УТВЕРЖДАЮ
Генеральный директор
ООО «Компания «БиВи»
_____ Носова Т.А.
«17» ____мая____ 2026 г.

ИНСТРУКЦИЯ ПО ПРИМЕНЕНИЮ

Набор эндопротеза коленного сустава тотального

Just Medical Devices (Tianjin) Co., Ltd. («Джаст Медикал Девайсез (Тяньцзинь) Ко., Лтд.»), Китай

2026

1. Наименование изделия, информация о производителе, классификация

Название изделия

Набор эндопротеза коленного сустава тотального
(далее по тексту – набор эндопротеза коленного сустава тотального, набор эндопротеза, эндопротез коленного сустава тотального, эндопротез, имплантат, изделие)

Производитель

Just Medical Devices (Tianjin) Co., Ltd. («Джаст Медикал Девайсез (Тяньцзинь) Ко., Лтд.»)
No. 27, Ziyang Road, Nankai District, Tianjin
Телефон: 0086-022-23399501
e-mail: lilei1@justmedical.cn

Место производства

1. Just Medical Devices (Tianjin) Co., Ltd. («Джаст Медикал Девайсез (Тяньцзинь) Ко., Лтд.»)
No. 27, Ziyang Road, Nankai District, Tianjin, P.R. China
2. Just Medical Devices (Tianjin) Co., Ltd. («Джаст Медикал Девайсез (Тяньцзинь) Ко., Лтд.»)
No. 9-4, Luoping Road, Nankai District, Tianjin, P.R. China
3. Tianjin JPY Ion-Tech Co., Ltd. (Тяньцзинь ДжейПиВай Ион-Тех Ко., Лтд.)
No. 11, Zhonghuan South Road, Tianjin Pilot Free Trade Zone (Airport Economic Zone), 300308 Tianjin P.R. China

2. Назначение и применения изделия

Назначение

Изделие предназначено для использования в качестве цементируемого протеза при тотальном эндопротезировании коленного сустава.

Вид контакта с организмом

Долговременный контакт с костной тканью.

Совместное использование

Набор эндопротеза коленного сустава тотального устанавливается с помощью специальных инструментов, производства Just Medical Devices (Tianjin) Co., Ltd. («Джаст Медикал Девайсез (Тяньцзинь) Ко., Лтд.»), Китай.
Предполагается использование специального полимерного цемента, известного, как костный цемент, изготовленного из полиметилметакрилата. Цемент применяется средней и высокой вязкости. Например, ФСЗ 2008/02138.

Условия применения

Изделие применяется только в лечебных и лечебно-профилактических медицинских учреждениях, в отделениях травматологии и ортопедии. Изделие применяется только по назначению врача-хирурга.

Способ применения

В соответствии с инструкцией по применению.

Потенциальные потребители

Использование изделия допускается только квалифицированным хирургом-ортопедом в области травматологии и ортопедии, прошедшим обучение и специализирующимся на операциях по замене суставов.

Популяция пациентов

Пациенты, которым необходимо тотальное эндопротезирование коленного сустава (ТЭКС) из-за повреждения коленного сустава.

3. Особые свойства изделия

Основные компоненты набора эндопротеза коленного сустава включают компонент бедренный, вкладыш большеберцовой и компонент большеберцовой. Также в состав набора могут входить дополнительные компоненты (см. табл. 3.1). Компонент бедренный и большеберцовый изготавливаются из литого кобальт-хром-молибденового сплава, соответствующего стандарту ISO 5832-4. Вкладыш большеберцовый и надколенник изготавливаются из полиэтилена сверхвысокой молекулярной массы в соответствии со стандартом ISO 5834-2. Ножка прямая, ножка изогнутая, аугменты, конус, штифт и винт изготавливаются из титанового сплава согласно стандарту ISO 5832-3. Внешний вид эндопротезов коленного сустава представлен на рисунках 3.1 - 3.3.

Рисунок 3.1 – Внешний вид модели SKII PS

Рисунок 3.2– Внешний вид модели SKII CR

Рисунок 3.3 – Внешний вид модели RSK

Таблица 3.1 – Описание наборов

Модель набора	**Компонент бедренный**	**Вкладыш большеберцовой**	**Компонент большеберцовый**	**Дополнительные компоненты (при необходимости)**
SKII CR	Компонент бедренный XBQ II GK(R/L) C правый/левый, размеры: №1, №2, №3, №4, №5, №6, №7, №8, №9	Вкладыш большеберцовый XBQ II PD PE размеры: №1, №2, №4, №6, толщина: 10 мм, 12 мм, 14 мм, 16 мм Вкладыш большеберцовый XBQ IV PD PE размеры: №1, №2, №3, №4, №5, №6, №7, толщина: 10 мм, 12 мм, 14 мм, 16 мм	Компонент большеберцовый XB(F)Q I JP C размеры: №1, №2, №3, №4, №5, №6, №7	Надколенник XFQ I BIS PE, размеры: 28 мм х 8 мм, 30 мм х 9 мм, 34 мм х 9 мм
SKII PS	Компонент бедренный XFQ II GK(R/L) C правый/левый, размеры: №1, №2, №3, №4, №5, №6, №7, №8, №9	Вкладыш большеберцовый XFQ I PD PE размер: №1, №2, №4, №6, толщина: 10 мм, 12 мм, 14 мм, 16 мм	Компонент большеберцовый XB(F)Q I JP C размеры: №1, №2, №3, №4, №5, №6, №7	1. Ножка прямая XB(F)Q III GB(JB) T бесцементной фиксации размеры: 10 мм х 40 мм, 11 мм х 40 мм, 12 мм х 40 мм, 13 мм х 40 мм, 14 мм х 40 мм, 16 мм х 40 мм, 18 мм х 40 мм, 10 мм х 80 мм, 11 мм х 80 мм, 12 мм х 80 мм, 13 мм х 80 мм, 14 мм х 80 мм, 16 мм х 80 мм, 18 мм х 80 мм, 10 мм х 120 мм, 11 мм х 120 мм, 12 мм х 120 мм, 13 мм х 120 мм, 14 мм х 120 мм, 16 мм х 120 мм, 18 мм х 120 мм; 2. Ножка изогнутая XB(F)Q VI GB(JB) T бесцементной фиксации размеры: 10 мм х 80 мм, 11 мм х 80 мм, 12 мм х 80 мм, 13 мм х 80 мм, 14 мм х

				80 мм, 16 мм х 80 мм, 18 мм х 80 мм, 10 мм х 120 мм, 11 мм х 120 мм, 12 мм х 120 мм, 13 мм х 120 мм, 14 мм х 120 мм, 16 мм х 120 мм, 18 мм х 120 мм, 10 мм х 160 мм, 11 мм х 160 мм, 12 мм х 160 мм, 13 мм х 160 мм, 14 мм х 160 мм, 16 мм х 160 мм, 18 мм х 160 мм; 3. Ножка изогнутая XB(F)Q VII GB(JB) T бесцементной фиксации размеры: 10 мм х 80 мм, 11 мм х 80 мм, 12 мм х 80 мм, 13 мм х 80 мм, 14 мм х 80 мм, 16 мм х 80 мм, 18 мм х 80 мм, 10 мм х 120 мм, 11 мм х 120 мм, 12 мм х 120 мм, 13 мм х 120 мм, 14 мм х 120 мм, 16 мм х 120 мм, 18 мм х 120 мм, 10 мм х 160 мм, 11 мм х 160 мм, 12 мм х 160 мм, 13 мм х 160 мм, 14 мм х 160 мм, 16 мм х 160 мм, 18 мм х 160 мм 4. Аугмент большеберцовый XB(F)Q V JC(L/R) T левый/правый, размеры: №1, №2, №3, №4, №5, XSM, SML, толщина: 5 мм, 10 мм, 15 мм; 5. Конус большеберцовый XB(F)Q VII JC T размеры:

				№1, №2, №3, №4, толщина: 20 мм; 6. Штифт фиксирующий XB(F)Q V GC T, размер 1#; 7. Надколенник XFQ I BIS PE, размер: 28 мм x 8 мм, 30 мм x 9 мм, 34 мм x 9 мм; 8. Винт для ножки XB(F)Q II JB T;
RSK	Компонент бедренный XFQ IV GK(R/L) C правый/левый, размеры: №1, №2, №3, №4, №5, №6, №7, №8	Вкладыш большеберцовый XFQ IV PD PE размеры: №1, №2, №4, №6 толщина: 10 мм, 12 мм, 14 мм, 16 мм, 18 мм, 20 мм	Компонент большеберцовый XB(F)Q IV JP C размеры: №1, №2, №3, №4, №5, №6, №7	1. Ножка прямая XB(F)Q III GB(JB) T бесцементной фиксации размеры: 10 мм x 40 мм, 11 мм x 40 мм, 12 мм x 40 мм, 13 мм x 40 мм, 14 мм x 40 мм, 16 мм x 40 мм, 18 мм x 40 мм, 10 мм x 80 мм, 11 мм x 80 мм, 12 мм x 80 мм, 13 мм x 80 мм, 14 мм x 80 мм, 16 мм x 80 мм, 18 мм x 80 мм, 10 мм x 120 мм, 11 мм x 120 мм, 12 мм x 120 мм, 13 мм x 120 мм, 14 мм x 120 мм, 16 мм x 120 мм, 18 мм x 120 мм; 2. Ножка изогнутая XB(F)Q VI GB(JB) T бесцементной фиксации размеры: 10 мм x 80 мм, 11 мм x 80 мм, 12 мм x 80 мм, 13 мм x 80 мм, 14 мм x 80 мм, 16 мм x 80 мм, 18 мм x 80 мм, 10 мм x 120 мм, 11 мм x 120 мм, 12 мм x 120 мм, 13 мм x 120 мм, 14 мм x 120 мм, 16 мм

				х 120 мм, 18 мм х 120 мм, 10 мм х 160 мм, 11 мм х 160 мм, 12 мм х 160 мм, 13 мм х 160 мм, 14 мм х 160 мм, 16 мм х 160 мм, 18 мм х 160 мм; 3. Ножка изогнутая XB(F)Q VII GB(JB) T бесцементной фиксации размеры: 10 мм х 80 мм, 11 мм х 80 мм, 12 мм х 80 мм, 13 мм х 80 мм, 14 мм х 80 мм, 16 мм х 80 мм, 18 мм х 80 мм, 10 мм х 120 мм, 11 мм х 120 мм, 12 мм х 120 мм, 13 мм х 120 мм, 14 мм х 120 мм, 16 мм х 120 мм, 18 мм х 120 мм, 10 мм х 160 мм, 11 мм х 160 мм, 12 мм х 160 мм, 13 мм х 160 мм, 14 мм х 160 мм, 16 мм х 160 мм, 18 мм х 160 мм 4. Аугмент большеберцовый XB(F)Q V JC(L/R) T левый/правый, размеры: №1, №2, №3, №4, №5, XSM, SML, толщина: 5 мм, 10 мм, 15 мм; 5. Конус большеберцовый XB(F)Q VII JC T размеры: №1, №2, №3, №4, толщина: 20 мм; 6. Аугмент бедренный дистальный XB(F)Q I GC(L/R) T левый/правый,

				размеры: №1, №2, №3, №4, №5, XSM, SML, MED, толщина: 5 мм, 10 мм, 15 мм; 7. Аугмент бедренный дистальный XB(F)Q II GC(L/R) T левый/правый, размеры: №1, №2, №3, №4, №5, XSM, SML, MED, толщина: 5 мм, 10 мм, 15 мм; 8. Аугмент бедренный задний универсальный XB(F)Q III GC T размеры: №1, №2, №3, №4, №5, XSM, SML, MED, толщина: 5 мм, 10 мм; 9. Надколенник XFQ I BIS PE, размер: 28 мм x 8 мм, 30 мм x 9 мм, 34 мм x 9 мм;

Таблица 3.2 – Внешний вид и назначение каждого компонента набора

Наименование компонента	**Внешний вид**	**Назначение**
Компонент бедренный XFQ II GK(R/L) C правый/левый (все размеры)		Компонент бедренный предназначен для фиксации к бедренной кости для замены ее суставной поверхности. Примечание: штифт фиксирующийся предварительно устанавливается на бедренные компоненты. Компонент бедренный XFQ IV GK(R/L) C правый/левый (все размеры) поставляется совместно с винтом самонарезающимся для удлинения бедренной кости Тип: цементируемый
Компонент бедренный XBQ II GK(R/L) C правый/левый (все размеры)		
Компонент бедренный XFQ IV GK (R/L) C правый/левый (все размеры)		
Вкладыш большеберцовый XFQ I PD PE (все размеры)		Вкладыш большеберцовый предназначен для замены изношенного хряща и части костной ткани на большеберцовой кости, восстанавливая суставную поверхность и обеспечивая передачу нагрузки от бедренной кости. Примечание: Вкладыш большеберцовый XFQ IV PD PE (все размеры) поставляется совместно с винтом и втулкой. Тип: для использования без цемента
Вкладыш большеберцовый XBQ II PD PE (все размеры)		
Вкладыш большеберцовый XBQ IV PD PE (все размеры)		
Вкладыш большеберцовый XFQ IV PD PE (все размеры)		
Компонент большеберцовый XB(F)Q I JP C (все размеры)		Компонент большеберцовый предназначен для фиксации к большеберцовой кости для замены ее суставной поверхности. Примечание: Компонент большеберцовый XB(F)Q I JP C (все размеры) поставляется совместно с заглушкой. Компонент большеберцовый XB(F)Q IV JP C (все размеры) поставляется совместно с завинчивающейся крышкой. Тип: цементируемый
Компонент большеберцовый XB(F)Q IV JP C (все размеры)		

Ножка прямая XB(F)Q III GB(JB) T бесцементной фиксации (все размеры)		Ножка предназначена для стабилизации эндопротеза. Тип: нет обозначения
Ножка изогнутая XB(F)Q VI GB(JB) T бесцементной фиксации (все размеры)		
Ножка изогнутая XB(F)Q VII GB(JB) T бесцементной фиксации (все размеры)		
Аугмент большеберцовый XB(F)Q V JC(L/R) T левый/правый (все размеры)		Аугменты предназначены для реконструкции костных дефектов, поддерживая эндопротез. Примечание: Аугменты поставляются совместно с винтом. Тип: цементируемый
Аугмент бедренный дистальный XB(F)Q I GC(L/R) T левый/правый, размеры: №1, №2, №3, №4, №5, XSM, SML, MED, толщина: 5 мм, 10 мм, 15 мм; Аугмент бедренный дистальный XB(F)Q II GC(L/R) T левый/правый (все размеры)		
Аугмент бедренный задний универсальный XB(F)Q III GC T (все размеры)		
Конус большеберцовый XB(F)Q VII JC T (все размеры)		Конус большеберцовый предназначен для реконструкции костных дефектов, поддерживая эндопротез. Примечание: Конус поставляется совместно с винтом. Тип: цементируемый

Штифт фиксирующий XB(F)Q V GC T		Штифт фиксирующий предназначен для стабилизации эндопротеза. Тип: для использования без цемента
Надколенник XFQ I BIS PE (все размеры)		Надколенник предназначен для замены суставной поверхности надколенника. Тип: цементируемый
Винт для ножки XB(F)Q II JB T		Винт для ножки предназначен для стабилизации эндопротеза. Используется совместно с ножкой эндопротеза. Тип: для использования без цемента

Принцип действия

Цель тотального эндопротезирования коленного сустава — восстановление функции сустава посредством имитации структуры и движений естественного коленного сустава. Эндопротез коленного сустава, как правило, включает следующие основные компоненты: компонент бедренный, вкладыш большеберцовой и компонент большеберцовой. Эндопротез функционирует за счёт использования износостойких материалов, восстанавливающих функцию повреждённых суставных поверхностей. Конструкция эндопротеза коленного сустава обычно состоит из двух частей: бедренного компонента и большеберцового компонента. Бедренный компонент устанавливается на бедренную кость, а большеберцовый — на большеберцовую кость. Эти две части соединяются с помощью вкладыша из СВМПЭ, выполняющего роль амортизатора и стабилизатора. Во время функционирования эндопротеза бедренный и большеберцовый компоненты скользят по вкладышу, обеспечивая движение коленного сустава. Материал и конструкция вкладыша предназначены для минимизации износа протеза, при этом обеспечивая достаточную амортизацию и стабильность, снижая болевой синдром и восстанавливая функцию сустава. В случаях наличия у пациента костного дефекта, требующего дополнительной фиксации или реконструкции повреждённых структур коленного сустава, может использоваться дополнительный усиленный модульный компонент. Он предназначен для компенсации возможных костных дефектов при проведении сложных первичных операций и ревизионных вмешательств. При сгибании и разгибании коленного сустава пациентом, трение между поверхностями протеза имитирует скользящее движение естественного сустава, способствуя восстановлению его функции. Эндопротезирование коленного сустава является распространённым и эффективным методом лечения, позволяющим значительно снизить болевой синдром, восстановить функцию коленного сустава и улучшить качество жизни пациента.

4. Общие показания, противопоказания и побочные эффекты

Показания

Пациенты с выраженной болью и/или значительным нарушением функции сустава вследствие остеоартрита, посттравматического артрита, ревматоидного артрита либо неэффективности ранее установленного имплантата.

Противопоказания

1. Активная локальная или системная инфекция.
2. Потеря костной или мышечной ткани, остеопороз, нарушение нейромышечной функции или сосудистая недостаточность в поражённой конечности в такой степени, которая делает проведение операции необоснованным (например, отсутствие мышечно-связочного аппарата, невропатия сустава).

3. Тяжёлая нестабильность, обусловленная значительной потерей остеохондральной структуры или отсутствием целостности коллатеральных связок.

Потенциальные осложнения

Ниже перечислены наиболее часто встречающиеся нежелательные явления и осложнения при тотальном эндопротезировании коленного сустава:

Общие

1. Раннее или позднее расшатывание, проседание большеберцовой кости, изгиб, растрескивание, перелом, деформация или износ одного или нескольких компонентов эндопротеза, зачастую связанные с факторами, указанными в разделе ПРЕДУПРЕЖДЕНИЯ И МЕРЫ ПРЕДОСТОРОЖНОСТИ. Расшатывание также может быть вызвано неправильной фиксацией или позиционированием эндопротеза.
2. Ранняя или поздняя инфекция, которая может потребовать удаления имплантата и последующего проведения артродеза.
3. Боль, вывих, подвывих, сгибательная контрактура, ограничение объёма движений или удлинение/укорочение конечности, вызванные неправильным позиционированием, ослаблением фиксации или износом компонентов.
4. Чрезмерный износ СВМПЭ компонентов вследствие интраоперационного повреждения бедренного компонента, наличия свободного цемента и/или костных фрагментов, а также повышенного уровня физической активности пациента или избыточной массы тела.
5. Переломы большеберцовой или бедренной кости. Интраоперационные переломы обычно связаны с ревизионными операциями, деформациями и/или тяжёлым остеопорозом. Послеоперационные переломы, как правило, являются стрессовыми. Переломы могут быть результатом повреждений кортикального слоя, вызванных множественными отверстиями для штифтов, ранее установленными винтами, неправильным направлением фрезерования и/или недостаточным либо неравномерным распределением костного цемента.
6. Сердечно-сосудистые заболевания и тромбоэмболические осложнения, включая венозный тромбоз, тромбоэмболию лёгочной артерии и инфаркт миокарда.
7. Тканевые реакции, остеолиз и/или расшатывание имплантата, вызванные коррозией металла, аллергической реакцией либо наличием частиц износа или свободного цемента.
8. Оссифицирующий миозит, особенно у мужчин с гипертрофическим артритом, ограниченным предоперационным объёмом движений и/или ранее диагностированным миозитом. Частота оссифицирующего миозита повышается при наличии в анамнезе предыдущих операций и в случаях инфекций.

Ранний послеоперационный период

1. Гематома.
2. Задержка заживления раны или расхождение краёв раны.
3. Варусная или вальгусная деформация.
4. Проседание, связанное с применением компонентов, полностью выполненных из СВМПЭ.

Поздний послеоперационный период

1. Недостаточный объём движений, обусловленный неправильным выбором или позиционированием компонентов, конфликтом тканей и/или из-за периартикулярного кальциноза.
2. Периартикулярный кальциноз или оссификация, с нарушением подвижности сустава или без него.
3. Перелом надколенника в результате избыточного натяжения или случайного ослабления ткани во время операции.

4. Усиление проблем в поражённой конечности или в противоположной конечности, вызванное разницей в длине ног.

Частота и тяжесть осложнений при тотальном эндопротезировании коленного сустава, как правило, выше при проведении ревизионных операций по сравнению с первичными вмешательствами. К распространённым проблемам относятся выбор места разреза и недостаточный объём костной ткани. При ревизионных вмешательствах следует ожидать увеличения времени операции, а также повышения частоты инфекционных осложнений, тромбоэмболии лёгочной артерии и гематом в области операционной раны.

5. Меры предосторожности

Предупреждения

• Никогда не следует совместно использовать имплантаты и пробные компоненты от разных производителей или различных систем имплантации.

• Компоненты эндопротеза коленного сустава не подлежат повторной имплантации. Даже если имплантат выглядит неповреждённым, он может содержать микроскопические дефекты, способные привести к его разрушению.

• Всегда используйте пробный эндопротез для предварительной примерки. Пробные компоненты не должны собираться с компонентами, предназначенными для постоянной имплантации. Пробные компоненты должны соответствовать по конфигурации и размеру соответствующим компонентам, предназначенным для постоянной установки.

• Не изменяйте и не модифицируйте имплантаты ни в какой форме.

• Избегайте сверления множественных отверстий для штифтов в проксимальном отделе большеберцовой кости, так как это может повлиять на её прочность на сжатие.

Информация о безопасности при проведении МРТ:

Данные эндопротезы коленного сустава не проходили оценку безопасности и совместимости в условиях магнитно-резонансной (МР) среды. Указанные эндопротезы не подвергались испытаниям на нагрев или смещение в условиях МР-среды. Риски, связанные с воздействием МР, включают нагрев и/или смещение металлического имплантата. Возможны артефакты изображения, включая мертвые зоны и искажения, особенно в непосредственной близости от имплантата, что может потребовать оптимизации параметров визуализации. Пожалуйста, обратитесь к действующим местным рекомендациям по обеспечению безопасности при проведении МРТ для получения дополнительной информации, инструкций по мониторингу состояния пациента и рекомендаций по последующему наблюдению. Рекомендуется, чтобы оценку состояния пациента перед проведением любого МР-исследования или терапии проводил специалист, хорошо знакомый с конкретным используемым аппаратом МРТ.

Меры предосторожности

Следующие состояния, как по отдельности, так и в совокупности, создают значительную нагрузку на поражённую конечность, тем самым повышая риск отказа эндопротеза коленного сустава:

1. Ожирение или чрезмерный вес пациента.
2. Физический труд.
3. Активное участие в спортивных мероприятиях.
4. Высокий уровень физической активности пациента.
5. Склонность к падениям.
6. Алкогольная или наркотическая зависимость.
7. Иные ограничения жизнедеятельности, при наличии.

Помимо вышеуказанного, следующие физические состояния, как по отдельности, так и в совокупности, могут неблагоприятно повлиять на фиксацию имплантатов для коленного эндопротезирования:

1. Выраженный остеопороз или недостаточное качество костной ткани.
2. Метаболические нарушения или системная фармакотерапия, приводящие к прогрессирующему ухудшению прочности костной опоры для имплантата (например, сахарный диабет, терапия стероидами, иммуносупрессивная терапия и др.).
3. Наличие в анамнезе общих или локальных инфекций.
4. Тяжёлые деформации, препятствующие надёжной фиксации или правильному позиционированию имплантата.
5. Опухоли костных опорных структур.
6. Аллергические реакции на материалы имплантата (например, костный цемент, металл, полиэтилен).
7. Реакции тканей на коррозию имплантата или на частицы износа.
8. Нарушения функции других суставов (например, тазобедренных или голеностопных).

Сообщается о более высокой частоте отказов имплантатов у пациентов с параплегией, а также у пациентов с детским церебральным параличом или болезнью Паркинсона.

В ТЕХ СЛУЧАЯХ, КОГДА ХИРУРГ ПРИХОДИТ К ВЫВОДУ, ЧТО ЭНДОПРОТЕЗИРОВАНИЕ КОЛЕННОГО СУСТАВА ЯВЛЯЕТСЯ НАИЛУЧШИМ МЕДИЦИНСКИ ОБОСНОВАННЫМ ВАРИАНТОМ ЛЕЧЕНИЯ И ПРИНИМАЕТ РЕШЕНИЕ ОБ ИСПОЛЬЗОВАНИИ ДАННОГО ЭНДОПРОТЕЗА У ПАЦИЕНТА, ИМЕЮЩЕГО ЛЮБОЕ ИЗ ВЫШЕПЕРЕЧИСЛЕННЫХ СОСТОЯНИЙ ИЛИ ПРОСТО ЯВЛЯЮЩЕГОСЯ МОЛОДЫМ И АКТИВНЫМ, НЕОБХОДИМО ОБЯЗАТЕЛЬНО ПРОИНСТРУКТИРОВАТЬ ПАЦИЕНТА О ПРЕДЕЛАХ ПРОЧНОСТИ МАТЕРИАЛОВ, ИСПОЛЬЗУЕМЫХ В ИЗДЕЛИИ И ДЛЯ ЕГО ФИКСАЦИИ, А ТАКЖЕ О СООТВЕТСТВУЮЩЕЙ НЕОБХОДИМОСТИ ЗНАЧИТЕЛЬНОГО СОКРАЩЕНИЯ ИЛИ ИСКЛЮЧЕНИЯ ЛЮБОГО ИЗ УКАЗАННЫХ ФАКТОРОВ.

Хирургическое вмешательство и послеоперационное ведение пациента должны осуществляться с учётом всех имеющихся клинических состояний. Психологические установки или психические расстройства, вследствие которых пациент не выполняет предписания хирурга, могут привести к задержке послеоперационного восстановления и/или повышенному риску нежелательных последствий, включая отказ имплантата или его фиксации.

Чрезмерная физическая активность, либо травма в области прооперированного сустава могут привести к преждевременному выходу из строя эндопротеза коленного сустава в результате смещения, перелома и/или износа имплантатов. На сегодняшний день функциональный срок службы эндопротезов коленного сустава не установлен с точностью. Пациент должен быть проинформирован о том, что такие факторы, как масса тела и уровень физической активности, могут существенно повлиять на степень износа имплантата.

6. Способ применения

Предоперационный этап

Хирург должен обсудить с пациентом все физические и психические ограничения, специфические для конкретного пациента, а также все аспекты хирургического вмешательства и используемого эндопротеза до начала операции. Обсуждение должно включать информацию об ограничениях и возможных последствиях тотального эндопротезирования коленного сустава, а также о необходимости строго соблюдать указания хирурга в послеоперационный период, особенно в отношении физической активности пациента и контроля массы тела.

Предоперационное планирование и хирургические методики имплантации компонентов для тотального эндопротезирования коленного сустава основаны на хирургическом опыте, накопленном в процессе разработки множества моделей эндопротезов коленного сустава. Хирурги не должны приступать к клиническому применению какого-либо эндопротеза коленного сустава до полного ознакомления с конкретной техникой его имплантации. Отдельные методики могут со временем изменяться по мере накопления клинического опыта. Критическая оценка таких изменений представляется на регулярно проводимых обучающих хирургических курсах, участие в которых рекомендуется проходить периодически. Брошюры с описанием хирургических методик доступны в компании Just Medical.

Особые предпосылки для проведения тотального эндопротезирования коленного сустава, которые необходимо строго соблюдать:

1. Выраженное артритное поражение большеберцово-бедренных суставных поверхностей.
2. Стабильные или подлежащие реконструкции коллатеральные связки.
3. Физиологическое или поддающееся коррекции осевое выравнивание.
4. Интактные механизмы четырёхглавой мышцы бедра и подколенных сухожилий.

Интраоперационный этап

Рекомендуется наличие дополнительных наборов эндопротезов во время проведения операции, включая размеры как больше, так и меньше предполагаемого к использованию.

Обязательным является надлежащее обращение с эндопротезами. Работа с данными эндопротезами должна осуществляться исключительно персоналом в стерильных хирургических перчатках. Не допускайте контакта каких-либо компонентов с твёрдыми предметами. Не допускайте соприкосновения пористых поверхностей с тканью или другими материалами, выделяющими волокна. Перед использованием необходимо проводить визуальный осмотр каждого компонента эндопротеза на предмет возможных дефектов. Повреждение или изменение любого компонента эндопротеза может привести к возникновению напряжений и/или дефектов, что может привести к разрушению эндопротеза.

При проведении данной операции рекомендуется использовать специальные хирургические инструменты, производства компании Just Medical Devices (Tianjin) Co., Ltd. («Джаст Медикал Девайсез (Тяньцзинь) Ко., Лтд.»). Важно ознакомиться с правилами применения и обращения с этими инструментами. Перед операцией следует проверить инструменты для выравнивания и разрезания. Изогнутые или повреждённые инструменты могут привести к неправильному позиционированию эндопротеза и, как следствие, к его отказу.

Надлежащая очистка и подготовка костных поверхностей имеет важное значение для обеспечения надежной фиксации эндопротеза. Удаление костной ткани должно быть ограничено объёмом, необходимым для установки эндопротеза. Чрезмерное удаление кости или использование большого количества штифтов для фиксации инструментов может привести к механическим нарушениям и резорбции кости, что в свою очередь может вызвать ослабление или деформацию эндопротеза и последующий отказ процедуры. При подготовке костных поверхностей и установке компонентов необходимо обеспечить правильное выравнивание.

Перед закрытием операционного поля следует тщательно очистить его от костных фрагментов, участков эктопической костной ткани, костного цемента и других посторонних частиц. Наличие инородных тел на границе сочленения металл/пластик может вызвать чрезмерный износ. Эктопическая костная ткань и/или костные наросты могут привести к вывиху или болезненным ограничениям подвижности. Необходимо тщательно проверить объём движений сустава на предмет неправильного сопряжения компонентов, нестабильности или конфликта тканей и при необходимости устранить выявленные нарушения.

Этапы операции

1. Определите силовую линию, следуя принципу, согласно которому физиологическая силовая линия должна соответствовать механической силовой линии.
2. Определите хирургический путь, обнажите пораженный участок. Убедитесь, что бедренная кость хорошо видна в разрезе, чтобы облегчить отсечение мыщелка бедра.
3. Определите нижнюю плоскость мыщелка бедренной кости. Используйте режущий инструмент и поворотную пилу, чтобы вырезать плоскость; замените четырехгранный режущий инструмент и используйте поворотную пилу, чтобы вырезать оставшиеся четыре установочные поверхности для протезов мыщелка, обработать фрезой межмыщелковую и костномозговую полости бедренной кости и установить тестовый компонент мыщелка.
4. Определите большеберцовый желоб. С помощью плоскорежущего инструмента и поворотной пилы разрежьте плоскость большеберцового плато, обработайте фрезой и долотом костномозговую полость большеберцовой кости и установите тестовой компонент на платформе.
5. Выровняйте, измерьте зазор между бедренной и большеберцовой костями с помощью измерительного прибора на платформе, чтобы определить толщину накладки на платформе (протеза мениска).
6. Вставьте тестовую накладку на платформе, проверьте положение бедренно-большеберцового сочленения и угол смещения сустава.
7. Извлеките тестовый мыщелок, форму для теста на платформе и подложку для теста на платформе; будьте внимательны и не пропустите ни одного временного крепежного гвоздя на любом из тестовых образцов.
8. Установите бедренный компонент эндопротеза коленного сустава.
9. Установите большеберцовый компонент эндопротеза коленного сустава.
10. (При необходимости) Выполните остеотомию надколенника, просверлите и установите эндопротез надколенника. При необходимости используйте опору для надколенника для реконструкции надколенника.
11. Промойте, вправьте коленный сустав, проверьте его положение, слейте воду и наложите послойные швы на разрез.

Послеоперационный этап

Строгое соблюдение пациентом указаний и предостережений хирурга имеет крайне важное значение. В послеоперационном уходе следует придерживаться общепринятых медицинских практик. После операции пациент должен быть предупреждён о необходимости контролировать уровень своей физической активности с целью защиты заменённого сустава от чрезмерных нагрузок. При выписке из медицинского учреждения пациенту должны быть предоставлены полные письменные инструкции и предостережения, касающиеся упражнений, терапевтических процедур, а также любых ограничений его физической активности. Рекомендуется проведение периодических контрольных осмотров, включая рентгенографические исследования, с целью сравнения с предыдущими послеоперационными результатами для выявления долгосрочных изменений, таких как смещение компонентов, их расшатывание, изгиб или образование трещин. При обнаружении одного или нескольких из указанных признаков пациент должен находиться под тщательным наблюдением, необходимо провести оценку степени возможного дальнейшего ухудшения и рассмотреть целесообразность ранней ревизионной операции.

7. Техническая спецификация

7.1 Материалы изготовления изделия

Материалы изготовления изделия приведены в Таблице 7.1.

Таблица 7.1. – Материалы, из которых изготовлено изделие

Наименование компонента набора	Материал
Компонент бедренный XBQ II GK(R/L) C правый/левый (все размеры)	Сплав кобальт-хром-молибден
Компонент бедренный XFQ II GK(R/L) C правый/левый (все размеры)	Сплав кобальт-хром-молибден
Компонент бедренный XFQ IV GK(R/L) C правый/левый (все размеры)	Сплав кобальт-хром-молибден
Вкладыш большеберцовый XFQ I PD PE (все размеры)	Сверхвысокомолекулярный полиэтилен (СВМПЭ)
Вкладыш большеберцовый XBQ II PD PE (все размеры)	Сверхвысокомолекулярный полиэтилен (СВМПЭ)
Вкладыш большеберцовый XBQ IV PD PE (все размеры)	Сверхвысокомолекулярный полиэтилен (СВМПЭ)
Вкладыш большеберцовый XFQ IV PD PE (все размеры)	Сверхвысокомолекулярный полиэтилен (СВМПЭ)
Втулка вкладыша большеберцового XFQ IV PD PE (все размеры)	Титановый сплав
Винт вкладыша большеберцового XFQ IV PD PE (все размеры)	Титановый сплав
Компонент большеберцовый XB(F)Q I JP C (все размеры)	Сплав кобальт-хром-молибден
Заглушка для компонента большеберцового XB(F)Q I JP C (все размеры)	Сверхвысокомолекулярный полиэтилен (СВМПЭ)
Компонент большеберцовый XB(F)Q IV JP C (все размеры)	Сплав кобальт-хром-молибден
Завинчивающаяся крышка компонента большеберцового XB(F)Q IV JP C (все размеры)	Титановый сплав
Ножка прямая XB(F)Q III GB(JB) T бесцементной фиксации (все размеры)	Титановый сплав
Ножка изогнутая XB(F)Q VI GB(JB) T бесцементной фиксации (все размеры)	Титановый сплав
Ножка изогнутая XB(F)Q VII GB(JB) T бесцементной фиксации (все размеры)	Титановый сплав
Аугмент большеберцовый XB(F)Q V JC(L/R) T левый/правый (все размеры)	Титановый сплав
Аугмент бедренный дистальный XB(F)Q I GC (L/R) T левый/правый (все размеры)	Титановый сплав
Аугмент бедренный дистальный XB(F)Q II GC(L/R) T левый/правый (все размеры)	Титановый сплав
Аугмент бедренный задний универсальный XB(F)Q III GC T (все размеры)	Титановый сплав
Конус большеберцовый XB(F)Q VII JC T (все размеры)	Титановый сплав
Винт для аугмента и конуса	Титановый сплав

Штифт фиксирующий XB(F)Q V GC T	Титановый сплав
Надколенник XFQ I BIS PE (все размеры)	Сверхвысокомолекулярный полиэтилен (СВМПЭ)
Винт для ножки XB(F)Q II JB T	Титановый сплав
Винт самонарезающийся для удлинения бедренной кости	Титановый сплав

7.2 Конструкция изделия

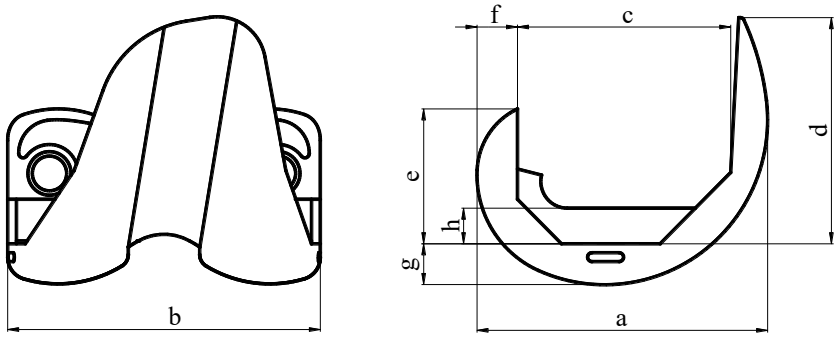

Рисунок 7.2.1 - Чертеж компонента бедренного XFQ II GK(R/L) C правый/левый (все размеры)

Таблица 7.2.1 – Технические характеристики для компонента бедренного XFQ II GK(R/L) C правый/левый (все размеры)

Наименование компонента	Модель	Размер, обозначенный на чертеже	1#, мм	2#, мм	3#, мм	4#, мм	5#, мм	6#, мм	7#, мм	8#, мм	9#, мм
Компонент бедренный	XFQ II GK(R/L) C	a (A/P)±1	55.0	57.0	59.0	61.0	63.0	66.0	68.0	70.0	72.0
		b(M/L)±0.5	59.0	61.0	64.0	66.0	68.0	71.0	73.0	75.0	78.0
		c±1	37.6	39.7	41.7	44.1	46.7	48.4	50.6	52.8	54.9
		d±1	40.3	41.8	42.8	44.3	47.3	50.8	53.8	54.8	55.8
		e±1	23.8	25.3	25.3	26.8	28.8	30.3	30.8	32.6	32.8
		$f^{+0.5}_{+0}$	9.0	9.0	9.0	9.0	9.0	9.0	9.0	9.0	9.0
		$g^{+0.5}_{+0}$	9.0	9.0	9.0	9.0	9.0	9.0	9.0	9.0	9.0

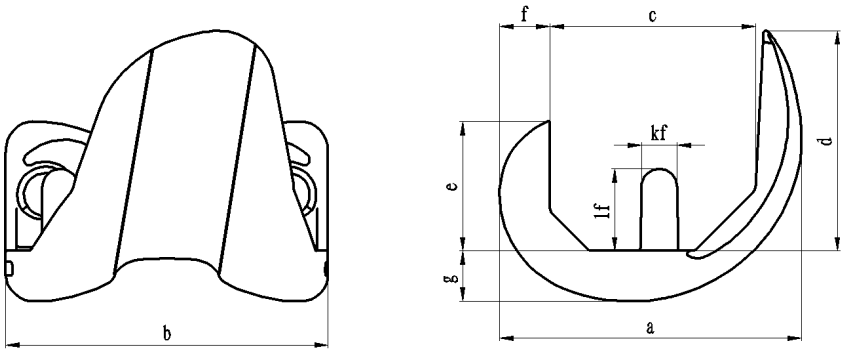

Рисунок 7.2.2 - Чертеж компонента бедренного XBQ II GK(R/L) C правый/левый (все размеры)

Таблица 7.2.2 – Технические характеристики для компонента бедренного XBQ II GK(R/L) C правый/левый (все размеры)

Наименование компонента	Модель	Размер, обозначенный на чертеже	1#, мм	2#, мм	3#, мм	4#, мм	5#, мм	6#, мм	7#, мм	8#, мм	9#, мм
Компонент бедренный	XBQ II GK(R/L) C	a(A/P)±1	55.0	57.0	59.0	61.0	63.0	66.0	68.0	70.0	72.0
		b(M/L)±0.5	59.0	61.0	64.0	66.0	68.0	71.0	73.0	75.0	78.0
		c±1	37.6	39.7	41.7	44.1	46.7	48.4	50.6	52.8	54.9
		d±1	40.3	41.8	42.8	44.3	47.3	50.8	53.8	54.8	55.8
		e±1	23.8	25.3	25.3	26.8	28.8	30.3	30.8	32.6	32.8
		$f^{+0.5}_{+0}$	9.0	9.0	9.0	9.0	9.0	9.0	9.0	9.0	9.0
		$g^{+0.5}_{+0}$	9.0	9.0	9.0	9.0	9.0	9.0	9.0	9.0	9.0
		kf±0.5	6.5	6.5	6.5	6.5	6.5	6.5	6.5	6.5	6.5
		lf±1	15.0								

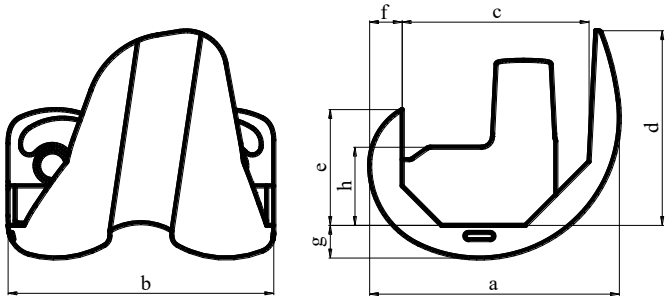

Рисунок 7.2.3 - Чертеж компонента бедренного XFQ IV GK(R/L) C правый/левый (все размеры)

Таблица 7.2.3 – Технические характеристики для компонента бедренного XFQ IV GK(R/L) C правый/левый (все размеры)

Наименование компонента	Модель	Размер, обозначенный на чертеже	1#, мм	2#, мм	3#, мм	4#, мм	5#, мм	6#, мм	7#, мм	8#, мм
Компонент бедренный	XFQ IV GK(R/L) C	a(A/P)±1	55.0	57.0	59.0	61.0	63.0	66.0	68.0	70.0
		b(M/L)±0.5	59.0	61.0	64.0	66.0	68.0	71.0	73.0	75.0
		c±1	37.6	39.7	41.7	44.1	46.7	48.4	50.6	52.8
		d±1	40.3	41.8	42.8	44.3	47.3	50.8	53.8	54.8
		e±1	23.8	25.3	25.3	26.8	28.8	30.3	30.8	32.6
		$f^{+0.5}_{+0}$	9.0	9.0	9.0	9.0	9.0	9.0	9.0	9.0
		$g^{+0.5}_{+0}$	9.0	9.0	9.0	9.0	9.0	9.0	9.0	9.0

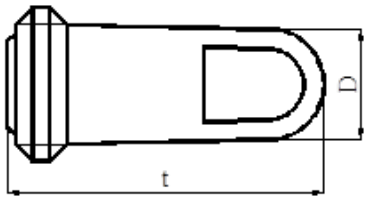

Рисунок 7.2.4 - Чертеж штифта фиксирующего XB(F)Q V GC T

Таблица 7.2.4 – Технические характеристики штифта фиксирующего XB(F)Q V GC T

Наименование компонента	Модель	Размер, обозначенный на чертеже	Размер, мм
Штифт фиксирующий	XB(F)Q V GC T	Длина t±1	18.5
		Диаметр D±1	6.5

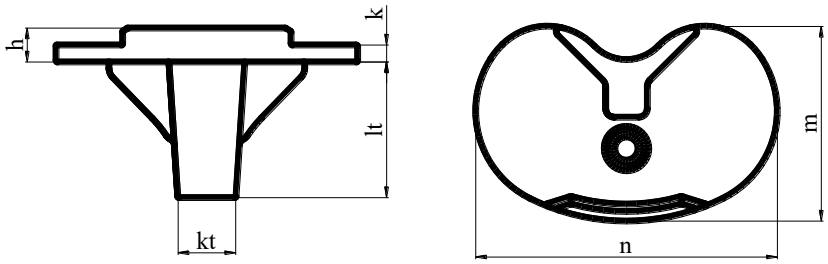

Рисунок 7.2.5 - Чертеж компонента большеберцового XB(F)Q I JP C (все размеры)

Таблица 7.2.5 – Технические характеристики компонента большеберцового XB(F)Q I JP C (все размеры)

Наименование компонента	Модель	Размер, обозначенный на чертеже	1#, мм	2#, мм	3#, мм	4#, мм	5#, мм	6#, мм	7#, мм
Компонент большеберцовый	XB(F)Q I JP C	m(A/P)±1	38.0	41.0	43.0	46.0	48.0	51.0	53.0
		n(M/L)±0.5	59.0	63.0	67.0	71.0	75.0	79.0	83.0
		kt±1	13.7	13.7	13.7	13.7	13.7	13.7	13.7
		$k_{+0}^{+0.5}$	4.0	4.0	4.0	4.0	4.0	4.0	4.0
		$h_{+0}^{+0.5}$	7.8	7.8	7.8	7.8	7.8	7.8	7.8
		lt±0.5	32.0	32.0	32.0	32.0	32.0	32.0	32.0

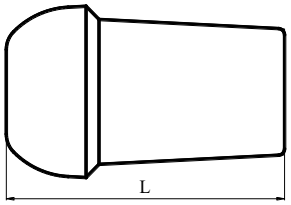

Рисунок 7.2.6 - Чертеж заглушки для компонента большеберцового XB(F)Q I JP C (все размеры)

Таблица 7.2.6 – Технические характеристики заглушки для компонента большеберцового XB(F)Q I JP C (все размеры)

Наименование компонента	Размер, обозначенный на чертеже	Размер, мм
Заглушка для компонента большеберцового XB(F)Q I JP C (все размеры)	L±0.5	22.5

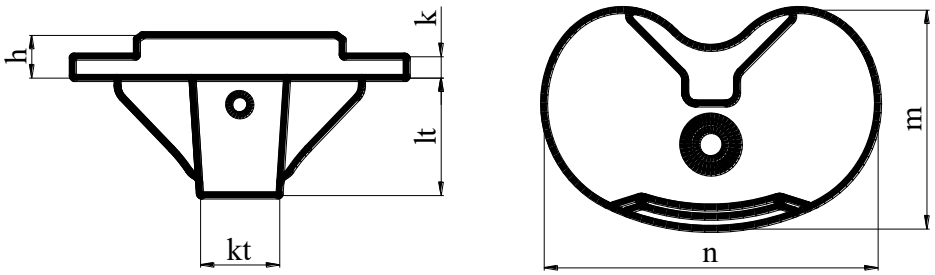

Рисунок 7.2.7 - Чертеж компонента большеберцового XB(F)Q IV JP C (все размеры)

Таблица 7.2.7 – Технические характеристики компонента большеберцового XB(F)Q IV JP C (все размеры)

Наименование компонента	Модель	Размер, обозначенный на чертеже	1#, мм	2#, мм	3#, мм	4#, мм	5#, мм	6#, мм	7#, мм
Компонент большеберцовый	XB(F)Q IV JP C	m(A/P)±1	38.0	41.0	43.0	46.0	48.0	51.0	53.0
		n(M/L)±0.5	59.0	63.0	67.0	71.0	75.0	79.0	83.0
		kt±1	15.0	15.0	15.0	15.0	15.0	15.0	15.0
		$k_{+0}^{+0.5}$	4.0	4.0	4.0	4.0	4.0	4.0	4.0
		$h_{+0}^{+0.5}$	7.8	7.8	7.8	7.8	7.8	7.8	7.8
		lt±0.5	22.0	22.0	22.0	22.0	22.0	22.0	22.0

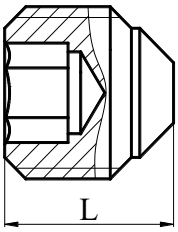

Рисунок 7.2.8 - Чертеж завинчивающейся крышки компонента большеберцового XB(F)Q IV JP C (все размеры)

Таблица 7.2.8 – Технические характеристики завинчивающейся крышки компонента большеберцового XB(F)Q IV JP C (все размеры)

Наименование компонента	Размер, обозначенный на чертеже	Размер, мм
Завинчивающаяся крышка	$L_{-0.2}^{0}$	4.5

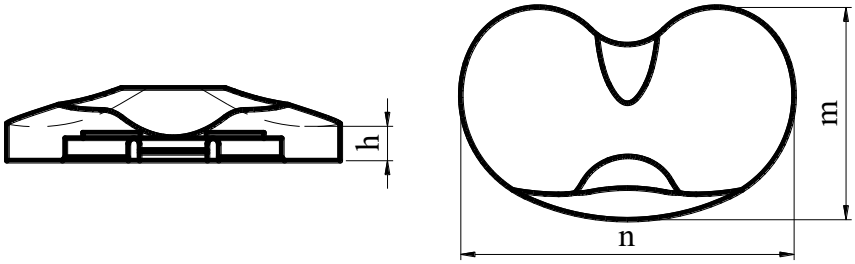

Рисунок 7.2.9 - Чертеж вкладыша большеберцового XFQ II PD PE (все размеры)

Таблица 7.2.9 – Технические характеристики вкладыша большеберцового XFQ II PD PE (все размеры)

Наименование компонента	Модель	Размер, обозначенный на чертеже	1#, мм	2#, мм	4#, мм	6#, мм
Вкладыш большеберцовый	XBQ II PD PE	m±1	38.0	41.0	46.0	51.0
		n±0.5	59.0	63.0	71.0	79.0
		$h_{+0}^{+0.4}$ (для толщины 10 мм)	6.0			
		h±0.4 (для толщины 12 мм)	8.0			
		h±0.4 (для толщины 14 мм)	10.0			
		h±0.4 (для толщины 16 мм)	12.0			

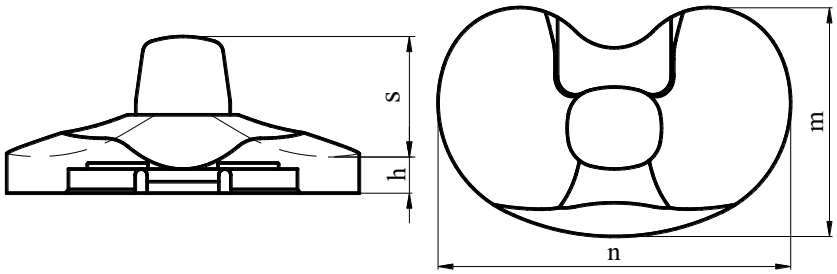

Рисунок 7.2.10 - Чертеж вкладыша большеберцового XFQ I PD PE (все размеры)

Таблица 7.2.10 – Технические характеристики вкладыша большеберцового XFQ I PD PE (все размеры)

Наименование компонента	Модель	Размер, обозначенный на чертеже	1#, мм	2#, мм	4#, мм	6#, мм
Вкладыш большеберцовый	XFQ I PD PE	m±1	38.0	41.0	46.0	51.0
		n±0.5	59.0	63.0	71.0	79.0
		s±0.5	20.0			
		$h^{+0.4}_{+0}$ (для толщины 10 мм)	6.0			
		h±0.4 (для толщины 12 мм)	8.0			
		h±0.4 (для толщины 14 мм)	10.0			
		h±0.4 (для толщины 16 мм)	12.0			

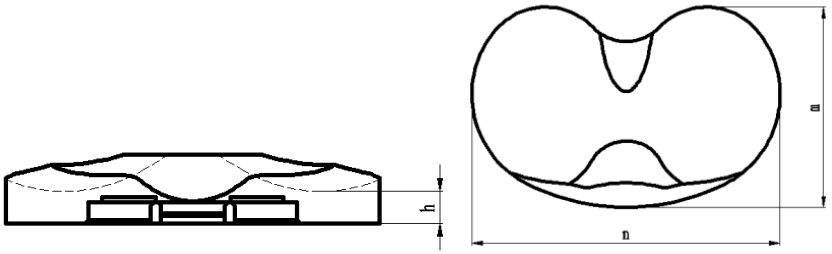

Рисунок 7.2.11 - Чертеж вкладыша большеберцового XBQ IV PD PE (все размеры)

Таблица 7.2.11 – Технические характеристики вкладыша большеберцового XBQ IV PD PE (все размеры)

Наименование компонента	Модель	Размер, обозначенный на чертеже	1#, мм	2#, мм	3#, мм	4#, мм	5#, мм	6#, мм	7#, мм
Вкладыш большеберцовый	XBQ IV PD PE	m±1	38.0	41.0	43.0	46.0	48.0	51.0	53.0
		n±0.5	59.0	63.0	67.0	71.0	75.0	79.0	83.0
		$h^{+0.4}_{+0}$ (для толщины 10 мм)	6.0						
		h±0.4 (для толщины 12 мм)	8.0						
		h±0.4 (для толщины 14 мм)	10.0						
		h±0.4 (для толщины 16 мм)	12.0						

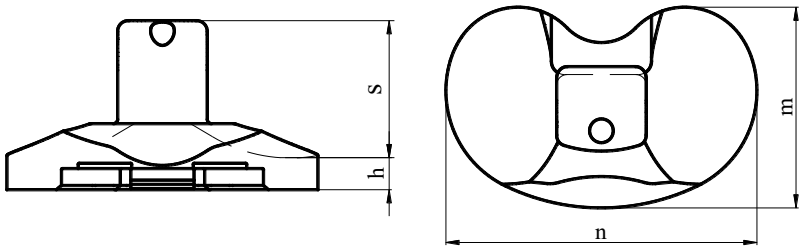

Вкладыш большеберцовый XFQ IV PD PE

Рисунок 7.2.11 - Чертеж вкладыша большеберцового XFQ IV PD PE (все размеры)

Таблица 7.2.11 – Технические характеристики вкладыша большеберцового XFQ IV PD PE (все размеры)

Наименование компонента	Модель	Размер, обозначенный на чертеже	1#, мм	2#, мм	4#, мм	6#, мм
Вкладыш большеберцовый	XFQ IV PD PE	m±1	38.0	41.0	46.0	51.0
		n±0.5	59.0	63.0	71.0	79.0
		s±0.5	26.0			
		$h^{+0.4}_{+0}$ (для толщины 10 мм)	6.0			
		h±0.4 (для толщины 12 мм)	8.0			
		h±0.4 (для толщины 14 мм)	10.0			
		h±0.4 (для толщины 16 мм)	12.0			
		h±0.4 (для толщины 18 мм)	14.0			
		h±0.4 (для толщины 20 мм)	16.0			

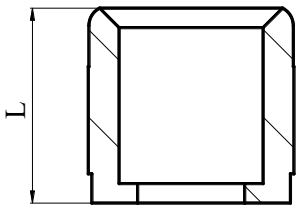

Рисунок 7.2.12 - Чертеж втулки вкладыша большеберцового XFQ IV PD PE (все размеры)

Таблица 7.2.12 – Технические характеристики втулки вкладыша большеберцового XFQ IV PD PE (все размеры)

Наименование компонента	Размер, обозначенный на чертеже	Размер, мм
Втулка	L±0.1	10.0

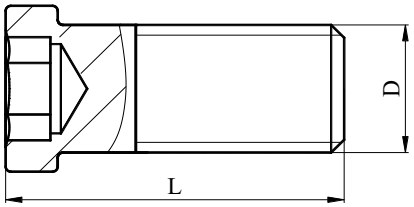

Рисунок 7.2.13 - Чертеж винта вкладыша большеберцового XFQ IV PD PE (все размеры)

Таблица 7.2.13 – Технические характеристики винта вкладыша большеберцового XFQ IV PD PE (все размеры)

Наименование компонента	Размер, обозначенный на чертеже	Размер (D x L), мм
Винт для удлинения	D±0.3	5 x 13
	L±0.5	

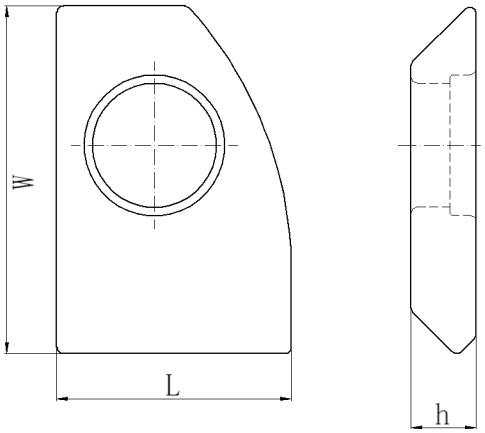

Рисунок 7.2.14 - Чертеж аугмента бедренного дистального XB(F)Q I GC (L/R) T левый/правый (все размеры)

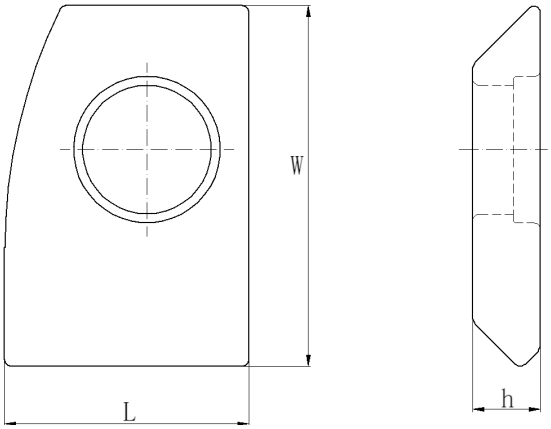

Рисунок 7.2.15 - Чертеж аугмента бедренного дистального XB(F)Q II GC (L/R) T левый/правый (все размеры)

Таблица 7.2.14 – Технические характеристики аугмента бедренного дистального XB(F)Q I GC (L/R) T левый/правый (все размеры), аугмента бедренного дистального XB(F)Q II GC (L/R) T левый/правый (все размеры)

Размер, обозначенный на чертеже		1#, мм	2#, мм	3#, мм	4#, мм	5#, мм	XSM, мм	SML, мм	MED, мм
h±0.5=5.0 мм (для толщины 5 мм)	L±0.5	18.0	19.0	20.5	21.5	22.5	24.0	25.0	26.2
	W±0.5	26.7	27.6	28.5	29.4	30.3	31.0	31.7	32.3
h±0.5=10.0 мм (для толщины 10 мм)	L±0.5	18.0	19.0	20.5	21.5	22.5	24.0	25.0	26.2
	W±0.5	30.3	31.3	32.1	33.1	34.1	35.1	35.9	37.2
h±0.5=15.0 мм (для толщины 15 мм)	L±0.5	18.0	19.0	20.5	21.5	22.5	24.0	25.0	26.2
	W±0.5	30.3	31.3	32.1	33.1	34.1	35.1	35.9	37.2

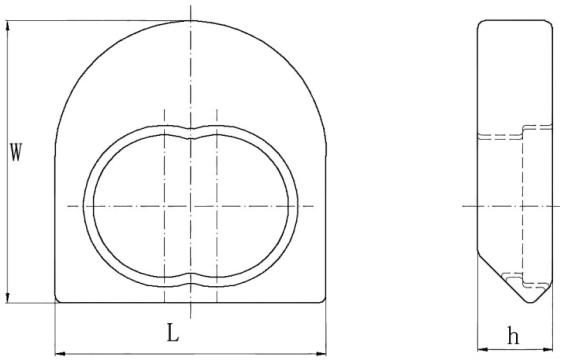

Рисунок 7.2.16 - Чертеж аугмента бедренного заднего универсального XB(F)Q III GC T (все размеры)

Таблица 7.2.15 – Технические характеристики аугмента бедренного заднего универсального XB(F)Q III GC T (все размеры)

Размер, обозначенный на чертеже		1#, мм	2#, мм	3#, мм	4#, мм	5#, мм	XSM, мм	SML, мм	MED, мм
h±0.5 =5.0 мм (для толщины 5 мм)	L±0.5	18.0	19.0	20.5	21.5	22.5	24.0	25.0	26.2
	W±0.5	18.8	20.3	19.8	21.3	22.9	23.8	24.0	25.3
h±0.5=10.0 мм (для толщины 10 мм)	L±0.5	18.0	19.0	20.5	21.5	22.5	24.0	25.0	26.2
	W±0.5	18.8	20.3	19.8	21.3	22.9	24.3	24.8	26.3

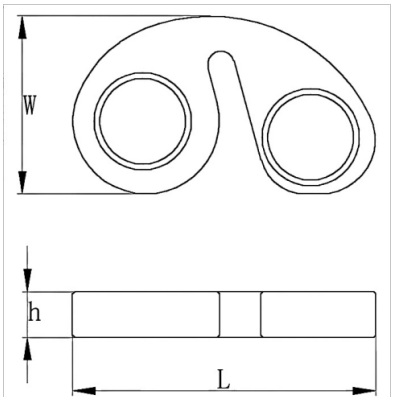

Рисунок 7.2.17 - Чертеж аугмента большеберцового XB(F)Q V JC(L/R) T левый/правый (все размеры)

Таблица 7.2.16 – Технические характеристики аугмента большеберцового XB(F)Q V JC(L/R) T левый/правый (все размеры)

Размер, обозначенный на чертеже		1# L/R, мм	2# L/R, мм	3# L/R, мм	4# L/R, мм	5# L/R, мм	XSM L/R, мм	SML L/R, мм
h±0.5=5.0 мм (для толщины 5 мм)	L±0.5	33.3	36.1	37.2	41.1	42.9	45.7	48.7
	W±0.5	19.6	20.6	22.6	24.6	26.6	28.6	30.6
h±0.5=10.0 мм (для толщины 10 мм)	L±0.5	33.3	36.1	37.2	41.1	42.9	45.7	48.7
	W±0.5	19.6	20.6	22.6	24.6	26.6	28.6	30.6
h±0.5=15.0 мм (для толщины 15 мм)	L±0.5	33.3	36.1	37.2	41.1	42.9	45.7	48.7
	W±0.5	19.6	20.6	22.6	24.6	26.6	28.6	30.6

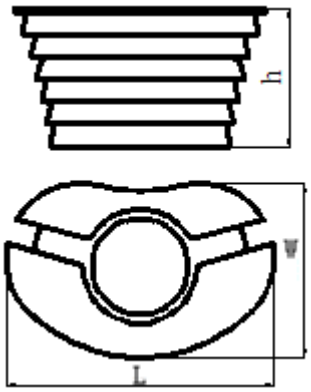

Рисунок 7.2.18 - Чертеж конуса большеберцового XB(F)Q VII JC T (все размеры)

Таблица 7.2.17 – Технические характеристики конуса большеберцового XB(F)Q VII JC T (все размеры)

Размер, обозначенный на чертеже	1#, мм	2#, мм	3#, мм	4#, мм
h±1	22.0	22.0	22.0	22.0
L±1	42.0	47.0	52.0	57.0
W±1	27.0	30.0	34.0	37.0

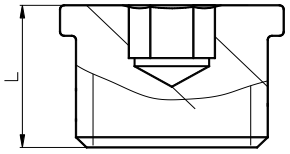

Рисунок 7.2.19 - Чертеж винта для аугмента и конуса

Таблица 7.2.18 – Технические характеристики винта для аугмента и конуса

Наименование размера	Размер, обозначенный на чертеже	Размер, мм
Длина	L±0.5	7.0
Диаметр	-	9.0±0.2

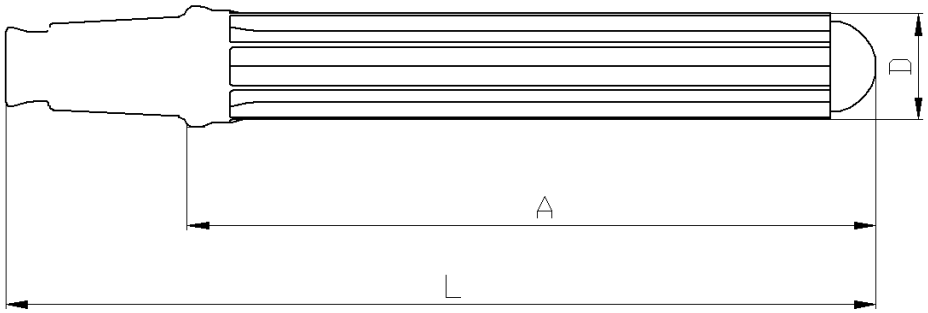

Рисунок 7.2.20 - Чертеж ножки прямой бесцементной фиксации XB(F)Q III GB(JB) T

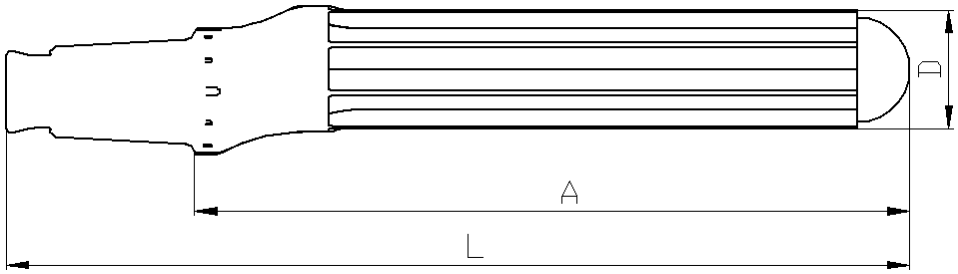

Рисунок 7.2.21 - Чертеж ножки изогнутой бесцементной фиксации XB(F)Q VI GB(JB) T

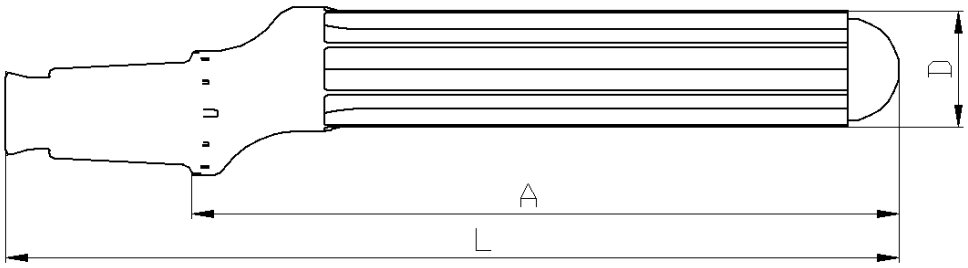

Рисунок 7.2.22 - Чертеж ножки изогнутой бесцементной фиксации XB(F)Q VII GB(JB) T

Таблица 7.2.19 – Технические характеристики ножки прямой бесцементной фиксации XB(F)Q III GB(JB) T (все размеры), ножки изогнутой бесцементной фиксации XB(F)Q VI GB(JB) T (все размеры), ножки изогнутой бесцементной фиксации XB(F)Q VII GB(JB) T (все размеры)

Модель	Размер, обозначенный на чертеже	Размер (D x A x L), мм		
XB(F)Q III GB(JB)	D±0.2	10.0, 11.0, 12.0, 13.0, 14.0, 16.0, 18.0		
	A±2	40.0	80.0	120.0
	L±2	61.0	101.0	141.0
XB(F)Q VI GB(JB)	D±0.2	10.0, 11.0, 12.0, 13.0, 14.0, 16.0, 18.0		
	A±2	80.0	120.0	160.0
	L±2	101.0	141.0	181.0
XB(F)Q VII GB(JB)	D±0.2	10.0, 11.0, 12.0, 13.0, 14.0, 16.0, 18.0		
	A±2	80.0	120.0	160.0
	L±2	101.0	141.0	181.0

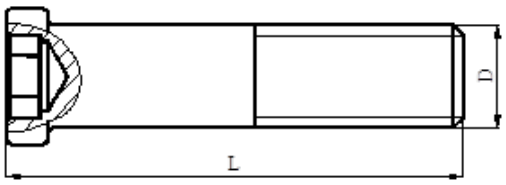

Рисунок 7.2.23 - Чертеж винта для ножки XB(F)Q II JB T

Таблица 7.2.20– Технические характеристики винта для ножки XB(F)Q II JB T

Наименование компонента	Модель	Размер, обозначенный на чертеже	Размер, мм	Размер, обозначенный на чертеже	Размер, мм	Размер (D x L)
Винт для ножки	XB(F)Q II JB T	D±0.3	5.0	L±0.5	22.0	5 x 22

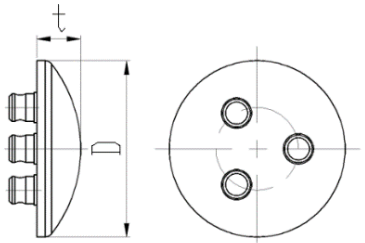

Рисунок 7.2.24 - Чертеж надколенника XFQ I BIS PE (все размеры)

Таблица 7.2.21– Технические характеристики надколенника XFQ I BIS PE (все размеры)

Размер, обозначенный на чертеже	D x t, мм
D±0.3	D:28, 30, 34
t±0.5	t: 8, 9

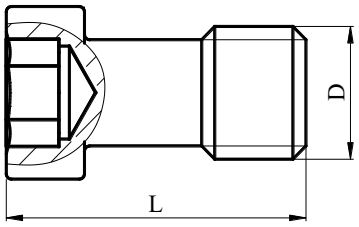

Рисунок 7.2.25 - Чертеж винта самонарезающегося для удлинения бедренной кости для бедренного компонента XFQ IV GK(R/L) C правый/левый (все размеры)

Таблица 7.2.22– Технические характеристики винта самонарезающегося для удлинения бедренной кости для бедренного компонента XFQ IV GK(R/L) C правый/левый (все размеры)

Наименование компонента	Размер, обозначенный на чертеже	Размер, мм	Размер, обозначенный на чертеже	Размер, мм	Размер (D x L)
Винт самонарезающийся для удлинения бедренной кости	D±0.3	5.0	L±0.5	11.5	5 x 11.5

Таблица 7.2.23 – Масса изделия

Наименование компонента набора	**Номер по каталогу**	**Масса, г**
Компонент бедренный	XFQ II GK(R) C 1#	184.15±20
	XFQ II GK(L) C 1#	184.15±20
	XFQ II GK(R) C 2#	197.1±20
	XFQ II GK(L) C 2#	197.1±20
	XFQ II GK(R) C 3#	220±20
	XFQ II GK(L) C 3#	220±20
	XFQ II GK(R) C 4#	236.5±20
	XFQ II GK(L) C 4#	236.5±20
	XFQ II GK(R) C 5#	249.2±20
	XFQ II GK(L) C 5#	249.2±20
	XFQ II GK(R) C 6#	286.5±20
	XFQ II GK(L) C 6#	286.5±20
	XFQ II GK(R) C 7#	315.5±20
	XFQ II GK(L) C 7#	315.5±20
	XFQ II GK(R) C 8#	327±20
	XFQ II GK(L) C 8#	327±20
	XFQ II GK(R) C 9#	354.25±20
	XFQ II GK(L) C 9#	354.25±20
Вкладыш большеберцовый	XFQ I PD PE 1# 10мм	15±10
	XFQ I PD PE 1# 12мм	17.5±10
	XFQ I PD PE 1# 14мм	21±10
	XFQ I PD PE 1# 16мм	24.65±10

		XFQ I PD PE 2# 10мм	17.35±10
		XFQ I PD PE 2# 12мм	21±10
		XFQ I PD PE 2# 14мм	25±10
		XFQ I PD PE 2# 16мм	28.75±10
		XFQ I PD PE 4# 10мм	21.9±10
		XFQ I PD PE 4# 12мм	26.5±10
		XFQ I PD PE 4# 14мм	31.5±10
		XFQ I PD PE 4# 16мм	36±10
		XFQ I PD PE 6# 10мм	27±10
		XFQ I PD PE 6# 12мм	33.5±10
		XFQ I PD PE 6# 14мм	39.5±10
		XFQ I PD PE 6# 16мм	45±10
Компонент большеберцовый	Компонент	XB(F)Q I JP C 1#	92.05±15
	Заглушка компонента		2.12±0.5
	Компонент	XB(F)Q I JP C 2#	99.5±15
	Заглушка компонента		2.12±0.5
	Компонент	XB(F)Q I JP C 3#	106.5±15
	Заглушка компонента		2.12±0.5
	Компонент	XB(F)Q I JP C 4#	115.85±15
	Заглушка компонента		2.12±0.5
	Компонент	XB(F)Q I JP C 5#	121.6±15
	Заглушка компонента		2.12±0.5
	Компонент	XB(F)Q I JP C 6#	132.5±15
	Заглушка компонента		2.12±0.5
	Компонент	XB(F)Q I JP C 7#	136±15
	Заглушка компонента		2.12±0.5

7.3 Функциональные характеристики

Поверхность	На поверхности металлического компонента коленного эндопротеза не должно быть окиси, следов от ножа, мелких зазубрин, царапин, трещин, углублений, кромок, заусенцев и других дефектов, а также вставок, отложений после окончательной обработки и других загрязнений; Поверхность коленного эндопротеза, изготовленного из СВМПЭ, не должна иметь дефектов, таких как загрязнение частицами, пятнистое химическое обесцвечивание, следы от ножа, небольшие зазоры, обломки, углубления и трещины; Поверхность металлического компонента коленного эндопротеза не должна иметь прерывистых дефектов.
Параметры шероховатости	Величина шероховатости Ra суставной поверхности (суставной поверхности мыщелка бедра, вращающейся поверхности плато большеберцовой кости) всего металлического компонента бедренной кости коленного эндопротеза не должна превышать 0,1 мкм; Величина Ra суставной поверхности тотального коленного эндопротеза вкладыша из СВМПЭ большеберцовой кости (вогнутая суставная поверхность и поверхность вращающейся платформы) и

	надколенника не должна превышать 2 мкм; Несуставные поверхности металлических компонентов коленного сустава, которые, как ожидается, будут соприкасаться с тканями (мыщелок бедренной кости, наружный край компонента большеберцовой кости), должны быть гладкими и не вызывать ссадин, а шероховатость поверхности Ra не должна превышать 1,5 мкм.
Ожидаемое максимальное воздействие нагрузки (силы и моменты сил), передаваемое на кости, к которым планируется присоединять имплантат для протезирования сустава	2600 Н
Угловое вращение в соответствии с ISO 7207-1	Предельные углы внутреннего и внешнего поворота составляют 16°~ 27°; предельные углы внутреннего и внешнего наклона - 0,4°~7°
Угол сгибания/разгибания в соответствии с ISO 14243-1, ISO 14243-3	Угол сгибания/разгибания между бедренным и большеберцовым компонентами составляет ≥ 135°

8. Маркировка и упаковка

Маркировка имплантатов

Компонент бедренный (все размеры и модели)

Маркировка компонента бедренного содержит следующую информацию:

JUST	Логотип компании
C	Материал – Сплав кобальт-хром-молибден
L	Левый
6#	Размер
II	Тип
20070270021	Lot+внутренний код партии
6L	Размер

Вкладыш большеберцовый (все размеры и модели)

Маркировка вкладыша большеберцового содержит следующую информацию:

PE	Материал – Сверхвысокомолекулярный полиэтилен (СВМПЭ)
1#	Размер
10mm	Толщина 10 мм

Компонент большеберцовый (все размеры и модели)

Маркировка компонента большеберцового содержит следующую информацию:

JUST	Логотип компании
C	Материал – Сплав кобальт-хром-молибден
7#	Размер
I	Тип
DA102640002	Lot+внутренний код партии

66	Номер рентгеновской контрольной пленки

Ножка прямая (все размеры и модели)

Маркировка ножки прямой содержит следующую информацию:

JUST	Логотип компании
T	Материал – Титановый сплав
13x80-0	Размер
III	Тип
GC103630023	Lot+внутренний код партии

Ножка изогнутая (все размеры и модели)

Маркировка ножки изогнутой содержит следующую информацию:

JUST	Логотип компании
T	Материал – Титановый сплав
12x160-2.5	Размер
VI	Тип
CH105560030	Lot+внутренний код партии
3-6-9-12	Ротация

Аугмент большеберцовый (все размеры и модели)

Маркировка аугмента большеберцового содержит следующую информацию:

JUST	Логотип компании
T	Материал – Титановый сплав
1#5mm	Размер
L	Левый
V	Тип
GC100860016	Lot+внутренний код партии

Аугмент бедренный дистальный (все размеры и модели)

Маркировка аугмента бедренного дистального содержит следующую информацию:

JUST	Логотип компании
T	Материал – Титановый сплав
5#15mm	Размер
L	Левый
I	Тип
EB110350016	Lot+внутренний код партии

Аугмент бедренный задний универсальный (все размеры и модели)

Маркировка аугмента бедренного заднего универсального содержит следующую информацию:

JUST	Логотип компании
T	Материал – Титановый сплав
5#10mm	Размер
III	Тип
EA100120048	Lot+внутренний код партии

Конус большеберцовый (все размеры и модели)

Маркировка конуса большеберцового содержит следующую информацию:

JUST	Логотип компании
T	Материал – Титановый сплав
VII	Модель
4#20mm	Размер
GC116130011	Lot+внутренний код партии

Штифт фиксирующий

Маркировка штифта фиксирующего содержит следующую информацию:

T	Материал – Титановый сплав

Надколенник (все размеры и модели)

Не содержит маркировку.

Винт для ножки

Маркировка винта для ножки содержит следующую информацию:

T	Материал – Титановый сплав

Маркировка индвидуальной и потребительской упаковок

На каждую индивидуальную упаковку наносится оригинальная маркировка.

Маркировка индивидуальной упаковки содержит следующую информацию:

	Наименование компонента набора
	Материал
	Логотип компании производителя
	Код партии стерилизации
	Номер инспектора
	Дата проверки
	Информацию об изготовителе
	Код партии
	Номер по каталогу
	Серийный номер
	Использовать до
	Дата изготовления
	Осторожно!
	Запрет на повторное применение
	Не стерилизовать повторно

	Количество изделий в упаковке
QTY 1	Стерилизация радиацией
	Штрих-код

На каждую потребительскую упаковку наносится оригинальная маркировка и русскоязычный стикер.

Маркировка потребительской упаковки содержит следующую информацию:

	Наименование изделия
	Наименование модели набора
	Наименование компонента
	Материал
	Код партии стерилизации
	Сведений о совместимом компоненте (применимо только для компонента большеберцового и вкладыша большеберцового)
	Сведения об использовании компонента с костным цементом, без него или нет обозначения
	Примечание
	Информацию об изготовителе
	Код партии
	Номер по каталогу
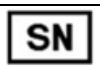	Серийный номер
	Использовать до
	Дата изготовления
	Осторожно!
	Не стерилизовать повторно
	Запрет на повторное применение
QTY 1	Количество изделий в упаковке
	Стерилизация радиацией
	Штрих-код
	Сведений о пирогенности

	Информацию об уполномоченном представителе производителя на территории РФ
	ЕРУЛ №

Маркировка транспортной упаковки

На транспортную упаковку наносится стикер.

Маркировка транспортной упаковки содержит следующую информацию:

	Наименование изделия
	Наименование модели набора
	Информацию об изготовителе
LOT	Код партии
	Количество изделий в упаковке
	Информацию об уполномоченном представителе производителя на территории РФ
	ЕРУЛ №

Комплект поставки изделия

Набор эндопротеза коленного сустава модели SKII PS включает:
- компонент бедренный один из модели - 1 шт.;
- вкладыш большеберцовый один из модели - 1 шт.;
- компонент большеберцовый один из модели - 1 шт.;
- надколенник один из модели - 1 шт. (при необходимости);
- ножка прямая бесцементной фиксации одна из модели - 1 шт. (при необходимости);
- ножка изогнутая бесцементной фиксации одна из модели - 1 шт. (при необходимости);
- аугмент большеберцовый один из модели - 1 шт. (при необходимости);
- конус большеберцовый один из модели - 1 шт. (при необходимости);
- штифт фиксирующий – от 1 до 2 шт. (при необходимости);
- винт для ножки - 1 шт. (при необходимости);
- инструкция по применению для каждой модели - 1 шт.

Набор эндопротеза коленного сустава модели SKII CR включает:
- компонент бедренный один из модели - 1 шт.;
- вкладыш большеберцовый один из модели - 1 шт.;
- компонент большеберцовый один из модели - 1 шт.;
- надколенник один из модели - 1 шт. (при необходимости);
- инструкция по применению для каждой модели - 1 шт.

Набор эндопротеза коленного сустава модели RSK включает:
- компонент бедренный один из модели - 1 шт.;
- вкладыш большеберцовый один из модели - 1 шт.;
- компонент большеберцовый один из модели - 1 шт.;
- надколенник один из модели - 1 шт. (при необходимости);
- ножка прямая бесцементной фиксации одна из модели - от 1 до 2 шт. (при необходимости);
- ножка изогнутая бесцементной фиксации одна из модели - от 1 до 2 шт. (при необходимости);
- аугмент большеберцовый один из модели - 1 шт. (при необходимости);
- аугмент бедренный дистальный один из модели - 1 шт. (при необходимости);

- аугмент бедренный задний универсальный один из модели – от 1 до 2 шт. (при необходимости);
- конус большеберцовый один из модели - 1 шт. (при необходимости);
- инструкция по применению для каждой модели - 1 шт.

9. Соответствие стандартам Российской Федерации

ГОСТ ISO 10993-1-2021 «Изделия медицинские. Оценка биологического действия медицинских изделий. Часть 1. Оценка и исследования в процессе менеджмента риска»
ГОСТ Р ИСО 10993-2-2025 «Изделия медицинские. Оценка биологического действия медицинских изделий. Часть 2. Требования к обращению с животными»
ГОСТ ISO 10993-3-2018 «Изделия медицинские. Оценка биологического действия медицинских изделий. Часть 3. Исследования генотоксичности, канцерогенности и токсического действия на репродуктивную функцию»
ГОСТ ISO/TR 10993-33-2018 «Изделия медицинские. Оценка биологического действия медицинских изделий. Часть 33. Руководство по испытаниям на генотоксичность. Дополнение к ISO 10993-3»
ГОСТ ISO 10993-5-2023 «Изделия медицинские. Оценка биологического действия медицинских изделий. Часть 5. Исследования на цитотоксичность методами in vitro».
ГОСТ ISO 10993-6-2021 «Изделия медицинские. Оценка биологического действия медицинских изделий. Часть 6. Исследования местного действия после имплантации»
ГОСТ ISO 10993-10-2023 «Изделия медицинские. Оценка биологического действия медицинских изделий. Часть 10. Исследования сенсибилизирующего действия»
ГОСТ ISO 10993-11-2021 «Изделия медицинские. Оценка биологического действия медицинских изделий. Часть 11. Исследования общетоксического действия»
ГОСТ ISO 10993-12-2023 «Изделия медицинские. Оценка биологического действия медицинских изделий. Часть 12. Отбор и подготовка образцов для проведения исследований»
ГОСТ ISO 10993-23-2023 «Изделия медицинские. Оценка биологического действия медицинских изделий. Часть 23. Исследования раздражающего действия»
ГОСТ Р 52770-2023 «Изделия медицинские. Система оценки биологического действия. Общие требования безопасности»
ГОСТ 31214-2016 «Изделия медицинские. Требования к образцам и документации, представляемым на токсикологические, санитарно-химические исследования, испытания на стерильность и пирогенность»
ГОСТ 31209–2003 «Контейнеры для крови и ее компонентов. Требования химической и биологической безопасности и методы испытаний».
ГОСТ 31870-2012 «Вода питьевая. Определение содержания элементов методами атомной спектрометрии»
ГОСТ Р 55227-2012 «Вода. Методы определения содержания формальдегида»
МУК 4.1.3166–14 «Газохроматографическое определение гексана, гептана, ацетальдегида, ацетона, метилацетата, этилацетата, метанола, изопропанола, акрилонитрила, н-пропанола, н-пропилацетата, бутилацетата, изобутанола, н-бутанола, бензола, толуола, этилбензола, м-, о- и п-ксилолов, изопропилбензола, стирола, альфа-метилстирола в воде и водных вытяжках из материалов различного состава».
МР 1503-76 «Методические рекомендации по определению гексаметилендиамина в воде при санитарно-химических исследованиях полимерных материалов, применяемых в пищевой и текстильной промышленности»
ОФС 1.2.4.0005.15 «Пирогенность»
ОФС.1.2.4.0003.15. Стерильность.
ГОСТ Р ИСО 14630-2017 «Имплантаты хирургические неактивные. Общие требования»;
ГОСТ Р ИСО 21534-2013 «Имплантаты хирургические неактивные. Имплантаты для замены суставов. Частные требования.»

ГОСТ Р ИСО 21536-2022 «Имплантаты хирургические неактивные. Имплантаты для замены суставов. Специальные требования к имплантатам для замены коленного сустава.»;
ГОСТ Р ИСО 7207-2-2020 Имплантаты для хирургии. Компоненты частичных и тотальных эндопротезов коленного сустава. Часть 2 Суставные поверхности, изготовленные из металлических, керамических и полимерных материалов.
ГОСТ Р ИСО 15223-1-2023 ≪Изделия медицинские. Символы, применяемые для передачи информации, предоставляемой изготовителем. Часть 1. Основные требования≫.
ГОСТ ISO 11607-1-2018 ≪Упаковка для медицинских изделий, подлежащих финишной стерилизации. Часть 1. Требования к материалам, барьерным системам для стерилизации и упаковочным системам≫;
ГОСТ Р МЭК 62366-1-2023 «Изделия медицинские. Часть 1. Проектирование медицинских изделий с учётом эксплуатационной пригодности».

10. Транспортирование, хранение и эксплуатация

Изделия транспортируются всеми видами транспорта в крытых транспортных средствах в соответствии с правилами перевозки грузов, действующими на данном виде транспорта в соответствии с условиями:
Условия транспортирования: температура воздуха от -18°С до +40°С при относительной влажности не более 80% (неконденсирующаяся). Следует избегать ударов и контакта с острыми предметами.
Условия хранения: температура воздуха от +10°С до +30°С при относительной влажности не более 80% (неконденсирующаяся). Хранить изделие в упаковке предприятия-изготовителя в сухом, хорошо проветриваемом чистом месте, вдали от источников тепла и прямых солнечных лучей, при контролируемой температуре, без наличия коррозионных газов. Следует избегать ударов и контакта с острыми предметами. Срок хранения указан на этикетке каждого изделия.
Условия эксплуатации: Изделие следует использовать при температуре от +32°С до 42°С при относительной влажности 100%.

11. Сведения о стерильности изделия

Изделие поставляется стерильным. Параметры стерилизации: радиационный метод стерилизации в соответствии с требованиями ISO 11137 (^{60}Co). Изделие апирогенно.
Повторная стерилизация изделия запрещена. Повторное применение запрещено.
Использовать до даты «Использовать до», указанной на упаковке.

12. Деимплантация

В случае признаков необходимости извлечения/замены компонента эндопротеза коленного сустава необходимо руководствоваться общими принципами ревизионного эндопротезирования и инструментами для удаления компонента/компонентов с помощью специальных инструментов, производства Just Medical Devices (Tianjin) Co., Ltd. («Джаст Медикал Девайсез (Тяньцзинь) Ко., Лтд.»), Китай, зарегистрированных на территории РФ.

13. Сведения об утилизации

Утилизацию изделия проводить в соответствии с СанПиН 2.1.3684-21 для отходов класса Б (эпидемиологически опасные отходы). После аппаратных способов обеззараживания с применением физических методов и изменения внешнего вида отходов, исключающего возможность их повторного применения, отходы классов Б могут накапливаться, временно храниться, транспортироваться, уничтожаться и захораниваться совместно с отходами класса

А. Упаковка обеззараженных медицинских отходов классов Б должна иметь маркировку, свидетельствующую о проведенном обеззараживании отходов. При неиспользовании изделия, повреждения индивидуальной упаковки и истечении срока хранения утилизацию проводить в соответствии с СанПиН 2.1.3684-21 для отходов класса А.

14. Гарантии

Это изделие спроектировано, изготовлено, испытано и упаковано в соответствии со всеми применимыми требованиями. Производитель гарантирует соответствие изделия требованиям всех нормативных и технических документов. Качество и безопасность изделий гарантируется в течение установленного срока годности в соответствии с условиями хранения/транспортировки. Не используйте изделие без маркировки или в случае повреждения маркировки/упаковки.
Гарантийный срок хранения – 5 лет, гарантийный срок сохранения стерильности – 5 лет.
Предполагаемый срок службы эндопротезов коленного сустава составляет от 8 до 10 лет и зависит от таких факторов, как вес, активность и качество костной ткани пациента.

Уполномоченный представитель производителя на территории РФ:
Общество с ограниченной ответственностью «Компания «БиВи».
ИНН: 7722385440
129085, г. Москва, вн. тер. г. муниципальный округ Останкинский, пр-кт Мира, д. 101 стр. 1, помещ. 1/1.
Тел. +7 (499) 281-67-68
Адрес электронной почты: info@beawire.com

Приложение 1. Ассортимент изделия

Набор эндопротеза коленного сустава тотального:

1. Набор эндопротеза коленного сустава тотального SKII PS модель 1, в составе:

- Компонент бедренный XFQ II GK(L) C левый, размер #1 – 1 шт.;
- Вкладыш большеберцовый XFQ I PD PE, размер #1, толщина: 10 мм – 1 шт.;
- Компонент большеберцовый XB(F)Q I JP C, размер #1 – 1 шт.;
- Ножка прямая бесцементной фиксации XB(F)Q III GB(JB) T, размер: 10 мм x 40 мм, 11 мм x 40 мм, 12 мм x 40 мм, 13 мм x 40 мм, 14 мм x 40 мм, 16 мм x 40 мм, 18 мм x 40 мм, 10 мм x 80 мм, 11 мм x 80 мм, 12 мм x 80 мм, 13 мм x 80 мм, 14 мм x 80 мм, 16 мм x 80 мм, 18 мм x 80 мм, 10 мм x 120 мм, 11 мм x 120 мм, 12 мм x 120 мм, 13 мм x 120 мм, 14 мм x 120 мм, 16 мм x 120 мм, 18 мм x 120 мм – 1 шт. (при необходимости);
- Ножка изогнутая бесцементной фиксации XB(F)Q VI GB(JB) T, размер: 10 мм x 80 мм, 11 мм x 80 мм, 12 мм x 80 мм, 13 мм x 80 мм, 14 мм x 80 мм, 16 мм x 80 мм, 18 мм x 80 мм, 10 мм x 120 мм, 11 мм x 120 мм, 12 мм x 120 мм, 13 мм x 120 мм, 14 мм x 120 мм, 16 мм x 120 мм, 18 мм x 120 мм, 10 мм x 160 мм, 11 мм x 160 мм, 12 мм x 160 мм, 13 мм x 160 мм, 14 мм x 160 мм, 16 мм x 160 мм, 18 мм x 160 мм – 1 шт. (при необходимости);
- Ножка изогнутая бесцементной фиксации XB(F)Q VII GB(JB) T, размер: 10 мм x 80 мм, 11 мм x 80 мм, 12 мм x 80 мм, 13 мм x 80 мм, 14 мм x 80 мм, 16 мм x 80 мм, 18 мм x 80 мм, 10 мм x 120 мм, 11 мм x 120 мм, 12 мм x 120 мм, 13 мм x 120 мм, 14 мм x 120 мм, 16 мм x 120 мм, 18 мм x 120 мм, 10 мм x 160 мм, 11 мм x 160 мм, 12 мм x 160 мм, 13 мм x 160 мм, 14 мм x 160 мм, 16 мм x 160 мм, 18 мм x 160 мм – 1 шт. (при необходимости);
- Аугмент большеберцовый XB(F)Q V JC(L) T левый, размер #1, толщина: 5 мм, 10 мм, 15 мм – 1 шт. (при необходимости);
- Аугмент большеберцовый XB(F)Q V JC(R) T правый, размер #1, толщина: 5 мм, 10 мм, 15 мм – 1 шт. (при необходимости);
- Конус большеберцовый XB(F)Q VII JC T размер: #1, #2, #3, #4, толщина: 20 мм – 1 шт. (при необходимости);
- Штифт фиксирующий XB(F)Q V GC T, размер 1# – от 1 до 2 шт. (при необходимости);
- Надколенник XFQ I BIS PE, размер: 28 мм x 8 мм, 30 мм x 9 мм, 34 мм x 9 мм – 1 шт. (при необходимости);
- Винт для ножки XB(F)Q II JB T – 1 шт. (при необходимости);
- Инструкция по применению – 1 шт.;

2. Набор эндопротеза коленного сустава тотального SKII PS модель 2, в составе:

- Компонент бедренный XFQ II GK(R) C правый, размер #1 – 1 шт.;
- Вкладыш большеберцовый XFQ I PD PE, размер #1, толщина: 10 мм – 1 шт.;
- Компонент большеберцовый XB(F)Q I JP C, размер #1 – 1 шт.;
- Ножка прямая бесцементной фиксации XB(F)Q III GB(JB) T, размер: 10 мм x 40 мм, 11 мм x 40 мм, 12 мм x 40 мм, 13 мм x 40 мм, 14 мм x 40 мм, 16 мм x 40 мм, 18 мм x 40 мм, 10 мм x 80 мм, 11 мм x 80 мм, 12 мм x 80 мм, 13 мм x 80 мм, 14 мм x 80 мм, 16 мм x 80 мм, 18 мм x 80 мм, 10 мм x 120 мм, 11 мм x 120 мм, 12 мм x 120 мм, 13 мм x 120 мм, 14 мм x 120 мм, 16 мм x 120 мм, 18 мм x 120 мм – 1 шт. (при необходимости);
- Ножка изогнутая бесцементной фиксации XB(F)Q VI GB(JB) T, размер: 10 мм x 80 мм, 11 мм x 80 мм, 12 мм x 80 мм, 13 мм x 80 мм, 14 мм x 80 мм, 16 мм x 80 мм, 18 мм x 80 мм, 10 мм x 120 мм, 11 мм x 120 мм, 12 мм x 120 мм, 13 мм x 120 мм, 14 мм x 120 мм, 16 мм x 120 мм, 18 мм x 120 мм, 10 мм x 160 мм, 11 мм x 160 мм, 12 мм x 160 мм, 13 мм x 160 мм, 14 мм x 160 мм, 16 мм x 160 мм, 18 мм x 160 мм – 1 шт. (при необходимости);
- Ножка изогнутая бесцементной фиксации XB(F)Q VII GB(JB) T, размер: 10 мм x 80 мм, 11 мм x 80 мм, 12 мм x 80 мм, 13 мм x 80 мм, 14 мм x 80 мм, 16 мм x 80 мм, 18 мм x 80 мм, 10 мм x 120 мм, 11 мм x 120 мм, 12 мм x 120 мм, 13 мм x 120 мм, 14 мм x 120 мм, 16 мм x 120 мм, 18 мм x 120 мм, 10 мм x 160 мм, 11 мм x 160 мм, 12 мм x 160 мм, 13 мм x 160 мм, 14 мм x 160 мм, 16 мм x 160 мм, 18 мм x 160 мм – 1 шт. (при необходимости);
- Аугмент большеберцовый XB(F)Q V JC(L) T левый, размер #1, толщина: 5 мм, 10 мм, 15 мм – 1 шт. (при необходимости);
- Аугмент большеберцовый XB(F)Q V JC(R) T правый, размер #1, толщина: 5 мм, 10 мм, 15 мм – 1 шт. (при необходимости);
- Конус большеберцовый XB(F)Q VII JC T размер: #1, #2, #3, #4, толщина: 20 мм – 1 шт. (при необходимости);
- Штифт фиксирующий XB(F)Q V GC T, размер 1# – от 1 до 2 шт. (при необходимости);
- Надколенник XFQ I BIS PE, размер: 28 мм x 8 мм, 30 мм x 9 мм, 34 мм x 9 мм – 1 шт. (при необходимости);
- Винт для ножки XB(F)Q II JB T – 1 шт. (при необходимости);
- Инструкция по применению – 1 шт.;

3. Набор эндопротеза коленного сустава тотального SKII PS модель 3, в составе:

- Компонент бедренный XFQ II GK(L) C левый, размер #1 – 1 шт.;
- Вкладыш большеберцовый XFQ I PD PE, размер #1, толщина: 12 мм – 1 шт.;
- Компонент большеберцовый XB(F)Q I JP C, размер #1 – 1 шт.;
- Ножка прямая бесцементной фиксации XB(F)Q III GB(JB) T, размер: 10 мм х 40 мм, 11 мм х 40 мм, 12 мм х 40 мм, 13 мм х 40 мм, 14 мм х 40 мм, 16 мм х 40 мм, 18 мм х 40 мм, 10 мм х 80 мм, 11 мм х 80 мм, 12 мм х 80 мм, 13 мм х 80 мм, 14 мм х 80 мм, 16 мм х 80 мм, 18 мм х 80 мм, 10 мм х 120 мм, 11 мм х 120 мм, 12 мм х 120 мм, 13 мм х 120 мм, 14 мм х 120 мм, 16 мм х 120 мм, 18 мм х 120 мм – 1 шт. (при необходимости);
- Ножка изогнутая бесцементной фиксации XB(F)Q VI GB(JB) T, размер: 10 мм х 80 мм, 11 мм х 80 мм, 12 мм х 80 мм, 13 мм х 80 мм, 14 мм х 80 мм, 16 мм х 80 мм, 18 мм х 80 мм, 10 мм х 120 мм, 11 мм х 120 мм, 12 мм х 120 мм, 13 мм х 120 мм, 14 мм х 120 мм, 16 мм х 120 мм, 18 мм х 120 мм, 10 мм х 160 мм, 11 мм х 160 мм, 12 мм х 160 мм, 13 мм х 160 мм, 14 мм х 160 мм, 16 мм х 160 мм, 18 мм х 160 мм – 1 шт. (при необходимости);
- Ножка изогнутая бесцементной фиксации XB(F)Q VII GB(JB) T, размер: 10 мм х 80 мм, 11 мм х 80 мм, 12 мм х 80 мм, 13 мм х 80 мм, 14 мм х 80 мм, 16 мм х 80 мм, 18 мм х 80 мм, 10 мм х 120 мм, 11 мм х 120 мм, 12 мм х 120 мм, 13 мм х 120 мм, 14 мм х 120 мм, 16 мм х 120 мм, 18 мм х 120 мм, 10 мм х 160 мм, 11 мм х 160 мм, 12 мм х 160 мм, 13 мм х 160 мм, 14 мм х 160 мм, 16 мм х 160 мм, 18 мм х 160 мм – 1 шт. (при необходимости);
- Аугмент большеберцовый XB(F)Q V JC(L) T левый, размер #1, толщина: 5 мм, 10 мм, 15 мм – 1 шт. (при необходимости);
- Аугмент большеберцовый XB(F)Q V JC(R) T правый, размер #1, толщина: 5 мм, 10 мм, 15 мм – 1 шт. (при необходимости);
- Конус большеберцовый XB(F)Q VII JC T размер: #1, #2, #3, #4, толщина: 20 мм – 1 шт. (при необходимости);
- Штифт фиксирующий XB(F)Q V GC T, размер 1# – от 1 до 2 шт. (при необходимости);
- Надколенник XFQ I BIS PE, размер: 28 мм х 8 мм, 30 мм х 9 мм, 34 мм х 9 мм – 1 шт. (при необходимости);
- Винт для ножки XB(F)Q II JB T – 1 шт. (при необходимости);
- Инструкция по применению – 1 шт.;
4. Набор эндопротеза коленного сустава тотального SKII PS модель 4, в составе:
- Компонент бедренный XFQ II GK(R) C правый, размер #1 – 1 шт.;
- Вкладыш большеберцовый XFQ I PD PE, размер #1, толщина: 12 мм – 1 шт.;
- Компонент большеберцовый XB(F)Q I JP C, размер #1 – 1 шт.;
- Ножка прямая бесцементной фиксации XB(F)Q III GB(JB) T, размер: 10 мм х 40 мм, 11 мм х 40 мм, 12 мм х 40 мм, 13 мм х 40 мм, 14 мм х 40 мм, 16 мм х 40 мм, 18 мм х 40 мм, 10 мм х 80 мм, 11 мм х 80 мм, 12 мм х 80 мм, 13 мм х 80 мм, 14 мм х 80 мм, 16 мм х 80 мм, 18 мм х 80 мм, 10 мм х 120 мм, 11 мм х 120 мм, 12 мм х 120 мм, 13 мм х 120 мм, 14 мм х 120 мм, 16 мм х 120 мм, 18 мм х 120 мм – 1 шт. (при необходимости);
- Ножка изогнутая бесцементной фиксации XB(F)Q VI GB(JB) T, размер: 10 мм х 80 мм, 11 мм х 80 мм, 12 мм х 80 мм, 13 мм х 80 мм, 14 мм х 80 мм, 16 мм х 80 мм, 18 мм х 80 мм, 10 мм х 120 мм, 11 мм х 120 мм, 12 мм х 120 мм, 13 мм х 120 мм, 14 мм х 120 мм, 16 мм х 120 мм, 18 мм х 120 мм, 10 мм х 160 мм, 11 мм х 160 мм, 12 мм х 160 мм, 13 мм х 160 мм, 14 мм х 160 мм, 16 мм х 160 мм, 18 мм х 160 мм – 1 шт. (при необходимости);
- Ножка изогнутая бесцементной фиксации XB(F)Q VII GB(JB) T, размер: 10 мм х 80 мм, 11 мм х 80 мм, 12 мм х 80 мм, 13 мм х 80 мм, 14 мм х 80 мм, 16 мм х 80 мм, 18 мм х 80 мм, 10 мм х 120 мм, 11 мм х 120 мм, 12 мм х 120 мм, 13 мм х 120 мм, 14 мм х 120 мм, 16 мм х 120 мм, 18 мм х 120 мм, 10 мм х 160 мм, 11 мм х 160 мм, 12 мм х 160 мм, 13 мм х 160 мм, 14 мм х 160 мм, 16 мм х 160 мм, 18 мм х 160 мм – 1 шт. (при необходимости);
- Аугмент большеберцовый XB(F)Q V JC(L) T левый, размер #1, толщина: 5 мм, 10 мм, 15 мм – 1 шт. (при необходимости);
- Аугмент большеберцовый XB(F)Q V JC(R) T правый, размер #1, толщина: 5 мм, 10 мм, 15 мм – 1 шт. (при необходимости);
- Конус большеберцовый XB(F)Q VII JC T размер: #1, #2, #3, #4, толщина: 20 мм – 1 шт. (при необходимости);
- Штифт фиксирующий XB(F)Q V GC T, размер 1# – от 1 до 2 шт. (при необходимости);
- Надколенник XFQ I BIS PE, размер: 28 мм х 8 мм, 30 мм х 9 мм, 34 мм х 9 мм – 1 шт. (при необходимости);
- Винт для ножки XB(F)Q II JB T – 1 шт. (при необходимости);
- Инструкция по применению – 1 шт.;
5. Набор эндопротеза коленного сустава тотального SKII PS модель 5, в составе:
- Компонент бедренный XFQ II GK(L) C левый, размер #1 – 1 шт.;
- Вкладыш большеберцовый XFQ I PD PE, размер #1, толщина: 14 мм – 1 шт.;
- Компонент большеберцовый XB(F)Q I JP C, размер #1 – 1 шт.;

- Ножка прямая бесцементной фиксации XB(F)Q III GB(JB) T, размер: 10 мм х 40 мм, 11 мм х 40 мм, 12 мм х 40 мм, 13 мм х 40 мм, 14 мм х 40 мм, 16 мм х 40 мм, 18 мм х 40 мм, 10 мм х 80 мм, 11 мм х 80 мм, 12 мм х 80 мм, 13 мм х 80 мм, 14 мм х 80 мм, 16 мм х 80 мм, 18 мм х 80 мм, 10 мм х 120 мм, 11 мм х 120 мм, 12 мм х 120 мм, 13 мм х 120 мм, 14 мм х 120 мм, 16 мм х 120 мм, 18 мм х 120 мм – 1 шт. (при необходимости);
- Ножка изогнутая бесцементной фиксации XB(F)Q VI GB(JB) T, размер: 10 мм х 80 мм, 11 мм х 80 мм, 12 мм х 80 мм, 13 мм х 80 мм, 14 мм х 80 мм, 16 мм х 80 мм, 18 мм х 80 мм, 10 мм х 120 мм, 11 мм х 120 мм, 12 мм х 120 мм, 13 мм х 120 мм, 14 мм х 120 мм, 16 мм х 120 мм, 18 мм х 120 мм, 10 мм х 160 мм, 11 мм х 160 мм, 12 мм х 160 мм, 13 мм х 160 мм, 14 мм х 160 мм, 16 мм х 160 мм, 18 мм х 160 мм – 1 шт. (при необходимости);
- Ножка изогнутая бесцементной фиксации XB(F)Q VII GB(JB) T, размер: 10 мм х 80 мм, 11 мм х 80 мм, 12 мм х 80 мм, 13 мм х 80 мм, 14 мм х 80 мм, 16 мм х 80 мм, 18 мм х 80 мм, 10 мм х 120 мм, 11 мм х 120 мм, 12 мм х 120 мм, 13 мм х 120 мм, 14 мм х 120 мм, 16 мм х 120 мм, 18 мм х 120 мм, 10 мм х 160 мм, 11 мм х 160 мм, 12 мм х 160 мм, 13 мм х 160 мм, 14 мм х 160 мм, 16 мм х 160 мм, 18 мм х 160 мм – 1 шт. (при необходимости);
- Аугмент большеберцовый XB(F)Q V JC(L) T левый, размер #1, толщина: 5 мм, 10 мм, 15 мм – 1 шт. (при необходимости);
- Аугмент большеберцовый XB(F)Q V JC(R) T правый, размер #1, толщина: 5 мм, 10 мм, 15 мм – 1 шт. (при необходимости);
- Конус большеберцовый XB(F)Q VII JC T размер: #1, #2, #3, #4, толщина: 20 мм – 1 шт. (при необходимости);
- Штифт фиксирующий XB(F)Q V GC T, размер 1# – от 1 до 2 шт. (при необходимости);
- Надколенник XFQ I BIS PE, размер: 28 мм х 8 мм, 30 мм х 9 мм, 34 мм х 9 мм – 1 шт. (при необходимости);
- Винт для ножки XB(F)Q II JB T – 1 шт. (при необходимости);
- Инструкция по применению – 1 шт.;
6. Набор эндопротеза коленного сустава тотального SKII PS модель 6, в составе:
- Компонент бедренный XFQ II GK(R) C правый, размер #1 – 1 шт.;
- Вкладыш большеберцовый XFQ I PD PE, размер #1, толщина: 14 мм – 1 шт.;
- Компонент большеберцовый XB(F)Q I JP C, размер #1 – 1 шт.;
- Ножка прямая бесцементной фиксации XB(F)Q III GB(JB) T, размер: 10 мм х 40 мм, 11 мм х 40 мм, 12 мм х 40 мм, 13 мм х 40 мм, 14 мм х 40 мм, 16 мм х 40 мм, 18 мм х 40 мм, 10 мм х 80 мм, 11 мм х 80 мм, 12 мм х 80 мм, 13 мм х 80 мм, 14 мм х 80 мм, 16 мм х 80 мм, 18 мм х 80 мм, 10 мм х 120 мм, 11 мм х 120 мм, 12 мм х 120 мм, 13 мм х 120 мм, 14 мм х 120 мм, 16 мм х 120 мм, 18 мм х 120 мм – 1 шт. (при необходимости);
- Ножка изогнутая бесцементной фиксации XB(F)Q VI GB(JB) T, размер: 10 мм х 80 мм, 11 мм х 80 мм, 12 мм х 80 мм, 13 мм х 80 мм, 14 мм х 80 мм, 16 мм х 80 мм, 18 мм х 80 мм, 10 мм х 120 мм, 11 мм х 120 мм, 12 мм х 120 мм, 13 мм х 120 мм, 14 мм х 120 мм, 16 мм х 120 мм, 18 мм х 120 мм, 10 мм х 160 мм, 11 мм х 160 мм, 12 мм х 160 мм, 13 мм х 160 мм, 14 мм х 160 мм, 16 мм х 160 мм, 18 мм х 160 мм – 1 шт. (при необходимости);
- Ножка изогнутая бесцементной фиксации XB(F)Q VII GB(JB) T, размер: 10 мм х 80 мм, 11 мм х 80 мм, 12 мм х 80 мм, 13 мм х 80 мм, 14 мм х 80 мм, 16 мм х 80 мм, 18 мм х 80 мм, 10 мм х 120 мм, 11 мм х 120 мм, 12 мм х 120 мм, 13 мм х 120 мм, 14 мм х 120 мм, 16 мм х 120 мм, 18 мм х 120 мм, 10 мм х 160 мм, 11 мм х 160 мм, 12 мм х 160 мм, 13 мм х 160 мм, 14 мм х 160 мм, 16 мм х 160 мм, 18 мм х 160 мм – 1 шт. (при необходимости);
- Аугмент большеберцовый XB(F)Q V JC(L) T левый, размер #1, толщина: 5 мм, 10 мм, 15 мм – 1 шт. (при необходимости);
- Аугмент большеберцовый XB(F)Q V JC(R) T правый, размер #1, толщина: 5 мм, 10 мм, 15 мм – 1 шт. (при необходимости);
- Конус большеберцовый XB(F)Q VII JC T размер: #1, #2, #3, #4, толщина: 20 мм – 1 шт. (при необходимости);
- Штифт фиксирующий XB(F)Q V GC T, размер 1# – от 1 до 2 шт. (при необходимости);
- Надколенник XFQ I BIS PE, размер: 28 мм х 8 мм, 30 мм х 9 мм, 34 мм х 9 мм – 1 шт. (при необходимости);
- Винт для ножки XB(F)Q II JB T – 1 шт. (при необходимости);
- Инструкция по применению – 1 шт.;
7. Набор эндопротеза коленного сустава тотального SKII PS модель 7, в составе:
- Компонент бедренный XFQ II GK(L) C левый, размер #1 – 1 шт.;
- Вкладыш большеберцовый XFQ I PD PE, размер #1, толщина: 16 мм – 1 шт.;
- Компонент большеберцовый XB(F)Q I JP C, размер #1 – 1 шт.;
- Ножка прямая бесцементной фиксации XB(F)Q III GB(JB) T, размер: 10 мм х 40 мм, 11 мм х 40 мм, 12 мм х 40 мм, 13 мм х 40 мм, 14 мм х 40 мм, 16 мм х 40 мм, 18 мм х 40 мм, 10 мм х 80 мм, 11 мм х 80 мм, 12 мм х 80 мм,

13 мм х 80 мм, 14 мм х 80 мм, 16 мм х 80 мм, 18 мм х 80 мм, 10 мм х 120 мм, 11 мм х 120 мм, 12 мм х 120 мм, 13 мм х 120 мм, 14 мм х 120 мм, 16 мм х 120 мм, 18 мм х 120 мм – 1 шт. (при необходимости);
- Ножка изогнутая бесцементной фиксации XB(F)Q VI GB(JB) T, размер: 10 мм х 80 мм, 11 мм х 80 мм, 12 мм х 80 мм, 13 мм х 80 мм
, 14 мм х 80 мм, 16 мм х 80 мм, 18 мм х 80 мм, 10 мм х 120 мм, 11 мм х 120 мм, 12 мм х 120 мм, 13 мм х 120 мм, 14 мм х 120 мм, 16 мм х 120 мм, 18 мм х 120 мм, 10 мм х 160 мм, 11 мм х 160 мм, 12 мм х 160 мм, 13 мм х 160 мм, 14 мм х 160 мм, 16 мм х 160 мм, 18 мм х 160 мм – 1 шт. (при необходимости);
- Ножка изогнутая бесцементной фиксации XB(F)Q VII GB(JB) T, размер: 10 мм х 80 мм, 11 мм х 80 мм, 12 мм х 80 мм, 13 мм х 80 мм, 14 мм х 80 мм, 16 мм х 80 мм, 18 мм х 80 мм, 10 мм х 120 мм, 11 мм х 120 мм, 12 мм х 120 мм, 13 мм х 120 мм, 14 мм х 120 мм, 16 мм х 120 мм, 18 мм х 120 мм, 10 мм х 160 мм, 11 мм х 160 мм, 12 мм х 160 мм, 13 мм х 160 мм, 14 мм х 160 мм, 16 мм х 160 мм, 18 мм х 160 мм – 1 шт. (при необходимости);
- Аугмент большеберцовый XB(F)Q V JC(L) T левый, размер #1, толщина: 5 мм, 10 мм, 15 мм – 1 шт. (при необходимости);
- Аугмент большеберцовый XB(F)Q V JC(R) T правый, размер #1, толщина: 5 мм, 10 мм, 15 мм – 1 шт. (при необходимости);
- Конус большеберцовый XB(F)Q VII JC T размер: #1, #2, #3, #4, толщина: 20 мм – 1 шт. (при необходимости);
- Штифт фиксирующий XB(F)Q V GC T, размер 1# – от 1 до 2 шт. (при необходимости);
- Надколенник XFQ I BIS PE, размер: 28 мм х 8 мм, 30 мм х 9 мм, 34 мм х 9 мм – 1 шт. (при необходимости);
- Винт для ножки XB(F)Q II JB T – 1 шт. (при необходимости);
- Инструкция по применению – 1 шт.;
8. Набор эндопротеза коленного сустава тотального SKII PS модель 8, в составе:
- Компонент бедренный XFQ II GK(R) C правый, размер #1 – 1 шт.;
- Вкладыш большеберцовый XFQ I PD PE, размер #1, толщина: 16 мм – 1 шт.;
- Компонент большеберцовый XB(F)Q I JP C, размер #1 – 1 шт.;
- Ножка прямая бесцементной фиксации XB(F)Q III GB(JB) T, размер: 10 мм х 40 мм, 11 мм х 40 мм, 12 мм х 40 мм, 13 мм х 40 мм, 14 мм х 40 мм, 16 мм х 40 мм, 18 мм х 40 мм, 10 мм х 80 мм, 11 мм х 80 мм, 12 мм х 80 мм, 13 мм х 80 мм, 14 мм х 80 мм, 16 мм х 80 мм, 18 мм х 80 мм, 10 мм х 120 мм, 11 мм х 120 мм, 12 мм х 120 мм, 13 мм х 120 мм, 14 мм х 120 мм, 16 мм х 120 мм, 18 мм х 120 мм – 1 шт. (при необходимости);
- Ножка изогнутая бесцементной фиксации XB(F)Q VI GB(JB) T, размер: 10 мм х 80 мм, 11 мм х 80 мм, 12 мм х 80 мм, 13 мм х 80 мм, 14 мм х 80 мм, 16 мм х 80 мм, 18 мм х 80 мм, 10 мм х 120 мм, 11 мм х 120 мм, 12 мм х 120 мм, 13 мм х 120 мм, 14 мм х 120 мм, 16 мм х 120 мм, 18 мм х 120 мм, 10 мм х 160 мм, 11 мм х 160 мм, 12 мм х 160 мм, 13 мм х 160 мм, 14 мм х 160 мм, 16 мм х 160 мм, 18 мм х 160 мм – 1 шт. (при необходимости);
- Ножка изогнутая бесцементной фиксации XB(F)Q VII GB(JB) T, размер: 10 мм х 80 мм, 11 мм х 80 мм, 12 мм х 80 мм, 13 мм х 80 мм, 14 мм х 80 мм, 16 мм х 80 мм, 18 мм х 80 мм, 10 мм х 120 мм, 11 мм х 120 мм, 12 мм х 120 мм, 13 мм х 120 мм, 14 мм х 120 мм, 16 мм х 120 мм, 18 мм х 120 мм, 10 мм х 160 мм, 11 мм х 160 мм, 12 мм х 160 мм, 13 мм х 160 мм, 14 мм х 160 мм, 16 мм х 160 мм, 18 мм х 160 мм – 1 шт. (при необходимости);
- Аугмент большеберцовый XB(F)Q V JC(L) T левый, размер #1, толщина: 5 мм, 10 мм, 15 мм – 1 шт. (при необходимости);
- Аугмент большеберцовый XB(F)Q V JC(R) T правый, размер #1, толщина: 5 мм, 10 мм, 15 мм – 1 шт. (при необходимости);
- Конус большеберцовый XB(F)Q VII JC T размер: #1, #2, #3, #4, толщина: 20 мм – 1 шт. (при необходимости);
- Штифт фиксирующий XB(F)Q V GC T, размер 1# – от 1 до 2 шт. (при необходимости);
- Надколенник XFQ I BIS PE, размер: 28 мм х 8 мм, 30 мм х 9 мм, 34 мм х 9 мм – 1 шт. (при необходимости);
- Винт для ножки XB(F)Q II JB T – 1 шт. (при необходимости);
- Инструкция по применению – 1 шт.;
9. Набор эндопротеза коленного сустава тотального SKII PS модель 9, в составе:
- Компонент бедренный XFQ II GK(L) C левый, размер #1 – 1 шт.;
- Вкладыш большеберцовый XFQ I PD PE, размер #2, толщина: 10 мм – 1 шт.;
- Компонент большеберцовый XB(F)Q I JP C, размер #2 – 1 шт.;
- Ножка прямая бесцементной фиксации XB(F)Q III GB(JB) T, размер: 10 мм х 40 мм, 11 мм х 40 мм, 12 мм х 40 мм, 13 мм х 40 мм, 14 мм х 40 мм, 16 мм х 40 мм, 18 мм х 40 мм, 10 мм х 80 мм, 11 мм х 80 мм, 12 мм х 80 мм, 13 мм х 80 мм, 14 мм х 80 мм, 16 мм х 80 мм, 18 мм х 80 мм, 10 мм х 120 мм, 11 мм х 120 мм, 12 мм х 120 мм, 13 мм х 120 мм, 14 мм х 120 мм, 16 мм х 120 мм, 18 мм х 120 мм – 1 шт. (при необходимости);

- Ножка изогнутая бесцементной фиксации XB(F)Q VI GB(JB) T, размер: 10 мм x 80 мм, 11 мм x 80 мм, 12 мм x 80 мм, 13 мм x 80 мм, 14 мм x 80 мм, 16 мм x 80 мм, 18 мм x 80 мм, 10 мм x 120 мм, 11 мм x 120 мм, 12 мм x 120 мм, 13 мм x 120 мм, 14 мм x 120 мм, 16 мм x 120 мм, 18 мм x 120 мм, 10 мм x 160 мм, 11 мм x 160 мм, 12 мм x 160 мм, 13 мм x 160 мм, 14 мм x 160 мм, 16 мм x 160 мм, 18 мм x 160 мм – 1 шт. (при необходимости);
- Ножка изогнутая бесцементной фиксации XB(F)Q VII GB(JB) T, размер: 10 мм x 80 мм, 11 мм x 80 мм, 12 мм x 80 мм, 13 мм x 80 мм, 14 мм x 80 мм, 16 мм x 80 мм, 18 мм x 80 мм, 10 мм x 120 мм, 11 мм x 120 мм, 12 мм x 120 мм, 13 мм x 120 мм, 14 мм x 120 мм, 16 мм x 120 мм, 18 мм x 120 мм, 10 мм x 160 мм, 11 мм x 160 мм, 12 мм x 160 мм, 13 мм x 160 мм, 14 мм x 160 мм, 16 мм x 160 мм, 18 мм x 160 мм – 1 шт. (при необходимости);
- Аугмент большеберцовый XB(F)Q V JC(L) T левый, размер #2, толщина: 5 мм, 10 мм, 15 мм – 1 шт. (при необходимости);
- Аугмент большеберцовый XB(F)Q V JC(R) T правый, размер #2, толщина: 5 мм, 10 мм, 15 мм – 1 шт. (при необходимости);
- Конус большеберцовый XB(F)Q VII JC T размер: #1, #2, #3, #4, толщина: 20 мм – 1 шт. (при необходимости);
- Штифт фиксирующий XB(F)Q V GC T, размер 1# – от 1 до 2 шт. (при необходимости);
- Надколенник XFQ I BIS PE, размер: 28 мм x 8 мм, 30 мм x 9 мм, 34 мм x 9 мм – 1 шт. (при необходимости);
- Винт для ножки XB(F)Q II JB T – 1 шт. (при необходимости);
- Инструкция по применению – 1 шт.;
10. Набор эндопротеза коленного сустава тотального SKII PS модель 10, в составе:
- Компонент бедренный XFQ II GK(R) C правый, размер #1 – 1 шт.;
- Вкладыш большеберцовый XFQ I PD PE, размер #2, толщина: 10 мм – 1 шт.;
- Компонент большеберцовый XB(F)Q I JP C, размер #2 – 1 шт.;
- Ножка прямая бесцементной фиксации XB(F)Q III GB(JB) T, размер: 10 мм x 40 мм, 11 мм x 40 мм, 12 мм x 40 мм, 13 мм x 40 мм, 14 мм x 40 мм, 16 мм x 40 мм, 18 мм x 40 мм, 10 мм x 80 мм, 11 мм x 80 мм, 12 мм x 80 мм, 13 мм x 80 мм, 14 мм x 80 мм, 16 мм x 80 мм, 18 мм x 80 мм, 10 мм x 120 мм, 11 мм x 120 мм, 12 мм x 120 мм, 13 мм x 120 мм, 14 мм x 120 мм, 16 мм x 120 мм, 18 мм x 120 мм – 1 шт. (при необходимости);
- Ножка изогнутая бесцементной фиксации XB(F)Q VI GB(JB) T, размер: 10 мм x 80 мм, 11 мм x 80 мм, 12 мм x 80 мм, 13 мм x 80 мм, 14 мм x 80 мм, 16 мм x 80 мм, 18 мм x 80 мм, 10 мм x 120 мм, 11 мм x 120 мм, 12 мм x 120 мм, 13 мм x 120 мм, 14 мм x 120 мм, 16 мм x 120 мм, 18 мм x 120 мм, 10 мм x 160 мм, 11 мм x 160 мм, 12 мм x 160 мм, 13 мм x 160 мм, 14 мм x 160 мм, 16 мм x 160 мм, 18 мм x 160 мм – 1 шт. (при необходимости);
- Ножка изогнутая бесцементной фиксации XB(F)Q VII GB(JB) T, размер: 10 мм x 80 мм, 11 мм x 80 мм, 12 мм x 80 мм, 13 мм x 80 мм, 14 мм x 80 мм, 16 мм x 80 мм, 18 мм x 80 мм, 10 мм x 120 мм, 11 мм x 120 мм, 12 мм x 120 мм, 13 мм x 120 мм, 14 мм x 120 мм, 16 мм x 120 мм, 18 мм x 120 мм, 10 мм x 160 мм, 11 мм x 160 мм, 12 мм x 160 мм, 13 мм x 160 мм, 14 мм x 160 мм, 16 мм x 160 мм, 18 мм x 160 мм – 1 шт. (при необходимости);
- Аугмент большеберцовый XB(F)Q V JC(L) T левый, размер #2, толщина: 5 мм, 10 мм, 15 мм – 1 шт. (при необходимости);
- Аугмент большеберцовый XB(F)Q V JC(R) T правый, размер #2, толщина: 5 мм, 10 мм, 15 мм – 1 шт. (при необходимости);
- Конус большеберцовый XB(F)Q VII JC T размер: #1, #2, #3, #4, толщина: 20 мм – 1 шт. (при необходимости);
- Штифт фиксирующий XB(F)Q V GC T, размер 1# – от 1 до 2 шт. (при необходимости);
- Надколенник XFQ I BIS PE, размер: 28 мм x 8 мм, 30 мм x 9 мм, 34 мм x 9 мм – 1 шт. (при необходимости);
- Винт для ножки XB(F)Q II JB T – 1 шт. (при необходимости);
- Инструкция по применению – 1 шт.;
11. Набор эндопротеза коленного сустава тотального SKII PS модель 11, в составе:
- Компонент бедренный XFQ II GK(L) C левый, размер #1 – 1 шт.;
- Вкладыш большеберцовый XFQ I PD PE, размер #2, толщина: 12 мм – 1 шт.;
- Компонент большеберцовый XB(F)Q I JP C, размер #2 – 1 шт.;
- Ножка прямая бесцементной фиксации XB(F)Q III GB(JB) T, размер: 10 мм x 40 мм, 11 мм x 40 мм, 12 мм x 40 мм, 13 мм x 40 мм, 14 мм x 40 мм, 16 мм x 40 мм, 18 мм x 40 мм, 10 мм x 80 мм, 11 мм x 80 мм, 12 мм x 80 мм, 13 мм x 80 мм, 14 мм x 80 мм, 16 мм x 80 мм, 18 мм x 80 мм, 10 мм x 120 мм, 11 мм x 120 мм, 12 мм x 120 мм, 13 мм x 120 мм, 14 мм x 120 мм, 16 мм x 120 мм, 18 мм x 120 мм – 1 шт. (при необходимости);
- Ножка изогнутая бесцементной фиксации XB(F)Q VI GB(JB) T, размер: 10 мм x 80 мм, 11 мм x 80 мм, 12 мм x 80 мм, 13 мм x 80 мм, 14 мм x 80 мм, 16 мм x 80 мм, 18 мм x 80 мм, 10 мм x 120 мм, 11 мм x 120 мм, 12 мм x 120

мм, 13 мм х 120 мм, 14 мм х 120 мм, 16 мм х 120 мм, 18 мм х 120 мм, 10 мм х 160 мм, 11 мм х 160 мм, 12 мм х 160 мм, 13 мм х 160 мм, 14 мм х 160 мм, 16 мм х 160 мм, 18 мм х 160 мм – 1 шт. (при необходимости);
- Ножка изогнутая бесцементной фиксации XB(F)Q VII GB(JB) T, размер: 10 мм х 80 мм, 11 мм х 80 мм, 12 мм х 80 мм, 13 мм х 80 мм, 14 мм х 80 мм, 16 мм х 80 мм, 18 мм х 80 мм, 10 мм х 120 мм, 11 мм х 120 мм, 12 мм х 120 мм, 13 мм х 120 мм, 14 мм х 120 мм, 16 мм х 120 мм, 18 мм х 120 мм, 10 мм х 160 мм, 11 мм х 160 мм, 12 мм х 160 мм, 13 мм х 160 мм, 14 мм х 160 мм, 16 мм х 160 мм, 18 мм х 160 мм – 1 шт. (при необходимости);
- Аугмент большеберцовый XB(F)Q V JC(L) T левый, размер #2, толщина: 5 мм, 10 мм, 15 мм – 1 шт. (при необходимости);
- Аугмент большеберцовый XB(F)Q V JC(R) T правый, размер #2, толщина: 5 мм, 10 мм, 15 мм – 1 шт. (при необходимости);
- Конус большеберцовый XB(F)Q VII JC T размер: #1, #2, #3, #4, толщина: 20 мм – 1 шт. (при необходимости);
- Штифт фиксирующий XB(F)Q V GC T, размер 1# – от 1 до 2 шт. (при необходимости);
- Надколенник XFQ I BIS PE, размер: 28 мм х 8 мм, 30 мм х 9 мм, 34 мм х 9 мм – 1 шт. (при необходимости);
- Винт для ножки XB(F)Q II JB T – 1 шт. (при необходимости);
- Инструкция по применению – 1 шт.;
12. Набор эндопротеза коленного сустава тотального SKII PS модель 12, в составе:
- Компонент бедренный XFQ II GK(R) C правый, размер #1 – 1 шт.;
- Вкладыш большеберцовый XFQ I PD PE, размер #2, толщина: 12 мм – 1 шт.;
- Компонент большеберцовый XB(F)Q I JP C, размер #2 – 1 шт.;
- Ножка прямая бесцементной фиксации XB(F)Q III GB(JB) T, размер: 10 мм х 40 мм, 11 мм х 40 мм, 12 мм х 40 мм, 13 мм х 40 мм, 14 мм х 40 мм, 16 мм х 40 мм, 18 мм х 40 мм, 10 мм х 80 мм, 11 мм х 80 мм, 12 мм х 80 мм, 13 мм х 80 мм, 14 мм х 80 мм, 16 мм х 80 мм, 18 мм х 80 мм, 10 мм х 120 мм, 11 мм х 120 мм, 12 мм х 120 мм, 13 мм х 120 мм, 14 мм х 120 мм, 16 мм х 120 мм, 18 мм х 120 мм – 1 шт. (при необходимости);
- Ножка изогнутая бесцементной фиксации XB(F)Q VI GB(JB) T, размер: 10 мм х 80 мм, 11 мм х 80 мм, 12 мм х 80 мм, 13 мм х 80 мм, 14 мм х 80 мм, 16 мм х 80 мм, 18 мм х 80 мм, 10 мм х 120 мм, 11 мм х 120 мм, 12 мм х 120 мм, 13 мм х 120 мм, 14 мм х 120 мм, 16 мм х 120 мм, 18 мм х 120 мм, 10 мм х 160 мм, 11 мм х 160 мм, 12 мм х 160 мм, 13 мм х 160 мм, 14 мм х 160 мм, 16 мм х 160 мм, 18 мм х 160 мм – 1 шт. (при необходимости);
- Ножка изогнутая бесцементной фиксации XB(F)Q VII GB(JB) T, размер: 10 мм х 80 мм, 11 мм х 80 мм, 12 мм х 80 мм, 13 мм х 80 мм, 14 мм х 80 мм, 16 мм х 80 мм, 18 мм х 80 мм, 10 мм х 120 мм, 11 мм х 120 мм, 12 мм х 120 мм, 13 мм х 120 мм, 14 мм х 120 мм, 16 мм х 120 мм, 18 мм х 120 мм, 10 мм х 160 мм, 11 мм х 160 мм, 12 мм х 160 мм, 13 мм х 160 мм, 14 мм х 160 мм, 16 мм х 160 мм, 18 мм х 160 мм – 1 шт. (при необходимости);
- Аугмент большеберцовый XB(F)Q V JC(L) T левый, размер #2, толщина: 5 мм, 10 мм, 15 мм – 1 шт. (при необходимости);
- Аугмент большеберцовый XB(F)Q V JC(R) T правый, размер #2, толщина: 5 мм, 10 мм, 15 мм – 1 шт. (при необходимости);
- Конус большеберцовый XB(F)Q VII JC T размер: #1, #2, #3, #4, толщина: 20 мм – 1 шт. (при необходимости);
- Штифт фиксирующий XB(F)Q V GC T, размер 1# – от 1 до 2 шт. (при необходимости);
- Надколенник XFQ I BIS PE, размер: 28 мм х 8 мм, 30 мм х 9 мм, 34 мм х 9 мм – 1 шт. (при необходимости);
- Винт для ножки XB(F)Q II JB T – 1 шт. (при необходимости);
- Инструкция по применению – 1 шт.;
13. Набор эндопротеза коленного сустава тотального SKII PS модель 13, в составе:
- Компонент бедренный XFQ II GK(L) C левый, размер #1 – 1 шт.;
- Вкладыш большеберцовый XFQ I PD PE, размер #2, толщина: 14 мм – 1 шт.;
- Компонент большеберцовый XB(F)Q I JP C, размер #2 – 1 шт.;
- Ножка прямая бесцементной фиксации XB(F)Q III GB(JB) T, размер: 10 мм х 40 мм, 11 мм х 40 мм, 12 мм х 40 мм, 13 мм х 40 мм, 14 мм х 40 мм, 16 мм х 40 мм, 18 мм х 40 мм, 10 мм х 80 мм, 11 мм х 80 мм, 12 мм х 80 мм, 13 мм х 80 мм, 14 мм х 80 мм, 16 мм х 80 мм, 18 мм х 80 мм, 10 мм х 120 мм, 11 мм х 120 мм, 12 мм х 120 мм, 13 мм х 120 мм, 14 мм х 120 мм, 16 мм х 120 мм, 18 мм х 120 мм – 1 шт. (при необходимости);
- Ножка изогнутая бесцементной фиксации XB(F)Q VI GB(JB) T, размер: 10 мм х 80 мм, 11 мм х 80 мм, 12 мм х 80 мм, 13 мм х 80 мм, 14 мм х 80 мм, 16 мм х 80 мм, 18 мм х 80 мм, 10 мм х 120 мм, 11 мм х 120 мм, 12 мм х 120 мм, 13 мм х 120 мм, 14 мм х 120 мм, 16 мм х 120 мм, 18 мм х 120 мм, 10 мм х 160 мм, 11 мм х 160 мм, 12 мм х 160 мм, 13 мм х 160 мм, 14 мм х 160 мм, 16 мм х 160 мм, 18 мм х 160 мм – 1 шт. (при необходимости);

- Ножка изогнутая бесцементной фиксации XB(F)Q VII GB(JB) T, размер: 10 мм х 80 мм, 11 мм х 80 мм, 12 мм х 80 мм, 13 мм х 80 мм, 14 мм х 80 мм, 16 мм х 80 мм, 18 мм х 80 мм, 10 мм х 120 мм, 11 мм х 120 мм, 12 мм х 120 мм, 13 мм х 120 мм, 14 мм х 120 мм, 16 мм х 120 мм, 18 мм х 120 мм, 10 мм х 160 мм, 11 мм х 160 мм, 12 мм х 160 мм, 13 мм х 160 мм, 14 мм х 160 мм, 16 мм х 160 мм, 18 мм х 160 мм – 1 шт. (при необходимости);
- Аугмент большеберцовый XB(F)Q V JC(L) T левый, размер #2, толщина: 5 мм, 10 мм, 15 мм – 1 шт. (при необходимости);
- Аугмент большеберцовый XB(F)Q V JC(R) T правый, размер #2, толщина: 5 мм, 10 мм, 15 мм – 1 шт. (при необходимости);
- Конус большеберцовый XB(F)Q VII JC T размер: #1, #2, #3, #4, толщина: 20 мм – 1 шт. (при необходимости);
- Штифт фиксирующий XB(F)Q V GC T, размер 1# – от 1 до 2 шт. (при необходимости);
- Надколенник XFQ I BIS PE, размер: 28 мм х 8 мм, 30 мм х 9 мм, 34 мм х 9 мм – 1 шт. (при необходимости);
- Винт для ножки XB(F)Q II JB T – 1 шт. (при необходимости);
- Инструкция по применению – 1 шт.;
14. Набор эндопротеза коленного сустава тотального SKII PS модель 14, в составе:
- Компонент бедренный XFQ II GK(R) C правый, размер #1 – 1 шт.;
- Вкладыш большеберцовый XFQ I PD PE, размер #2, толщина: 14 мм – 1 шт.;
- Компонент большеберцовый XB(F)Q I JP C, размер #2 – 1 шт.;
- Ножка прямая бесцементной фиксации XB(F)Q III GB(JB) T, размер: 10 мм х 40 мм, 11 мм х 40 мм, 12 мм х 40 мм, 13 мм х 40 мм, 14 мм х 40 мм, 16 мм х 40 мм, 18 мм х 40 мм, 10 мм х 80 мм, 11 мм х 80 мм, 12 мм х 80 мм, 13 мм х 80 мм, 14 мм х 80 мм, 16 мм х 80 мм, 18 мм х 80 мм, 10 мм х 120 мм, 11 мм х 120 мм, 12 мм х 120 мм, 13 мм х 120 мм, 14 мм х 120 мм, 16 мм х 120 мм, 18 мм х 120 мм – 1 шт. (при необходимости);
- Ножка изогнутая бесцементной фиксации XB(F)Q VI GB(JB) T, размер: 10 мм х 80 мм, 11 мм х 80 мм, 12 мм х 80 мм, 13 мм х 80 мм, 14 мм х 80 мм, 16 мм х 80 мм, 18 мм х 80 мм, 10 мм х 120 мм, 11 мм х 120 мм, 12 мм х 120 мм, 13 мм х 120 мм, 14 мм х 120 мм, 16 мм х 120 мм, 18 мм х 120 мм, 10 мм х 160 мм, 11 мм х 160 мм, 12 мм х 160 мм, 13 мм х 160 мм, 14 мм х 160 мм, 16 мм х 160 мм, 18 мм х 160 мм – 1 шт. (при необходимости);
- Ножка изогнутая бесцементной фиксации XB(F)Q VII GB(JB) T, размер: 10 мм х 80 мм, 11 мм х 80 мм, 12 мм х 80 мм, 13 мм х 80 мм, 14 мм х 80 мм, 16 мм х 80 мм, 18 мм х 80 мм, 10 мм х 120 мм, 11 мм х 120 мм, 12 мм х 120 мм, 13 мм х 120 мм, 14 мм х 120 мм, 16 мм х 120 мм, 18 мм х 120 мм, 10 мм х 160 мм, 11 мм х 160 мм, 12 мм х 160 мм, 13 мм х 160 мм, 14 мм х 160 мм, 16 мм х 160 мм, 18 мм х 160 мм – 1 шт. (при необходимости);
- Аугмент большеберцовый XB(F)Q V JC(L) T левый, размер #2, толщина: 5 мм, 10 мм, 15 мм – 1 шт. (при необходимости);
- Аугмент большеберцовый XB(F)Q V JC(R) T правый, размер #2, толщина: 5 мм, 10 мм, 15 мм – 1 шт. (при необходимости);
- Конус большеберцовый XB(F)Q VII JC T размер: #1, #2, #3, #4, толщина: 20 мм – 1 шт. (при необходимости);
- Штифт фиксирующий XB(F)Q V GC T, размер 1# – от 1 до 2 шт. (при необходимости);
- Надколенник XFQ I BIS PE, размер: 28 мм х 8 мм, 30 мм х 9 мм, 34 мм х 9 мм – 1 шт. (при необходимости);
- Винт для ножки XB(F)Q II JB T – 1 шт. (при необходимости);
- Инструкция по применению – 1 шт.;
15. Набор эндопротеза коленного сустава тотального SKII PS модель 15, в составе:
- Компонент бедренный XFQ II GK(L) C левый, размер #1 – 1 шт.;
- Вкладыш большеберцовый XFQ I PD PE, размер #2, толщина: 16 мм – 1 шт.;
- Компонент большеберцовый XB(F)Q I JP C, размер #2 – 1 шт.;
- Ножка прямая бесцементной фиксации XB(F)Q III GB(JB) T, размер: 10 мм х 40 мм, 11 мм х 40 мм, 12 мм х 40 мм, 13 мм х 40 мм, 14 мм х 40 мм, 16 мм х 40 мм, 18 мм х 40 мм, 10 мм х 80 мм, 11 мм х 80 мм, 12 мм х 80 мм, 13 мм х 80 мм, 14 мм х 80 мм, 16 мм х 80 мм, 18 мм х 80 мм, 10 мм х 120 мм, 11 мм х 120 мм, 12 мм х 120 мм, 13 мм х 120 мм, 14 мм х 120 мм, 16 мм х 120 мм, 18 мм х 120 мм – 1 шт. (при необходимости);
- Ножка изогнутая бесцементной фиксации XB(F)Q VI GB(JB) T, размер: 10 мм х 80 мм, 11 мм х 80 мм, 12 мм х 80 мм, 13 мм х 80 мм, 14 мм х 80 мм, 16 мм х 80 мм, 18 мм х 80 мм, 10 мм х 120 мм, 11 мм х 120 мм, 12 мм х 120 мм, 13 мм х 120 мм, 14 мм х 120 мм, 16 мм х 120 мм, 18 мм х 120 мм, 10 мм х 160 мм, 11 мм х 160 мм, 12 мм х 160 мм, 13 мм х 160 мм, 14 мм х 160 мм, 16 мм х 160 мм, 18 мм х 160 мм – 1 шт. (при необходимости);
- Ножка изогнутая бесцементной фиксации XB(F)Q VII GB(JB) T, размер: 10 мм х 80 мм, 11 мм х 80 мм, 12 мм х 80 мм, 13 мм х 80 мм, 14 мм х 80 мм, 16 мм х 80 мм, 18 мм х 80 мм, 10 мм х 120 мм, 11 мм х 120 мм, 12 мм х 120

мм, 13 мм х 120 мм, 14 мм х 120 мм, 16 мм х 120 мм, 18 мм х 120 мм, 10 мм х 160 мм, 11 мм х 160 мм, 12 мм х 160 мм, 13 мм х 160 мм, 14 мм х 160 мм, 16 мм х 160 мм, 18 мм х 160 мм – 1 шт. (при необходимости);
- Аугмент большеберцовый XB(F)Q V JC(L) T левый, размер #2, толщина: 5 мм, 10 мм, 15 мм – 1 шт. (при необходимости);
- Аугмент большеберцовый XB(F)Q V JC(R) T правый, размер #2, толщина: 5 мм, 10 мм, 15 мм – 1 шт. (при необходимости);
- Конус большеберцовый XB(F)Q VII JC T размер: #1, #2, #3, #4, толщина: 20 мм – 1 шт. (при необходимости);
- Штифт фиксирующий XB(F)Q V GC T, размер 1# – от 1 до 2 шт. (при необходимости);
- Надколенник XFQ I BIS PE, размер: 28 мм х 8 мм, 30 мм х 9 мм, 34 мм х 9 мм – 1 шт. (при необходимости);
- Винт для ножки XB(F)Q II JB T – 1 шт. (при необходимости);
- Инструкция по применению – 1 шт.;
16. Набор эндопротеза коленного сустава тотального SKII PS модель 16, в составе:
- Компонент бедренный XFQ II GK(R) C правый, размер #1 – 1 шт.;
- Вкладыш большеберцовый XFQ I PD PE, размер #2, толщина: 16 мм – 1 шт.;
- Компонент большеберцовый XB(F)Q I JP C, размер #2 – 1 шт.;
- Ножка прямая бесцементной фиксации XB(F)Q III GB(JB) T, размер: 10 мм х 40 мм, 11 мм х 40 мм, 12 мм х 40 мм, 13 мм х 40 мм, 14 мм х 40 мм, 16 мм х 40 мм, 18 мм х 40 мм, 10 мм х 80 мм, 11 мм х 80 мм, 12 мм х 80 мм, 13 мм х 80 мм, 14 мм х 80 мм, 16 мм х 80 мм, 18 мм х 80 мм, 10 мм х 120 мм, 11 мм х 120 мм, 12 мм х 120 мм, 13 мм х 120 мм, 14 мм х 120 мм, 16 мм х 120 мм, 18 мм х 120 мм – 1 шт. (при необходимости);
- Ножка изогнутая бесцементной фиксации XB(F)Q VI GB(JB) T, размер: 10 мм х 80 мм, 11 мм х 80 мм, 12 мм х 80 мм, 13 мм х 80 мм, 14 мм х 80 мм, 16 мм х 80 мм, 18 мм х 80 мм, 10 мм х 120 мм, 11 мм х 120 мм, 12 мм х 120 мм, 13 мм х 120 мм, 14 мм х 120 мм, 16 мм х 120 мм, 18 мм х 120 мм, 10 мм х 160 мм, 11 мм х 160 мм, 12 мм х 160 мм, 13 мм х 160 мм, 14 мм х 160 мм, 16 мм х 160 мм, 18 мм х 160 мм – 1 шт. (при необходимости);
- Ножка изогнутая бесцементной фиксации XB(F)Q VII GB(JB) T, размер: 10 мм х 80 мм, 11 мм х 80 мм, 12 мм х 80 мм, 13 мм х 80 мм, 14 мм х 80 мм, 16 мм х 80 мм, 18 мм х 80 мм, 10 мм х 120 мм, 11 мм х 120 мм, 12 мм х 120 мм, 13 мм х 120 мм, 14 мм х 120 мм, 16 мм х 120 мм, 18 мм х 120 мм, 10 мм х 160 мм, 11 мм х 160 мм, 12 мм х 160 мм, 13 мм х 160 мм, 14 мм х 160 мм, 16 мм х 160 мм, 18 мм х 160 мм – 1 шт. (при необходимости);
- Аугмент большеберцовый XB(F)Q V JC(L) T левый, размер #2, толщина: 5 мм, 10 мм, 15 мм – 1 шт. (при необходимости);
- Аугмент большеберцовый XB(F)Q V JC(R) T правый, размер #2, толщина: 5 мм, 10 мм, 15 мм – 1 шт. (при необходимости);
- Конус большеберцовый XB(F)Q VII JC T размер: #1, #2, #3, #4, толщина: 20 мм – 1 шт. (при необходимости);
- Штифт фиксирующий XB(F)Q V GC T, размер 1# – от 1 до 2 шт. (при необходимости);
- Надколенник XFQ I BIS PE, размер: 28 мм х 8 мм, 30 мм х 9 мм, 34 мм х 9 мм – 1 шт. (при необходимости);
- Винт для ножки XB(F)Q II JB T – 1 шт. (при необходимости);
- Инструкция по применению – 1 шт.;
17. Набор эндопротеза коленного сустава тотального SKII PS модель 17, в составе:
- Компонент бедренный XFQ II GK(L) C левый, размер #1 – 1 шт.;
- Вкладыш большеберцовый XFQ I PD PE, размер #2, толщина: 10 мм – 1 шт.;
- Компонент большеберцовый XB(F)Q I JP C, размер #3 – 1 шт.;
- Ножка прямая бесцементной фиксации XB(F)Q III GB(JB) T, размер: 10 мм х 40 мм, 11 мм х 40 мм, 12 мм х 40 мм, 13 мм х 40 мм, 14 мм х 40 мм, 16 мм х 40 мм, 18 мм х 40 мм, 10 мм х 80 мм, 11 мм х 80 мм, 12 мм х 80 мм, 13 мм х 80 мм, 14 мм х 80 мм, 16 мм х 80 мм, 18 мм х 80 мм, 10 мм х 120 мм, 11 мм х 120 мм, 12 мм х 120 мм, 13 мм х 120 мм, 14 мм х 120 мм, 16 мм х 120 мм, 18 мм х 120 мм – 1 шт. (при необходимости);
- Ножка изогнутая бесцементной фиксации XB(F)Q VI GB(JB) T, размер: 10 мм х 80 мм, 11 мм х 80 мм, 12 мм х 80 мм, 13 мм х 80 мм, 14 мм х 80 мм, 16 мм х 80 мм, 18 мм х 80 мм, 10 мм х 120 мм, 11 мм х 120 мм, 12 мм х 120 мм, 13 мм х 120 мм, 14 мм х 120 мм, 16 мм х 120 мм, 18 мм х 120 мм, 10 мм х 160 мм, 11 мм х 160 мм, 12 мм х 160 мм, 13 мм х 160 мм, 14 мм х 160 мм, 16 мм х 160 мм, 18 мм х 160 мм – 1 шт. (при необходимости);
- Ножка изогнутая бесцементной фиксации XB(F)Q VII GB(JB) T, размер: 10 мм х 80 мм, 11 мм х 80 мм, 12 мм х 80 мм, 13 мм х 80 мм, 14 мм х 80 мм, 16 мм х 80 мм, 18 мм х 80 мм, 10 мм х 120 мм, 11 мм х 120 мм, 12 мм х 120 мм, 13 мм х 120 мм, 14 мм х 120 мм, 16 мм х 120 мм, 18 мм х 120 мм, 10 мм х 160 мм, 11 мм х 160 мм, 12 мм х 160 мм, 13 мм х 160 мм, 14 мм х 160 мм, 16 мм х 160 мм, 18 мм х 160 мм – 1 шт. (при необходимости);

- Аугмент большеберцовый XB(F)Q V JC(L) T левый, размер #3, толщина: 5 мм, 10 мм, 15 мм – 1 шт. (при необходимости);
- Аугмент большеберцовый XB(F)Q V JC(R) T правый, размер #3, толщина: 5 мм, 10 мм, 15 мм – 1 шт. (при необходимости);
- Конус большеберцовый XB(F)Q VII JC T размер: #1, #2, #3, #4, толщина: 20 мм – 1 шт. (при необходимости);
- Штифт фиксирующий XB(F)Q V GC T, размер 1# – от 1 до 2 шт. (при необходимости);
- Надколенник XFQ I BIS PE, размер: 28 мм x 8 мм, 30 мм x 9 мм, 34 мм x 9 мм – 1 шт. (при необходимости);
- Винт для ножки XB(F)Q II JB T – 1 шт. (при необходимости);
- Инструкция по применению – 1 шт.;
18. Набор эндопротеза коленного сустава тотального SKII PS модель 18, в составе:
- Компонент бедренный XFQ II GK(R) C правый, размер #1 – 1 шт.;
- Вкладыш большеберцовый XFQ I PD PE, размер #2, толщина: 10 мм – 1 шт.;
- Компонент большеберцовый XB(F)Q I JP C, размер #3 – 1 шт.;
- Ножка прямая бесцементной фиксации XB(F)Q III GB(JB) T, размер: 10 мм x 40 мм, 11 мм x 40 мм, 12 мм x 40 мм, 13 мм x 40 мм, 14 мм x 40 мм, 16 мм x 40 мм, 18 мм x 40 мм, 10 мм x 80 мм, 11 мм x 80 мм, 12 мм x 80 мм, 13 мм x 80 мм, 14 мм x 80 мм, 16 мм x 80 мм, 18 мм x 80 мм, 10 мм x 120 мм, 11 мм x 120 мм, 12 мм x 120 мм, 13 мм x 120 мм, 14 мм x 120 мм, 16 мм x 120 мм, 18 мм x 120 мм – 1 шт. (при необходимости);
- Ножка изогнутая бесцементной фиксации XB(F)Q VI GB(JB) T, размер: 10 мм x 80 мм, 11 мм x 80 мм, 12 мм x 80 мм, 13 мм x 80 мм, 14 мм x 80 мм, 16 мм x 80 мм, 18 мм x 80 мм, 10 мм x 120 мм, 11 мм x 120 мм, 12 мм x 120 мм, 13 мм x 120 мм, 14 мм x 120 мм, 16 мм x 120 мм, 18 мм x 120 мм, 10 мм x 160 мм, 11 мм x 160 мм, 12 мм x 160 мм, 13 мм x 160 мм, 14 мм x 160 мм, 16 мм x 160 мм, 18 мм x 160 мм – 1 шт. (при необходимости);
- Ножка изогнутая бесцементной фиксации XB(F)Q VII GB(JB) T, размер: 10 мм x 80 мм, 11 мм x 80 мм, 12 мм x 80 мм, 13 мм x 80 мм, 14 мм x 80 мм, 16 мм x 80 мм, 18 мм x 80 мм, 10 мм x 120 мм, 11 мм x 120 мм, 12 мм x 120 мм, 13 мм x 120 мм, 14 мм x 120 мм, 16 мм x 120 мм, 18 мм x 120 мм, 10 мм x 160 мм, 11 мм x 160 мм, 12 мм x 160 мм, 13 мм x 160 мм, 14 мм x 160 мм, 16 мм x 160 мм, 18 мм x 160 мм – 1 шт. (при необходимости);
- Аугмент большеберцовый XB(F)Q V JC(L) T левый, размер #3, толщина: 5 мм, 10 мм, 15 мм – 1 шт. (при необходимости);
- Аугмент большеберцовый XB(F)Q V JC(R) T правый, размер #3, толщина: 5 мм, 10 мм, 15 мм – 1 шт. (при необходимости);
- Конус большеберцовый XB(F)Q VII JC T размер: #1, #2, #3, #4, толщина: 20 мм – 1 шт. (при необходимости);
- Штифт фиксирующий XB(F)Q V GC T, размер 1# – от 1 до 2 шт. (при необходимости);
- Надколенник XFQ I BIS PE, размер: 28 мм x 8 мм, 30 мм x 9 мм, 34 мм x 9 мм – 1 шт. (при необходимости);
- Винт для ножки XB(F)Q II JB T – 1 шт. (при необходимости);
- Инструкция по применению – 1 шт.;
19. Набор эндопротеза коленного сустава тотального SKII PS модель 19, в составе:
- Компонент бедренный XFQ II GK(L) C левый, размер #1 – 1 шт.;
- Вкладыш большеберцовый XFQ I PD PE, размер #2, толщина: 12 мм – 1 шт.;
- Компонент большеберцовый XB(F)Q I JP C, размер #3 – 1 шт.;
- Ножка прямая бесцементной фиксации XB(F)Q III GB(JB) T, размер: 10 мм x 40 мм, 11 мм x 40 мм, 12 мм x 40 мм, 13 мм x 40 мм, 14 мм x 40 мм, 16 мм x 40 мм, 18 мм x 40 мм, 10 мм x 80 мм, 11 мм x 80 мм, 12 мм x 80 мм, 13 мм x 80 мм, 14 мм x 80 мм, 16 мм x 80 мм, 18 мм x 80 мм, 10 мм x 120 мм, 11 мм x 120 мм, 12 мм x 120 мм, 13 мм x 120 мм, 14 мм x 120 мм, 16 мм x 120 мм, 18 мм x 120 мм – 1 шт. (при необходимости);
- Ножка изогнутая бесцементной фиксации XB(F)Q VI GB(JB) T, размер: 10 мм x 80 мм, 11 мм x 80 мм, 12 мм x 80 мм, 13 мм x 80 мм, 14 мм x 80 мм, 16 мм x 80 мм, 18 мм x 80 мм, 10 мм x 120 мм, 11 мм x 120 мм, 12 мм x 120 мм, 13 мм x 120 мм, 14 мм x 120 мм, 16 мм x 120 мм, 18 мм x 120 мм, 10 мм x 160 мм, 11 мм x 160 мм, 12 мм x 160 мм, 13 мм x 160 мм, 14 мм x 160 мм, 16 мм x 160 мм, 18 мм x 160 мм – 1 шт. (при необходимости);
- Ножка изогнутая бесцементной фиксации XB(F)Q VII GB(JB) T, размер: 10 мм x 80 мм, 11 мм x 80 мм, 12 мм x 80 мм, 13 мм x 80 мм, 14 мм x 80 мм, 16 мм x 80 мм, 18 мм x 80 мм, 10 мм x 120 мм, 11 мм x 120 мм, 12 мм x 120 мм, 13 мм x 120 мм, 14 мм x 120 мм, 16 мм x 120 мм, 18 мм x 120 мм, 10 мм x 160 мм, 11 мм x 160 мм, 12 мм x 160 мм, 13 мм x 160 мм, 14 мм x 160 мм, 16 мм x 160 мм, 18 мм x 160 мм – 1 шт. (при необходимости);
- Аугмент большеберцовый XB(F)Q V JC(L) T левый, размер #3, толщина: 5 мм, 10 мм, 15 мм – 1 шт. (при необходимости);

- Аугмент большеберцовый XB(F)Q V JC(R) T правый, размер #3, толщина: 5 мм, 10 мм, 15 мм – 1 шт. (при необходимости);
- Конус большеберцовый XB(F)Q VII JC T размер: #1, #2, #3, #4, толщина: 20 мм – 1 шт. (при необходимости);
- Штифт фиксирующий XB(F)Q V GC T, размер 1# – от 1 до 2 шт. (при необходимости);
- Надколенник XFQ I BIS PE, размер: 28 мм х 8 мм, 30 мм х 9 мм, 34 мм х 9 мм – 1 шт. (при необходимости);
- Винт для ножки XB(F)Q II JB T – 1 шт. (при необходимости);
- Инструкция по применению – 1 шт.;
20. Набор эндопротеза коленного сустава тотального SKII PS модель 20, в составе:
- Компонент бедренный XFQ II GK(R) C правый, размер #1 – 1 шт.;
- Вкладыш большеберцовый XFQ I PD PE, размер #2, толщина: 12 мм – 1 шт.;
- Компонент большеберцовый XB(F)Q I JP C, размер #3 – 1 шт.;
- Ножка прямая бесцементной фиксации XB(F)Q III GB(JB) T, размер: 10 мм х 40 мм, 11 мм х 40 мм, 12 мм х 40 мм, 13 мм х 40 мм, 14 мм х 40 мм, 16 мм х 40 мм, 18 мм х 40 мм, 10 мм х 80 мм, 11 мм х 80 мм, 12 мм х 80 мм, 13 мм х 80 мм, 14 мм х 80 мм, 16 мм х 80 мм, 18 мм х 80 мм, 10 мм х 120 мм, 11 мм х 120 мм, 12 мм х 120 мм, 13 мм х 120 мм, 14 мм х 120 мм, 16 мм х 120 мм, 18 мм х 120 мм – 1 шт. (при необходимости);
- Ножка изогнутая бесцементной фиксации XB(F)Q VI GB(JB) T, размер: 10 мм х 80 мм, 11 мм х 80 мм, 12 мм х 80 мм, 13 мм х 80 мм, 14 мм х 80 мм, 16 мм х 80 мм, 18 мм х 80 мм, 10 мм х 120 мм, 11 мм х 120 мм, 12 мм х 120 мм, 13 мм х 120 мм, 14 мм х 120 мм, 16 мм х 120 мм, 18 мм х 120 мм, 10 мм х 160 мм, 11 мм х 160 мм, 12 мм х 160 мм, 13 мм х 160 мм, 14 мм х 160 мм, 16 мм х 160 мм, 18 мм х 160 мм – 1 шт. (при необходимости);
- Ножка изогнутая бесцементной фиксации XB(F)Q VII GB(JB) T, размер: 10 мм х 80 мм, 11 мм х 80 мм, 12 мм х 80 мм, 13 мм х 80 мм, 14 мм х 80 мм, 16 мм х 80 мм, 18 мм х 80 мм, 10 мм х 120 мм, 11 мм х 120 мм, 12 мм х 120 мм, 13 мм х 120 мм, 14 мм х 120 мм, 16 мм х 120 мм, 18 мм х 120 мм, 10 мм х 160 мм, 11 мм х 160 мм, 12 мм х 160 мм, 13 мм х 160 мм, 14 мм х 160 мм, 16 мм х 160 мм, 18 мм х 160 мм – 1 шт. (при необходимости);
- Аугмент большеберцовый XB(F)Q V JC(L) T левый, размер #3, толщина: 5 мм, 10 мм, 15 мм – 1 шт. (при необходимости);
- Аугмент большеберцовый XB(F)Q V JC(R) T правый, размер #3, толщина: 5 мм, 10 мм, 15 мм – 1 шт. (при необходимости);
- Конус большеберцовый XB(F)Q VII JC T размер: #1, #2, #3, #4, толщина: 20 мм – 1 шт. (при необходимости);
- Штифт фиксирующий XB(F)Q V GC T, размер 1# – от 1 до 2 шт. (при необходимости);
- Надколенник XFQ I BIS PE, размер: 28 мм х 8 мм, 30 мм х 9 мм, 34 мм х 9 мм – 1 шт. (при необходимости);
- Винт для ножки XB(F)Q II JB T – 1 шт. (при необходимости);
- Инструкция по применению – 1 шт.;
21. Набор эндопротеза коленного сустава тотального SKII PS модель 21, в составе:
- Компонент бедренный XFQ II GK(L) C левый, размер #1 – 1 шт.;
- Вкладыш большеберцовый XFQ I PD PE, размер #2, толщина: 14 мм – 1 шт.;
- Компонент большеберцовый XB(F)Q I JP C, размер #3 – 1 шт.;
- Ножка прямая бесцементной фиксации XB(F)Q III GB(JB) T, размер: 10 мм х 40 мм, 11 мм х 40 мм, 12 мм х 40 мм, 13 мм х 40 мм, 14 мм х 40 мм, 16 мм х 40 мм, 18 мм х 40 мм, 10 мм х 80 мм, 11 мм х 80 мм, 12 мм х 80 мм, 13 мм х 80 мм, 14 мм х 80 мм, 16 мм х 80 мм, 18 мм х 80 мм, 10 мм х 120 мм, 11 мм х 120 мм, 12 мм х 120 мм, 13 мм х 120 мм, 14 мм х 120 мм, 16 мм х 120 мм, 18 мм х 120 мм – 1 шт. (при необходимости);
- Ножка изогнутая бесцементной фиксации XB(F)Q VI GB(JB) T, размер: 10 мм х 80 мм, 11 мм х 80 мм, 12 мм х 80 мм, 13 мм х 80 мм, 14 мм х 80 мм, 16 мм х 80 мм, 18 мм х 80 мм, 10 мм х 120 мм, 11 мм х 120 мм, 12 мм х 120 мм, 13 мм х 120 мм, 14 мм х 120 мм, 16 мм х 120 мм, 18 мм х 120 мм, 10 мм х 160 мм, 11 мм х 160 мм, 12 мм х 160 мм, 13 мм х 160 мм, 14 мм х 160 мм, 16 мм х 160 мм, 18 мм х 160 мм – 1 шт. (при необходимости);
- Ножка изогнутая бесцементной фиксации XB(F)Q VII GB(JB) T, размер: 10 мм х 80 мм, 11 мм х 80 мм, 12 мм х 80 мм, 13 мм х 80 мм, 14 мм х 80 мм, 16 мм х 80 мм, 18 мм х 80 мм, 10 мм х 120 мм, 11 мм х 120 мм, 12 мм х 120 мм, 13 мм х 120 мм, 14 мм х 120 мм, 16 мм х 120 мм, 18 мм х 120 мм, 10 мм х 160 мм, 11 мм х 160 мм, 12 мм х 160 мм, 13 мм х 160 мм, 14 мм х 160 мм, 16 мм х 160 мм, 18 мм х 160 мм – 1 шт. (при необходимости);
- Аугмент большеберцовый XB(F)Q V JC(L) T левый, размер #3, толщина: 5 мм, 10 мм, 15 мм – 1 шт. (при необходимости);
- Аугмент большеберцовый XB(F)Q V JC(R) T правый, размер #3, толщина: 5 мм, 10 мм, 15 мм – 1 шт. (при необходимости);
- Конус большеберцовый XB(F)Q VII JC T размер: #1, #2, #3, #4, толщина: 20 мм – 1 шт. (при необходимости);

- Штифт фиксирующий XB(F)Q V GC T, размер 1# – от 1 до 2 шт. (при необходимости);
- Надколенник XFQ I BIS PE, размер: 28 мм х 8 мм, 30 мм х 9 мм, 34 мм х 9 мм – 1 шт. (при необходимости);
- Винт для ножки XB(F)Q II JB T – 1 шт. (при необходимости);
- Инструкция по применению – 1 шт.;
22. Набор эндопротеза коленного сустава тотального SKII PS модель 22, в составе:
- Компонент бедренный XFQ II GK(R) C правый, размер #1 – 1 шт.;
- Вкладыш большеберцовый XFQ I PD PE, размер #2, толщина: 14 мм – 1 шт.;
- Компонент большеберцовый XB(F)Q I JP C, размер #3 – 1 шт.;
- Ножка прямая бесцементной фиксации XB(F)Q III GB(JB) T, размер: 10 мм х 40 мм, 11 мм х 40 мм, 12 мм х 40 мм, 13 мм х 40 мм, 14 мм х 40 мм, 16 мм х 40 мм, 18 мм х 40 мм, 10 мм х 80 мм, 11 мм х 80 мм, 12 мм х 80 мм, 13 мм х 80 мм, 14 мм х 80 мм, 16 мм х 80 мм, 18 мм х 80 мм, 10 мм х 120 мм, 11 мм х 120 мм, 12 мм х 120 мм, 13 мм х 120 мм, 14 мм х 120 мм, 16 мм х 120 мм, 18 мм х 120 мм – 1 шт. (при необходимости);
- Ножка изогнутая бесцементной фиксации XB(F)Q VI GB(JB) T, размер: 10 мм х 80 мм, 11 мм х 80 мм, 12 мм х 80 мм, 13 мм х 80 мм, 14 мм х 80 мм, 16 мм х 80 мм, 18 мм х 80 мм, 10 мм х 120 мм, 11 мм х 120 мм, 12 мм х 120 мм, 13 мм х 120 мм, 14 мм х 120 мм, 16 мм х 120 мм, 18 мм х 120 мм, 10 мм х 160 мм, 11 мм х 160 мм, 12 мм х 160 мм, 13 мм х 160 мм, 14 мм х 160 мм, 16 мм х 160 мм, 18 мм х 160 мм – 1 шт. (при необходимости);
- Ножка изогнутая бесцементной фиксации XB(F)Q VII GB(JB) T, размер: 10 мм х 80 мм, 11 мм х 80 мм, 12 мм х 80 мм, 13 мм х 80 мм, 14 мм х 80 мм, 16 мм х 80 мм, 18 мм х 80 мм, 10 мм х 120 мм, 11 мм х 120 мм, 12 мм х 120 мм, 13 мм х 120 мм, 14 мм х 120 мм, 16 мм х 120 мм, 18 мм х 120 мм, 10 мм х 160 мм, 11 мм х 160 мм, 12 мм х 160 мм, 13 мм х 160 мм, 14 мм х 160 мм, 16 мм х 160 мм, 18 мм х 160 мм – 1 шт. (при необходимости);
- Аугмент большеберцовый XB(F)Q V JC(L) T левый, размер #3, толщина: 5 мм, 10 мм, 15 мм – 1 шт. (при необходимости);
- Аугмент большеберцовый XB(F)Q V JC(R) T правый, размер #3, толщина: 5 мм, 10 мм, 15 мм – 1 шт. (при необходимости);
- Конус большеберцовый XB(F)Q VII JC T размер: #1, #2, #3, #4, толщина: 20 мм – 1 шт. (при необходимости);
- Штифт фиксирующий XB(F)Q V GC T, размер 1# – от 1 до 2 шт. (при необходимости);
- Надколенник XFQ I BIS PE, размер: 28 мм х 8 мм, 30 мм х 9 мм, 34 мм х 9 мм – 1 шт. (при необходимости);
- Винт для ножки XB(F)Q II JB T – 1 шт. (при необходимости);
- Инструкция по применению – 1 шт.;
23. Набор эндопротеза коленного сустава тотального SKII PS модель 23, в составе:
- Компонент бедренный XFQ II GK(L) C левый, размер #1 – 1 шт.;
- Вкладыш большеберцовый XFQ I PD PE, размер #2, толщина: 16 мм – 1 шт.;
- Компонент большеберцовый XB(F)Q I JP C, размер #3 – 1 шт.;
- Ножка прямая бесцементной фиксации XB(F)Q III GB(JB) T, размер: 10 мм х 40 мм, 11 мм х 40 мм, 12 мм х 40 мм, 13 мм х 40 мм, 14 мм х 40 мм, 16 мм х 40 мм, 18 мм х 40 мм, 10 мм х 80 мм, 11 мм х 80 мм, 12 мм х 80 мм, 13 мм х 80 мм, 14 мм х 80 мм, 16 мм х 80 мм, 18 мм х 80 мм, 10 мм х 120 мм, 11 мм х 120 мм, 12 мм х 120 мм, 13 мм х 120 мм, 14 мм х 120 мм, 16 мм х 120 мм, 18 мм х 120 мм – 1 шт. (при необходимости);
- Ножка изогнутая бесцементной фиксации XB(F)Q VI GB(JB) T, размер: 10 мм х 80 мм, 11 мм х 80 мм, 12 мм х 80 мм, 13 мм х 80 мм, 14 мм х 80 мм, 16 мм х 80 мм, 18 мм х 80 мм, 10 мм х 120 мм, 11 мм х 120 мм, 12 мм х 120 мм, 13 мм х 120 мм, 14 мм х 120 мм, 16 мм х 120 мм, 18 мм х 120 мм, 10 мм х 160 мм, 11 мм х 160 мм, 12 мм х 160 мм, 13 мм х 160 мм, 14 мм х 160 мм, 16 мм х 160 мм, 18 мм х 160 мм – 1 шт. (при необходимости);
- Ножка изогнутая бесцементной фиксации XB(F)Q VII GB(JB) T, размер: 10 мм х 80 мм, 11 мм х 80 мм, 12 мм х 80 мм, 13 мм х 80 мм, 14 мм х 80 мм, 16 мм х 80 мм, 18 мм х 80 мм, 10 мм х 120 мм, 11 мм х 120 мм, 12 мм х 120 мм, 13 мм х 120 мм, 14 мм х 120 мм, 16 мм х 120 мм, 18 мм х 120 мм, 10 мм х 160 мм, 11 мм х 160 мм, 12 мм х 160 мм, 13 мм х 160 мм, 14 мм х 160 мм, 16 мм х 160 мм, 18 мм х 160 мм – 1 шт. (при необходимости);
- Аугмент большеберцовый XB(F)Q V JC(L) T левый, размер #3, толщина: 5 мм, 10 мм, 15 мм – 1 шт. (при необходимости);
- Аугмент большеберцовый XB(F)Q V JC(R) T правый, размер #3, толщина: 5 мм, 10 мм, 15 мм – 1 шт. (при необходимости);
- Конус большеберцовый XB(F)Q VII JC T размер: #1, #2, #3, #4, толщина: 20 мм – 1 шт. (при необходимости);
- Штифт фиксирующий XB(F)Q V GC T, размер 1# – от 1 до 2 шт. (при необходимости);
- Надколенник XFQ I BIS PE, размер: 28 мм х 8 мм, 30 мм х 9 мм, 34 мм х 9 мм – 1 шт. (при необходимости);
- Винт для ножки XB(F)Q II JB T – 1 шт. (при необходимости);

- Инструкция по применению – 1 шт.;
24. Набор эндопротеза коленного сустава тотального SKII PS модель 24, в составе:
- Компонент бедренный XFQ II GK(R) C правый, размер #1 – 1 шт.;
- Вкладыш большеберцовый XFQ I PD PE, размер #2, толщина: 16 мм – 1 шт.;
- Компонент большеберцовый XB(F)Q I JP C, размер #3 – 1 шт.;
- Ножка прямая бесцементной фиксации XB(F)Q III GB(JB) T, размер: 10 мм х 40 мм, 11 мм х 40 мм, 12 мм х 40 мм, 13 мм х 40 мм, 14 мм х 40 мм, 16 мм х 40 мм, 18 мм х 40 мм, 10 мм х 80 мм, 11 мм х 80 мм, 12 мм х 80 мм, 13 мм х 80 мм, 14 мм х 80 мм, 16 мм х 80 мм, 18 мм х 80 мм, 10 мм х 120 мм, 11 мм х 120 мм, 12 мм х 120 мм, 13 мм х 120 мм, 14 мм х 120 мм, 16 мм х 120 мм, 18 мм х 120 мм – 1 шт. (при необходимости);
- Ножка изогнутая бесцементной фиксации XB(F)Q VI GB(JB) T, размер: 10 мм х 80 мм, 11 мм х 80 мм, 12 мм х 80 мм, 13 мм х 80 мм, 14 мм х 80 мм, 16 мм х 80 мм, 18 мм х 80 мм, 10 мм х 120 мм, 11 мм х 120 мм, 12 мм х 120 мм, 13 мм х 120 мм, 14 мм х 120 мм, 16 мм х 120 мм, 18 мм х 120 мм, 10 мм х 160 мм, 11 мм х 160 мм, 12 мм х 160 мм, 13 мм х 160 мм, 14 мм х 160 мм, 16 мм х 160 мм, 18 мм х 160 мм – 1 шт. (при необходимости);
- Ножка изогнутая бесцементной фиксации XB(F)Q VII GB(JB) T, размер: 10 мм х 80 мм, 11 мм х 80 мм, 12 мм х 80 мм, 13 мм х 80 мм, 14 мм х 80 мм, 16 мм х 80 мм, 18 мм х 80 мм, 10 мм х 120 мм, 11 мм х 120 мм, 12 мм х 120 мм, 13 мм х 120 мм, 14 мм х 120 мм, 16 мм х 120 мм, 18 мм х 120 мм, 10 мм х 160 мм, 11 мм х 160 мм, 12 мм х 160 мм, 13 мм х 160 мм, 14 мм х 160 мм, 16 мм х 160 мм, 18 мм х 160 мм – 1 шт. (при необходимости);
- Аугмент большеберцовый XB(F)Q V JC(L) T левый, размер #3, толщина: 5 мм, 10 мм, 15 мм – 1 шт. (при необходимости);
- Аугмент большеберцовый XB(F)Q V JC(R) T правый, размер #3, толщина: 5 мм, 10 мм, 15 мм – 1 шт. (при необходимости);
- Конус большеберцовый XB(F)Q VII JC T размер: #1, #2, #3, #4, толщина: 20 мм – 1 шт. (при необходимости);
- Штифт фиксирующий XB(F)Q V GC T, размер 1# – от 1 до 2 шт. (при необходимости);
- Надколенник XFQ I BIS PE, размер: 28 мм х 8 мм, 30 мм х 9 мм, 34 мм х 9 мм – 1 шт. (при необходимости);
- Винт для ножки XB(F)Q II JB T – 1 шт. (при необходимости);
- Инструкция по применению – 1 шт.;
25. Набор эндопротеза коленного сустава тотального SKII PS модель 25, в составе:
- Компонент бедренный XFQ II GK(L) C левый, размер #1 – 1 шт.;
- Вкладыш большеберцовый XFQ I PD PE, размер #4, толщина: 10 мм – 1 шт.;
- Компонент большеберцовый XB(F)Q I JP C, размер #4 – 1 шт.;
- Ножка прямая бесцементной фиксации XB(F)Q III GB(JB) T, размер: 10 мм х 40 мм, 11 мм х 40 мм, 12 мм х 40 мм, 13 мм х 40 мм, 14 мм х 40 мм, 16 мм х 40 мм, 18 мм х 40 мм, 10 мм х 80 мм, 11 мм х 80 мм, 12 мм х 80 мм, 13 мм х 80 мм, 14 мм х 80 мм, 16 мм х 80 мм, 18 мм х 80 мм, 10 мм х 120 мм, 11 мм х 120 мм, 12 мм х 120 мм, 13 мм х 120 мм, 14 мм х 120 мм, 16 мм х 120 мм, 18 мм х 120 мм – 1 шт. (при необходимости);
- Ножка изогнутая бесцементной фиксации XB(F)Q VI GB(JB) T, размер: 10 мм х 80 мм, 11 мм х 80 мм, 12 мм х 80 мм, 13 мм х 80 мм, 14 мм х 80 мм, 16 мм х 80 мм, 18 мм х 80 мм, 10 мм х 120 мм, 11 мм х 120 мм, 12 мм х 120 мм, 13 мм х 120 мм, 14 мм х 120 мм, 16 мм х 120 мм, 18 мм х 120 мм, 10 мм х 160 мм, 11 мм х 160 мм, 12 мм х 160 мм, 13 мм х 160 мм, 14 мм х 160 мм, 16 мм х 160 мм, 18 мм х 160 мм – 1 шт. (при необходимости);
- Ножка изогнутая бесцементной фиксации XB(F)Q VII GB(JB) T, размер: 10 мм х 80 мм, 11 мм х 80 мм, 12 мм х 80 мм, 13 мм х 80 мм, 14 мм х 80 мм, 16 мм х 80 мм, 18 мм х 80 мм, 10 мм х 120 мм, 11 мм х 120 мм, 12 мм х 120 мм, 13 мм х 120 мм, 14 мм х 120 мм, 16 мм х 120 мм, 18 мм х 120 мм, 10 мм х 160 мм, 11 мм х 160 мм, 12 мм х 160 мм, 13 мм х 160 мм, 14 мм х 160 мм, 16 мм х 160 мм, 18 мм х 160 мм – 1 шт. (при необходимости);
- Аугмент большеберцовый XB(F)Q V JC(L) T левый, размер #4, толщина: 5 мм, 10 мм, 15 мм – 1 шт. (при необходимости);
- Аугмент большеберцовый XB(F)Q V JC(R) T правый, размер #4, толщина: 5 мм, 10 мм, 15 мм – 1 шт. (при необходимости);
- Конус большеберцовый XB(F)Q VII JC T размер: #1, #2, #3, #4, толщина: 20 мм – 1 шт. (при необходимости);
- Штифт фиксирующий XB(F)Q V GC T, размер 1# – от 1 до 2 шт. (при необходимости);
- Надколенник XFQ I BIS PE, размер: 28 мм х 8 мм, 30 мм х 9 мм, 34 мм х 9 мм – 1 шт. (при необходимости);
- Винт для ножки XB(F)Q II JB T – 1 шт. (при необходимости);
- Инструкция по применению – 1 шт.;
26. Набор эндопротеза коленного сустава тотального SKII PS модель 26, в составе:
- Компонент бедренный XFQ II GK(R) C правый, размер #1 – 1 шт.;

- Вкладыш большеберцовый XFQ I PD PE, размер #4, толщина: 10 мм – 1 шт.;
- Компонент большеберцовый XB(F)Q I JP C, размер #4 – 1 шт.;
- Ножка прямая бесцементной фиксации XB(F)Q III GB(JB) T, размер: 10 мм х 40 мм, 11 мм х 40 мм, 12 мм х 40 мм, 13 мм х 40 мм, 14 мм х 40 мм, 16 мм х 40 мм, 18 мм х 40 мм, 10 мм х 80 мм, 11 мм х 80 мм, 12 мм х 80 мм, 13 мм х 80 мм, 14 мм х 80 мм, 16 мм х 80 мм, 18 мм х 80 мм, 10 мм х 120 мм, 11 мм х 120 мм, 12 мм х 120 мм, 13 мм х 120 мм, 14 мм х 120 мм, 16 мм х 120 мм, 18 мм х 120 мм – 1 шт. (при необходимости);
- Ножка изогнутая бесцементной фиксации XB(F)Q VI GB(JB) T, размер: 10 мм х 80 мм, 11 мм х 80 мм, 12 мм х 80 мм, 13 мм х 80 мм, 14 мм х 80 мм, 16 мм х 80 мм, 18 мм х 80 мм, 10 мм х 120 мм, 11 мм х 120 мм, 12 мм х 120 мм, 13 мм х 120 мм, 14 мм х 120 мм, 16 мм х 120 мм, 18 мм х 120 мм, 10 мм х 160 мм, 11 мм х 160 мм, 12 мм х 160 мм, 13 мм х 160 мм, 14 мм х 160 мм, 16 мм х 160 мм, 18 мм х 160 мм – 1 шт. (при необходимости);
- Ножка изогнутая бесцементной фиксации XB(F)Q VII GB(JB) T, размер: 10 мм х 80 мм, 11 мм х 80 мм, 12 мм х 80 мм, 13 мм х 80 мм, 14 мм х 80 мм, 16 мм х 80 мм, 18 мм х 80 мм, 10 мм х 120 мм, 11 мм х 120 мм, 12 мм х 120 мм, 13 мм х 120 мм, 14 мм х 120 мм, 16 мм х 120 мм, 18 мм х 120 мм, 10 мм х 160 мм, 11 мм х 160 мм, 12 мм х 160 мм, 13 мм х 160 мм, 14 мм х 160 мм, 16 мм х 160 мм, 18 мм х 160 мм – 1 шт. (при необходимости);
- Аугмент большеберцовый XB(F)Q V JC(L) T левый, размер #4, толщина: 5 мм, 10 мм, 15 мм – 1 шт. (при необходимости);
- Аугмент большеберцовый XB(F)Q V JC(R) T правый, размер #4, толщина: 5 мм, 10 мм, 15 мм – 1 шт. (при необходимости);
- Конус большеберцовый XB(F)Q VII JC T размер: #1, #2, #3, #4, толщина: 20 мм – 1 шт. (при необходимости);
- Штифт фиксирующий XB(F)Q V GC T, размер 1# – от 1 до 2 шт. (при необходимости);
- Надколенник XFQ I BIS PE, размер: 28 мм х 8 мм, 30 мм х 9 мм, 34 мм х 9 мм – 1 шт. (при необходимости);
- Винт для ножки XB(F)Q II JB T – 1 шт. (при необходимости);
- Инструкция по применению – 1 шт.;

27. Набор эндопротеза коленного сустава тотального SKII PS модель 27, в составе:
- Компонент бедренный XFQ II GK(L) C левый, размер #1 – 1 шт.;
- Вкладыш большеберцовый XFQ I PD PE, размер #4, толщина: 12 мм – 1 шт.;
- Компонент большеберцовый XB(F)Q I JP C, размер #4 – 1 шт.;
- Ножка прямая бесцементной фиксации XB(F)Q III GB(JB) T, размер: 10 мм х 40 мм, 11 мм х 40 мм, 12 мм х 40 мм, 13 мм х 40 мм, 14 мм х 40 мм, 16 мм х 40 мм, 18 мм х 40 мм, 10 мм х 80 мм, 11 мм х 80 мм, 12 мм х 80 мм, 13 мм х 80 мм, 14 мм х 80 мм, 16 мм х 80 мм, 18 мм х 80 мм, 10 мм х 120 мм, 11 мм х 120 мм, 12 мм х 120 мм, 13 мм х 120 мм, 14 мм х 120 мм, 16 мм х 120 мм, 18 мм х 120 мм – 1 шт. (при необходимости);
- Ножка изогнутая бесцементной фиксации XB(F)Q VI GB(JB) T, размер: 10 мм х 80 мм, 11 мм х 80 мм, 12 мм х 80 мм, 13 мм х 80 мм, 14 мм х 80 мм, 16 мм х 80 мм, 18 мм х 80 мм, 10 мм х 120 мм, 11 мм х 120 мм, 12 мм х 120 мм, 13 мм х 120 мм, 14 мм х 120 мм, 16 мм х 120 мм, 18 мм х 120 мм, 10 мм х 160 мм, 11 мм х 160 мм, 12 мм х 160 мм, 13 мм х 160 мм, 14 мм х 160 мм, 16 мм х 160 мм, 18 мм х 160 мм – 1 шт. (при необходимости);
- Ножка изогнутая бесцементной фиксации XB(F)Q VII GB(JB) T, размер: 10 мм х 80 мм, 11 мм х 80 мм, 12 мм х 80 мм, 13 мм х 80 мм, 14 мм х 80 мм, 16 мм х 80 мм, 18 мм х 80 мм, 10 мм х 120 мм, 11 мм х 120 мм, 12 мм х 120 мм, 13 мм х 120 мм, 14 мм х 120 мм, 16 мм х 120 мм, 18 мм х 120 мм, 10 мм х 160 мм, 11 мм х 160 мм, 12 мм х 160 мм, 13 мм х 160 мм, 14 мм х 160 мм, 16 мм х 160 мм, 18 мм х 160 мм – 1 шт. (при необходимости);
- Аугмент большеберцовый XB(F)Q V JC(L) T левый, размер #4, толщина: 5 мм, 10 мм, 15 мм – 1 шт. (при необходимости);
- Аугмент большеберцовый XB(F)Q V JC(R) T правый, размер #4, толщина: 5 мм, 10 мм, 15 мм – 1 шт. (при необходимости);
- Конус большеберцовый XB(F)Q VII JC T размер: #1, #2, #3, #4, толщина: 20 мм – 1 шт. (при необходимости);
- Штифт фиксирующий XB(F)Q V GC T, размер 1# – от 1 до 2 шт. (при необходимости);
- Надколенник XFQ I BIS PE, размер: 28 мм х 8 мм, 30 мм х 9 мм, 34 мм х 9 мм – 1 шт. (при необходимости);
- Винт для ножки XB(F)Q II JB T – 1 шт. (при необходимости);
- Инструкция по применению – 1 шт.;

28. Набор эндопротеза коленного сустава тотального SKII PS модель 28, в составе:
- Компонент бедренный XFQ II GK(R) C правый, размер #1 – 1 шт.;
- Вкладыш большеберцовый XFQ I PD PE, размер #4, толщина: 12 мм – 1 шт.;
- Компонент большеберцовый XB(F)Q I JP C, размер #4 – 1 шт.;

- Ножка прямая бесцементной фиксации XB(F)Q III GB(JB) T, размер: 10 мм х 40 мм, 11 мм х 40 мм, 12 мм х 40 мм, 13 мм х 40 мм, 14 мм х 40 мм, 16 мм х 40 мм, 18 мм х 40 мм, 10 мм х 80 мм, 11 мм х 80 мм, 12 мм х 80 мм, 13 мм х 80 мм, 14 мм х 80 мм, 16 мм х 80 мм, 18 мм х 80 мм, 10 мм х 120 мм, 11 мм х 120 мм, 12 мм х 120 мм, 13 мм х 120 мм, 14 мм х 120 мм, 16 мм х 120 мм, 18 мм х 120 мм – 1 шт. (при необходимости);
- Ножка изогнутая бесцементной фиксации XB(F)Q VI GB(JB) T, размер: 10 мм х 80 мм, 11 мм х 80 мм, 12 мм х 80 мм, 13 мм х 80 мм, 14 мм х 80 мм, 16 мм х 80 мм, 18 мм х 80 мм, 10 мм х 120 мм, 11 мм х 120 мм, 12 мм х 120 мм, 13 мм х 120 мм, 14 мм х 120 мм, 16 мм х 120 мм, 18 мм х 120 мм, 10 мм х 160 мм, 11 мм х 160 мм, 12 мм х 160 мм, 13 мм х 160 мм, 14 мм х 160 мм, 16 мм х 160 мм, 18 мм х 160 мм – 1 шт. (при необходимости);
- Ножка изогнутая бесцементной фиксации XB(F)Q VII GB(JB) T, размер: 10 мм х 80 мм, 11 мм х 80 мм, 12 мм х 80 мм, 13 мм х 80 мм, 14 мм х 80 мм, 16 мм х 80 мм, 18 мм х 80 мм, 10 мм х 120 мм, 11 мм х 120 мм, 12 мм х 120 мм, 13 мм х 120 мм, 14 мм х 120 мм, 16 мм х 120 мм, 18 мм х 120 мм, 10 мм х 160 мм, 11 мм х 160 мм, 12 мм х 160 мм, 13 мм х 160 мм, 14 мм х 160 мм, 16 мм х 160 мм, 18 мм х 160 мм – 1 шт. (при необходимости);
- Аугмент большеберцовый XB(F)Q V JC(L) T левый, размер #4, толщина: 5 мм, 10 мм, 15 мм – 1 шт. (при необходимости);
- Аугмент большеберцовый XB(F)Q V JC(R) T правый, размер #4, толщина: 5 мм, 10 мм, 15 мм – 1 шт. (при необходимости);
- Конус большеберцовый XB(F)Q VII JC T размер: #1, #2, #3, #4, толщина: 20 мм – 1 шт. (при необходимости);
- Штифт фиксирующий XB(F)Q V GC T, размер 1# – от 1 до 2 шт. (при необходимости);
- Надколенник XFQ I BIS PE, размер: 28 мм х 8 мм, 30 мм х 9 мм, 34 мм х 9 мм – 1 шт. (при необходимости);
- Винт для ножки XB(F)Q II JB T – 1 шт. (при необходимости);
- Инструкция по применению – 1 шт.;
29. Набор эндопротеза коленного сустава тотального SKII PS модель 29, в составе:
- Компонент бедренный XFQ II GK(L) C левый, размер #1 – 1 шт.;
- Вкладыш большеберцовый XFQ I PD PE, размер #4, толщина: 14 мм – 1 шт.;
- Компонент большеберцовый XB(F)Q I JP C, размер #4 – 1 шт.;
- Ножка прямая бесцементной фиксации XB(F)Q III GB(JB) T, размер: 10 мм х 40 мм, 11 мм х 40 мм, 12 мм х 40 мм, 13 мм х 40 мм, 14 мм х 40 мм, 16 мм х 40 мм, 18 мм х 40 мм, 10 мм х 80 мм, 11 мм х 80 мм, 12 мм х 80 мм, 13 мм х 80 мм, 14 мм х 80 мм, 16 мм х 80 мм, 18 мм х 80 мм, 10 мм х 120 мм, 11 мм х 120 мм, 12 мм х 120 мм, 13 мм х 120 мм, 14 мм х 120 мм, 16 мм х 120 мм, 18 мм х 120 мм – 1 шт. (при необходимости);
- Ножка изогнутая бесцементной фиксации XB(F)Q VI GB(JB) T, размер: 10 мм х 80 мм, 11 мм х 80 мм, 12 мм х 80 мм, 13 мм х 80 мм, 14 мм х 80 мм, 16 мм х 80 мм, 18 мм х 80 мм, 10 мм х 120 мм, 11 мм х 120 мм, 12 мм х 120 мм, 13 мм х 120 мм, 14 мм х 120 мм, 16 мм х 120 мм, 18 мм х 120 мм, 10 мм х 160 мм, 11 мм х 160 мм, 12 мм х 160 мм, 13 мм х 160 мм, 14 мм х 160 мм, 16 мм х 160 мм, 18 мм х 160 мм – 1 шт. (при необходимости);
- Ножка изогнутая бесцементной фиксации XB(F)Q VII GB(JB) T, размер: 10 мм х 80 мм, 11 мм х 80 мм, 12 мм х 80 мм, 13 мм х 80 мм, 14 мм х 80 мм, 16 мм х 80 мм, 18 мм х 80 мм, 10 мм х 120 мм, 11 мм х 120 мм, 12 мм х 120 мм, 13 мм х 120 мм, 14 мм х 120 мм, 16 мм х 120 мм, 18 мм х 120 мм, 10 мм х 160 мм, 11 мм х 160 мм, 12 мм х 160 мм, 13 мм х 160 мм, 14 мм х 160 мм, 16 мм х 160 мм, 18 мм х 160 мм – 1 шт. (при необходимости);
- Аугмент большеберцовый XB(F)Q V JC(L) T левый, размер #4, толщина: 5 мм, 10 мм, 15 мм – 1 шт. (при необходимости);
- Аугмент большеберцовый XB(F)Q V JC(R) T правый, размер #4, толщина: 5 мм, 10 мм, 15 мм – 1 шт. (при необходимости);
- Конус большеберцовый XB(F)Q VII JC T размер: #1, #2, #3, #4, толщина: 20 мм – 1 шт. (при необходимости);
- Штифт фиксирующий XB(F)Q V GC T, размер 1# – от 1 до 2 шт. (при необходимости);
- Надколенник XFQ I BIS PE, размер: 28 мм х 8 мм, 30 мм х 9 мм, 34 мм х 9 мм – 1 шт. (при необходимости);
- Винт для ножки XB(F)Q II JB T – 1 шт. (при необходимости);
- Инструкция по применению – 1 шт.;
30. Набор эндопротеза коленного сустава тотального SKII PS модель 30, в составе:
- Компонент бедренный XFQ II GK(R) C правый, размер #1 – 1 шт.;
- Вкладыш большеберцовый XFQ I PD PE, размер #4, толщина: 14 мм – 1 шт.;
- Компонент большеберцовый XB(F)Q I JP C, размер #4 – 1 шт.;
- Ножка прямая бесцементной фиксации XB(F)Q III GB(JB) T, размер: 10 мм х 40 мм, 11 мм х 40 мм, 12 мм х 40 мм, 13 мм х 40 мм, 14 мм х 40 мм, 16 мм х 40 мм, 18 мм х 40 мм, 10 мм х 80 мм, 11 мм х 80 мм, 12 мм х 80 мм,

13 мм х 80 мм, 14 мм х 80 мм, 16 мм х 80 мм, 18 мм х 80 мм, 10 мм х 120 мм, 11 мм х 120 мм, 12 мм х 120 мм, 13 мм х 120 мм, 14 мм х 120 мм, 16 мм х 120 мм, 18 мм х 120 мм – 1 шт. (при необходимости);
- Ножка изогнутая бесцементной фиксации XB(F)Q VI GB(JB) T, размер: 10 мм х 80 мм, 11 мм х 80 мм, 12 мм х 80 мм, 13 мм х 80 мм, 14 мм х 80 мм, 16 мм х 80 мм, 18 мм х 80 мм, 10 мм х 120 мм, 11 мм х 120 мм, 12 мм х 120 мм, 13 мм х 120 мм, 14 мм х 120 мм, 16 мм х 120 мм, 18 мм х 120 мм, 10 мм х 160 мм, 11 мм х 160 мм, 12 мм х 160 мм, 13 мм х 160 мм, 14 мм х 160 мм, 16 мм х 160 мм, 18 мм х 160 мм – 1 шт. (при необходимости);
- Ножка изогнутая бесцементной фиксации XB(F)Q VII GB(JB) T, размер: 10 мм х 80 мм, 11 мм х 80 мм, 12 мм х 80 мм, 13 мм х 80 мм, 14 мм х 80 мм, 16 мм х 80 мм, 18 мм х 80 мм, 10 мм х 120 мм, 11 мм х 120 мм, 12 мм х 120 мм, 13 мм х 120 мм, 14 мм х 120 мм, 16 мм х 120 мм, 18 мм х 120 мм, 10 мм х 160 мм, 11 мм х 160 мм, 12 мм х 160 мм, 13 мм х 160 мм, 14 мм х 160 мм, 16 мм х 160 мм, 18 мм х 160 мм – 1 шт. (при необходимости);
- Аугмент большеберцовый XB(F)Q V JC(L) T левый, размер #4, толщина: 5 мм, 10 мм, 15 мм – 1 шт. (при необходимости);
- Аугмент большеберцовый XB(F)Q V JC(R) T правый, размер #4, толщина: 5 мм, 10 мм, 15 мм – 1 шт. (при необходимости);
- Конус большеберцовый XB(F)Q VII JC T размер: #1, #2, #3, #4, толщина: 20 мм – 1 шт. (при необходимости);
- Штифт фиксирующий XB(F)Q V GC T, размер 1# – от 1 до 2 шт. (при необходимости);
- Надколенник XFQ I BIS PE, размер: 28 мм х 8 мм, 30 мм х 9 мм, 34 мм х 9 мм – 1 шт. (при необходимости);
- Винт для ножки XB(F)Q II JB T – 1 шт. (при необходимости);
- Инструкция по применению – 1 шт.;
31. Набор эндопротеза коленного сустава тотального SKII PS модель 31, в составе:
- Компонент бедренный XFQ II GK(L) C левый, размер #1 – 1 шт.;
- Вкладыш большеберцовый XFQ I PD PE, размер #4, толщина: 16 мм – 1 шт.;
- Компонент большеберцовый XB(F)Q I JP C, размер #4 – 1 шт.;
- Ножка прямая бесцементной фиксации XB(F)Q III GB(JB) T, размер: 10 мм х 40 мм, 11 мм х 40 мм, 12 мм х 40 мм, 13 мм х 40 мм, 14 мм х 40 мм, 16 мм х 40 мм, 18 мм х 40 мм, 10 мм х 80 мм, 11 мм х 80 мм, 12 мм х 80 мм, 13 мм х 80 мм, 14 мм х 80 мм, 16 мм х 80 мм, 18 мм х 80 мм, 10 мм х 120 мм, 11 мм х 120 мм, 12 мм х 120 мм, 13 мм х 120 мм, 14 мм х 120 мм, 16 мм х 120 мм, 18 мм х 120 мм – 1 шт. (при необходимости);
- Ножка изогнутая бесцементной фиксации XB(F)Q VI GB(JB) T, размер: 10 мм х 80 мм, 11 мм х 80 мм, 12 мм х 80 мм, 13 мм х 80 мм, 14 мм х 80 мм, 16 мм х 80 мм, 18 мм х 80 мм, 10 мм х 120 мм, 11 мм х 120 мм, 12 мм х 120 мм, 13 мм х 120 мм, 14 мм х 120 мм, 16 мм х 120 мм, 18 мм х 120 мм, 10 мм х 160 мм, 11 мм х 160 мм, 12 мм х 160 мм, 13 мм х 160 мм, 14 мм х 160 мм, 16 мм х 160 мм, 18 мм х 160 мм – 1 шт. (при необходимости);
- Ножка изогнутая бесцементной фиксации XB(F)Q VII GB(JB) T, размер: 10 мм х 80 мм, 11 мм х 80 мм, 12 мм х 80 мм, 13 мм х 80 мм, 14 мм х 80 мм, 16 мм х 80 мм, 18 мм х 80 мм, 10 мм х 120 мм, 11 мм х 120 мм, 12 мм х 120 мм, 13 мм х 120 мм, 14 мм х 120 мм, 16 мм х 120 мм, 18 мм х 120 мм, 10 мм х 160 мм, 11 мм х 160 мм, 12 мм х 160 мм, 13 мм х 160 мм, 14 мм х 160 мм, 16 мм х 160 мм, 18 мм х 160 мм – 1 шт. (при необходимости);
- Аугмент большеберцовый XB(F)Q V JC(L) T левый, размер #4, толщина: 5 мм, 10 мм, 15 мм – 1 шт. (при необходимости);
- Аугмент большеберцовый XB(F)Q V JC(R) T правый, размер #4, толщина: 5 мм, 10 мм, 15 мм – 1 шт. (при необходимости);
- Конус большеберцовый XB(F)Q VII JC T размер: #1, #2, #3, #4, толщина: 20 мм – 1 шт. (при необходимости);
- Штифт фиксирующий XB(F)Q V GC T, размер 1# – от 1 до 2 шт. (при необходимости);
- Надколенник XFQ I BIS PE, размер: 28 мм х 8 мм, 30 мм х 9 мм, 34 мм х 9 мм – 1 шт. (при необходимости);
- Винт для ножки XB(F)Q II JB T – 1 шт. (при необходимости);
- Инструкция по применению – 1 шт.;
32. Набор эндопротеза коленного сустава тотального SKII PS модель 32, в составе:
- Компонент бедренный XFQ II GK(R) C правый, размер #1 – 1 шт.;
- Вкладыш большеберцовый XFQ I PD PE, размер #4, толщина: 16 мм – 1 шт.;
- Компонент большеберцовый XB(F)Q I JP C, размер #4 – 1 шт.;
- Ножка прямая бесцементной фиксации XB(F)Q III GB(JB) T, размер: 10 мм х 40 мм, 11 мм х 40 мм, 12 мм х 40 мм, 13 мм х 40 мм, 14 мм х 40 мм, 16 мм х 40 мм, 18 мм х 40 мм, 10 мм х 80 мм, 11 мм х 80 мм, 12 мм х 80 мм, 13 мм х 80 мм, 14 мм х 80 мм, 16 мм х 80 мм, 18 мм х 80 мм, 10 мм х 120 мм, 11 мм х 120 мм, 12 мм х 120 мм, 13 мм х 120 мм, 14 мм х 120 мм, 16 мм х 120 мм, 18 мм х 120 мм – 1 шт. (при необходимости);

- Ножка изогнутая бесцементной фиксации XB(F)Q VI GB(JB) T, размер: 10 мм х 80 мм, 11 мм х 80 мм, 12 мм х 80 мм, 13 мм х 80 мм, 14 мм х 80 мм, 16 мм х 80 мм, 18 мм х 80 мм, 10 мм х 120 мм, 11 мм х 120 мм, 12 мм х 120 мм, 13 мм х 120 мм, 14 мм х 120 мм, 16 мм х 120 мм, 18 мм х 120 мм, 10 мм х 160 мм, 11 мм х 160 мм, 12 мм х 160 мм, 13 мм х 160 мм, 14 мм х 160 мм, 16 мм х 160 мм, 18 мм х 160 мм – 1 шт. (при необходимости);
- Ножка изогнутая бесцементной фиксации XB(F)Q VII GB(JB) T, размер: 10 мм х 80 мм, 11 мм х 80 мм, 12 мм х 80 мм, 13 мм х 80 мм, 14 мм х 80 мм, 16 мм х 80 мм, 18 мм х 80 мм, 10 мм х 120 мм, 11 мм х 120 мм, 12 мм х 120 мм, 13 мм х 120 мм, 14 мм х 120 мм, 16 мм х 120 мм, 18 мм х 120 мм, 10 мм х 160 мм, 11 мм х 160 мм, 12 мм х 160 мм, 13 мм х 160 мм, 14 мм х 160 мм, 16 мм х 160 мм, 18 мм х 160 мм – 1 шт. (при необходимости);
- Аугмент большеберцовый XB(F)Q V JC(L) T левый, размер #4, толщина: 5 мм, 10 мм, 15 мм – 1 шт. (при необходимости);
- Аугмент большеберцовый XB(F)Q V JC(R) T правый, размер #4, толщина: 5 мм, 10 мм, 15 мм – 1 шт. (при необходимости);
- Конус большеберцовый XB(F)Q VII JC T размер: #1, #2, #3, #4, толщина: 20 мм – 1 шт. (при необходимости);
- Штифт фиксирующий XB(F)Q V GC T, размер 1# – от 1 до 2 шт. (при необходимости);
- Надколенник XFQ I BIS PE, размер: 28 мм х 8 мм, 30 мм х 9 мм, 34 мм х 9 мм – 1 шт. (при необходимости);
- Винт для ножки XB(F)Q II JB T – 1 шт. (при необходимости);
- Инструкция по применению – 1 шт.;
33. Набор эндопротеза коленного сустава тотального SKII PS модель 33, в составе:
- Компонент бедренный XFQ II GK(L) C левый, размер #1 – 1 шт.;
- Вкладыш большеберцовый XFQ I PD PE, размер #4, толщина: 10 мм – 1 шт.;
- Компонент большеберцовый XB(F)Q I JP C, размер #5 – 1 шт.;
- Ножка прямая бесцементной фиксации XB(F)Q III GB(JB) T, размер: 10 мм х 40 мм, 11 мм х 40 мм, 12 мм х 40 мм, 13 мм х 40 мм, 14 мм х 40 мм, 16 мм х 40 мм, 18 мм х 40 мм, 10 мм х 80 мм, 11 мм х 80 мм, 12 мм х 80 мм, 13 мм х 80 мм, 14 мм х 80 мм, 16 мм х 80 мм, 18 мм х 80 мм, 10 мм х 120 мм, 11 мм х 120 мм, 12 мм х 120 мм, 13 мм х 120 мм, 14 мм х 120 мм, 16 мм х 120 мм, 18 мм х 120 мм – 1 шт. (при необходимости);
- Ножка изогнутая бесцементной фиксации XB(F)Q VI GB(JB) T, размер: 10 мм х 80 мм, 11 мм х 80 мм, 12 мм х 80 мм, 13 мм х 80 мм, 14 мм х 80 мм, 16 мм х 80 мм, 18 мм х 80 мм, 10 мм х 120 мм, 11 мм х 120 мм, 12 мм х 120 мм, 13 мм х 120 мм, 14 мм х 120 мм, 16 мм х 120 мм, 18 мм х 120 мм, 10 мм х 160 мм, 11 мм х 160 мм, 12 мм х 160 мм, 13 мм х 160 мм, 14 мм х 160 мм, 16 мм х 160 мм, 18 мм х 160 мм – 1 шт. (при необходимости);
- Ножка изогнутая бесцементной фиксации XB(F)Q VII GB(JB) T, размер: 10 мм х 80 мм, 11 мм х 80 мм, 12 мм х 80 мм, 13 мм х 80 мм, 14 мм х 80 мм, 16 мм х 80 мм, 18 мм х 80 мм, 10 мм х 120 мм, 11 мм х 120 мм, 12 мм х 120 мм, 13 мм х 120 мм, 14 мм х 120 мм, 16 мм х 120 мм, 18 мм х 120 мм, 10 мм х 160 мм, 11 мм х 160 мм, 12 мм х 160 мм, 13 мм х 160 мм, 14 мм х 160 мм, 16 мм х 160 мм, 18 мм х 160 мм – 1 шт. (при необходимости);
- Аугмент большеберцовый XB(F)Q V JC(L) T левый, размер #5, толщина: 5 мм, 10 мм, 15 мм – 1 шт. (при необходимости);
- Аугмент большеберцовый XB(F)Q V JC(R) T правый, размер #5, толщина: 5 мм, 10 мм, 15 мм – 1 шт. (при необходимости);
- Конус большеберцовый XB(F)Q VII JC T размер: #1, #2, #3, #4, толщина: 20 мм – 1 шт. (при необходимости);
- Штифт фиксирующий XB(F)Q V GC T, размер 1# – от 1 до 2 шт. (при необходимости);
- Надколенник XFQ I BIS PE, размер: 28 мм х 8 мм, 30 мм х 9 мм, 34 мм х 9 мм – 1 шт. (при необходимости);
- Винт для ножки XB(F)Q II JB T – 1 шт. (при необходимости);
- Инструкция по применению – 1 шт.;
34. Набор эндопротеза коленного сустава тотального SKII PS модель 34, в составе:
- Компонент бедренный XFQ II GK(R) C правый, размер #1 – 1 шт.;
- Вкладыш большеберцовый XFQ I PD PE, размер #4, толщина: 10 мм – 1 шт.;
- Компонент большеберцовый XB(F)Q I JP C, размер #5 – 1 шт.;
- Ножка прямая бесцементной фиксации XB(F)Q III GB(JB) T, размер: 10 мм х 40 мм, 11 мм х 40 мм, 12 мм х 40 мм, 13 мм х 40 мм, 14 мм х 40 мм, 16 мм х 40 мм, 18 мм х 40 мм, 10 мм х 80 мм, 11 мм х 80 мм, 12 мм х 80 мм, 13 мм х 80 мм, 14 мм х 80 мм, 16 мм х 80 мм, 18 мм х 80 мм, 10 мм х 120 мм, 11 мм х 120 мм, 12 мм х 120 мм, 13 мм х 120 мм, 14 мм х 120 мм, 16 мм х 120 мм, 18 мм х 120 мм – 1 шт. (при необходимости);
- Ножка изогнутая бесцементной фиксации XB(F)Q VI GB(JB) T, размер: 10 мм х 80 мм, 11 мм х 80 мм, 12 мм х 80 мм, 13 мм х 80 мм, 14 мм х 80 мм, 16 мм х 80 мм, 18 мм х 80 мм, 10 мм х 120 мм, 11 мм х 120 мм, 12 мм х 120

мм, 13 мм х 120 мм, 14 мм х 120 мм, 16 мм х 120 мм, 18 мм х 120 мм, 10 мм х 160 мм, 11 мм х 160 мм, 12 мм х 160 мм, 13 мм х 160 мм, 14 мм х 160 мм, 16 мм х 160 мм, 18 мм х 160 мм – 1 шт. (при необходимости);
- Ножка изогнутая бесцементной фиксации XB(F)Q VII GB(JB) T, размер: 10 мм х 80 мм, 11 мм х 80 мм, 12 мм х 80 мм, 13 мм х 80 мм, 14 мм х 80 мм, 16 мм х 80 мм, 18 мм х 80 мм, 10 мм х 120 мм, 11 мм х 120 мм, 12 мм х 120 мм, 13 мм х 120 мм, 14 мм х 120 мм, 16 мм х 120 мм, 18 мм х 120 мм, 10 мм х 160 мм, 11 мм х 160 мм, 12 мм х 160 мм, 13 мм х 160 мм, 14 мм х 160 мм, 16 мм х 160 мм, 18 мм х 160 мм – 1 шт. (при необходимости);
- Аугмент большеберцовый XB(F)Q V JC(L) T левый, размер #4, толщина: 5 мм, 10 мм, 15 мм – 1 шт. (при необходимости);
- Аугмент большеберцовый XB(F)Q V JC(R) T правый, размер #4, толщина: 5 мм, 10 мм, 15 мм – 1 шт. (при необходимости);
- Конус большеберцовый XB(F)Q VII JC T размер: #1, #2, #3, #4, толщина: 20 мм – 1 шт. (при необходимости);
- Штифт фиксирующий XB(F)Q V GC T, размер 1# – от 1 до 2 шт. (при необходимости);
- Надколенник XFQ I BIS PE, размер: 28 мм х 8 мм, 30 мм х 9 мм, 34 мм х 9 мм – 1 шт. (при необходимости);
- Винт для ножки XB(F)Q II JB T – 1 шт. (при необходимости);
- Инструкция по применению – 1 шт.;
35. Набор эндопротеза коленного сустава тотального SKII PS модель 35, в составе:
- Компонент бедренный XFQ II GK(L) C левый, размер #1 – 1 шт.;
- Вкладыш большеберцовый XFQ I PD PE, размер #4, толщина: 12 мм – 1 шт.;
- Компонент большеберцовый XB(F)Q I JP C, размер #5 – 1 шт.;
- Ножка прямая бесцементной фиксации XB(F)Q III GB(JB) T, размер: 10 мм х 40 мм, 11 мм х 40 мм, 12 мм х 40 мм, 13 мм х 40 мм, 14 мм х 40 мм, 16 мм х 40 мм, 18 мм х 40 мм, 10 мм х 80 мм, 11 мм х 80 мм, 12 мм х 80 мм, 13 мм х 80 мм, 14 мм х 80 мм, 16 мм х 80 мм, 18 мм х 80 мм, 10 мм х 120 мм, 11 мм х 120 мм, 12 мм х 120 мм, 13 мм х 120 мм, 14 мм х 120 мм, 16 мм х 120 мм, 18 мм х 120 мм – 1 шт. (при необходимости);
- Ножка изогнутая бесцементной фиксации XB(F)Q VI GB(JB) T, размер: 10 мм х 80 мм, 11 мм х 80 мм, 12 мм х 80 мм, 13 мм х 80 мм, 14 мм х 80 мм, 16 мм х 80 мм, 18 мм х 80 мм, 10 мм х 120 мм, 11 мм х 120 мм, 12 мм х 120 мм, 13 мм х 120 мм, 14 мм х 120 мм, 16 мм х 120 мм, 18 мм х 120 мм, 10 мм х 160 мм, 11 мм х 160 мм, 12 мм х 160 мм, 13 мм х 160 мм, 14 мм х 160 мм, 16 мм х 160 мм, 18 мм х 160 мм – 1 шт. (при необходимости);
- Ножка изогнутая бесцементной фиксации XB(F)Q VII GB(JB) T, размер: 10 мм х 80 мм, 11 мм х 80 мм, 12 мм х 80 мм, 13 мм х 80 мм, 14 мм х 80 мм, 16 мм х 80 мм, 18 мм х 80 мм, 10 мм х 120 мм, 11 мм х 120 мм, 12 мм х 120 мм, 13 мм х 120 мм, 14 мм х 120 мм, 16 мм х 120 мм, 18 мм х 120 мм, 10 мм х 160 мм, 11 мм х 160 мм, 12 мм х 160 мм, 13 мм х 160 мм, 14 мм х 160 мм, 16 мм х 160 мм, 18 мм х 160 мм – 1 шт. (при необходимости);
- Аугмент большеберцовый XB(F)Q V JC(L) T левый, размер #5, толщина: 5 мм, 10 мм, 15 мм – 1 шт. (при необходимости);
- Аугмент большеберцовый XB(F)Q V JC(R) T правый, размер #5, толщина: 5 мм, 10 мм, 15 мм – 1 шт. (при необходимости);
- Конус большеберцовый XB(F)Q VII JC T размер: #1, #2, #3, #4, толщина: 20 мм – 1 шт. (при необходимости);
- Штифт фиксирующий XB(F)Q V GC T, размер 1# – от 1 до 2 шт. (при необходимости);
- Надколенник XFQ I BIS PE, размер: 28 мм х 8 мм, 30 мм х 9 мм, 34 мм х 9 мм – 1 шт. (при необходимости);
- Винт для ножки XB(F)Q II JB T – 1 шт. (при необходимости);
- Инструкция по применению – 1 шт.;
36. Набор эндопротеза коленного сустава тотального SKII PS модель 36, в составе:
- Компонент бедренный XFQ II GK(R) C правый, размер #1 – 1 шт.;
- Вкладыш большеберцовый XFQ I PD PE, размер #4, толщина: 12 мм – 1 шт.;
- Компонент большеберцовый XB(F)Q I JP C, размер #5 – 1 шт.;
- Ножка прямая бесцементной фиксации XB(F)Q III GB(JB) T, размер: 10 мм х 40 мм, 11 мм х 40 мм, 12 мм х 40 мм, 13 мм х 40 мм, 14 мм х 40 мм, 16 мм х 40 мм, 18 мм х 40 мм, 10 мм х 80 мм, 11 мм х 80 мм, 12 мм х 80 мм, 13 мм х 80 мм, 14 мм х 80 мм, 16 мм х 80 мм, 18 мм х 80 мм, 10 мм х 120 мм, 11 мм х 120 мм, 12 мм х 120 мм, 13 мм х 120 мм, 14 мм х 120 мм, 16 мм х 120 мм, 18 мм х 120 мм – 1 шт. (при необходимости);
- Ножка изогнутая бесцементной фиксации XB(F)Q VI GB(JB) T, размер: 10 мм х 80 мм, 11 мм х 80 мм, 12 мм х 80 мм, 13 мм х 80 мм, 14 мм х 80 мм, 16 мм х 80 мм, 18 мм х 80 мм, 10 мм х 120 мм, 11 мм х 120 мм, 12 мм х 120 мм, 13 мм х 120 мм, 14 мм х 120 мм, 16 мм х 120 мм, 18 мм х 120 мм, 10 мм х 160 мм, 11 мм х 160 мм, 12 мм х 160 мм, 13 мм х 160 мм, 14 мм х 160 мм, 16 мм х 160 мм, 18 мм х 160 мм – 1 шт. (при необходимости);

- Ножка изогнутая бесцементной фиксации XB(F)Q VII GB(JB) T, размер: 10 мм х 80 мм, 11 мм х 80 мм, 12 мм х 80 мм, 13 мм х 80 мм, 14 мм х 80 мм, 16 мм х 80 мм, 18 мм х 80 мм, 10 мм х 120 мм, 11 мм х 120 мм, 12 мм х 120 мм, 13 мм х 120 мм, 14 мм х 120 мм, 16 мм х 120 мм, 18 мм х 120 мм, 10 мм х 160 мм, 11 мм х 160 мм, 12 мм х 160 мм, 13 мм х 160 мм, 14 мм х 160 мм, 16 мм х 160 мм, 18 мм х 160 мм – 1 шт. (при необходимости);
- Аугмент большеберцовый XB(F)Q V JC(L) T левый, размер #4, толщина: 5 мм, 10 мм, 15 мм – 1 шт. (при необходимости);
- Аугмент большеберцовый XB(F)Q V JC(R) T правый, размер #4, толщина: 5 мм, 10 мм, 15 мм – 1 шт. (при необходимости);
- Конус большеберцовый XB(F)Q VII JC T размер: #1, #2, #3, #4, толщина: 20 мм – 1 шт. (при необходимости);
- Штифт фиксирующий XB(F)Q V GC T, размер 1# – от 1 до 2 шт. (при необходимости);
- Надколенник XFQ I BIS PE, размер: 28 мм х 8 мм, 30 мм х 9 мм, 34 мм х 9 мм – 1 шт. (при необходимости);
- Винт для ножки XB(F)Q II JB T – 1 шт. (при необходимости);
- Инструкция по применению – 1 шт.;
37. Набор эндопротеза коленного сустава тотального SKII PS модель 37, в составе:
- Компонент бедренный XFQ II GK(L) C левый, размер #1 – 1 шт.;
- Вкладыш большеберцовый XFQ I PD PE, размер #4, толщина: 14 мм – 1 шт.;
- Компонент большеберцовый XB(F)Q I JP C, размер #5 – 1 шт.;
- Ножка прямая бесцементной фиксации XB(F)Q III GB(JB) T, размер: 10 мм х 40 мм, 11 мм х 40 мм, 12 мм х 40 мм, 13 мм х 40 мм, 14 мм х 40 мм, 16 мм х 40 мм, 18 мм х 40 мм, 10 мм х 80 мм, 11 мм х 80 мм, 12 мм х 80 мм, 13 мм х 80 мм, 14 мм х 80 мм, 16 мм х 80 мм, 18 мм х 80 мм, 10 мм х 120 мм, 11 мм х 120 мм, 12 мм х 120 мм, 13 мм х 120 мм, 14 мм х 120 мм, 16 мм х 120 мм, 18 мм х 120 мм – 1 шт. (при необходимости);
- Ножка изогнутая бесцементной фиксации XB(F)Q VI GB(JB) T, размер: 10 мм х 80 мм, 11 мм х 80 мм, 12 мм х 80 мм, 13 мм х 80 мм, 14 мм х 80 мм, 16 мм х 80 мм, 18 мм х 80 мм, 10 мм х 120 мм, 11 мм х 120 мм, 12 мм х 120 мм, 13 мм х 120 мм, 14 мм х 120 мм, 16 мм х 120 мм, 18 мм х 120 мм, 10 мм х 160 мм, 11 мм х 160 мм, 12 мм х 160 мм, 13 мм х 160 мм, 14 мм х 160 мм, 16 мм х 160 мм, 18 мм х 160 мм – 1 шт. (при необходимости);
- Ножка изогнутая бесцементной фиксации XB(F)Q VII GB(JB) T, размер: 10 мм х 80 мм, 11 мм х 80 мм, 12 мм х 80 мм, 13 мм х 80 мм, 14 мм х 80 мм, 16 мм х 80 мм, 18 мм х 80 мм, 10 мм х 120 мм, 11 мм х 120 мм, 12 мм х 120 мм, 13 мм х 120 мм, 14 мм х 120 мм, 16 мм х 120 мм, 18 мм х 120 мм, 10 мм х 160 мм, 11 мм х 160 мм, 12 мм х 160 мм, 13 мм х 160 мм, 14 мм х 160 мм, 16 мм х 160 мм, 18 мм х 160 мм – 1 шт. (при необходимости);
- Аугмент большеберцовый XB(F)Q V JC(L) T левый, размер #5, толщина: 5 мм, 10 мм, 15 мм – 1 шт. (при необходимости);
- Аугмент большеберцовый XB(F)Q V JC(R) T правый, размер #5, толщина: 5 мм, 10 мм, 15 мм – 1 шт. (при необходимости);
- Конус большеберцовый XB(F)Q VII JC T размер: #1, #2, #3, #4, толщина: 20 мм – 1 шт. (при необходимости);
- Штифт фиксирующий XB(F)Q V GC T, размер 1# – от 1 до 2 шт. (при необходимости);
- Надколенник XFQ I BIS PE, размер: 28 мм х 8 мм, 30 мм х 9 мм, 34 мм х 9 мм – 1 шт. (при необходимости);
- Винт для ножки XB(F)Q II JB T – 1 шт. (при необходимости);
- Инструкция по применению – 1 шт.;
38. Набор эндопротеза коленного сустава тотального SKII PS модель 38, в составе:
- Компонент бедренный XFQ II GK(R) C правый, размер #1 – 1 шт.;
- Вкладыш большеберцовый XFQ I PD PE, размер #4, толщина: 14 мм – 1 шт.;
- Компонент большеберцовый XB(F)Q I JP C, размер #5 – 1 шт.;
- Ножка прямая бесцементной фиксации XB(F)Q III GB(JB) T, размер: 10 мм х 40 мм, 11 мм х 40 мм, 12 мм х 40 мм, 13 мм х 40 мм, 14 мм х 40 мм, 16 мм х 40 мм, 18 мм х 40 мм, 10 мм х 80 мм, 11 мм х 80 мм, 12 мм х 80 мм, 13 мм х 80 мм, 14 мм х 80 мм, 16 мм х 80 мм, 18 мм х 80 мм, 10 мм х 120 мм, 11 мм х 120 мм, 12 мм х 120 мм, 13 мм х 120 мм, 14 мм х 120 мм, 16 мм х 120 мм, 18 мм х 120 мм – 1 шт. (при необходимости);
- Ножка изогнутая бесцементной фиксации XB(F)Q VI GB(JB) T, размер: 10 мм х 80 мм, 11 мм х 80 мм, 12 мм х 80 мм, 13 мм х 80 мм, 14 мм х 80 мм, 16 мм х 80 мм, 18 мм х 80 мм, 10 мм х 120 мм, 11 мм х 120 мм, 12 мм х 120 мм, 13 мм х 120 мм, 14 мм х 120 мм, 16 мм х 120 мм, 18 мм х 120 мм, 10 мм х 160 мм, 11 мм х 160 мм, 12 мм х 160 мм, 13 мм х 160 мм, 14 мм х 160 мм, 16 мм х 160 мм, 18 мм х 160 мм – 1 шт. (при необходимости);
- Ножка изогнутая бесцементной фиксации XB(F)Q VII GB(JB) T, размер: 10 мм х 80 мм, 11 мм х 80 мм, 12 мм х 80 мм, 13 мм х 80 мм, 14 мм х 80 мм, 16 мм х 80 мм, 18 мм х 80 мм, 10 мм х 120 мм, 11 мм х 120 мм, 12 мм х 120

мм, 13 мм х 120 мм, 14 мм х 120 мм, 16 мм х 120 мм, 18 мм х 120 мм, 10 мм х 160 мм, 11 мм х 160 мм, 12 мм х 160 мм, 13 мм х 160 мм, 14 мм х 160 мм, 16 мм х 160 мм, 18 мм х 160 мм – 1 шт. (при необходимости);
- Аугмент большеберцовый XB(F)Q V JC(L) T левый, размер #4, толщина: 5 мм, 10 мм, 15 мм – 1 шт. (при необходимости);
- Аугмент большеберцовый XB(F)Q V JC(R) T правый, размер #4, толщина: 5 мм, 10 мм, 15 мм – 1 шт. (при необходимости);
- Конус большеберцовый XB(F)Q VII JC T размер: #1, #2, #3, #4, толщина: 20 мм – 1 шт. (при необходимости);
- Штифт фиксирующий XB(F)Q V GC T, размер 1# – от 1 до 2 шт. (при необходимости);
- Надколенник XFQ I BIS PE, размер: 28 мм х 8 мм, 30 мм х 9 мм, 34 мм х 9 мм – 1 шт. (при необходимости);
- Винт для ножки XB(F)Q II JB T – 1 шт. (при необходимости);
- Инструкция по применению – 1 шт.;
39. Набор эндопротеза коленного сустава тотального SKII PS модель 39, в составе:
- Компонент бедренный XFQ II GK(L) C левый, размер #1 – 1 шт.;
- Вкладыш большеберцовый XFQ I PD PE, размер #4, толщина: 16 мм – 1 шт.;
- Компонент большеберцовый XB(F)Q I JP C, размер #5 – 1 шт.;
- Ножка прямая бесцементной фиксации XB(F)Q III GB(JB) T, размер: 10 мм х 40 мм, 11 мм х 40 мм, 12 мм х 40 мм, 13 мм х 40 мм, 14 мм х 40 мм, 16 мм х 40 мм, 18 мм х 40 мм, 10 мм х 80 мм, 11 мм х 80 мм, 12 мм х 80 мм, 13 мм х 80 мм, 14 мм х 80 мм, 16 мм х 80 мм, 18 мм х 80 мм, 10 мм х 120 мм, 11 мм х 120 мм, 12 мм х 120 мм, 13 мм х 120 мм, 14 мм х 120 мм, 16 мм х 120 мм, 18 мм х 120 мм – 1 шт. (при необходимости);
- Ножка изогнутая бесцементной фиксации XB(F)Q VI GB(JB) T, размер: 10 мм х 80 мм, 11 мм х 80 мм, 12 мм х 80 мм, 13 мм х 80 мм, 14 мм х 80 мм, 16 мм х 80 мм, 18 мм х 80 мм, 10 мм х 120 мм, 11 мм х 120 мм, 12 мм х 120 мм, 13 мм х 120 мм, 14 мм х 120 мм, 16 мм х 120 мм, 18 мм х 120 мм, 10 мм х 160 мм, 11 мм х 160 мм, 12 мм х 160 мм, 13 мм х 160 мм, 14 мм х 160 мм, 16 мм х 160 мм, 18 мм х 160 мм – 1 шт. (при необходимости);
- Ножка изогнутая бесцементной фиксации XB(F)Q VII GB(JB) T, размер: 10 мм х 80 мм, 11 мм х 80 мм, 12 мм х 80 мм, 13 мм х 80 мм, 14 мм х 80 мм, 16 мм х 80 мм, 18 мм х 80 мм, 10 мм х 120 мм, 11 мм х 120 мм, 12 мм х 120 мм, 13 мм х 120 мм, 14 мм х 120 мм, 16 мм х 120 мм, 18 мм х 120 мм, 10 мм х 160 мм, 11 мм х 160 мм, 12 мм х 160 мм, 13 мм х 160 мм, 14 мм х 160 мм, 16 мм х 160 мм, 18 мм х 160 мм – 1 шт. (при необходимости);
- Аугмент большеберцовый XB(F)Q V JC(L) T левый, размер #5, толщина: 5 мм, 10 мм, 15 мм – 1 шт. (при необходимости);
- Аугмент большеберцовый XB(F)Q V JC(R) T правый, размер #5, толщина: 5 мм, 10 мм, 15 мм – 1 шт. (при необходимости);
- Конус большеберцовый XB(F)Q VII JC T размер: #1, #2, #3, #4, толщина: 20 мм – 1 шт. (при необходимости);
- Штифт фиксирующий XB(F)Q V GC T, размер 1# – от 1 до 2 шт. (при необходимости);
- Надколенник XFQ I BIS PE, размер: 28 мм х 8 мм, 30 мм х 9 мм, 34 мм х 9 мм – 1 шт. (при необходимости);
- Винт для ножки XB(F)Q II JB T – 1 шт. (при необходимости);
- Инструкция по применению – 1 шт.;
40. Набор эндопротеза коленного сустава тотального SKII PS модель 40, в составе:
- Компонент бедренный XFQ II GK(R) C правый, размер #1 – 1 шт.;
- Вкладыш большеберцовый XFQ I PD PE, размер #4, толщина: 16 мм – 1 шт.;
- Компонент большеберцовый XB(F)Q I JP C, размер #5 – 1 шт.;
- Ножка прямая бесцементной фиксации XB(F)Q III GB(JB) T, размер: 10 мм х 40 мм, 11 мм х 40 мм, 12 мм х 40 мм, 13 мм х 40 мм, 14 мм х 40 мм, 16 мм х 40 мм, 18 мм х 40 мм, 10 мм х 80 мм, 11 мм х 80 мм, 12 мм х 80 мм, 13 мм х 80 мм, 14 мм х 80 мм, 16 мм х 80 мм, 18 мм х 80 мм, 10 мм х 120 мм, 11 мм х 120 мм, 12 мм х 120 мм, 13 мм х 120 мм, 14 мм х 120 мм, 16 мм х 120 мм, 18 мм х 120 мм – 1 шт. (при необходимости);
- Ножка изогнутая бесцементной фиксации XB(F)Q VI GB(JB) T, размер: 10 мм х 80 мм, 11 мм х 80 мм, 12 мм х 80 мм, 13 мм х 80 мм, 14 мм х 80 мм, 16 мм х 80 мм, 18 мм х 80 мм, 10 мм х 120 мм, 11 мм х 120 мм, 12 мм х 120 мм, 13 мм х 120 мм, 14 мм х 120 мм, 16 мм х 120 мм, 18 мм х 120 мм, 10 мм х 160 мм, 11 мм х 160 мм, 12 мм х 160 мм, 13 мм х 160 мм, 14 мм х 160 мм, 16 мм х 160 мм, 18 мм х 160 мм – 1 шт. (при необходимости);
- Ножка изогнутая бесцементной фиксации XB(F)Q VII GB(JB) T, размер: 10 мм х 80 мм, 11 мм х 80 мм, 12 мм х 80 мм, 13 мм х 80 мм, 14 мм х 80 мм, 16 мм х 80 мм, 18 мм х 80 мм, 10 мм х 120 мм, 11 мм х 120 мм, 12 мм х 120 мм, 13 мм х 120 мм, 14 мм х 120 мм, 16 мм х 120 мм, 18 мм х 120 мм, 10 мм х 160 мм, 11 мм х 160 мм, 12 мм х 160 мм, 13 мм х 160 мм, 14 мм х 160 мм, 16 мм х 160 мм, 18 мм х 160 мм – 1 шт. (при необходимости);

- Аугмент большеберцовый XB(F)Q V JC(L) T левый, размер #4, толщина: 5 мм, 10 мм, 15 мм – 1 шт. (при необходимости);
- Аугмент большеберцовый XB(F)Q V JC(R) T правый, размер #4, толщина: 5 мм, 10 мм, 15 мм – 1 шт. (при необходимости);
- Конус большеберцовый XB(F)Q VII JC T размер: #1, #2, #3, #4, толщина: 20 мм – 1 шт. (при необходимости);
- Штифт фиксирующий XB(F)Q V GC T, размер 1# – от 1 до 2 шт. (при необходимости);
- Надколенник XFQ I BIS PE, размер: 28 мм х 8 мм, 30 мм х 9 мм, 34 мм х 9 мм – 1 шт. (при необходимости);
- Винт для ножки XB(F)Q II JB T – 1 шт. (при необходимости);
- Инструкция по применению – 1 шт.;
41. Набор эндопротеза коленного сустава тотального SKII PS модель 41, в составе:
- Компонент бедренный XFQ II GK(L) C левый, размер #1 – 1 шт.;
- Вкладыш большеберцовый XFQ I PD PE, размер #6, толщина: 10 мм – 1 шт.;
- Компонент большеберцовый XB(F)Q I JP C, размер #6 – 1 шт.;
- Ножка прямая бесцементной фиксации XB(F)Q III GB(JB) T, размер: 10 мм х 40 мм, 11 мм х 40 мм, 12 мм х 40 мм, 13 мм х 40 мм, 14 мм х 40 мм, 16 мм х 40 мм, 18 мм х 40 мм, 10 мм х 80 мм, 11 мм х 80 мм, 12 мм х 80 мм, 13 мм х 80 мм, 14 мм х 80 мм, 16 мм х 80 мм, 18 мм х 80 мм, 10 мм х 120 мм, 11 мм х 120 мм, 12 мм х 120 мм, 13 мм х 120 мм, 14 мм х 120 мм, 16 мм х 120 мм, 18 мм х 120 мм – 1 шт. (при необходимости);
- Ножка изогнутая бесцементной фиксации XB(F)Q VI GB(JB) T, размер: 10 мм х 80 мм, 11 мм х 80 мм, 12 мм х 80 мм, 13 мм х 80 мм, 14 мм х 80 мм, 16 мм х 80 мм, 18 мм х 80 мм, 10 мм х 120 мм, 11 мм х 120 мм, 12 мм х 120 мм, 13 мм х 120 мм, 14 мм х 120 мм, 16 мм х 120 мм, 18 мм х 120 мм, 10 мм х 160 мм, 11 мм х 160 мм, 12 мм х 160 мм, 13 мм х 160 мм, 14 мм х 160 мм, 16 мм х 160 мм, 18 мм х 160 мм – 1 шт. (при необходимости);
- Ножка изогнутая бесцементной фиксации XB(F)Q VII GB(JB) T, размер: 10 мм х 80 мм, 11 мм х 80 мм, 12 мм х 80 мм, 13 мм х 80 мм, 14 мм х 80 мм, 16 мм х 80 мм, 18 мм х 80 мм, 10 мм х 120 мм, 11 мм х 120 мм, 12 мм х 120 мм, 13 мм х 120 мм, 14 мм х 120 мм, 16 мм х 120 мм, 18 мм х 120 мм, 10 мм х 160 мм, 11 мм х 160 мм, 12 мм х 160 мм, 13 мм х 160 мм, 14 мм х 160 мм, 16 мм х 160 мм, 18 мм х 160 мм – 1 шт. (при необходимости);
- Аугмент большеберцовый XB(F)Q V JC(L) T XSM левый, толщина: 5 мм, 10 мм, 15 мм – 1 шт. (при необходимости);
- Аугмент большеберцовый XB(F)Q V JC(R) T XSM правый, толщина: 5 мм, 10 мм, 15 мм – 1 шт. (при необходимости);
- Конус большеберцовый XB(F)Q VII JC T размер: #1, #2, #3, #4, толщина: 20 мм – 1 шт. (при необходимости);
- Штифт фиксирующий XB(F)Q V GC T, размер 1# – от 1 до 2 шт. (при необходимости);
- Надколенник XFQ I BIS PE, размер: 28 мм х 8 мм, 30 мм х 9 мм, 34 мм х 9 мм – 1 шт. (при необходимости);
- Винт для ножки XB(F)Q II JB T – 1 шт. (при необходимости);
- Инструкция по применению – 1 шт.;
42. Набор эндопротеза коленного сустава тотального SKII PS модель 42, в составе:
- Компонент бедренный XFQ II GK(R) C правый, размер #1 – 1 шт.;
- Вкладыш большеберцовый XFQ I PD PE, размер #6, толщина: 10 мм – 1 шт.;
- Компонент большеберцовый XB(F)Q I JP C, размер #6 – 1 шт.;
- Ножка прямая бесцементной фиксации XB(F)Q III GB(JB) T, размер: 10 мм х 40 мм, 11 мм х 40 мм, 12 мм х 40 мм, 13 мм х 40 мм, 14 мм х 40 мм, 16 мм х 40 мм, 18 мм х 40 мм, 10 мм х 80 мм, 11 мм х 80 мм, 12 мм х 80 мм, 13 мм х 80 мм, 14 мм х 80 мм, 16 мм х 80 мм, 18 мм х 80 мм, 10 мм х 120 мм, 11 мм х 120 мм, 12 мм х 120 мм, 13 мм х 120 мм, 14 мм х 120 мм, 16 мм х 120 мм, 18 мм х 120 мм – 1 шт. (при необходимости);
- Ножка изогнутая бесцементной фиксации XB(F)Q VI GB(JB) T, размер: 10 мм х 80 мм, 11 мм х 80 мм, 12 мм х 80 мм, 13 мм х 80 мм, 14 мм х 80 мм, 16 мм х 80 мм, 18 мм х 80 мм, 10 мм х 120 мм, 11 мм х 120 мм, 12 мм х 120 мм, 13 мм х 120 мм, 14 мм х 120 мм, 16 мм х 120 мм, 18 мм х 120 мм, 10 мм х 160 мм, 11 мм х 160 мм, 12 мм х 160 мм, 13 мм х 160 мм, 14 мм х 160 мм, 16 мм х 160 мм, 18 мм х 160 мм – 1 шт. (при необходимости);
- Ножка изогнутая бесцементной фиксации XB(F)Q VII GB(JB) T, размер: 10 мм х 80 мм, 11 мм х 80 мм, 12 мм х 80 мм, 13 мм х 80 мм, 14 мм х 80 мм, 16 мм х 80 мм, 18 мм х 80 мм, 10 мм х 120 мм, 11 мм х 120 мм, 12 мм х 120 мм, 13 мм х 120 мм, 14 мм х 120 мм, 16 мм х 120 мм, 18 мм х 120 мм, 10 мм х 160 мм, 11 мм х 160 мм, 12 мм х 160 мм, 13 мм х 160 мм, 14 мм х 160 мм, 16 мм х 160 мм, 18 мм х 160 мм – 1 шт. (при необходимости);
- Аугмент большеберцовый XB(F)Q V JC(L) T XSM левый, толщина: 5 мм, 10 мм, 15 мм – 1 шт. (при необходимости);

- Аугмент большеберцовый XB(F)Q V JC(R) T XSM правый, толщина: 5 мм, 10 мм, 15 мм – 1 шт. (при необходимости);
- Конус большеберцовый XB(F)Q VII JC T размер: #1, #2, #3, #4, толщина: 20 мм – 1 шт. (при необходимости);
- Штифт фиксирующий XB(F)Q V GC T, размер 1# – от 1 до 2 шт. (при необходимости);
- Надколенник XFQ I BIS PE, размер: 28 мм х 8 мм, 30 мм х 9 мм, 34 мм х 9 мм – 1 шт. (при необходимости);
- Винт для ножки XB(F)Q II JB T – 1 шт. (при необходимости);
- Инструкция по применению – 1 шт.;
43. Набор эндопротеза коленного сустава тотального SKII PS модель 43, в составе:
- Компонент бедренный XFQ II GK(L) C левый, размер #1 – 1 шт.;
- Вкладыш большеберцовый XFQ I PD PE, размер #6, толщина: 12 мм – 1 шт.;
- Компонент большеберцовый XB(F)Q I JP C, размер #6 – 1 шт.;
- Ножка прямая бесцементной фиксации XB(F)Q III GB(JB) T, размер: 10 мм х 40 мм, 11 мм х 40 мм, 12 мм х 40 мм, 13 мм х 40 мм, 14 мм х 40 мм, 16 мм х 40 мм, 18 мм х 40 мм, 10 мм х 80 мм, 11 мм х 80 мм, 12 мм х 80 мм, 13 мм х 80 мм, 14 мм х 80 мм, 16 мм х 80 мм, 18 мм х 80 мм, 10 мм х 120 мм, 11 мм х 120 мм, 12 мм х 120 мм, 13 мм х 120 мм, 14 мм х 120 мм, 16 мм х 120 мм, 18 мм х 120 мм – 1 шт. (при необходимости);
- Ножка изогнутая бесцементной фиксации XB(F)Q VI GB(JB) T, размер: 10 мм х 80 мм, 11 мм х 80 мм, 12 мм х 80 мм, 13 мм х 80 мм, 14 мм х 80 мм, 16 мм х 80 мм, 18 мм х 80 мм, 10 мм х 120 мм, 11 мм х 120 мм, 12 мм х 120 мм, 13 мм х 120 мм, 14 мм х 120 мм, 16 мм х 120 мм, 18 мм х 120 мм, 10 мм х 160 мм, 11 мм х 160 мм, 12 мм х 160 мм, 13 мм х 160 мм, 14 мм х 160 мм, 16 мм х 160 мм, 18 мм х 160 мм – 1 шт. (при необходимости);
- Ножка изогнутая бесцементной фиксации XB(F)Q VII GB(JB) T, размер: 10 мм х 80 мм, 11 мм х 80 мм, 12 мм х 80 мм, 13 мм х 80 мм, 14 мм х 80 мм, 16 мм х 80 мм, 18 мм х 80 мм, 10 мм х 120 мм, 11 мм х 120 мм, 12 мм х 120 мм, 13 мм х 120 мм, 14 мм х 120 мм, 16 мм х 120 мм, 18 мм х 120 мм, 10 мм х 160 мм, 11 мм х 160 мм, 12 мм х 160 мм, 13 мм х 160 мм, 14 мм х 160 мм, 16 мм х 160 мм, 18 мм х 160 мм – 1 шт. (при необходимости);
- Аугмент большеберцовый XB(F)Q V JC(L) T XSM левый, толщина: 5 мм, 10 мм, 15 мм – 1 шт. (при необходимости);
- Аугмент большеберцовый XB(F)Q V JC(R) T XSM правый, толщина: 5 мм, 10 мм, 15 мм – 1 шт. (при необходимости);
- Конус большеберцовый XB(F)Q VII JC T размер: #1, #2, #3, #4, толщина: 20 мм – 1 шт. (при необходимости);
- Штифт фиксирующий XB(F)Q V GC T, размер 1# – от 1 до 2 шт. (при необходимости);
- Надколенник XFQ I BIS PE, размер: 28 мм х 8 мм, 30 мм х 9 мм, 34 мм х 9 мм – 1 шт. (при необходимости);
- Винт для ножки XB(F)Q II JB T – 1 шт. (при необходимости);
- Инструкция по применению – 1 шт.;
44. Набор эндопротеза коленного сустава тотального SKII PS модель 44, в составе:
- Компонент бедренный XFQ II GK(R) C правый, размер #1 – 1 шт.;
- Вкладыш большеберцовый XFQ I PD PE, размер #6, толщина: 12 мм – 1 шт.;
- Компонент большеберцовый XB(F)Q I JP C, размер #6 – 1 шт.;
- Ножка прямая бесцементной фиксации XB(F)Q III GB(JB) T, размер: 10 мм х 40 мм, 11 мм х 40 мм, 12 мм х 40 мм, 13 мм х 40 мм, 14 мм х 40 мм, 16 мм х 40 мм, 18 мм х 40 мм, 10 мм х 80 мм, 11 мм х 80 мм, 12 мм х 80 мм, 13 мм х 80 мм, 14 мм х 80 мм, 16 мм х 80 мм, 18 мм х 80 мм, 10 мм х 120 мм, 11 мм х 120 мм, 12 мм х 120 мм, 13 мм х 120 мм, 14 мм х 120 мм, 16 мм х 120 мм, 18 мм х 120 мм – 1 шт. (при необходимости);
- Ножка изогнутая бесцементной фиксации XB(F)Q VI GB(JB) T, размер: 10 мм х 80 мм, 11 мм х 80 мм, 12 мм х 80 мм, 13 мм х 80 мм, 14 мм х 80 мм, 16 мм х 80 мм, 18 мм х 80 мм, 10 мм х 120 мм, 11 мм х 120 мм, 12 мм х 120 мм, 13 мм х 120 мм, 14 мм х 120 мм, 16 мм х 120 мм, 18 мм х 120 мм, 10 мм х 160 мм, 11 мм х 160 мм, 12 мм х 160 мм, 13 мм х 160 мм, 14 мм х 160 мм, 16 мм х 160 мм, 18 мм х 160 мм – 1 шт. (при необходимости);
- Ножка изогнутая бесцементной фиксации XB(F)Q VII GB(JB) T, размер: 10 мм х 80 мм, 11 мм х 80 мм, 12 мм х 80 мм, 13 мм х 80 мм, 14 мм х 80 мм, 16 мм х 80 мм, 18 мм х 80 мм, 10 мм х 120 мм, 11 мм х 120 мм, 12 мм х 120 мм, 13 мм х 120 мм, 14 мм х 120 мм, 16 мм х 120 мм, 18 мм х 120 мм, 10 мм х 160 мм, 11 мм х 160 мм, 12 мм х 160 мм, 13 мм х 160 мм, 14 мм х 160 мм, 16 мм х 160 мм, 18 мм х 160 мм – 1 шт. (при необходимости);
- Аугмент большеберцовый XB(F)Q V JC(L) T XSM левый, толщина: 5 мм, 10 мм, 15 мм – 1 шт. (при необходимости);
- Аугмент большеберцовый XB(F)Q V JC(R) T XSM правый, толщина: 5 мм, 10 мм, 15 мм – 1 шт. (при необходимости);
- Конус большеберцовый XB(F)Q VII JC T размер: #1, #2, #3, #4, толщина: 20 мм – 1 шт. (при необходимости);

- Штифт фиксирующий XB(F)Q V GC T, размер 1# – от 1 до 2 шт. (при необходимости);
- Надколенник XFQ I BIS PE, размер: 28 мм х 8 мм, 30 мм х 9 мм, 34 мм х 9 мм – 1 шт. (при необходимости);
- Винт для ножки XB(F)Q II JB T – 1 шт. (при необходимости);
- Инструкция по применению – 1 шт.;
45. Набор эндопротеза коленного сустава тотального SKII PS модель 45, в составе:
- Компонент бедренный XFQ II GK(L) C левый, размер #1 – 1 шт.;
- Вкладыш большеберцовый XFQ I PD PE, размер #6, толщина: 14 мм – 1 шт.;
- Компонент большеберцовый XB(F)Q I JP C, размер #6 – 1 шт.;
- Ножка прямая бесцементной фиксации XB(F)Q III GB(JB) T, размер: 10 мм х 40 мм, 11 мм х 40 мм, 12 мм х 40 мм, 13 мм х 40 мм, 14 мм х 40 мм, 16 мм х 40 мм, 18 мм х 40 мм, 10 мм х 80 мм, 11 мм х 80 мм, 12 мм х 80 мм, 13 мм х 80 мм, 14 мм х 80 мм, 16 мм х 80 мм, 18 мм х 80 мм, 10 мм х 120 мм, 11 мм х 120 мм, 12 мм х 120 мм, 13 мм х 120 мм, 14 мм х 120 мм, 16 мм х 120 мм, 18 мм х 120 мм – 1 шт. (при необходимости);
- Ножка изогнутая бесцементной фиксации XB(F)Q VI GB(JB) T, размер: 10 мм х 80 мм, 11 мм х 80 мм, 12 мм х 80 мм, 13 мм х 80 мм, 14 мм х 80 мм, 16 мм х 80 мм, 18 мм х 80 мм, 10 мм х 120 мм, 11 мм х 120 мм, 12 мм х 120 мм, 13 мм х 120 мм, 14 мм х 120 мм, 16 мм х 120 мм, 18 мм х 120 мм, 10 мм х 160 мм, 11 мм х 160 мм, 12 мм х 160 мм, 13 мм х 160 мм, 14 мм х 160 мм, 16 мм х 160 мм, 18 мм х 160 мм – 1 шт. (при необходимости);
- Ножка изогнутая бесцементной фиксации XB(F)Q VII GB(JB) T, размер: 10 мм х 80 мм, 11 мм х 80 мм, 12 мм х 80 мм, 13 мм х 80 мм, 14 мм х 80 мм, 16 мм х 80 мм, 18 мм х 80 мм, 10 мм х 120 мм, 11 мм х 120 мм, 12 мм х 120 мм, 13 мм х 120 мм, 14 мм х 120 мм, 16 мм х 120 мм, 18 мм х 120 мм, 10 мм х 160 мм, 11 мм х 160 мм, 12 мм х 160 мм, 13 мм х 160 мм, 14 мм х 160 мм, 16 мм х 160 мм, 18 мм х 160 мм – 1 шт. (при необходимости);
- Аугмент большеберцовый XB(F)Q V JC(L) T XSM левый, толщина: 5 мм, 10 мм, 15 мм – 1 шт. (при необходимости);
- Аугмент большеберцовый XB(F)Q V JC(R) T XSM правый, толщина: 5 мм, 10 мм, 15 мм – 1 шт. (при необходимости);
- Конус большеберцовый XB(F)Q VII JC T размер: #1, #2, #3, #4, толщина: 20 мм – 1 шт. (при необходимости);
- Штифт фиксирующий XB(F)Q V GC T, размер 1# – от 1 до 2 шт. (при необходимости);
- Надколенник XFQ I BIS PE, размер: 28 мм х 8 мм, 30 мм х 9 мм, 34 мм х 9 мм – 1 шт. (при необходимости);
- Винт для ножки XB(F)Q II JB T – 1 шт. (при необходимости);
- Инструкция по применению – 1 шт.;
46. Набор эндопротеза коленного сустава тотального SKII PS модель 46, в составе:
- Компонент бедренный XFQ II GK(R) C правый, размер #1 – 1 шт.;
- Вкладыш большеберцовый XFQ I PD PE, размер #6, толщина: 14 мм – 1 шт.;
- Компонент большеберцовый XB(F)Q I JP C, размер #6 – 1 шт.;
- Ножка прямая бесцементной фиксации XB(F)Q III GB(JB) T, размер: 10 мм х 40 мм, 11 мм х 40 мм, 12 мм х 40 мм, 13 мм х 40 мм, 14 мм х 40 мм, 16 мм х 40 мм, 18 мм х 40 мм, 10 мм х 80 мм, 11 мм х 80 мм, 12 мм х 80 мм, 13 мм х 80 мм, 14 мм х 80 мм, 16 мм х 80 мм, 18 мм х 80 мм, 10 мм х 120 мм, 11 мм х 120 мм, 12 мм х 120 мм, 13 мм х 120 мм, 14 мм х 120 мм, 16 мм х 120 мм, 18 мм х 120 мм – 1 шт. (при необходимости);
- Ножка изогнутая бесцементной фиксации XB(F)Q VI GB(JB) T, размер: 10 мм х 80 мм, 11 мм х 80 мм, 12 мм х 80 мм, 13 мм х 80 мм, 14 мм х 80 мм, 16 мм х 80 мм, 18 мм х 80 мм, 10 мм х 120 мм, 11 мм х 120 мм, 12 мм х 120 мм, 13 мм х 120 мм, 14 мм х 120 мм, 16 мм х 120 мм, 18 мм х 120 мм, 10 мм х 160 мм, 11 мм х 160 мм, 12 мм х 160 мм, 13 мм х 160 мм, 14 мм х 160 мм, 16 мм х 160 мм, 18 мм х 160 мм – 1 шт. (при необходимости);
- Ножка изогнутая бесцементной фиксации XB(F)Q VII GB(JB) T, размер: 10 мм х 80 мм, 11 мм х 80 мм, 12 мм х 80 мм, 13 мм х 80 мм, 14 мм х 80 мм, 16 мм х 80 мм, 18 мм х 80 мм, 10 мм х 120 мм, 11 мм х 120 мм, 12 мм х 120 мм, 13 мм х 120 мм, 14 мм х 120 мм, 16 мм х 120 мм, 18 мм х 120 мм, 10 мм х 160 мм, 11 мм х 160 мм, 12 мм х 160 мм, 13 мм х 160 мм, 14 мм х 160 мм, 16 мм х 160 мм, 18 мм х 160 мм – 1 шт. (при необходимости);
- Аугмент большеберцовый XB(F)Q V JC(L) T XSM левый, толщина: 5 мм, 10 мм, 15 мм – 1 шт. (при необходимости);
- Аугмент большеберцовый XB(F)Q V JC(R) T XSM правый, толщина: 5 мм, 10 мм, 15 мм – 1 шт. (при необходимости);
- Конус большеберцовый XB(F)Q VII JC T размер: #1, #2, #3, #4, толщина: 20 мм – 1 шт. (при необходимости);
- Штифт фиксирующий XB(F)Q V GC T, размер 1# – от 1 до 2 шт. (при необходимости);
- Надколенник XFQ I BIS PE, размер: 28 мм х 8 мм, 30 мм х 9 мм, 34 мм х 9 мм – 1 шт. (при необходимости);
- Винт для ножки XB(F)Q II JB T – 1 шт. (при необходимости);

- Инструкция по применению – 1 шт.;
47. Набор эндопротеза коленного сустава тотального SKII PS модель 47, в составе:
- Компонент бедренный XFQ II GK(L) C левый, размер #1 – 1 шт.;
- Вкладыш большеберцовый XFQ I PD PE, размер #6, толщина: 16 мм – 1 шт.;
- Компонент большеберцовый XB(F)Q I JP C, размер #6 – 1 шт.;
- Ножка прямая бесцементной фиксации XB(F)Q III GB(JB) T, размер: 10 мм х 40 мм, 11 мм х 40 мм, 12 мм х 40 мм, 13 мм х 40 мм, 14 мм х 40 мм, 16 мм х 40 мм, 18 мм х 40 мм, 10 мм х 80 мм, 11 мм х 80 мм, 12 мм х 80 мм, 13 мм х 80 мм, 14 мм х 80 мм, 16 мм х 80 мм, 18 мм х 80 мм, 10 мм х 120 мм, 11 мм х 120 мм, 12 мм х 120 мм, 13 мм х 120 мм, 14 мм х 120 мм, 16 мм х 120 мм, 18 мм х 120 мм – 1 шт. (при необходимости);
- Ножка изогнутая бесцементной фиксации XB(F)Q VI GB(JB) T, размер: 10 мм х 80 мм, 11 мм х 80 мм, 12 мм х 80 мм, 13 мм х 80 мм, 14 мм х 80 мм, 16 мм х 80 мм, 18 мм х 80 мм, 10 мм х 120 мм, 11 мм х 120 мм, 12 мм х 120 мм, 13 мм х 120 мм, 14 мм х 120 мм, 16 мм х 120 мм, 18 мм х 120 мм, 10 мм х 160 мм, 11 мм х 160 мм, 12 мм х 160 мм, 13 мм х 160 мм, 14 мм х 160 мм, 16 мм х 160 мм, 18 мм х 160 мм – 1 шт. (при необходимости);
- Ножка изогнутая бесцементной фиксации XB(F)Q VII GB(JB) T, размер: 10 мм х 80 мм, 11 мм х 80 мм, 12 мм х 80 мм, 13 мм х 80 мм, 14 мм х 80 мм, 16 мм х 80 мм, 18 мм х 80 мм, 10 мм х 120 мм, 11 мм х 120 мм, 12 мм х 120 мм, 13 мм х 120 мм, 14 мм х 120 мм, 16 мм х 120 мм, 18 мм х 120 мм, 10 мм х 160 мм, 11 мм х 160 мм, 12 мм х 160 мм, 13 мм х 160 мм, 14 мм х 160 мм, 16 мм х 160 мм, 18 мм х 160 мм – 1 шт. (при необходимости);
- Аугмент большеберцовый XB(F)Q V JC(L) T XSM левый, толщина: 5 мм, 10 мм, 15 мм – 1 шт. (при необходимости);
- Аугмент большеберцовый XB(F)Q V JC(R) T XSM правый, толщина: 5 мм, 10 мм, 15 мм – 1 шт. (при необходимости);
- Конус большеберцовый XB(F)Q VII JC T размер: #1, #2, #3, #4, толщина: 20 мм – 1 шт. (при необходимости);
- Штифт фиксирующий XB(F)Q V GC T, размер 1# – от 1 до 2 шт. (при необходимости);
- Надколенник XFQ I BIS PE, размер: 28 мм х 8 мм, 30 мм х 9 мм, 34 мм х 9 мм – 1 шт. (при необходимости);
- Винт для ножки XB(F)Q II JB T – 1 шт. (при необходимости);
- Инструкция по применению – 1 шт.;
48. Набор эндопротеза коленного сустава тотального SKII PS модель 48, в составе:
- Компонент бедренный XFQ II GK(R) C правый, размер #1 – 1 шт.;
- Вкладыш большеберцовый XFQ I PD PE, размер #6, толщина: 16 мм – 1 шт.;
- Компонент большеберцовый XB(F)Q I JP C, размер #6 – 1 шт.;
- Ножка прямая бесцементной фиксации XB(F)Q III GB(JB) T, размер: 10 мм х 40 мм, 11 мм х 40 мм, 12 мм х 40 мм, 13 мм х 40 мм, 14 мм х 40 мм, 16 мм х 40 мм, 18 мм х 40 мм, 10 мм х 80 мм, 11 мм х 80 мм, 12 мм х 80 мм, 13 мм х 80 мм, 14 мм х 80 мм, 16 мм х 80 мм, 18 мм х 80 мм, 10 мм х 120 мм, 11 мм х 120 мм, 12 мм х 120 мм, 13 мм х 120 мм, 14 мм х 120 мм, 16 мм х 120 мм, 18 мм х 120 мм – 1 шт. (при необходимости);
- Ножка изогнутая бесцементной фиксации XB(F)Q VI GB(JB) T, размер: 10 мм х 80 мм, 11 мм х 80 мм, 12 мм х 80 мм, 13 мм х 80 мм, 14 мм х 80 мм, 16 мм х 80 мм, 18 мм х 80 мм, 10 мм х 120 мм, 11 мм х 120 мм, 12 мм х 120 мм, 13 мм х 120 мм, 14 мм х 120 мм, 16 мм х 120 мм, 18 мм х 120 мм, 10 мм х 160 мм, 11 мм х 160 мм, 12 мм х 160 мм, 13 мм х 160 мм, 14 мм х 160 мм, 16 мм х 160 мм, 18 мм х 160 мм – 1 шт. (при необходимости);
- Ножка изогнутая бесцементной фиксации XB(F)Q VII GB(JB) T, размер: 10 мм х 80 мм, 11 мм х 80 мм, 12 мм х 80 мм, 13 мм х 80 мм, 14 мм х 80 мм, 16 мм х 80 мм, 18 мм х 80 мм, 10 мм х 120 мм, 11 мм х 120 мм, 12 мм х 120 мм, 13 мм х 120 мм, 14 мм х 120 мм, 16 мм х 120 мм, 18 мм х 120 мм, 10 мм х 160 мм, 11 мм х 160 мм, 12 мм х 160 мм, 13 мм х 160 мм, 14 мм х 160 мм, 16 мм х 160 мм, 18 мм х 160 мм – 1 шт. (при необходимости);
- Аугмент большеберцовый XB(F)Q V JC(L) T XSM левый, толщина: 5 мм, 10 мм, 15 мм – 1 шт. (при необходимости);
- Аугмент большеберцовый XB(F)Q V JC(R) T XSM правый, толщина: 5 мм, 10 мм, 15 мм – 1 шт. (при необходимости);
- Конус большеберцовый XB(F)Q VII JC T размер: #1, #2, #3, #4, толщина: 20 мм – 1 шт. (при необходимости);
- Штифт фиксирующий XB(F)Q V GC T, размер 1# – от 1 до 2 шт. (при необходимости);
- Надколенник XFQ I BIS PE, размер: 28 мм х 8 мм, 30 мм х 9 мм, 34 мм х 9 мм – 1 шт. (при необходимости);
- Винт для ножки XB(F)Q II JB T – 1 шт. (при необходимости);
- Инструкция по применению – 1 шт.;
49. Набор эндопротеза коленного сустава тотального SKII PS модель 49, в составе:
- Компонент бедренный XFQ II GK(L) C левый, размер #1 – 1 шт.;

- Вкладыш большеберцовый XFQ I PD PE, размер #6, толщина: 10 мм – 1 шт.;
- Компонент большеберцовый XB(F)Q I JP C, размер #7 – 1 шт.;
- Ножка прямая бесцементной фиксации XB(F)Q III GB(JB) T, размер: 10 мм х 40 мм, 11 мм х 40 мм, 12 мм х 40 мм, 13 мм х 40 мм, 14 мм х 40 мм, 16 мм х 40 мм, 18 мм х 40 мм, 10 мм х 80 мм, 11 мм х 80 мм, 12 мм х 80 мм, 13 мм х 80 мм, 14 мм х 80 мм, 16 мм х 80 мм, 18 мм х 80 мм, 10 мм х 120 мм, 11 мм х 120 мм, 12 мм х 120 мм, 13 мм х 120 мм, 14 мм х 120 мм, 16 мм х 120 мм, 18 мм х 120 мм – 1 шт. (при необходимости);
- Ножка изогнутая бесцементной фиксации XB(F)Q VI GB(JB) T, размер: 10 мм х 80 мм, 11 мм х 80 мм, 12 мм х 80 мм, 13 мм х 80 мм, 14 мм х 80 мм, 16 мм х 80 мм, 18 мм х 80 мм, 10 мм х 120 мм, 11 мм х 120 мм, 12 мм х 120 мм, 13 мм х 120 мм, 14 мм х 120 мм, 16 мм х 120 мм, 18 мм х 120 мм, 10 мм х 160 мм, 11 мм х 160 мм, 12 мм х 160 мм, 13 мм х 160 мм, 14 мм х 160 мм, 16 мм х 160 мм, 18 мм х 160 мм – 1 шт. (при необходимости);
- Ножка изогнутая бесцементной фиксации XB(F)Q VII GB(JB) T, размер: 10 мм х 80 мм, 11 мм х 80 мм, 12 мм х 80 мм, 13 мм х 80 мм, 14 мм х 80 мм, 16 мм х 80 мм, 18 мм х 80 мм, 10 мм х 120 мм, 11 мм х 120 мм, 12 мм х 120 мм, 13 мм х 120 мм, 14 мм х 120 мм, 16 мм х 120 мм, 18 мм х 120 мм, 10 мм х 160 мм, 11 мм х 160 мм, 12 мм х 160 мм, 13 мм х 160 мм, 14 мм х 160 мм, 16 мм х 160 мм, 18 мм х 160 мм – 1 шт. (при необходимости);
- Аугмент большеберцовый XB(F)Q V JC(L) T SML левый, толщина: 5 мм, 10 мм, 15 мм – 1 шт. (при необходимости);
- Аугмент большеберцовый XB(F)Q V JC(R) T SML правый, толщина: 5 мм, 10 мм, 15 мм – 1 шт. (при необходимости);
- Конус большеберцовый XB(F)Q VII JC T размер: #1, #2, #3, #4, толщина: 20 мм – 1 шт. (при необходимости);
- Штифт фиксирующий XB(F)Q V GC T, размер 1# – от 1 до 2 шт. (при необходимости);
- Надколенник XFQ I BIS PE, размер: 28 мм х 8 мм, 30 мм х 9 мм, 34 мм х 9 мм – 1 шт. (при необходимости);
- Винт для ножки XB(F)Q II JB T – 1 шт. (при необходимости);
- Инструкция по применению – 1 шт.;

50. Набор эндопротеза коленного сустава тотального SKII PS модель 50, в составе:
- Компонент бедренный XFQ II GK(R) C правый, размер #1 – 1 шт.;
- Вкладыш большеберцовый XFQ I PD PE, размер #6, толщина: 10 мм – 1 шт.;
- Компонент большеберцовый XB(F)Q I JP C, размер #7 – 1 шт.;
- Ножка прямая бесцементной фиксации XB(F)Q III GB(JB) T, размер: 10 мм х 40 мм, 11 мм х 40 мм, 12 мм х 40 мм, 13 мм х 40 мм, 14 мм х 40 мм, 16 мм х 40 мм, 18 мм х 40 мм, 10 мм х 80 мм, 11 мм х 80 мм, 12 мм х 80 мм, 13 мм х 80 мм, 14 мм х 80 мм, 16 мм х 80 мм, 18 мм х 80 мм, 10 мм х 120 мм, 11 мм х 120 мм, 12 мм х 120 мм, 13 мм х 120 мм, 14 мм х 120 мм, 16 мм х 120 мм, 18 мм х 120 мм – 1 шт. (при необходимости);
- Ножка изогнутая бесцементной фиксации XB(F)Q VI GB(JB) T, размер: 10 мм х 80 мм, 11 мм х 80 мм, 12 мм х 80 мм, 13 мм х 80 мм, 14 мм х 80 мм, 16 мм х 80 мм, 18 мм х 80 мм, 10 мм х 120 мм, 11 мм х 120 мм, 12 мм х 120 мм, 13 мм х 120 мм, 14 мм х 120 мм, 16 мм х 120 мм, 18 мм х 120 мм, 10 мм х 160 мм, 11 мм х 160 мм, 12 мм х 160 мм, 13 мм х 160 мм, 14 мм х 160 мм, 16 мм х 160 мм, 18 мм х 160 мм – 1 шт. (при необходимости);
- Ножка изогнутая бесцементной фиксации XB(F)Q VII GB(JB) T, размер: 10 мм х 80 мм, 11 мм х 80 мм, 12 мм х 80 мм, 13 мм х 80 мм, 14 мм х 80 мм, 16 мм х 80 мм, 18 мм х 80 мм, 10 мм х 120 мм, 11 мм х 120 мм, 12 мм х 120 мм, 13 мм х 120 мм, 14 мм х 120 мм, 16 мм х 120 мм, 18 мм х 120 мм, 10 мм х 160 мм, 11 мм х 160 мм, 12 мм х 160 мм, 13 мм х 160 мм, 14 мм х 160 мм, 16 мм х 160 мм, 18 мм х 160 мм – 1 шт. (при необходимости);
- Аугмент большеберцовый XB(F)Q V JC(L) T SML левый, толщина: 5 мм, 10 мм, 15 мм – 1 шт. (при необходимости);
- Аугмент большеберцовый XB(F)Q V JC(R) T SML правый, толщина: 5 мм, 10 мм, 15 мм – 1 шт. (при необходимости);
- Конус большеберцовый XB(F)Q VII JC T размер: #1, #2, #3, #4, толщина: 20 мм – 1 шт. (при необходимости);
- Штифт фиксирующий XB(F)Q V GC T, размер 1# – от 1 до 2 шт. (при необходимости);
- Надколенник XFQ I BIS PE, размер: 28 мм х 8 мм, 30 мм х 9 мм, 34 мм х 9 мм – 1 шт. (при необходимости);
- Винт для ножки XB(F)Q II JB T – 1 шт. (при необходимости);
- Инструкция по применению – 1 шт.;

51. Набор эндопротеза коленного сустава тотального SKII PS модель 51, в составе:
- Компонент бедренный XFQ II GK(L) C левый, размер #1 – 1 шт.;
- Вкладыш большеберцовый XFQ I PD PE, размер #6, толщина: 12 мм – 1 шт.;
- Компонент большеберцовый XB(F)Q I JP C, размер #7 – 1 шт.;

- Ножка прямая бесцементной фиксации XB(F)Q III GB(JB) T, размер: 10 мм х 40 мм, 11 мм х 40 мм, 12 мм х 40 мм, 13 мм х 40 мм, 14 мм х 40 мм, 16 мм х 40 мм, 18 мм х 40 мм, 10 мм х 80 мм, 11 мм х 80 мм, 12 мм х 80 мм, 13 мм х 80 мм, 14 мм х 80 мм, 16 мм х 80 мм, 18 мм х 80 мм, 10 мм х 120 мм, 11 мм х 120 мм, 12 мм х 120 мм, 13 мм х 120 мм, 14 мм х 120 мм, 16 мм х 120 мм, 18 мм х 120 мм – 1 шт. (при необходимости);
- Ножка изогнутая бесцементной фиксации XB(F)Q VI GB(JB) T, размер: 10 мм х 80 мм, 11 мм х 80 мм, 12 мм х 80 мм, 13 мм х 80 мм, 14 мм х 80 мм, 16 мм х 80 мм, 18 мм х 80 мм, 10 мм х 120 мм, 11 мм х 120 мм, 12 мм х 120 мм, 13 мм х 120 мм, 14 мм х 120 мм, 16 мм х 120 мм, 18 мм х 120 мм, 10 мм х 160 мм, 11 мм х 160 мм, 12 мм х 160 мм, 13 мм х 160 мм, 14 мм х 160 мм, 16 мм х 160 мм, 18 мм х 160 мм – 1 шт. (при необходимости);
- Ножка изогнутая бесцементной фиксации XB(F)Q VII GB(JB) T, размер: 10 мм х 80 мм, 11 мм х 80 мм, 12 мм х 80 мм, 13 мм х 80 мм, 14 мм х 80 мм, 16 мм х 80 мм, 18 мм х 80 мм, 10 мм х 120 мм, 11 мм х 120 мм, 12 мм х 120 мм, 13 мм х 120 мм, 14 мм х 120 мм, 16 мм х 120 мм, 18 мм х 120 мм, 10 мм х 160 мм, 11 мм х 160 мм, 12 мм х 160 мм, 13 мм х 160 мм, 14 мм х 160 мм, 16 мм х 160 мм, 18 мм х 160 мм – 1 шт. (при необходимости);
- Аугмент большеберцовый XB(F)Q V JC(L) T SML левый, толщина: 5 мм, 10 мм, 15 мм – 1 шт. (при необходимости);
- Аугмент большеберцовый XB(F)Q V JC(R) T SML правый, толщина: 5 мм, 10 мм, 15 мм – 1 шт. (при необходимости);
- Конус большеберцовый XB(F)Q VII JC T размер: #1, #2, #3, #4, толщина: 20 мм – 1 шт. (при необходимости);
- Штифт фиксирующий XB(F)Q V GC T, размер 1# – от 1 до 2 шт. (при необходимости);
- Надколенник XFQ I BIS PE, размер: 28 мм х 8 мм, 30 мм х 9 мм, 34 мм х 9 мм – 1 шт. (при необходимости);
- Винт для ножки XB(F)Q II JB T – 1 шт. (при необходимости);
- Инструкция по применению – 1 шт.;
52. Набор эндопротеза коленного сустава тотального SKII PS модель 52, в составе:
- Компонент бедренный XFQ II GK(R) C правый, размер #1 – 1 шт.;
- Вкладыш большеберцовый XFQ I PD PE, размер #6, толщина: 12 мм – 1 шт.;
- Компонент большеберцовый XB(F)Q I JP C, размер #7 – 1 шт.;
- Ножка прямая бесцементной фиксации XB(F)Q III GB(JB) T, размер: 10 мм х 40 мм, 11 мм х 40 мм, 12 мм х 40 мм, 13 мм х 40 мм, 14 мм х 40 мм, 16 мм х 40 мм, 18 мм х 40 мм, 10 мм х 80 мм, 11 мм х 80 мм, 12 мм х 80 мм, 13 мм х 80 мм, 14 мм х 80 мм, 16 мм х 80 мм, 18 мм х 80 мм, 10 мм х 120 мм, 11 мм х 120 мм, 12 мм х 120 мм, 13 мм х 120 мм, 14 мм х 120 мм, 16 мм х 120 мм, 18 мм х 120 мм – 1 шт. (при необходимости);
- Ножка изогнутая бесцементной фиксации XB(F)Q VI GB(JB) T, размер: 10 мм х 80 мм, 11 мм х 80 мм, 12 мм х 80 мм, 13 мм х 80 мм, 14 мм х 80 мм, 16 мм х 80 мм, 18 мм х 80 мм, 10 мм х 120 мм, 11 мм х 120 мм, 12 мм х 120 мм, 13 мм х 120 мм, 14 мм х 120 мм, 16 мм х 120 мм, 18 мм х 120 мм, 10 мм х 160 мм, 11 мм х 160 мм, 12 мм х 160 мм, 13 мм х 160 мм, 14 мм х 160 мм, 16 мм х 160 мм, 18 мм х 160 мм – 1 шт. (при необходимости);
- Ножка изогнутая бесцементной фиксации XB(F)Q VII GB(JB) T, размер: 10 мм х 80 мм, 11 мм х 80 мм, 12 мм х 80 мм, 13 мм х 80 мм, 14 мм х 80 мм, 16 мм х 80 мм, 18 мм х 80 мм, 10 мм х 120 мм, 11 мм х 120 мм, 12 мм х 120 мм, 13 мм х 120 мм, 14 мм х 120 мм, 16 мм х 120 мм, 18 мм х 120 мм, 10 мм х 160 мм, 11 мм х 160 мм, 12 мм х 160 мм, 13 мм х 160 мм, 14 мм х 160 мм, 16 мм х 160 мм, 18 мм х 160 мм – 1 шт. (при необходимости);
- Аугмент большеберцовый XB(F)Q V JC(L) T SML левый, толщина: 5 мм, 10 мм, 15 мм – 1 шт. (при необходимости);
- Аугмент большеберцовый XB(F)Q V JC(R) T SML правый, толщина: 5 мм, 10 мм, 15 мм – 1 шт. (при необходимости);
- Конус большеберцовый XB(F)Q VII JC T размер: #1, #2, #3, #4, толщина: 20 мм – 1 шт. (при необходимости);
- Штифт фиксирующий XB(F)Q V GC T, размер 1# – от 1 до 2 шт. (при необходимости);
- Надколенник XFQ I BIS PE, размер: 28 мм х 8 мм, 30 мм х 9 мм, 34 мм х 9 мм – 1 шт. (при необходимости);
- Винт для ножки XB(F)Q II JB T – 1 шт. (при необходимости);
- Инструкция по применению – 1 шт.;
53. Набор эндопротеза коленного сустава тотального SKII PS модель 53, в составе:
- Компонент бедренный XFQ II GK(L) C левый, размер #1 – 1 шт.;
- Вкладыш большеберцовый XFQ I PD PE, размер #6, толщина: 14 мм – 1 шт.;
- Компонент большеберцовый XB(F)Q I JP C, размер #7 – 1 шт.;
- Ножка прямая бесцементной фиксации XB(F)Q III GB(JB) T, размер: 10 мм х 40 мм, 11 мм х 40 мм, 12 мм х 40 мм, 13 мм х 40 мм, 14 мм х 40 мм, 16 мм х 40 мм, 18 мм х 40 мм, 10 мм х 80 мм, 11 мм х 80 мм, 12 мм х 80 мм,

13 мм х 80 мм, 14 мм х 80 мм, 16 мм х 80 мм, 18 мм х 80 мм, 10 мм х 120 мм, 11 мм х 120 мм, 12 мм х 120 мм, 13 мм х 120 мм, 14 мм х 120 мм, 16 мм х 120 мм, 18 мм х 120 мм – 1 шт. (при необходимости);
- Ножка изогнутая бесцементной фиксации XB(F)Q VI GB(JB) T, размер: 10 мм х 80 мм, 11 мм х 80 мм, 12 мм х 80 мм, 13 мм х 80 мм, 14 мм х 80 мм, 16 мм х 80 мм, 18 мм х 80 мм, 10 мм х 120 мм, 11 мм х 120 мм, 12 мм х 120 мм, 13 мм х 120 мм, 14 мм х 120 мм, 16 мм х 120 мм, 18 мм х 120 мм, 10 мм х 160 мм, 11 мм х 160 мм, 12 мм х 160 мм, 13 мм х 160 мм, 14 мм х 160 мм, 16 мм х 160 мм, 18 мм х 160 мм – 1 шт. (при необходимости);
- Ножка изогнутая бесцементной фиксации XB(F)Q VII GB(JB) T, размер: 10 мм х 80 мм, 11 мм х 80 мм, 12 мм х 80 мм, 13 мм х 80 мм, 14 мм х 80 мм, 16 мм х 80 мм, 18 мм х 80 мм, 10 мм х 120 мм, 11 мм х 120 мм, 12 мм х 120 мм, 13 мм х 120 мм, 14 мм х 120 мм, 16 мм х 120 мм, 18 мм х 120 мм, 10 мм х 160 мм, 11 мм х 160 мм, 12 мм х 160 мм, 13 мм х 160 мм, 14 мм х 160 мм, 16 мм х 160 мм, 18 мм х 160 мм – 1 шт. (при необходимости);
- Аугмент большеберцовый XB(F)Q V JC(L) T SML левый, толщина: 5 мм, 10 мм, 15 мм – 1 шт. (при необходимости);
- Аугмент большеберцовый XB(F)Q V JC(R) T SML правый, толщина: 5 мм, 10 мм, 15 мм – 1 шт. (при необходимости);
- Конус большеберцовый XB(F)Q VII JC T размер: #1, #2, #3, #4, толщина: 20 мм – 1 шт. (при необходимости);
- Штифт фиксирующий XB(F)Q V GC T, размер 1# – от 1 до 2 шт. (при необходимости);
- Надколенник XFQ I BIS PE, размер: 28 мм х 8 мм, 30 мм х 9 мм, 34 мм х 9 мм – 1 шт. (при необходимости);
- Винт для ножки XB(F)Q II JB T – 1 шт. (при необходимости);
- Инструкция по применению – 1 шт.;
54. Набор эндопротеза коленного сустава тотального SKII PS модель 54, в составе:
- Компонент бедренный XFQ II GK(R) C правый, размер #1 – 1 шт.;
- Вкладыш большеберцовый XFQ I PD PE, размер #6, толщина: 14 мм – 1 шт.;
- Компонент большеберцовый XB(F)Q I JP C, размер #7 – 1 шт.;
- Ножка прямая бесцементной фиксации XB(F)Q III GB(JB) T, размер: 10 мм х 40 мм, 11 мм х 40 мм, 12 мм х 40 мм, 13 мм х 40 мм, 14 мм х 40 мм, 16 мм х 40 мм, 18 мм х 40 мм, 10 мм х 80 мм, 11 мм х 80 мм, 12 мм х 80 мм, 13 мм х 80 мм, 14 мм х 80 мм, 16 мм х 80 мм, 18 мм х 80 мм, 10 мм х 120 мм, 11 мм х 120 мм, 12 мм х 120 мм, 13 мм х 120 мм, 14 мм х 120 мм, 16 мм х 120 мм, 18 мм х 120 мм – 1 шт. (при необходимости);
- Ножка изогнутая бесцементной фиксации XB(F)Q VI GB(JB) T, размер: 10 мм х 80 мм, 11 мм х 80 мм, 12 мм х 80 мм, 13 мм х 80 мм, 14 мм х 80 мм, 16 мм х 80 мм, 18 мм х 80 мм, 10 мм х 120 мм, 11 мм х 120 мм, 12 мм х 120 мм, 13 мм х 120 мм, 14 мм х 120 мм, 16 мм х 120 мм, 18 мм х 120 мм, 10 мм х 160 мм, 11 мм х 160 мм, 12 мм х 160 мм, 13 мм х 160 мм, 14 мм х 160 мм, 16 мм х 160 мм, 18 мм х 160 мм – 1 шт. (при необходимости);
- Ножка изогнутая бесцементной фиксации XB(F)Q VII GB(JB) T, размер: 10 мм х 80 мм, 11 мм х 80 мм, 12 мм х 80 мм, 13 мм х 80 мм, 14 мм х 80 мм, 16 мм х 80 мм, 18 мм х 80 мм, 10 мм х 120 мм, 11 мм х 120 мм, 12 мм х 120 мм, 13 мм х 120 мм, 14 мм х 120 мм, 16 мм х 120 мм, 18 мм х 120 мм, 10 мм х 160 мм, 11 мм х 160 мм, 12 мм х 160 мм, 13 мм х 160 мм, 14 мм х 160 мм, 16 мм х 160 мм, 18 мм х 160 мм – 1 шт. (при необходимости);
- Аугмент большеберцовый XB(F)Q V JC(L) T SML левый, толщина: 5 мм, 10 мм, 15 мм – 1 шт. (при необходимости);
- Аугмент большеберцовый XB(F)Q V JC(R) T SML правый, толщина: 5 мм, 10 мм, 15 мм – 1 шт. (при необходимости);
- Конус большеберцовый XB(F)Q VII JC T размер: #1, #2, #3, #4, толщина: 20 мм – 1 шт. (при необходимости);
- Штифт фиксирующий XB(F)Q V GC T, размер 1# – от 1 до 2 шт. (при необходимости);
- Надколенник XFQ I BIS PE, размер: 28 мм х 8 мм, 30 мм х 9 мм, 34 мм х 9 мм – 1 шт. (при необходимости);
- Винт для ножки XB(F)Q II JB T – 1 шт. (при необходимости);
- Инструкция по применению – 1 шт.;
55. Набор эндопротеза коленного сустава тотального SKII PS модель 55, в составе:
- Компонент бедренный XFQ II GK(L) C левый, размер #1 – 1 шт.;
- Вкладыш большеберцовый XFQ I PD PE, размер #6, толщина: 16 мм – 1 шт.;
- Компонент большеберцовый XB(F)Q I JP C, размер #7 – 1 шт.;
- Ножка прямая бесцементной фиксации XB(F)Q III GB(JB) T, размер: 10 мм х 40 мм, 11 мм х 40 мм, 12 мм х 40 мм, 13 мм х 40 мм, 14 мм х 40 мм, 16 мм х 40 мм, 18 мм х 40 мм, 10 мм х 80 мм, 11 мм х 80 мм, 12 мм х 80 мм, 13 мм х 80 мм, 14 мм х 80 мм, 16 мм х 80 мм, 18 мм х 80 мм, 10 мм х 120 мм, 11 мм х 120 мм, 12 мм х 120 мм, 13 мм х 120 мм, 14 мм х 120 мм, 16 мм х 120 мм, 18 мм х 120 мм – 1 шт. (при необходимости);

- Ножка изогнутая бесцементной фиксации XB(F)Q VI GB(JB) T, размер: 10 мм х 80 мм, 11 мм х 80 мм, 12 мм х 80 мм, 13 мм х 80 мм, 14 мм х 80 мм, 16 мм х 80 мм, 18 мм х 80 мм, 10 мм х 120 мм, 11 мм х 120 мм, 12 мм х 120 мм, 13 мм х 120 мм, 14 мм х 120 мм, 16 мм х 120 мм, 18 мм х 120 мм, 10 мм х 160 мм, 11 мм х 160 мм, 12 мм х 160 мм, 13 мм х 160 мм, 14 мм х 160 мм, 16 мм х 160 мм, 18 мм х 160 мм – 1 шт. (при необходимости);
- Ножка изогнутая бесцементной фиксации XB(F)Q VII GB(JB) T, размер: 10 мм х 80 мм, 11 мм х 80 мм, 12 мм х 80 мм, 13 мм х 80 мм, 14 мм х 80 мм, 16 мм х 80 мм, 18 мм х 80 мм, 10 мм х 120 мм, 11 мм х 120 мм, 12 мм х 120 мм, 13 мм х 120 мм, 14 мм х 120 мм, 16 мм х 120 мм, 18 мм х 120 мм, 10 мм х 160 мм, 11 мм х 160 мм, 12 мм х 160 мм, 13 мм х 160 мм, 14 мм х 160 мм, 16 мм х 160 мм, 18 мм х 160 мм – 1 шт. (при необходимости);
- Аугмент большеберцовый XB(F)Q V JC(L) T SML левый, толщина: 5 мм, 10 мм, 15 мм – 1 шт. (при необходимости);
- Аугмент большеберцовый XB(F)Q V JC(R) T SML правый, толщина: 5 мм, 10 мм, 15 мм – 1 шт. (при необходимости);
- Конус большеберцовый XB(F)Q VII JC T размер: #1, #2, #3, #4, толщина: 20 мм – 1 шт. (при необходимости);
- Штифт фиксирующий XB(F)Q V GC T, размер 1# – от 1 до 2 шт. (при необходимости);
- Надколенник XFQ I BIS PE, размер: 28 мм х 8 мм, 30 мм х 9 мм, 34 мм х 9 мм – 1 шт. (при необходимости);
- Винт для ножки XB(F)Q II JB T – 1 шт. (при необходимости);
- Инструкция по применению – 1 шт.;
56. Набор эндопротеза коленного сустава тотального SKII PS модель 56, в составе:
- Компонент бедренный XFQ II GK(R) C правый, размер #1 – 1 шт.;
- Вкладыш большеберцовый XFQ I PD PE, размер #6, толщина: 16 мм – 1 шт.;
- Компонент большеберцовый XB(F)Q I JP C, размер #7 – 1 шт.;
- Ножка прямая бесцементной фиксации XB(F)Q III GB(JB) T, размер: 10 мм х 40 мм, 11 мм х 40 мм, 12 мм х 40 мм, 13 мм х 40 мм, 14 мм х 40 мм, 16 мм х 40 мм, 18 мм х 40 мм, 10 мм х 80 мм, 11 мм х 80 мм, 12 мм х 80 мм, 13 мм х 80 мм, 14 мм х 80 мм, 16 мм х 80 мм, 18 мм х 80 мм, 10 мм х 120 мм, 11 мм х 120 мм, 12 мм х 120 мм, 13 мм х 120 мм, 14 мм х 120 мм, 16 мм х 120 мм, 18 мм х 120 мм – 1 шт. (при необходимости);
- Ножка изогнутая бесцементной фиксации XB(F)Q VI GB(JB) T, размер: 10 мм х 80 мм, 11 мм х 80 мм, 12 мм х 80 мм, 13 мм х 80 мм, 14 мм х 80 мм, 16 мм х 80 мм, 18 мм х 80 мм, 10 мм х 120 мм, 11 мм х 120 мм, 12 мм х 120 мм, 13 мм х 120 мм, 14 мм х 120 мм, 16 мм х 120 мм, 18 мм х 120 мм, 10 мм х 160 мм, 11 мм х 160 мм, 12 мм х 160 мм, 13 мм х 160 мм, 14 мм х 160 мм, 16 мм х 160 мм, 18 мм х 160 мм – 1 шт. (при необходимости);
- Ножка изогнутая бесцементной фиксации XB(F)Q VII GB(JB) T, размер: 10 мм х 80 мм, 11 мм х 80 мм, 12 мм х 80 мм, 13 мм х 80 мм, 14 мм х 80 мм, 16 мм х 80 мм, 18 мм х 80 мм, 10 мм х 120 мм, 11 мм х 120 мм, 12 мм х 120 мм, 13 мм х 120 мм, 14 мм х 120 мм, 16 мм х 120 мм, 18 мм х 120 мм, 10 мм х 160 мм, 11 мм х 160 мм, 12 мм х 160 мм, 13 мм х 160 мм, 14 мм х 160 мм, 16 мм х 160 мм, 18 мм х 160 мм – 1 шт. (при необходимости);
- Аугмент большеберцовый XB(F)Q V JC(L) T SML левый, толщина: 5 мм, 10 мм, 15 мм – 1 шт. (при необходимости);
- Аугмент большеберцовый XB(F)Q V JC(R) T SML правый, толщина: 5 мм, 10 мм, 15 мм – 1 шт. (при необходимости);
- Конус большеберцовый XB(F)Q VII JC T размер: #1, #2, #3, #4, толщина: 20 мм – 1 шт. (при необходимости);
- Штифт фиксирующий XB(F)Q V GC T, размер 1# – от 1 до 2 шт. (при необходимости);
- Надколенник XFQ I BIS PE, размер: 28 мм х 8 мм, 30 мм х 9 мм, 34 мм х 9 мм – 1 шт. (при необходимости);
- Винт для ножки XB(F)Q II JB T – 1 шт. (при необходимости);
- Инструкция по применению – 1 шт.;
57. Набор эндопротеза коленного сустава тотального SKII PS модель 57, в составе:
- Компонент бедренный XFQ II GK(L) C левый, размер #2 – 1 шт.;
- Вкладыш большеберцовый XFQ I PD PE, размер #1, толщина: 10 мм – 1 шт.;
- Компонент большеберцовый XB(F)Q I JP C, размер #1 – 1 шт.;
- Ножка прямая бесцементной фиксации XB(F)Q III GB(JB) T, размер: 10 мм х 40 мм, 11 мм х 40 мм, 12 мм х 40 мм, 13 мм х 40 мм, 14 мм х 40 мм, 16 мм х 40 мм, 18 мм х 40 мм, 10 мм х 80 мм, 11 мм х 80 мм, 12 мм х 80 мм, 13 мм х 80 мм, 14 мм х 80 мм, 16 мм х 80 мм, 18 мм х 80 мм, 10 мм х 120 мм, 11 мм х 120 мм, 12 мм х 120 мм, 13 мм х 120 мм, 14 мм х 120 мм, 16 мм х 120 мм, 18 мм х 120 мм – 1 шт. (при необходимости);
- Ножка изогнутая бесцементной фиксации XB(F)Q VI GB(JB) T, размер: 10 мм х 80 мм, 11 мм х 80 мм, 12 мм х 80 мм, 13 мм х 80 мм, 14 мм х 80 мм, 16 мм х 80 мм, 18 мм х 80 мм, 10 мм х 120 мм, 11 мм х 120 мм, 12 мм х 120

мм, 13 мм х 120 мм, 14 мм х 120 мм, 16 мм х 120 мм, 18 мм х 120 мм, 10 мм х 160 мм, 11 мм х 160 мм, 12 мм х 160 мм, 13 мм х 160 мм, 14 мм х 160 мм, 16 мм х 160 мм, 18 мм х 160 мм – 1 шт. (при необходимости);
- Ножка изогнутая бесцементной фиксации XB(F)Q VII GB(JB) T, размер: 10 мм х 80 мм, 11 мм х 80 мм, 12 мм х 80 мм, 13 мм х 80 мм, 14 мм х 80 мм, 16 мм х 80 мм, 18 мм х 80 мм, 10 мм х 120 мм, 11 мм х 120 мм, 12 мм х 120 мм, 13 мм х 120 мм, 14 мм х 120 мм, 16 мм х 120 мм, 18 мм х 120 мм, 10 мм х 160 мм, 11 мм х 160 мм, 12 мм х 160 мм, 13 мм х 160 мм, 14 мм х 160 мм, 16 мм х 160 мм, 18 мм х 160 мм – 1 шт. (при необходимости);
- Аугмент большеберцовый XB(F)Q V JC(L) T левый, размер #1, толщина: 5 мм, 10 мм, 15 мм – 1 шт. (при необходимости);
- Аугмент большеберцовый XB(F)Q V JC(R) T правый, размер #1, толщина: 5 мм, 10 мм, 15 мм – 1 шт. (при необходимости);
- Конус большеберцовый XB(F)Q VII JC T размер: #1, #2, #3, #4, толщина: 20 мм – 1 шт. (при необходимости);
- Штифт фиксирующий XB(F)Q V GC T, размер 1# – от 1 до 2 шт. (при необходимости);
- Надколенник XFQ I BIS PE, размер: 28 мм х 8 мм, 30 мм х 9 мм, 34 мм х 9 мм – 1 шт. (при необходимости);
- Винт для ножки XB(F)Q II JB T – 1 шт. (при необходимости);
- Инструкция по применению – 1 шт.;
58. Набор эндопротеза коленного сустава тотального SKII PS модель 58, в составе:
- Компонент бедренный XFQ II GK(R) C правый, размер #2 – 1 шт.;
- Вкладыш большеберцовый XFQ I PD PE, размер #1, толщина: 10 мм – 1 шт.;
- Компонент большеберцовый XB(F)Q I JP C, размер #1 – 1 шт.;
- Ножка прямая бесцементной фиксации XB(F)Q III GB(JB) T, размер: 10 мм х 40 мм, 11 мм х 40 мм, 12 мм х 40 мм, 13 мм х 40 мм, 14 мм х 40 мм, 16 мм х 40 мм, 18 мм х 40 мм, 10 мм х 80 мм, 11 мм х 80 мм, 12 мм х 80 мм, 13 мм х 80 мм, 14 мм х 80 мм, 16 мм х 80 мм, 18 мм х 80 мм, 10 мм х 120 мм, 11 мм х 120 мм, 12 мм х 120 мм, 13 мм х 120 мм, 14 мм х 120 мм, 16 мм х 120 мм, 18 мм х 120 мм – 1 шт. (при необходимости);
- Ножка изогнутая бесцементной фиксации XB(F)Q VI GB(JB) T, размер: 10 мм х 80 мм, 11 мм х 80 мм, 12 мм х 80 мм, 13 мм х 80 мм, 14 мм х 80 мм, 16 мм х 80 мм, 18 мм х 80 мм, 10 мм х 120 мм, 11 мм х 120 мм, 12 мм х 120 мм, 13 мм х 120 мм, 14 мм х 120 мм, 16 мм х 120 мм, 18 мм х 120 мм, 10 мм х 160 мм, 11 мм х 160 мм, 12 мм х 160 мм, 13 мм х 160 мм, 14 мм х 160 мм, 16 мм х 160 мм, 18 мм х 160 мм – 1 шт. (при необходимости);
- Ножка изогнутая бесцементной фиксации XB(F)Q VII GB(JB) T, размер: 10 мм х 80 мм, 11 мм х 80 мм, 12 мм х 80 мм, 13 мм х 80 мм, 14 мм х 80 мм, 16 мм х 80 мм, 18 мм х 80 мм, 10 мм х 120 мм, 11 мм х 120 мм, 12 мм х 120 мм, 13 мм х 120 мм, 14 мм х 120 мм, 16 мм х 120 мм, 18 мм х 120 мм, 10 мм х 160 мм, 11 мм х 160 мм, 12 мм х 160 мм, 13 мм х 160 мм, 14 мм х 160 мм, 16 мм х 160 мм, 18 мм х 160 мм – 1 шт. (при необходимости);
- Аугмент большеберцовый XB(F)Q V JC(L) T левый, размер #1, толщина: 5 мм, 10 мм, 15 мм – 1 шт. (при необходимости);
- Аугмент большеберцовый XB(F)Q V JC(R) T правый, размер #1, толщина: 5 мм, 10 мм, 15 мм – 1 шт. (при необходимости);
- Конус большеберцовый XB(F)Q VII JC T размер: #1, #2, #3, #4, толщина: 20 мм – 1 шт. (при необходимости);
- Штифт фиксирующий XB(F)Q V GC T, размер 1# – от 1 до 2 шт. (при необходимости);
- Надколенник XFQ I BIS PE, размер: 28 мм х 8 мм, 30 мм х 9 мм, 34 мм х 9 мм – 1 шт. (при необходимости);
- Винт для ножки XB(F)Q II JB T – 1 шт. (при необходимости);
- Инструкция по применению – 1 шт.;
59. Набор эндопротеза коленного сустава тотального SKII PS модель 59, в составе:
- Компонент бедренный XFQ II GK(L) C левый, размер #2 – 1 шт.;
- Вкладыш большеберцовый XFQ I PD PE, размер #1, толщина: 12 мм – 1 шт.;
- Компонент большеберцовый XB(F)Q I JP C, размер #1 – 1 шт.;
- Ножка прямая бесцементной фиксации XB(F)Q III GB(JB) T, размер: 10 мм х 40 мм, 11 мм х 40 мм, 12 мм х 40 мм, 13 мм х 40 мм, 14 мм х 40 мм, 16 мм х 40 мм, 18 мм х 40 мм, 10 мм х 80 мм, 11 мм х 80 мм, 12 мм х 80 мм, 13 мм х 80 мм, 14 мм х 80 мм, 16 мм х 80 мм, 18 мм х 80 мм, 10 мм х 120 мм, 11 мм х 120 мм, 12 мм х 120 мм, 13 мм х 120 мм, 14 мм х 120 мм, 16 мм х 120 мм, 18 мм х 120 мм – 1 шт. (при необходимости);
- Ножка изогнутая бесцементной фиксации XB(F)Q VI GB(JB) T, размер: 10 мм х 80 мм, 11 мм х 80 мм, 12 мм х 80 мм, 13 мм х 80 мм, 14 мм х 80 мм, 16 мм х 80 мм, 18 мм х 80 мм, 10 мм х 120 мм, 11 мм х 120 мм, 12 мм х 120 мм, 13 мм х 120 мм, 14 мм х 120 мм, 16 мм х 120 мм, 18 мм х 120 мм, 10 мм х 160 мм, 11 мм х 160 мм, 12 мм х 160 мм, 13 мм х 160 мм, 14 мм х 160 мм, 16 мм х 160 мм, 18 мм х 160 мм – 1 шт. (при необходимости);

- Ножка изогнутая бесцементной фиксации XB(F)Q VII GB(JB) T, размер: 10 мм х 80 мм, 11 мм х 80 мм, 12 мм х 80 мм, 13 мм х 80 мм, 14 мм х 80 мм, 16 мм х 80 мм, 18 мм х 80 мм, 10 мм х 120 мм, 11 мм х 120 мм, 12 мм х 120 мм, 13 мм х 120 мм, 14 мм х 120 мм, 16 мм х 120 мм, 18 мм х 120 мм, 10 мм х 160 мм, 11 мм х 160 мм, 12 мм х 160 мм, 13 мм х 160 мм, 14 мм х 160 мм, 16 мм х 160 мм, 18 мм х 160 мм – 1 шт. (при необходимости);
- Аугмент большеберцовый XB(F)Q V JC(L) T левый, размер #1, толщина: 5 мм, 10 мм, 15 мм – 1 шт. (при необходимости);
- Аугмент большеберцовый XB(F)Q V JC(R) T правый, размер #1, толщина: 5 мм, 10 мм, 15 мм – 1 шт. (при необходимости);
- Конус большеберцовый XB(F)Q VII JC T размер: #1, #2, #3, #4, толщина: 20 мм – 1 шт. (при необходимости);
- Штифт фиксирующий XB(F)Q V GC T, размер 1# – от 1 до 2 шт. (при необходимости);
- Надколенник XFQ I BIS PE, размер: 28 мм х 8 мм, 30 мм х 9 мм, 34 мм х 9 мм – 1 шт. (при необходимости);
- Винт для ножки XB(F)Q II JB T – 1 шт. (при необходимости);
- Инструкция по применению – 1 шт.;
60. Набор эндопротеза коленного сустава тотального SKII PS модель 60, в составе:
- Компонент бедренный XFQ II GK(R) C правый, размер #2 – 1 шт.;
- Вкладыш большеберцовый XFQ I PD PE, размер #1, толщина: 12 мм – 1 шт.;
- Компонент большеберцовый XB(F)Q I JP C, размер #1 – 1 шт.;
- Ножка прямая бесцементной фиксации XB(F)Q III GB(JB) T, размер: 10 мм х 40 мм, 11 мм х 40 мм, 12 мм х 40 мм, 13 мм х 40 мм, 14 мм х 40 мм, 16 мм х 40 мм, 18 мм х 40 мм, 10 мм х 80 мм, 11 мм х 80 мм, 12 мм х 80 мм, 13 мм х 80 мм, 14 мм х 80 мм, 16 мм х 80 мм, 18 мм х 80 мм, 10 мм х 120 мм, 11 мм х 120 мм, 12 мм х 120 мм, 13 мм х 120 мм, 14 мм х 120 мм, 16 мм х 120 мм, 18 мм х 120 мм – 1 шт. (при необходимости);
- Ножка изогнутая бесцементной фиксации XB(F)Q VI GB(JB) T, размер: 10 мм х 80 мм, 11 мм х 80 мм, 12 мм х 80 мм, 13 мм х 80 мм, 14 мм х 80 мм, 16 мм х 80 мм, 18 мм х 80 мм, 10 мм х 120 мм, 11 мм х 120 мм, 12 мм х 120 мм, 13 мм х 120 мм, 14 мм х 120 мм, 16 мм х 120 мм, 18 мм х 120 мм, 10 мм х 160 мм, 11 мм х 160 мм, 12 мм х 160 мм, 13 мм х 160 мм, 14 мм х 160 мм, 16 мм х 160 мм, 18 мм х 160 мм – 1 шт. (при необходимости);
- Ножка изогнутая бесцементной фиксации XB(F)Q VII GB(JB) T, размер: 10 мм х 80 мм, 11 мм х 80 мм, 12 мм х 80 мм, 13 мм х 80 мм, 14 мм х 80 мм, 16 мм х 80 мм, 18 мм х 80 мм, 10 мм х 120 мм, 11 мм х 120 мм, 12 мм х 120 мм, 13 мм х 120 мм, 14 мм х 120 мм, 16 мм х 120 мм, 18 мм х 120 мм, 10 мм х 160 мм, 11 мм х 160 мм, 12 мм х 160 мм, 13 мм х 160 мм, 14 мм х 160 мм, 16 мм х 160 мм, 18 мм х 160 мм – 1 шт. (при необходимости);
- Аугмент большеберцовый XB(F)Q V JC(L) T левый, размер #1, толщина: 5 мм, 10 мм, 15 мм – 1 шт. (при необходимости);
- Аугмент большеберцовый XB(F)Q V JC(R) T правый, размер #1, толщина: 5 мм, 10 мм, 15 мм – 1 шт. (при необходимости);
- Конус большеберцовый XB(F)Q VII JC T размер: #1, #2, #3, #4, толщина: 20 мм – 1 шт. (при необходимости);
- Штифт фиксирующий XB(F)Q V GC T, размер 1# – от 1 до 2 шт. (при необходимости);
- Надколенник XFQ I BIS PE, размер: 28 мм х 8 мм, 30 мм х 9 мм, 34 мм х 9 мм – 1 шт. (при необходимости);
- Винт для ножки XB(F)Q II JB T – 1 шт. (при необходимости);
- Инструкция по применению – 1 шт.;
61. Набор эндопротеза коленного сустава тотального SKII PS модель 61, в составе:
- Компонент бедренный XFQ II GK(L) C левый, размер #2 – 1 шт.;
- Вкладыш большеберцовый XFQ I PD PE, размер #1, толщина: 14 мм – 1 шт.;
- Компонент большеберцовый XB(F)Q I JP C, размер #1 – 1 шт.;
- Ножка прямая бесцементной фиксации XB(F)Q III GB(JB) T, размер: 10 мм х 40 мм, 11 мм х 40 мм, 12 мм х 40 мм, 13 мм х 40 мм, 14 мм х 40 мм, 16 мм х 40 мм, 18 мм х 40 мм, 10 мм х 80 мм, 11 мм х 80 мм, 12 мм х 80 мм, 13 мм х 80 мм, 14 мм х 80 мм, 16 мм х 80 мм, 18 мм х 80 мм, 10 мм х 120 мм, 11 мм х 120 мм, 12 мм х 120 мм, 13 мм х 120 мм, 14 мм х 120 мм, 16 мм х 120 мм, 18 мм х 120 мм – 1 шт. (при необходимости);
- Ножка изогнутая бесцементной фиксации XB(F)Q VI GB(JB) T, размер: 10 мм х 80 мм, 11 мм х 80 мм, 12 мм х 80 мм, 13 мм х 80 мм, 14 мм х 80 мм, 16 мм х 80 мм, 18 мм х 80 мм, 10 мм х 120 мм, 11 мм х 120 мм, 12 мм х 120 мм, 13 мм х 120 мм, 14 мм х 120 мм, 16 мм х 120 мм, 18 мм х 120 мм, 10 мм х 160 мм, 11 мм х 160 мм, 12 мм х 160 мм, 13 мм х 160 мм, 14 мм х 160 мм, 16 мм х 160 мм, 18 мм х 160 мм – 1 шт. (при необходимости);
- Ножка изогнутая бесцементной фиксации XB(F)Q VII GB(JB) T, размер: 10 мм х 80 мм, 11 мм х 80 мм, 12 мм х 80 мм, 13 мм х 80 мм, 14 мм х 80 мм, 16 мм х 80 мм, 18 мм х 80 мм, 10 мм х 120 мм, 11 мм х 120 мм, 12 мм х 120

мм, 13 мм х 120 мм, 14 мм х 120 мм, 16 мм х 120 мм, 18 мм х 120 мм, 10 мм х 160 мм, 11 мм х 160 мм, 12 мм х 160 мм, 13 мм х 160 мм, 14 мм х 160 мм, 16 мм х 160 мм, 18 мм х 160 мм – 1 шт. (при необходимости);
- Аугмент большеберцовый XB(F)Q V JC(L) T левый, размер #1, толщина: 5 мм, 10 мм, 15 мм – 1 шт. (при необходимости);
- Аугмент большеберцовый XB(F)Q V JC(R) T правый, размер #1, толщина: 5 мм, 10 мм, 15 мм – 1 шт. (при необходимости);
- Конус большеберцовый XB(F)Q VII JC T размер: #1, #2, #3, #4, толщина: 20 мм – 1 шт. (при необходимости);
- Штифт фиксирующий XB(F)Q V GC T, размер 1# – от 1 до 2 шт. (при необходимости);
- Надколенник XFQ I BIS PE, размер: 28 мм х 8 мм, 30 мм х 9 мм, 34 мм х 9 мм – 1 шт. (при необходимости);
- Винт для ножки XB(F)Q II JB T – 1 шт. (при необходимости);
- Инструкция по применению – 1 шт.;
62. Набор эндопротеза коленного сустава тотального SKII PS модель 62, в составе:
- Компонент бедренный XFQ II GK(R) C правый, размер #2 – 1 шт.;
- Вкладыш большеберцовый XFQ I PD PE, размер #1, толщина: 14 мм – 1 шт.;
- Компонент большеберцовый XB(F)Q I JP C, размер #1 – 1 шт.;
- Ножка прямая бесцементной фиксации XB(F)Q III GB(JB) T, размер: 10 мм х 40 мм, 11 мм х 40 мм, 12 мм х 40 мм, 13 мм х 40 мм, 14 мм х 40 мм, 16 мм х 40 мм, 18 мм х 40 мм, 10 мм х 80 мм, 11 мм х 80 мм, 12 мм х 80 мм, 13 мм х 80 мм, 14 мм х 80 мм, 16 мм х 80 мм, 18 мм х 80 мм, 10 мм х 120 мм, 11 мм х 120 мм, 12 мм х 120 мм, 13 мм х 120 мм, 14 мм х 120 мм, 16 мм х 120 мм, 18 мм х 120 мм – 1 шт. (при необходимости);
- Ножка изогнутая бесцементной фиксации XB(F)Q VI GB(JB) T, размер: 10 мм х 80 мм, 11 мм х 80 мм, 12 мм х 80 мм, 13 мм х 80 мм, 14 мм х 80 мм, 16 мм х 80 мм, 18 мм х 80 мм, 10 мм х 120 мм, 11 мм х 120 мм, 12 мм х 120 мм, 13 мм х 120 мм, 14 мм х 120 мм, 16 мм х 120 мм, 18 мм х 120 мм, 10 мм х 160 мм, 11 мм х 160 мм, 12 мм х 160 мм, 13 мм х 160 мм, 14 мм х 160 мм, 16 мм х 160 мм, 18 мм х 160 мм – 1 шт. (при необходимости);
- Ножка изогнутая бесцементной фиксации XB(F)Q VII GB(JB) T, размер: 10 мм х 80 мм, 11 мм х 80 мм, 12 мм х 80 мм, 13 мм х 80 мм, 14 мм х 80 мм, 16 мм х 80 мм, 18 мм х 80 мм, 10 мм х 120 мм, 11 мм х 120 мм, 12 мм х 120 мм, 13 мм х 120 мм, 14 мм х 120 мм, 16 мм х 120 мм, 18 мм х 120 мм, 10 мм х 160 мм, 11 мм х 160 мм, 12 мм х 160 мм, 13 мм х 160 мм, 14 мм х 160 мм, 16 мм х 160 мм, 18 мм х 160 мм – 1 шт. (при необходимости);
- Аугмент большеберцовый XB(F)Q V JC(L) T левый, размер #1, толщина: 5 мм, 10 мм, 15 мм – 1 шт. (при необходимости);
- Аугмент большеберцовый XB(F)Q V JC(R) T правый, размер #1, толщина: 5 мм, 10 мм, 15 мм – 1 шт. (при необходимости);
- Конус большеберцовый XB(F)Q VII JC T размер: #1, #2, #3, #4, толщина: 20 мм – 1 шт. (при необходимости);
- Штифт фиксирующий XB(F)Q V GC T, размер 1# – от 1 до 2 шт. (при необходимости);
- Надколенник XFQ I BIS PE, размер: 28 мм х 8 мм, 30 мм х 9 мм, 34 мм х 9 мм – 1 шт. (при необходимости);
- Винт для ножки XB(F)Q II JB T – 1 шт. (при необходимости);
- Инструкция по применению – 1 шт.;
63. Набор эндопротеза коленного сустава тотального SKII PS модель 63, в составе:
- Компонент бедренный XFQ II GK(L) C левый, размер #2 – 1 шт.;
- Вкладыш большеберцовый XFQ I PD PE, размер #1, толщина: 16 мм – 1 шт.;
- Компонент большеберцовый XB(F)Q I JP C, размер #1 – 1 шт.;
- Ножка прямая бесцементной фиксации XB(F)Q III GB(JB) T, размер: 10 мм х 40 мм, 11 мм х 40 мм, 12 мм х 40 мм, 13 мм х 40 мм, 14 мм х 40 мм, 16 мм х 40 мм, 18 мм х 40 мм, 10 мм х 80 мм, 11 мм х 80 мм, 12 мм х 80 мм, 13 мм х 80 мм, 14 мм х 80 мм, 16 мм х 80 мм, 18 мм х 80 мм, 10 мм х 120 мм, 11 мм х 120 мм, 12 мм х 120 мм, 13 мм х 120 мм, 14 мм х 120 мм, 16 мм х 120 мм, 18 мм х 120 мм – 1 шт. (при необходимости);
- Ножка изогнутая бесцементной фиксации XB(F)Q VI GB(JB) T, размер: 10 мм х 80 мм, 11 мм х 80 мм, 12 мм х 80 мм, 13 мм х 80 мм, 14 мм х 80 мм, 16 мм х 80 мм, 18 мм х 80 мм, 10 мм х 120 мм, 11 мм х 120 мм, 12 мм х 120 мм, 13 мм х 120 мм, 14 мм х 120 мм, 16 мм х 120 мм, 18 мм х 120 мм, 10 мм х 160 мм, 11 мм х 160 мм, 12 мм х 160 мм, 13 мм х 160 мм, 14 мм х 160 мм, 16 мм х 160 мм, 18 мм х 160 мм – 1 шт. (при необходимости);
- Ножка изогнутая бесцементной фиксации XB(F)Q VII GB(JB) T, размер: 10 мм х 80 мм, 11 мм х 80 мм, 12 мм х 80 мм, 13 мм х 80 мм, 14 мм х 80 мм, 16 мм х 80 мм, 18 мм х 80 мм, 10 мм х 120 мм, 11 мм х 120 мм, 12 мм х 120 мм, 13 мм х 120 мм, 14 мм х 120 мм, 16 мм х 120 мм, 18 мм х 120 мм, 10 мм х 160 мм, 11 мм х 160 мм, 12 мм х 160 мм, 13 мм х 160 мм, 14 мм х 160 мм, 16 мм х 160 мм, 18 мм х 160 мм – 1 шт. (при необходимости);

- Аугмент большеберцовый XB(F)Q V JC(L) T левый, размер #1, толщина: 5 мм, 10 мм, 15 мм – 1 шт. (при необходимости);
- Аугмент большеберцовый XB(F)Q V JC(R) T правый, размер #1, толщина: 5 мм, 10 мм, 15 мм – 1 шт. (при необходимости);
- Конус большеберцовый XB(F)Q VII JC T размер: #1, #2, #3, #4, толщина: 20 мм – 1 шт. (при необходимости);
- Штифт фиксирующий XB(F)Q V GC T, размер 1# – от 1 до 2 шт. (при необходимости);
- Надколенник XFQ I BIS PE, размер: 28 мм x 8 мм, 30 мм x 9 мм, 34 мм x 9 мм – 1 шт. (при необходимости);
- Винт для ножки XB(F)Q II JB T – 1 шт. (при необходимости);
- Инструкция по применению – 1 шт.;
64. Набор эндопротеза коленного сустава тотального SKII PS модель 64, в составе:
- Компонент бедренный XFQ II GK(R) C правый, размер #2 – 1 шт.;
- Вкладыш большеберцовый XFQ I PD PE, размер #1, толщина: 16 мм – 1 шт.;
- Компонент большеберцовый XB(F)Q I JP C, размер #1 – 1 шт.;
- Ножка прямая бесцементной фиксации XB(F)Q III GB(JB) T, размер: 10 мм x 40 мм, 11 мм x 40 мм, 12 мм x 40 мм, 13 мм x 40 мм, 14 мм x 40 мм, 16 мм x 40 мм, 18 мм x 40 мм, 10 мм x 80 мм, 11 мм x 80 мм, 12 мм x 80 мм, 13 мм x 80 мм, 14 мм x 80 мм, 16 мм x 80 мм, 18 мм x 80 мм, 10 мм x 120 мм, 11 мм x 120 мм, 12 мм x 120 мм, 13 мм x 120 мм, 14 мм x 120 мм, 16 мм x 120 мм, 18 мм x 120 мм – 1 шт. (при необходимости);
- Ножка изогнутая бесцементной фиксации XB(F)Q VI GB(JB) T, размер: 10 мм x 80 мм, 11 мм x 80 мм, 12 мм x 80 мм, 13 мм x 80 мм, 14 мм x 80 мм, 16 мм x 80 мм, 18 мм x 80 мм, 10 мм x 120 мм, 11 мм x 120 мм, 12 мм x 120 мм, 13 мм x 120 мм, 14 мм x 120 мм, 16 мм x 120 мм, 18 мм x 120 мм, 10 мм x 160 мм, 11 мм x 160 мм, 12 мм x 160 мм, 13 мм x 160 мм, 14 мм x 160 мм, 16 мм x 160 мм, 18 мм x 160 мм – 1 шт. (при необходимости);
- Ножка изогнутая бесцементной фиксации XB(F)Q VII GB(JB) T, размер: 10 мм x 80 мм, 11 мм x 80 мм, 12 мм x 80 мм, 13 мм x 80 мм, 14 мм x 80 мм, 16 мм x 80 мм, 18 мм x 80 мм, 10 мм x 120 мм, 11 мм x 120 мм, 12 мм x 120 мм, 13 мм x 120 мм, 14 мм x 120 мм, 16 мм x 120 мм, 18 мм x 120 мм, 10 мм x 160 мм, 11 мм x 160 мм, 12 мм x 160 мм, 13 мм x 160 мм, 14 мм x 160 мм, 16 мм x 160 мм, 18 мм x 160 мм – 1 шт. (при необходимости);
- Аугмент большеберцовый XB(F)Q V JC(L) T левый, размер #1, толщина: 5 мм, 10 мм, 15 мм – 1 шт. (при необходимости);
- Аугмент большеберцовый XB(F)Q V JC(R) T правый, размер #1, толщина: 5 мм, 10 мм, 15 мм – 1 шт. (при необходимости);
- Конус большеберцовый XB(F)Q VII JC T размер: #1, #2, #3, #4, толщина: 20 мм – 1 шт. (при необходимости);
- Штифт фиксирующий XB(F)Q V GC T, размер 1# – от 1 до 2 шт. (при необходимости);
- Надколенник XFQ I BIS PE, размер: 28 мм x 8 мм, 30 мм x 9 мм, 34 мм x 9 мм – 1 шт. (при необходимости);
- Винт для ножки XB(F)Q II JB T – 1 шт. (при необходимости);
- Инструкция по применению – 1 шт.;
65. Набор эндопротеза коленного сустава тотального SKII PS модель 65, в составе:
- Компонент бедренный XFQ II GK(L) C левый, размер #2 – 1 шт.;
- Вкладыш большеберцовый XFQ I PD PE, размер #2, толщина: 10 мм – 1 шт.;
- Компонент большеберцовый XB(F)Q I JP C, размер #2 – 1 шт.;
- Ножка прямая бесцементной фиксации XB(F)Q III GB(JB) T, размер: 10 мм x 40 мм, 11 мм x 40 мм, 12 мм x 40 мм, 13 мм x 40 мм, 14 мм x 40 мм, 16 мм x 40 мм, 18 мм x 40 мм, 10 мм x 80 мм, 11 мм x 80 мм, 12 мм x 80 мм, 13 мм x 80 мм, 14 мм x 80 мм, 16 мм x 80 мм, 18 мм x 80 мм, 10 мм x 120 мм, 11 мм x 120 мм, 12 мм x 120 мм, 13 мм x 120 мм, 14 мм x 120 мм, 16 мм x 120 мм, 18 мм x 120 мм – 1 шт. (при необходимости);
- Ножка изогнутая бесцементной фиксации XB(F)Q VI GB(JB) T, размер: 10 мм x 80 мм, 11 мм x 80 мм, 12 мм x 80 мм, 13 мм x 80 мм, 14 мм x 80 мм, 16 мм x 80 мм, 18 мм x 80 мм, 10 мм x 120 мм, 11 мм x 120 мм, 12 мм x 120 мм, 13 мм x 120 мм, 14 мм x 120 мм, 16 мм x 120 мм, 18 мм x 120 мм, 10 мм x 160 мм, 11 мм x 160 мм, 12 мм x 160 мм, 13 мм x 160 мм, 14 мм x 160 мм, 16 мм x 160 мм, 18 мм x 160 мм – 1 шт. (при необходимости);
- Ножка изогнутая бесцементной фиксации XB(F)Q VII GB(JB) T, размер: 10 мм x 80 мм, 11 мм x 80 мм, 12 мм x 80 мм, 13 мм x 80 мм, 14 мм x 80 мм, 16 мм x 80 мм, 18 мм x 80 мм, 10 мм x 120 мм, 11 мм x 120 мм, 12 мм x 120 мм, 13 мм x 120 мм, 14 мм x 120 мм, 16 мм x 120 мм, 18 мм x 120 мм, 10 мм x 160 мм, 11 мм x 160 мм, 12 мм x 160 мм, 13 мм x 160 мм, 14 мм x 160 мм, 16 мм x 160 мм, 18 мм x 160 мм – 1 шт. (при необходимости);
- Аугмент большеберцовый XB(F)Q V JC(L) T левый, размер #2, толщина: 5 мм, 10 мм, 15 мм – 1 шт. (при необходимости);

- Аугмент большеберцовый XB(F)Q V JC(R) T правый, размер #2, толщина: 5 мм, 10 мм, 15 мм – 1 шт. (при необходимости);
- Конус большеберцовый XB(F)Q VII JC T размер: #1, #2, #3, #4, толщина: 20 мм – 1 шт. (при необходимости);
- Штифт фиксирующий XB(F)Q V GC T, размер 1# – от 1 до 2 шт. (при необходимости);
- Надколенник XFQ I BIS PE, размер: 28 мм х 8 мм, 30 мм х 9 мм, 34 мм х 9 мм – 1 шт. (при необходимости);
- Винт для ножки XB(F)Q II JB T – 1 шт. (при необходимости);
- Инструкция по применению – 1 шт.;
66. Набор эндопротеза коленного сустава тотального SKII PS модель 66, в составе:
- Компонент бедренный XFQ II GK(R) C правый, размер #2 – 1 шт.;
- Вкладыш большеберцовый XFQ I PD PE, размер #2, толщина: 10 мм – 1 шт.;
- Компонент большеберцовый XB(F)Q I JP C, размер #2 – 1 шт.;
- Ножка прямая бесцементной фиксации XB(F)Q III GB(JB) T, размер: 10 мм х 40 мм, 11 мм х 40 мм, 12 мм х 40 мм, 13 мм х 40 мм, 14 мм х 40 мм, 16 мм х 40 мм, 18 мм х 40 мм, 10 мм х 80 мм, 11 мм х 80 мм, 12 мм х 80 мм, 13 мм х 80 мм, 14 мм х 80 мм, 16 мм х 80 мм, 18 мм х 80 мм, 10 мм х 120 мм, 11 мм х 120 мм, 12 мм х 120 мм, 13 мм х 120 мм, 14 мм х 120 мм, 16 мм х 120 мм, 18 мм х 120 мм – 1 шт. (при необходимости);
- Ножка изогнутая бесцементной фиксации XB(F)Q VI GB(JB) T, размер: 10 мм х 80 мм, 11 мм х 80 мм, 12 мм х 80 мм, 13 мм х 80 мм, 14 мм х 80 мм, 16 мм х 80 мм, 18 мм х 80 мм, 10 мм х 120 мм, 11 мм х 120 мм, 12 мм х 120 мм, 13 мм х 120 мм, 14 мм х 120 мм, 16 мм х 120 мм, 18 мм х 120 мм, 10 мм х 160 мм, 11 мм х 160 мм, 12 мм х 160 мм, 13 мм х 160 мм, 14 мм х 160 мм, 16 мм х 160 мм, 18 мм х 160 мм – 1 шт. (при необходимости);
- Ножка изогнутая бесцементной фиксации XB(F)Q VII GB(JB) T, размер: 10 мм х 80 мм, 11 мм х 80 мм, 12 мм х 80 мм, 13 мм х 80 мм, 14 мм х 80 мм, 16 мм х 80 мм, 18 мм х 80 мм, 10 мм х 120 мм, 11 мм х 120 мм, 12 мм х 120 мм, 13 мм х 120 мм, 14 мм х 120 мм, 16 мм х 120 мм, 18 мм х 120 мм, 10 мм х 160 мм, 11 мм х 160 мм, 12 мм х 160 мм, 13 мм х 160 мм, 14 мм х 160 мм, 16 мм х 160 мм, 18 мм х 160 мм – 1 шт. (при необходимости);
- Аугмент большеберцовый XB(F)Q V JC(L) T левый, размер #2, толщина: 5 мм, 10 мм, 15 мм – 1 шт. (при необходимости);
- Аугмент большеберцовый XB(F)Q V JC(R) T правый, размер #2, толщина: 5 мм, 10 мм, 15 мм – 1 шт. (при необходимости);
- Конус большеберцовый XB(F)Q VII JC T размер: #1, #2, #3, #4, толщина: 20 мм – 1 шт. (при необходимости);
- Штифт фиксирующий XB(F)Q V GC T, размер 1# – от 1 до 2 шт. (при необходимости);
- Надколенник XFQ I BIS PE, размер: 28 мм х 8 мм, 30 мм х 9 мм, 34 мм х 9 мм – 1 шт. (при необходимости);
- Винт для ножки XB(F)Q II JB T – 1 шт. (при необходимости);
- Инструкция по применению – 1 шт.;
67. Набор эндопротеза коленного сустава тотального SKII PS модель 67, в составе:
- Компонент бедренный XFQ II GK(L) C левый, размер #2 – 1 шт.;
- Вкладыш большеберцовый XFQ I PD PE, размер #2, толщина: 12 мм – 1 шт.;
- Компонент большеберцовый XB(F)Q I JP C, размер #2 – 1 шт.;
- Ножка прямая бесцементной фиксации XB(F)Q III GB(JB) T, размер: 10 мм х 40 мм, 11 мм х 40 мм, 12 мм х 40 мм, 13 мм х 40 мм, 14 мм х 40 мм, 16 мм х 40 мм, 18 мм х 40 мм, 10 мм х 80 мм, 11 мм х 80 мм, 12 мм х 80 мм, 13 мм х 80 мм, 14 мм х 80 мм, 16 мм х 80 мм, 18 мм х 80 мм, 10 мм х 120 мм, 11 мм х 120 мм, 12 мм х 120 мм, 13 мм х 120 мм, 14 мм х 120 мм, 16 мм х 120 мм, 18 мм х 120 мм – 1 шт. (при необходимости);
- Ножка изогнутая бесцементной фиксации XB(F)Q VI GB(JB) T, размер: 10 мм х 80 мм, 11 мм х 80 мм, 12 мм х 80 мм, 13 мм х 80 мм, 14 мм х 80 мм, 16 мм х 80 мм, 18 мм х 80 мм, 10 мм х 120 мм, 11 мм х 120 мм, 12 мм х 120 мм, 13 мм х 120 мм, 14 мм х 120 мм, 16 мм х 120 мм, 18 мм х 120 мм, 10 мм х 160 мм, 11 мм х 160 мм, 12 мм х 160 мм, 13 мм х 160 мм, 14 мм х 160 мм, 16 мм х 160 мм, 18 мм х 160 мм – 1 шт. (при необходимости);
- Ножка изогнутая бесцементной фиксации XB(F)Q VII GB(JB) T, размер: 10 мм х 80 мм, 11 мм х 80 мм, 12 мм х 80 мм, 13 мм х 80 мм, 14 мм х 80 мм, 16 мм х 80 мм, 18 мм х 80 мм, 10 мм х 120 мм, 11 мм х 120 мм, 12 мм х 120 мм, 13 мм х 120 мм, 14 мм х 120 мм, 16 мм х 120 мм, 18 мм х 120 мм, 10 мм х 160 мм, 11 мм х 160 мм, 12 мм х 160 мм, 13 мм х 160 мм, 14 мм х 160 мм, 16 мм х 160 мм, 18 мм х 160 мм – 1 шт. (при необходимости);
- Аугмент большеберцовый XB(F)Q V JC(L) T левый, размер #2, толщина: 5 мм, 10 мм, 15 мм – 1 шт. (при необходимости);
- Аугмент большеберцовый XB(F)Q V JC(R) T правый, размер #2, толщина: 5 мм, 10 мм, 15 мм – 1 шт. (при необходимости);
- Конус большеберцовый XB(F)Q VII JC T размер: #1, #2, #3, #4, толщина: 20 мм – 1 шт. (при необходимости);

- Штифт фиксирующий XB(F)Q V GC T, размер 1# – от 1 до 2 шт. (при необходимости);
- Надколенник XFQ I BIS PE, размер: 28 мм х 8 мм, 30 мм х 9 мм, 34 мм х 9 мм – 1 шт. (при необходимости);
- Винт для ножки XB(F)Q II JB T – 1 шт. (при необходимости);
- Инструкция по применению – 1 шт.;
68. Набор эндопротеза коленного сустава тотального SKII PS модель 68, в составе:
- Компонент бедренный XFQ II GK(R) C правый, размер #2 – 1 шт.;
- Вкладыш большеберцовый XFQ I PD PE, размер #2, толщина: 12 мм – 1 шт.;
- Компонент большеберцовый XB(F)Q I JP C, размер #2 – 1 шт.;
- Ножка прямая бесцементной фиксации XB(F)Q III GB(JB) T, размер: 10 мм х 40 мм, 11 мм х 40 мм, 12 мм х 40 мм, 13 мм х 40 мм, 14 мм х 40 мм, 16 мм х 40 мм, 18 мм х 40 мм, 10 мм х 80 мм, 11 мм х 80 мм, 12 мм х 80 мм, 13 мм х 80 мм, 14 мм х 80 мм, 16 мм х 80 мм, 18 мм х 80 мм, 10 мм х 120 мм, 11 мм х 120 мм, 12 мм х 120 мм, 13 мм х 120 мм, 14 мм х 120 мм, 16 мм х 120 мм, 18 мм х 120 мм – 1 шт. (при необходимости);
- Ножка изогнутая бесцементной фиксации XB(F)Q VI GB(JB) T, размер: 10 мм х 80 мм, 11 мм х 80 мм, 12 мм х 80 мм, 13 мм х 80 мм, 14 мм х 80 мм, 16 мм х 80 мм, 18 мм х 80 мм, 10 мм х 120 мм, 11 мм х 120 мм, 12 мм х 120 мм, 13 мм х 120 мм, 14 мм х 120 мм, 16 мм х 120 мм, 18 мм х 120 мм, 10 мм х 160 мм, 11 мм х 160 мм, 12 мм х 160 мм, 13 мм х 160 мм, 14 мм х 160 мм, 16 мм х 160 мм, 18 мм х 160 мм – 1 шт. (при необходимости);
- Ножка изогнутая бесцементной фиксации XB(F)Q VII GB(JB) T, размер: 10 мм х 80 мм, 11 мм х 80 мм, 12 мм х 80 мм, 13 мм х 80 мм, 14 мм х 80 мм, 16 мм х 80 мм, 18 мм х 80 мм, 10 мм х 120 мм, 11 мм х 120 мм, 12 мм х 120 мм, 13 мм х 120 мм, 14 мм х 120 мм, 16 мм х 120 мм, 18 мм х 120 мм, 10 мм х 160 мм, 11 мм х 160 мм, 12 мм х 160 мм, 13 мм х 160 мм, 14 мм х 160 мм, 16 мм х 160 мм, 18 мм х 160 мм – 1 шт. (при необходимости);
- Аугмент большеберцовый XB(F)Q V JC(L) T левый, размер #2, толщина: 5 мм, 10 мм, 15 мм – 1 шт. (при необходимости);
- Аугмент большеберцовый XB(F)Q V JC(R) T правый, размер #2, толщина: 5 мм, 10 мм, 15 мм – 1 шт. (при необходимости);
- Конус большеберцовый XB(F)Q VII JC T размер: #1, #2, #3, #4, толщина: 20 мм – 1 шт. (при необходимости);
- Штифт фиксирующий XB(F)Q V GC T, размер 1# – от 1 до 2 шт. (при необходимости);
- Надколенник XFQ I BIS PE, размер: 28 мм х 8 мм, 30 мм х 9 мм, 34 мм х 9 мм – 1 шт. (при необходимости);
- Винт для ножки XB(F)Q II JB T – 1 шт. (при необходимости);
- Инструкция по применению – 1 шт.;
69. Набор эндопротеза коленного сустава тотального SKII PS модель 69, в составе:
- Компонент бедренный XFQ II GK(L) C левый, размер #2 – 1 шт.;
- Вкладыш большеберцовый XFQ I PD PE, размер #2, толщина: 14 мм – 1 шт.;
- Компонент большеберцовый XB(F)Q I JP C, размер #2 – 1 шт.;
- Ножка прямая бесцементной фиксации XB(F)Q III GB(JB) T, размер: 10 мм х 40 мм, 11 мм х 40 мм, 12 мм х 40 мм, 13 мм х 40 мм, 14 мм х 40 мм, 16 мм х 40 мм, 18 мм х 40 мм, 10 мм х 80 мм, 11 мм х 80 мм, 12 мм х 80 мм, 13 мм х 80 мм, 14 мм х 80 мм, 16 мм х 80 мм, 18 мм х 80 мм, 10 мм х 120 мм, 11 мм х 120 мм, 12 мм х 120 мм, 13 мм х 120 мм, 14 мм х 120 мм, 16 мм х 120 мм, 18 мм х 120 мм – 1 шт. (при необходимости);
- Ножка изогнутая бесцементной фиксации XB(F)Q VI GB(JB) T, размер: 10 мм х 80 мм, 11 мм х 80 мм, 12 мм х 80 мм, 13 мм х 80 мм, 14 мм х 80 мм, 16 мм х 80 мм, 18 мм х 80 мм, 10 мм х 120 мм, 11 мм х 120 мм, 12 мм х 120 мм, 13 мм х 120 мм, 14 мм х 120 мм, 16 мм х 120 мм, 18 мм х 120 мм, 10 мм х 160 мм, 11 мм х 160 мм, 12 мм х 160 мм, 13 мм х 160 мм, 14 мм х 160 мм, 16 мм х 160 мм, 18 мм х 160 мм – 1 шт. (при необходимости);
- Ножка изогнутая бесцементной фиксации XB(F)Q VII GB(JB) T, размер: 10 мм х 80 мм, 11 мм х 80 мм, 12 мм х 80 мм, 13 мм х 80 мм, 14 мм х 80 мм, 16 мм х 80 мм, 18 мм х 80 мм, 10 мм х 120 мм, 11 мм х 120 мм, 12 мм х 120 мм, 13 мм х 120 мм, 14 мм х 120 мм, 16 мм х 120 мм, 18 мм х 120 мм, 10 мм х 160 мм, 11 мм х 160 мм, 12 мм х 160 мм, 13 мм х 160 мм, 14 мм х 160 мм, 16 мм х 160 мм, 18 мм х 160 мм – 1 шт. (при необходимости);
- Аугмент большеберцовый XB(F)Q V JC(L) T левый, размер #2, толщина: 5 мм, 10 мм, 15 мм – 1 шт. (при необходимости);
- Аугмент большеберцовый XB(F)Q V JC(R) T правый, размер #2, толщина: 5 мм, 10 мм, 15 мм – 1 шт. (при необходимости);
- Конус большеберцовый XB(F)Q VII JC T размер: #1, #2, #3, #4, толщина: 20 мм – 1 шт. (при необходимости);
- Штифт фиксирующий XB(F)Q V GC T, размер 1# – от 1 до 2 шт. (при необходимости);
- Надколенник XFQ I BIS PE, размер: 28 мм х 8 мм, 30 мм х 9 мм, 34 мм х 9 мм – 1 шт. (при необходимости);
- Винт для ножки XB(F)Q II JB T – 1 шт. (при необходимости);

- Инструкция по применению – 1 шт.;
70. Набор эндопротеза коленного сустава тотального SKII PS модель 70, в составе:
- Компонент бедренный XFQ II GK(R) C правый, размер #2 – 1 шт.;
- Вкладыш большеберцовый XFQ I PD PE, размер #2, толщина: 14 мм – 1 шт.;
- Компонент большеберцовый XB(F)Q I JP C, размер #2 – 1 шт.;
- Ножка прямая бесцементной фиксации XB(F)Q III GB(JB) T, размер: 10 мм х 40 мм, 11 мм х 40 мм, 12 мм х 40 мм, 13 мм х 40 мм, 14 мм х 40 мм, 16 мм х 40 мм, 18 мм х 40 мм, 10 мм х 80 мм, 11 мм х 80 мм, 12 мм х 80 мм, 13 мм х 80 мм, 14 мм х 80 мм, 16 мм х 80 мм, 18 мм х 80 мм, 10 мм х 120 мм, 11 мм х 120 мм, 12 мм х 120 мм, 13 мм х 120 мм, 14 мм х 120 мм, 16 мм х 120 мм, 18 мм х 120 мм – 1 шт. (при необходимости);
- Ножка изогнутая бесцементной фиксации XB(F)Q VI GB(JB) T, размер: 10 мм х 80 мм, 11 мм х 80 мм, 12 мм х 80 мм, 13 мм х 80 мм, 14 мм х 80 мм, 16 мм х 80 мм, 18 мм х 80 мм, 10 мм х 120 мм, 11 мм х 120 мм, 12 мм х 120 мм, 13 мм х 120 мм, 14 мм х 120 мм, 16 мм х 120 мм, 18 мм х 120 мм, 10 мм х 160 мм, 11 мм х 160 мм, 12 мм х 160 мм, 13 мм х 160 мм, 14 мм х 160 мм, 16 мм х 160 мм, 18 мм х 160 мм – 1 шт. (при необходимости);
- Ножка изогнутая бесцементной фиксации XB(F)Q VII GB(JB) T, размер: 10 мм х 80 мм, 11 мм х 80 мм, 12 мм х 80 мм, 13 мм х 80 мм, 14 мм х 80 мм, 16 мм х 80 мм, 18 мм х 80 мм, 10 мм х 120 мм, 11 мм х 120 мм, 12 мм х 120 мм, 13 мм х 120 мм, 14 мм х 120 мм, 16 мм х 120 мм, 18 мм х 120 мм, 10 мм х 160 мм, 11 мм х 160 мм, 12 мм х 160 мм, 13 мм х 160 мм, 14 мм х 160 мм, 16 мм х 160 мм, 18 мм х 160 мм – 1 шт. (при необходимости);
- Аугмент большеберцовый XB(F)Q V JC(L) T левый, размер #2, толщина: 5 мм, 10 мм, 15 мм – 1 шт. (при необходимости);
- Аугмент большеберцовый XB(F)Q V JC(R) T правый, размер #2, толщина: 5 мм, 10 мм, 15 мм – 1 шт. (при необходимости);
- Конус большеберцовый XB(F)Q VII JC T размер: #1, #2, #3, #4, толщина: 20 мм – 1 шт. (при необходимости);
- Штифт фиксирующий XB(F)Q V GC T, размер 1# – от 1 до 2 шт. (при необходимости);
- Надколенник XFQ I BIS PE, размер: 28 мм х 8 мм, 30 мм х 9 мм, 34 мм х 9 мм – 1 шт. (при необходимости);
- Винт для ножки XB(F)Q II JB T – 1 шт. (при необходимости);
- Инструкция по применению – 1 шт.;
71. Набор эндопротеза коленного сустава тотального SKII PS модель 71, в составе:
- Компонент бедренный XFQ II GK(L) C левый, размер #2 – 1 шт.;
- Вкладыш большеберцовый XFQ I PD PE, размер #2, толщина: 16 мм – 1 шт.;
- Компонент большеберцовый XB(F)Q I JP C, размер #2 – 1 шт.;
- Ножка прямая бесцементной фиксации XB(F)Q III GB(JB) T, размер: 10 мм х 40 мм, 11 мм х 40 мм, 12 мм х 40 мм, 13 мм х 40 мм, 14 мм х 40 мм, 16 мм х 40 мм, 18 мм х 40 мм, 10 мм х 80 мм, 11 мм х 80 мм, 12 мм х 80 мм, 13 мм х 80 мм, 14 мм х 80 мм, 16 мм х 80 мм, 18 мм х 80 мм, 10 мм х 120 мм, 11 мм х 120 мм, 12 мм х 120 мм, 13 мм х 120 мм, 14 мм х 120 мм, 16 мм х 120 мм, 18 мм х 120 мм – 1 шт. (при необходимости);
- Ножка изогнутая бесцементной фиксации XB(F)Q VI GB(JB) T, размер: 10 мм х 80 мм, 11 мм х 80 мм, 12 мм х 80 мм, 13 мм х 80 мм, 14 мм х 80 мм, 16 мм х 80 мм, 18 мм х 80 мм, 10 мм х 120 мм, 11 мм х 120 мм, 12 мм х 120 мм, 13 мм х 120 мм, 14 мм х 120 мм, 16 мм х 120 мм, 18 мм х 120 мм, 10 мм х 160 мм, 11 мм х 160 мм, 12 мм х 160 мм, 13 мм х 160 мм, 14 мм х 160 мм, 16 мм х 160 мм, 18 мм х 160 мм – 1 шт. (при необходимости);
- Ножка изогнутая бесцементной фиксации XB(F)Q VII GB(JB) T, размер: 10 мм х 80 мм, 11 мм х 80 мм, 12 мм х 80 мм, 13 мм х 80 мм, 14 мм х 80 мм, 16 мм х 80 мм, 18 мм х 80 мм, 10 мм х 120 мм, 11 мм х 120 мм, 12 мм х 120 мм, 13 мм х 120 мм, 14 мм х 120 мм, 16 мм х 120 мм, 18 мм х 120 мм, 10 мм х 160 мм, 11 мм х 160 мм, 12 мм х 160 мм, 13 мм х 160 мм, 14 мм х 160 мм, 16 мм х 160 мм, 18 мм х 160 мм – 1 шт. (при необходимости);
- Аугмент большеберцовый XB(F)Q V JC(L) T левый, размер #2, толщина: 5 мм, 10 мм, 15 мм – 1 шт. (при необходимости);
- Аугмент большеберцовый XB(F)Q V JC(R) T правый, размер #2, толщина: 5 мм, 10 мм, 15 мм – 1 шт. (при необходимости);
- Конус большеберцовый XB(F)Q VII JC T размер: #1, #2, #3, #4, толщина: 20 мм – 1 шт. (при необходимости);
- Штифт фиксирующий XB(F)Q V GC T, размер 1# – от 1 до 2 шт. (при необходимости);
- Надколенник XFQ I BIS PE, размер: 28 мм х 8 мм, 30 мм х 9 мм, 34 мм х 9 мм – 1 шт. (при необходимости);
- Винт для ножки XB(F)Q II JB T – 1 шт. (при необходимости);
- Инструкция по применению – 1 шт.;
72. Набор эндопротеза коленного сустава тотального SKII PS модель 72, в составе:
- Компонент бедренный XFQ II GK(R) C правый, размер #2 – 1 шт.;

- Вкладыш большеберцовый XFQ I PD PE, размер #2, толщина: 16 мм – 1 шт.;
- Компонент большеберцовый XB(F)Q I JP C, размер #2 – 1 шт.;
- Ножка прямая бесцементной фиксации XB(F)Q III GB(JB) T, размер: 10 мм х 40 мм, 11 мм х 40 мм, 12 мм х 40 мм, 13 мм х 40 мм, 14 мм х 40 мм, 16 мм х 40 мм, 18 мм х 40 мм, 10 мм х 80 мм, 11 мм х 80 мм, 12 мм х 80 мм, 13 мм х 80 мм, 14 мм х 80 мм, 16 мм х 80 мм, 18 мм х 80 мм, 10 мм х 120 мм, 11 мм х 120 мм, 12 мм х 120 мм, 13 мм х 120 мм, 14 мм х 120 мм, 16 мм х 120 мм, 18 мм х 120 мм – 1 шт. (при необходимости);
- Ножка изогнутая бесцементной фиксации XB(F)Q VI GB(JB) T, размер: 10 мм х 80 мм, 11 мм х 80 мм, 12 мм х 80 мм, 13 мм х 80 мм, 14 мм х 80 мм, 16 мм х 80 мм, 18 мм х 80 мм, 10 мм х 120 мм, 11 мм х 120 мм, 12 мм х 120 мм, 13 мм х 120 мм, 14 мм х 120 мм, 16 мм х 120 мм, 18 мм х 120 мм, 10 мм х 160 мм, 11 мм х 160 мм, 12 мм х 160 мм, 13 мм х 160 мм, 14 мм х 160 мм, 16 мм х 160 мм, 18 мм х 160 мм – 1 шт. (при необходимости);
- Ножка изогнутая бесцементной фиксации XB(F)Q VII GB(JB) T, размер: 10 мм х 80 мм, 11 мм х 80 мм, 12 мм х 80 мм, 13 мм х 80 мм, 14 мм х 80 мм, 16 мм х 80 мм, 18 мм х 80 мм, 10 мм х 120 мм, 11 мм х 120 мм, 12 мм х 120 мм, 13 мм х 120 мм, 14 мм х 120 мм, 16 мм х 120 мм, 18 мм х 120 мм, 10 мм х 160 мм, 11 мм х 160 мм, 12 мм х 160 мм, 13 мм х 160 мм, 14 мм х 160 мм, 16 мм х 160 мм, 18 мм х 160 мм – 1 шт. (при необходимости);
- Аугмент большеберцовый XB(F)Q V JC(L) T левый, размер #2, толщина: 5 мм, 10 мм, 15 мм – 1 шт. (при необходимости);
- Аугмент большеберцовый XB(F)Q V JC(R) T правый, размер #2, толщина: 5 мм, 10 мм, 15 мм – 1 шт. (при необходимости);
- Конус большеберцовый XB(F)Q VII JC T размер: #1, #2, #3, #4, толщина: 20 мм – 1 шт. (при необходимости);
- Штифт фиксирующий XB(F)Q V GC T, размер 1# – от 1 до 2 шт. (при необходимости);
- Надколенник XFQ I BIS PE, размер: 28 мм х 8 мм, 30 мм х 9 мм, 34 мм х 9 мм – 1 шт. (при необходимости);
- Винт для ножки XB(F)Q II JB T – 1 шт. (при необходимости);
- Инструкция по применению – 1 шт.;

73. Набор эндопротеза коленного сустава тотального SKII PS модель 73, в составе:
- Компонент бедренный XFQ II GK(L) C левый, размер #2 – 1 шт.;
- Вкладыш большеберцовый XFQ I PD PE, размер #2, толщина: 10 мм – 1 шт.;
- Компонент большеберцовый XB(F)Q I JP C, размер #3 – 1 шт.;
- Ножка прямая бесцементной фиксации XB(F)Q III GB(JB) T, размер: 10 мм х 40 мм, 11 мм х 40 мм, 12 мм х 40 мм, 13 мм х 40 мм, 14 мм х 40 мм, 16 мм х 40 мм, 18 мм х 40 мм, 10 мм х 80 мм, 11 мм х 80 мм, 12 мм х 80 мм, 13 мм х 80 мм, 14 мм х 80 мм, 16 мм х 80 мм, 18 мм х 80 мм, 10 мм х 120 мм, 11 мм х 120 мм, 12 мм х 120 мм, 13 мм х 120 мм, 14 мм х 120 мм, 16 мм х 120 мм, 18 мм х 120 мм – 1 шт. (при необходимости);
- Ножка изогнутая бесцементной фиксации XB(F)Q VI GB(JB) T, размер: 10 мм х 80 мм, 11 мм х 80 мм, 12 мм х 80 мм, 13 мм х 80 мм, 14 мм х 80 мм, 16 мм х 80 мм, 18 мм х 80 мм, 10 мм х 120 мм, 11 мм х 120 мм, 12 мм х 120 мм, 13 мм х 120 мм, 14 мм х 120 мм, 16 мм х 120 мм, 18 мм х 120 мм, 10 мм х 160 мм, 11 мм х 160 мм, 12 мм х 160 мм, 13 мм х 160 мм, 14 мм х 160 мм, 16 мм х 160 мм, 18 мм х 160 мм – 1 шт. (при необходимости);
- Ножка изогнутая бесцементной фиксации XB(F)Q VII GB(JB) T, размер: 10 мм х 80 мм, 11 мм х 80 мм, 12 мм х 80 мм, 13 мм х 80 мм, 14 мм х 80 мм, 16 мм х 80 мм, 18 мм х 80 мм, 10 мм х 120 мм, 11 мм х 120 мм, 12 мм х 120 мм, 13 мм х 120 мм, 14 мм х 120 мм, 16 мм х 120 мм, 18 мм х 120 мм, 10 мм х 160 мм, 11 мм х 160 мм, 12 мм х 160 мм, 13 мм х 160 мм, 14 мм х 160 мм, 16 мм х 160 мм, 18 мм х 160 мм – 1 шт. (при необходимости);
- Аугмент большеберцовый XB(F)Q V JC(L) T левый, размер #3, толщина: 5 мм, 10 мм, 15 мм – 1 шт. (при необходимости);
- Аугмент большеберцовый XB(F)Q V JC(R) T правый, размер #3, толщина: 5 мм, 10 мм, 15 мм – 1 шт. (при необходимости);
- Конус большеберцовый XB(F)Q VII JC T размер: #1, #2, #3, #4, толщина: 20 мм – 1 шт. (при необходимости);
- Штифт фиксирующий XB(F)Q V GC T, размер 1# – от 1 до 2 шт. (при необходимости);
- Надколенник XFQ I BIS PE, размер: 28 мм х 8 мм, 30 мм х 9 мм, 34 мм х 9 мм – 1 шт. (при необходимости);
- Винт для ножки XB(F)Q II JB T – 1 шт. (при необходимости);
- Инструкция по применению – 1 шт.;

74. Набор эндопротеза коленного сустава тотального SKII PS модель 74, в составе:
- Компонент бедренный XFQ II GK(R) C правый, размер #2 – 1 шт.;
- Вкладыш большеберцовый XFQ I PD PE, размер #2, толщина: 10 мм – 1 шт.;
- Компонент большеберцовый XB(F)Q I JP C, размер #3 – 1 шт.;

- Ножка прямая бесцементной фиксации XB(F)Q III GB(JB) T, размер: 10 мм х 40 мм, 11 мм х 40 мм, 12 мм х 40 мм, 13 мм х 40 мм, 14 мм х 40 мм, 16 мм х 40 мм, 18 мм х 40 мм, 10 мм х 80 мм, 11 мм х 80 мм, 12 мм х 80 мм, 13 мм х 80 мм, 14 мм х 80 мм, 16 мм х 80 мм, 18 мм х 80 мм, 10 мм х 120 мм, 11 мм х 120 мм, 12 мм х 120 мм, 13 мм х 120 мм, 14 мм х 120 мм, 16 мм х 120 мм, 18 мм х 120 мм – 1 шт. (при необходимости);
- Ножка изогнутая бесцементной фиксации XB(F)Q VI GB(JB) T, размер: 10 мм х 80 мм, 11 мм х 80 мм, 12 мм х 80 мм, 13 мм х 80 мм, 14 мм х 80 мм, 16 мм х 80 мм, 18 мм х 80 мм, 10 мм х 120 мм, 11 мм х 120 мм, 12 мм х 120 мм, 13 мм х 120 мм, 14 мм х 120 мм, 16 мм х 120 мм, 18 мм х 120 мм, 10 мм х 160 мм, 11 мм х 160 мм, 12 мм х 160 мм, 13 мм х 160 мм, 14 мм х 160 мм, 16 мм х 160 мм, 18 мм х 160 мм – 1 шт. (при необходимости);
- Ножка изогнутая бесцементной фиксации XB(F)Q VII GB(JB) T, размер: 10 мм х 80 мм, 11 мм х 80 мм, 12 мм х 80 мм, 13 мм х 80 мм, 14 мм х 80 мм, 16 мм х 80 мм, 18 мм х 80 мм, 10 мм х 120 мм, 11 мм х 120 мм, 12 мм х 120 мм, 13 мм х 120 мм, 14 мм х 120 мм, 16 мм х 120 мм, 18 мм х 120 мм, 10 мм х 160 мм, 11 мм х 160 мм, 12 мм х 160 мм, 13 мм х 160 мм, 14 мм х 160 мм, 16 мм х 160 мм, 18 мм х 160 мм – 1 шт. (при необходимости);
- Аугмент большеберцовый XB(F)Q V JC(L) T левый, размер #3, толщина: 5 мм, 10 мм, 15 мм – 1 шт. (при необходимости);
- Аугмент большеберцовый XB(F)Q V JC(R) T правый, размер #3, толщина: 5 мм, 10 мм, 15 мм – 1 шт. (при необходимости);
- Конус большеберцовый XB(F)Q VII JC T размер: #1, #2, #3, #4, толщина: 20 мм – 1 шт. (при необходимости);
- Штифт фиксирующий XB(F)Q V GC T, размер 1# – от 1 до 2 шт. (при необходимости);
- Надколенник XFQ I BIS PE, размер: 28 мм х 8 мм, 30 мм х 9 мм, 34 мм х 9 мм – 1 шт. (при необходимости);
- Винт для ножки XB(F)Q II JB T – 1 шт. (при необходимости);
- Инструкция по применению – 1 шт.;
75. Набор эндопротеза коленного сустава тотального SKII PS модель 75, в составе:
- Компонент бедренный XFQ II GK(L) C левый, размер #2 – 1 шт.;
- Вкладыш большеберцовый XFQ I PD PE, размер #2, толщина: 12 мм – 1 шт.;
- Компонент большеберцовый XB(F)Q I JP C, размер #3 – 1 шт.;
- Ножка прямая бесцементной фиксации XB(F)Q III GB(JB) T, размер: 10 мм х 40 мм, 11 мм х 40 мм, 12 мм х 40 мм, 13 мм х 40 мм, 14 мм х 40 мм, 16 мм х 40 мм, 18 мм х 40 мм, 10 мм х 80 мм, 11 мм х 80 мм, 12 мм х 80 мм, 13 мм х 80 мм, 14 мм х 80 мм, 16 мм х 80 мм, 18 мм х 80 мм, 10 мм х 120 мм, 11 мм х 120 мм, 12 мм х 120 мм, 13 мм х 120 мм, 14 мм х 120 мм, 16 мм х 120 мм, 18 мм х 120 мм – 1 шт. (при необходимости);
- Ножка изогнутая бесцементной фиксации XB(F)Q VI GB(JB) T, размер: 10 мм х 80 мм, 11 мм х 80 мм, 12 мм х 80 мм, 13 мм х 80 мм, 14 мм х 80 мм, 16 мм х 80 мм, 18 мм х 80 мм, 10 мм х 120 мм, 11 мм х 120 мм, 12 мм х 120 мм, 13 мм х 120 мм, 14 мм х 120 мм, 16 мм х 120 мм, 18 мм х 120 мм, 10 мм х 160 мм, 11 мм х 160 мм, 12 мм х 160 мм, 13 мм х 160 мм, 14 мм х 160 мм, 16 мм х 160 мм, 18 мм х 160 мм – 1 шт. (при необходимости);
- Ножка изогнутая бесцементной фиксации XB(F)Q VII GB(JB) T, размер: 10 мм х 80 мм, 11 мм х 80 мм, 12 мм х 80 мм, 13 мм х 80 мм, 14 мм х 80 мм, 16 мм х 80 мм, 18 мм х 80 мм, 10 мм х 120 мм, 11 мм х 120 мм, 12 мм х 120 мм, 13 мм х 120 мм, 14 мм х 120 мм, 16 мм х 120 мм, 18 мм х 120 мм, 10 мм х 160 мм, 11 мм х 160 мм, 12 мм х 160 мм, 13 мм х 160 мм, 14 мм х 160 мм, 16 мм х 160 мм, 18 мм х 160 мм – 1 шт. (при необходимости);
- Аугмент большеберцовый XB(F)Q V JC(L) T левый, размер #3, толщина: 5 мм, 10 мм, 15 мм – 1 шт. (при необходимости);
- Аугмент большеберцовый XB(F)Q V JC(R) T правый, размер #3, толщина: 5 мм, 10 мм, 15 мм – 1 шт. (при необходимости);
- Конус большеберцовый XB(F)Q VII JC T размер: #1, #2, #3, #4, толщина: 20 мм – 1 шт. (при необходимости);
- Штифт фиксирующий XB(F)Q V GC T, размер 1# – от 1 до 2 шт. (при необходимости);
- Надколенник XFQ I BIS PE, размер: 28 мм х 8 мм, 30 мм х 9 мм, 34 мм х 9 мм – 1 шт. (при необходимости);
- Винт для ножки XB(F)Q II JB T – 1 шт. (при необходимости);
- Инструкция по применению – 1 шт.;
76. Набор эндопротеза коленного сустава тотального SKII PS модель 76, в составе:
- Компонент бедренный XFQ II GK(R) C правый, размер #2 – 1 шт.;
- Вкладыш большеберцовый XFQ I PD PE, размер #2, толщина: 12 мм – 1 шт.;
- Компонент большеберцовый XB(F)Q I JP C, размер #3 – 1 шт.;
- Ножка прямая бесцементной фиксации XB(F)Q III GB(JB) T, размер: 10 мм х 40 мм, 11 мм х 40 мм, 12 мм х 40 мм, 13 мм х 40 мм, 14 мм х 40 мм, 16 мм х 40 мм, 18 мм х 40 мм, 10 мм х 80 мм, 11 мм х 80 мм, 12 мм х 80 мм,

13 мм х 80 мм, 14 мм х 80 мм, 16 мм х 80 мм, 18 мм х 80 мм, 10 мм х 120 мм, 11 мм х 120 мм, 12 мм х 120 мм, 13 мм х 120 мм, 14 мм х 120 мм, 16 мм х 120 мм, 18 мм х 120 мм – 1 шт. (при необходимости);
- Ножка изогнутая бесцементной фиксации XB(F)Q VI GB(JB) T, размер: 10 мм х 80 мм, 11 мм х 80 мм, 12 мм х 80 мм, 13 мм х 80 мм, 14 мм х 80 мм, 16 мм х 80 мм, 18 мм х 80 мм, 10 мм х 120 мм, 11 мм х 120 мм, 12 мм х 120 мм, 13 мм х 120 мм, 14 мм х 120 мм, 16 мм х 120 мм, 18 мм х 120 мм, 10 мм х 160 мм, 11 мм х 160 мм, 12 мм х 160 мм, 13 мм х 160 мм, 14 мм х 160 мм, 16 мм х 160 мм, 18 мм х 160 мм – 1 шт. (при необходимости);
- Ножка изогнутая бесцементной фиксации XB(F)Q VII GB(JB) T, размер: 10 мм х 80 мм, 11 мм х 80 мм, 12 мм х 80 мм, 13 мм х 80 мм, 14 мм х 80 мм, 16 мм х 80 мм, 18 мм х 80 мм, 10 мм х 120 мм, 11 мм х 120 мм, 12 мм х 120 мм, 13 мм х 120 мм, 14 мм х 120 мм, 16 мм х 120 мм, 18 мм х 120 мм, 10 мм х 160 мм, 11 мм х 160 мм, 12 мм х 160 мм, 13 мм х 160 мм, 14 мм х 160 мм, 16 мм х 160 мм, 18 мм х 160 мм – 1 шт. (при необходимости);
- Аугмент большеберцовый XB(F)Q V JC(L) T левый, размер #3, толщина: 5 мм, 10 мм, 15 мм – 1 шт. (при необходимости);
- Аугмент большеберцовый XB(F)Q V JC(R) T правый, размер #3, толщина: 5 мм, 10 мм, 15 мм – 1 шт. (при необходимости);
- Конус большеберцовый XB(F)Q VII JC T размер: #1, #2, #3, #4, толщина: 20 мм – 1 шт. (при необходимости);
- Штифт фиксирующий XB(F)Q V GC T, размер 1# – от 1 до 2 шт. (при необходимости);
- Надколенник XFQ I BIS PE, размер: 28 мм х 8 мм, 30 мм х 9 мм, 34 мм х 9 мм – 1 шт. (при необходимости);
- Винт для ножки XB(F)Q II JB T – 1 шт. (при необходимости);
- Инструкция по применению – 1 шт.;
77. Набор эндопротеза коленного сустава тотального SKII PS модель 77, в составе:
- Компонент бедренный XFQ II GK(L) C левый, размер #2 – 1 шт.;
- Вкладыш большеберцовый XFQ I PD PE, размер #2, толщина: 14 мм – 1 шт.;
- Компонент большеберцовый XB(F)Q I JP C, размер #3 – 1 шт.;
- Ножка прямая бесцементной фиксации XB(F)Q III GB(JB) T, размер: 10 мм х 40 мм, 11 мм х 40 мм, 12 мм х 40 мм, 13 мм х 40 мм, 14 мм х 40 мм, 16 мм х 40 мм, 18 мм х 40 мм, 10 мм х 80 мм, 11 мм х 80 мм, 12 мм х 80 мм, 13 мм х 80 мм, 14 мм х 80 мм, 16 мм х 80 мм, 18 мм х 80 мм, 10 мм х 120 мм, 11 мм х 120 мм, 12 мм х 120 мм, 13 мм х 120 мм, 14 мм х 120 мм, 16 мм х 120 мм, 18 мм х 120 мм – 1 шт. (при необходимости);
- Ножка изогнутая бесцементной фиксации XB(F)Q VI GB(JB) T, размер: 10 мм х 80 мм, 11 мм х 80 мм, 12 мм х 80 мм, 13 мм х 80 мм, 14 мм х 80 мм, 16 мм х 80 мм, 18 мм х 80 мм, 10 мм х 120 мм, 11 мм х 120 мм, 12 мм х 120 мм, 13 мм х 120 мм, 14 мм х 120 мм, 16 мм х 120 мм, 18 мм х 120 мм, 10 мм х 160 мм, 11 мм х 160 мм, 12 мм х 160 мм, 13 мм х 160 мм, 14 мм х 160 мм, 16 мм х 160 мм, 18 мм х 160 мм – 1 шт. (при необходимости);
- Ножка изогнутая бесцементной фиксации XB(F)Q VII GB(JB) T, размер: 10 мм х 80 мм, 11 мм х 80 мм, 12 мм х 80 мм, 13 мм х 80 мм, 14 мм х 80 мм, 16 мм х 80 мм, 18 мм х 80 мм, 10 мм х 120 мм, 11 мм х 120 мм, 12 мм х 120 мм, 13 мм х 120 мм, 14 мм х 120 мм, 16 мм х 120 мм, 18 мм х 120 мм, 10 мм х 160 мм, 11 мм х 160 мм, 12 мм х 160 мм, 13 мм х 160 мм, 14 мм х 160 мм, 16 мм х 160 мм, 18 мм х 160 мм – 1 шт. (при необходимости);
- Аугмент большеберцовый XB(F)Q V JC(L) T левый, размер #3, толщина: 5 мм, 10 мм, 15 мм – 1 шт. (при необходимости);
- Аугмент большеберцовый XB(F)Q V JC(R) T правый, размер #3, толщина: 5 мм, 10 мм, 15 мм – 1 шт. (при необходимости);
- Конус большеберцовый XB(F)Q VII JC T размер: #1, #2, #3, #4, толщина: 20 мм – 1 шт. (при необходимости);
- Штифт фиксирующий XB(F)Q V GC T, размер 1# – от 1 до 2 шт. (при необходимости);
- Надколенник XFQ I BIS PE, размер: 28 мм х 8 мм, 30 мм х 9 мм, 34 мм х 9 мм – 1 шт. (при необходимости);
- Винт для ножки XB(F)Q II JB T – 1 шт. (при необходимости);
- Инструкция по применению – 1 шт.;
78. Набор эндопротеза коленного сустава тотального SKII PS модель 78, в составе:
- Компонент бедренный XFQ II GK(R) C правый, размер #2 – 1 шт.;
- Вкладыш большеберцовый XFQ I PD PE, размер #2, толщина: 14 мм – 1 шт.;
- Компонент большеберцовый XB(F)Q I JP C, размер #3 – 1 шт.;
- Ножка прямая бесцементной фиксации XB(F)Q III GB(JB) T, размер: 10 мм х 40 мм, 11 мм х 40 мм, 12 мм х 40 мм, 13 мм х 40 мм, 14 мм х 40 мм, 16 мм х 40 мм, 18 мм х 40 мм, 10 мм х 80 мм, 11 мм х 80 мм, 12 мм х 80 мм, 13 мм х 80 мм, 14 мм х 80 мм, 16 мм х 80 мм, 18 мм х 80 мм, 10 мм х 120 мм, 11 мм х 120 мм, 12 мм х 120 мм, 13 мм х 120 мм, 14 мм х 120 мм, 16 мм х 120 мм, 18 мм х 120 мм – 1 шт. (при необходимости);

- Ножка изогнутая бесцементной фиксации XB(F)Q VI GB(JB) T, размер: 10 мм х 80 мм, 11 мм х 80 мм, 12 мм х 80 мм, 13 мм х 80 мм, 14 мм х 80 мм, 16 мм х 80 мм, 18 мм х 80 мм, 10 мм х 120 мм, 11 мм х 120 мм, 12 мм х 120 мм, 13 мм х 120 мм, 14 мм х 120 мм, 16 мм х 120 мм, 18 мм х 120 мм, 10 мм х 160 мм, 11 мм х 160 мм, 12 мм х 160 мм, 13 мм х 160 мм, 14 мм х 160 мм, 16 мм х 160 мм, 18 мм х 160 мм – 1 шт. (при необходимости);
- Ножка изогнутая бесцементной фиксации XB(F)Q VII GB(JB) T, размер: 10 мм х 80 мм, 11 мм х 80 мм, 12 мм х 80 мм, 13 мм х 80 мм, 14 мм х 80 мм, 16 мм х 80 мм, 18 мм х 80 мм, 10 мм х 120 мм, 11 мм х 120 мм, 12 мм х 120 мм, 13 мм х 120 мм, 14 мм х 120 мм, 16 мм х 120 мм, 18 мм х 120 мм, 10 мм х 160 мм, 11 мм х 160 мм, 12 мм х 160 мм, 13 мм х 160 мм, 14 мм х 160 мм, 16 мм х 160 мм, 18 мм х 160 мм – 1 шт. (при необходимости);
- Аугмент большеберцовый XB(F)Q V JC(L) T левый, размер #3, толщина: 5 мм, 10 мм, 15 мм – 1 шт. (при необходимости);
- Аугмент большеберцовый XB(F)Q V JC(R) T правый, размер #3, толщина: 5 мм, 10 мм, 15 мм – 1 шт. (при необходимости);
- Конус большеберцовый XB(F)Q VII JC T размер: #1, #2, #3, #4, толщина: 20 мм – 1 шт. (при необходимости);
- Штифт фиксирующий XB(F)Q V GC T, размер 1# – от 1 до 2 шт. (при необходимости);
- Надколенник XFQ I BIS PE, размер: 28 мм х 8 мм, 30 мм х 9 мм, 34 мм х 9 мм – 1 шт. (при необходимости);
- Винт для ножки XB(F)Q II JB T – 1 шт. (при необходимости);
- Инструкция по применению – 1 шт.;
79. Набор эндопротеза коленного сустава тотального SKII PS модель 79, в составе:
- Компонент бедренный XFQ II GK(L) C левый, размер #2 – 1 шт.;
- Вкладыш большеберцовый XFQ I PD PE, размер #2, толщина: 16 мм – 1 шт.;
- Компонент большеберцовый XB(F)Q I JP C, размер #3 – 1 шт.;
- Ножка прямая бесцементной фиксации XB(F)Q III GB(JB) T, размер: 10 мм х 40 мм, 11 мм х 40 мм, 12 мм х 40 мм, 13 мм х 40 мм, 14 мм х 40 мм, 16 мм х 40 мм, 18 мм х 40 мм, 10 мм х 80 мм, 11 мм х 80 мм, 12 мм х 80 мм, 13 мм х 80 мм, 14 мм х 80 мм, 16 мм х 80 мм, 18 мм х 80 мм, 10 мм х 120 мм, 11 мм х 120 мм, 12 мм х 120 мм, 13 мм х 120 мм, 14 мм х 120 мм, 16 мм х 120 мм, 18 мм х 120 мм – 1 шт. (при необходимости);
- Ножка изогнутая бесцементной фиксации XB(F)Q VI GB(JB) T, размер: 10 мм х 80 мм, 11 мм х 80 мм, 12 мм х 80 мм, 13 мм х 80 мм, 14 мм х 80 мм, 16 мм х 80 мм, 18 мм х 80 мм, 10 мм х 120 мм, 11 мм х 120 мм, 12 мм х 120 мм, 13 мм х 120 мм, 14 мм х 120 мм, 16 мм х 120 мм, 18 мм х 120 мм, 10 мм х 160 мм, 11 мм х 160 мм, 12 мм х 160 мм, 13 мм х 160 мм, 14 мм х 160 мм, 16 мм х 160 мм, 18 мм х 160 мм – 1 шт. (при необходимости);
- Ножка изогнутая бесцементной фиксации XB(F)Q VII GB(JB) T, размер: 10 мм х 80 мм, 11 мм х 80 мм, 12 мм х 80 мм, 13 мм х 80 мм, 14 мм х 80 мм, 16 мм х 80 мм, 18 мм х 80 мм, 10 мм х 120 мм, 11 мм х 120 мм, 12 мм х 120 мм, 13 мм х 120 мм, 14 мм х 120 мм, 16 мм х 120 мм, 18 мм х 120 мм, 10 мм х 160 мм, 11 мм х 160 мм, 12 мм х 160 мм, 13 мм х 160 мм, 14 мм х 160 мм, 16 мм х 160 мм, 18 мм х 160 мм – 1 шт. (при необходимости);
- Аугмент большеберцовый XB(F)Q V JC(L) T левый, размер #3, толщина: 5 мм, 10 мм, 15 мм – 1 шт. (при необходимости);
- Аугмент большеберцовый XB(F)Q V JC(R) T правый, размер #3, толщина: 5 мм, 10 мм, 15 мм – 1 шт. (при необходимости);
- Конус большеберцовый XB(F)Q VII JC T размер: #1, #2, #3, #4, толщина: 20 мм – 1 шт. (при необходимости);
- Штифт фиксирующий XB(F)Q V GC T, размер 1# – от 1 до 2 шт. (при необходимости);
- Надколенник XFQ I BIS PE, размер: 28 мм х 8 мм, 30 мм х 9 мм, 34 мм х 9 мм – 1 шт. (при необходимости);
- Винт для ножки XB(F)Q II JB T – 1 шт. (при необходимости);
- Инструкция по применению – 1 шт.;
80. Набор эндопротеза коленного сустава тотального SKII PS модель 80, в составе:
- Компонент бедренный XFQ II GK(R) C правый, размер #2 – 1 шт.;
- Вкладыш большеберцовый XFQ I PD PE, размер #2, толщина: 16 мм – 1 шт.;
- Компонент большеберцовый XB(F)Q I JP C, размер #3 – 1 шт.;
- Ножка прямая бесцементной фиксации XB(F)Q III GB(JB) T, размер: 10 мм х 40 мм, 11 мм х 40 мм, 12 мм х 40 мм, 13 мм х 40 мм, 14 мм х 40 мм, 16 мм х 40 мм, 18 мм х 40 мм, 10 мм х 80 мм, 11 мм х 80 мм, 12 мм х 80 мм, 13 мм х 80 мм, 14 мм х 80 мм, 16 мм х 80 мм, 18 мм х 80 мм, 10 мм х 120 мм, 11 мм х 120 мм, 12 мм х 120 мм, 13 мм х 120 мм, 14 мм х 120 мм, 16 мм х 120 мм, 18 мм х 120 мм – 1 шт. (при необходимости);
- Ножка изогнутая бесцементной фиксации XB(F)Q VI GB(JB) T, размер: 10 мм х 80 мм, 11 мм х 80 мм, 12 мм х 80 мм, 13 мм х 80 мм, 14 мм х 80 мм, 16 мм х 80 мм, 18 мм х 80 мм, 10 мм х 120 мм, 11 мм х 120 мм, 12 мм х 120

мм, 13 мм х 120 мм, 14 мм х 120 мм, 16 мм х 120 мм, 18 мм х 120 мм, 10 мм х 160 мм, 11 мм х 160 мм, 12 мм х 160 мм, 13 мм х 160 мм, 14 мм х 160 мм, 16 мм х 160 мм, 18 мм х 160 мм – 1 шт. (при необходимости);
- Ножка изогнутая бесцементной фиксации XB(F)Q VII GB(JB) T, размер: 10 мм х 80 мм, 11 мм х 80 мм, 12 мм х 80 мм, 13 мм х 80 мм, 14 мм х 80 мм, 16 мм х 80 мм, 18 мм х 80 мм, 10 мм х 120 мм, 11 мм х 120 мм, 12 мм х 120 мм, 13 мм х 120 мм, 14 мм х 120 мм, 16 мм х 120 мм, 18 мм х 120 мм, 10 мм х 160 мм, 11 мм х 160 мм, 12 мм х 160 мм, 13 мм х 160 мм, 14 мм х 160 мм, 16 мм х 160 мм, 18 мм х 160 мм – 1 шт. (при необходимости);
- Аугмент большеберцовый XB(F)Q V JC(L) T левый, размер #3, толщина: 5 мм, 10 мм, 15 мм – 1 шт. (при необходимости);
- Аугмент большеберцовый XB(F)Q V JC(R) T правый, размер #3, толщина: 5 мм, 10 мм, 15 мм – 1 шт. (при необходимости);
- Конус большеберцовый XB(F)Q VII JC T размер: #1, #2, #3, #4, толщина: 20 мм – 1 шт. (при необходимости);
- Штифт фиксирующий XB(F)Q V GC T, размер 1# – от 1 до 2 шт. (при необходимости);
- Надколенник XFQ I BIS PE, размер: 28 мм х 8 мм, 30 мм х 9 мм, 34 мм х 9 мм – 1 шт. (при необходимости);
- Винт для ножки XB(F)Q II JB T – 1 шт. (при необходимости);
- Инструкция по применению – 1 шт.;
81. Набор эндопротеза коленного сустава тотального SKII PS модель 81, в составе:
- Компонент бедренный XFQ II GK(L) C левый, размер #2 – 1 шт.;
- Вкладыш большеберцовый XFQ I PD PE, размер #4, толщина: 10 мм – 1 шт.;
- Компонент большеберцовый XB(F)Q I JP C, размер #4 – 1 шт.;
- Ножка прямая бесцементной фиксации XB(F)Q III GB(JB) T, размер: 10 мм х 40 мм, 11 мм х 40 мм, 12 мм х 40 мм, 13 мм х 40 мм, 14 мм х 40 мм, 16 мм х 40 мм, 18 мм х 40 мм, 10 мм х 80 мм, 11 мм х 80 мм, 12 мм х 80 мм, 13 мм х 80 мм, 14 мм х 80 мм, 16 мм х 80 мм, 18 мм х 80 мм, 10 мм х 120 мм, 11 мм х 120 мм, 12 мм х 120 мм, 13 мм х 120 мм, 14 мм х 120 мм, 16 мм х 120 мм, 18 мм х 120 мм – 1 шт. (при необходимости);
- Ножка изогнутая бесцементной фиксации XB(F)Q VI GB(JB) T, размер: 10 мм х 80 мм, 11 мм х 80 мм, 12 мм х 80 мм, 13 мм х 80 мм, 14 мм х 80 мм, 16 мм х 80 мм, 18 мм х 80 мм, 10 мм х 120 мм, 11 мм х 120 мм, 12 мм х 120 мм, 13 мм х 120 мм, 14 мм х 120 мм, 16 мм х 120 мм, 18 мм х 120 мм, 10 мм х 160 мм, 11 мм х 160 мм, 12 мм х 160 мм, 13 мм х 160 мм, 14 мм х 160 мм, 16 мм х 160 мм, 18 мм х 160 мм – 1 шт. (при необходимости);
- Ножка изогнутая бесцементной фиксации XB(F)Q VII GB(JB) T, размер: 10 мм х 80 мм, 11 мм х 80 мм, 12 мм х 80 мм, 13 мм х 80 мм, 14 мм х 80 мм, 16 мм х 80 мм, 18 мм х 80 мм, 10 мм х 120 мм, 11 мм х 120 мм, 12 мм х 120 мм, 13 мм х 120 мм, 14 мм х 120 мм, 16 мм х 120 мм, 18 мм х 120 мм, 10 мм х 160 мм, 11 мм х 160 мм, 12 мм х 160 мм, 13 мм х 160 мм, 14 мм х 160 мм, 16 мм х 160 мм, 18 мм х 160 мм – 1 шт. (при необходимости);
- Аугмент большеберцовый XB(F)Q V JC(L) T левый, размер #4, толщина: 5 мм, 10 мм, 15 мм – 1 шт. (при необходимости);
- Аугмент большеберцовый XB(F)Q V JC(R) T правый, размер #4, толщина: 5 мм, 10 мм, 15 мм – 1 шт. (при необходимости);
- Конус большеберцовый XB(F)Q VII JC T размер: #1, #2, #3, #4, толщина: 20 мм – 1 шт. (при необходимости);
- Штифт фиксирующий XB(F)Q V GC T, размер 1# – от 1 до 2 шт. (при необходимости);
- Надколенник XFQ I BIS PE, размер: 28 мм х 8 мм, 30 мм х 9 мм, 34 мм х 9 мм – 1 шт. (при необходимости);
- Винт для ножки XB(F)Q II JB T – 1 шт. (при необходимости);
- Инструкция по применению – 1 шт.;
82. Набор эндопротеза коленного сустава тотального SKII PS модель 82, в составе:
- Компонент бедренный XFQ II GK(R) C правый, размер #2 – 1 шт.;
- Вкладыш большеберцовый XFQ I PD PE, размер #4, толщина: 10 мм – 1 шт.;
- Компонент большеберцовый XB(F)Q I JP C, размер #4 – 1 шт.;
- Ножка прямая бесцементной фиксации XB(F)Q III GB(JB) T, размер: 10 мм х 40 мм, 11 мм х 40 мм, 12 мм х 40 мм, 13 мм х 40 мм, 14 мм х 40 мм, 16 мм х 40 мм, 18 мм х 40 мм, 10 мм х 80 мм, 11 мм х 80 мм, 12 мм х 80 мм, 13 мм х 80 мм, 14 мм х 80 мм, 16 мм х 80 мм, 18 мм х 80 мм, 10 мм х 120 мм, 11 мм х 120 мм, 12 мм х 120 мм, 13 мм х 120 мм, 14 мм х 120 мм, 16 мм х 120 мм, 18 мм х 120 мм – 1 шт. (при необходимости);
- Ножка изогнутая бесцементной фиксации XB(F)Q VI GB(JB) T, размер: 10 мм х 80 мм, 11 мм х 80 мм, 12 мм х 80 мм, 13 мм х 80 мм, 14 мм х 80 мм, 16 мм х 80 мм, 18 мм х 80 мм, 10 мм х 120 мм, 11 мм х 120 мм, 12 мм х 120 мм, 13 мм х 120 мм, 14 мм х 120 мм, 16 мм х 120 мм, 18 мм х 120 мм, 10 мм х 160 мм, 11 мм х 160 мм, 12 мм х 160 мм, 13 мм х 160 мм, 14 мм х 160 мм, 16 мм х 160 мм, 18 мм х 160 мм – 1 шт. (при необходимости);

- Ножка изогнутая бесцементной фиксации XB(F)Q VII GB(JB) T, размер: 10 мм х 80 мм, 11 мм х 80 мм, 12 мм х 80 мм, 13 мм х 80 мм, 14 мм х 80 мм, 16 мм х 80 мм, 18 мм х 80 мм, 10 мм х 120 мм, 11 мм х 120 мм, 12 мм х 120 мм, 13 мм х 120 мм, 14 мм х 120 мм, 16 мм х 120 мм, 18 мм х 120 мм, 10 мм х 160 мм, 11 мм х 160 мм, 12 мм х 160 мм, 13 мм х 160 мм, 14 мм х 160 мм, 16 мм х 160 мм, 18 мм х 160 мм – 1 шт. (при необходимости);
- Аугмент большеберцовый XB(F)Q V JC(L) T левый, размер #4, толщина: 5 мм, 10 мм, 15 мм – 1 шт. (при необходимости);
- Аугмент большеберцовый XB(F)Q V JC(R) T правый, размер #4, толщина: 5 мм, 10 мм, 15 мм – 1 шт. (при необходимости);
- Конус большеберцовый XB(F)Q VII JC T размер: #1, #2, #3, #4, толщина: 20 мм – 1 шт. (при необходимости);
- Штифт фиксирующий XB(F)Q V GC T, размер 1# – от 1 до 2 шт. (при необходимости);
- Надколенник XFQ I BIS PE, размер: 28 мм х 8 мм, 30 мм х 9 мм, 34 мм х 9 мм – 1 шт. (при необходимости);
- Винт для ножки XB(F)Q II JB T – 1 шт. (при необходимости);
- Инструкция по применению – 1 шт.;
83. Набор эндопротеза коленного сустава тотального SKII PS модель 83, в составе:
- Компонент бедренный XFQ II GK(L) C левый, размер #2 – 1 шт.;
- Вкладыш большеберцовый XFQ I PD PE, размер #4, толщина: 12 мм – 1 шт.;
- Компонент большеберцовый XB(F)Q I JP C, размер #4 – 1 шт.;
- Ножка прямая бесцементной фиксации XB(F)Q III GB(JB) T, размер: 10 мм х 40 мм, 11 мм х 40 мм, 12 мм х 40 мм, 13 мм х 40 мм, 14 мм х 40 мм, 16 мм х 40 мм, 18 мм х 40 мм, 10 мм х 80 мм, 11 мм х 80 мм, 12 мм х 80 мм, 13 мм х 80 мм, 14 мм х 80 мм, 16 мм х 80 мм, 18 мм х 80 мм, 10 мм х 120 мм, 11 мм х 120 мм, 12 мм х 120 мм, 13 мм х 120 мм, 14 мм х 120 мм, 16 мм х 120 мм, 18 мм х 120 мм – 1 шт. (при необходимости);
- Ножка изогнутая бесцементной фиксации XB(F)Q VI GB(JB) T, размер: 10 мм х 80 мм, 11 мм х 80 мм, 12 мм х 80 мм, 13 мм х 80 мм, 14 мм х 80 мм, 16 мм х 80 мм, 18 мм х 80 мм, 10 мм х 120 мм, 11 мм х 120 мм, 12 мм х 120 мм, 13 мм х 120 мм, 14 мм х 120 мм, 16 мм х 120 мм, 18 мм х 120 мм, 10 мм х 160 мм, 11 мм х 160 мм, 12 мм х 160 мм, 13 мм х 160 мм, 14 мм х 160 мм, 16 мм х 160 мм, 18 мм х 160 мм – 1 шт. (при необходимости);
- Ножка изогнутая бесцементной фиксации XB(F)Q VII GB(JB) T, размер: 10 мм х 80 мм, 11 мм х 80 мм, 12 мм х 80 мм, 13 мм х 80 мм, 14 мм х 80 мм, 16 мм х 80 мм, 18 мм х 80 мм, 10 мм х 120 мм, 11 мм х 120 мм, 12 мм х 120 мм, 13 мм х 120 мм, 14 мм х 120 мм, 16 мм х 120 мм, 18 мм х 120 мм, 10 мм х 160 мм, 11 мм х 160 мм, 12 мм х 160 мм, 13 мм х 160 мм, 14 мм х 160 мм, 16 мм х 160 мм, 18 мм х 160 мм – 1 шт. (при необходимости);
- Аугмент большеберцовый XB(F)Q V JC(L) T левый, размер #4, толщина: 5 мм, 10 мм, 15 мм – 1 шт. (при необходимости);
- Аугмент большеберцовый XB(F)Q V JC(R) T правый, размер #4, толщина: 5 мм, 10 мм, 15 мм – 1 шт. (при необходимости);
- Конус большеберцовый XB(F)Q VII JC T размер: #1, #2, #3, #4, толщина: 20 мм – 1 шт. (при необходимости);
- Штифт фиксирующий XB(F)Q V GC T, размер 1# – от 1 до 2 шт. (при необходимости);
- Надколенник XFQ I BIS PE, размер: 28 мм х 8 мм, 30 мм х 9 мм, 34 мм х 9 мм – 1 шт. (при необходимости);
- Винт для ножки XB(F)Q II JB T – 1 шт. (при необходимости);
- Инструкция по применению – 1 шт.;
84. Набор эндопротеза коленного сустава тотального SKII PS модель 84, в составе:
- Компонент бедренный XFQ II GK(R) C правый, размер #2 – 1 шт.;
- Вкладыш большеберцовый XFQ I PD PE, размер #4, толщина: 12 мм – 1 шт.;
- Компонент большеберцовый XB(F)Q I JP C, размер #4 – 1 шт.;
- Ножка прямая бесцементной фиксации XB(F)Q III GB(JB) T, размер: 10 мм х 40 мм, 11 мм х 40 мм, 12 мм х 40 мм, 13 мм х 40 мм, 14 мм х 40 мм, 16 мм х 40 мм, 18 мм х 40 мм, 10 мм х 80 мм, 11 мм х 80 мм, 12 мм х 80 мм, 13 мм х 80 мм, 14 мм х 80 мм, 16 мм х 80 мм, 18 мм х 80 мм, 10 мм х 120 мм, 11 мм х 120 мм, 12 мм х 120 мм, 13 мм х 120 мм, 14 мм х 120 мм, 16 мм х 120 мм, 18 мм х 120 мм – 1 шт. (при необходимости);
- Ножка изогнутая бесцементной фиксации XB(F)Q VI GB(JB) T, размер: 10 мм х 80 мм, 11 мм х 80 мм, 12 мм х 80 мм, 13 мм х 80 мм, 14 мм х 80 мм, 16 мм х 80 мм, 18 мм х 80 мм, 10 мм х 120 мм, 11 мм х 120 мм, 12 мм х 120 мм, 13 мм х 120 мм, 14 мм х 120 мм, 16 мм х 120 мм, 18 мм х 120 мм, 10 мм х 160 мм, 11 мм х 160 мм, 12 мм х 160 мм, 13 мм х 160 мм, 14 мм х 160 мм, 16 мм х 160 мм, 18 мм х 160 мм – 1 шт. (при необходимости);
- Ножка изогнутая бесцементной фиксации XB(F)Q VII GB(JB) T, размер: 10 мм х 80 мм, 11 мм х 80 мм, 12 мм х 80 мм, 13 мм х 80 мм, 14 мм х 80 мм, 16 мм х 80 мм, 18 мм х 80 мм, 10 мм х 120 мм, 11 мм х 120 мм, 12 мм х 120

мм, 13 мм х 120 мм, 14 мм х 120 мм, 16 мм х 120 мм, 18 мм х 120 мм, 10 мм х 160 мм, 11 мм х 160 мм, 12 мм х 160 мм, 13 мм х 160 мм, 14 мм х 160 мм, 16 мм х 160 мм, 18 мм х 160 мм – 1 шт. (при необходимости);
- Аугмент большеберцовый XB(F)Q V JC(L) T левый, размер #4, толщина: 5 мм, 10 мм, 15 мм – 1 шт. (при необходимости);
- Аугмент большеберцовый XB(F)Q V JC(R) T правый, размер #4, толщина: 5 мм, 10 мм, 15 мм – 1 шт. (при необходимости);
- Конус большеберцовый XB(F)Q VII JC T размер: #1, #2, #3, #4, толщина: 20 мм – 1 шт. (при необходимости);
- Штифт фиксирующий XB(F)Q V GC T, размер 1# – от 1 до 2 шт. (при необходимости);
- Надколенник XFQ I BIS PE, размер: 28 мм х 8 мм, 30 мм х 9 мм, 34 мм х 9 мм – 1 шт. (при необходимости);
- Винт для ножки XB(F)Q II JB T – 1 шт. (при необходимости);
- Инструкция по применению – 1 шт.;
85. Набор эндопротеза коленного сустава тотального SKII PS модель 85, в составе:
- Компонент бедренный XFQ II GK(L) C левый, размер #2 – 1 шт.;
- Вкладыш большеберцовый XFQ I PD PE, размер #4, толщина: 14 мм – 1 шт.;
- Компонент большеберцовый XB(F)Q I JP C, размер #4 – 1 шт.;
- Ножка прямая бесцементной фиксации XB(F)Q III GB(JB) T, размер: 10 мм х 40 мм, 11 мм х 40 мм, 12 мм х 40 мм, 13 мм х 40 мм, 14 мм х 40 мм, 16 мм х 40 мм, 18 мм х 40 мм, 10 мм х 80 мм, 11 мм х 80 мм, 12 мм х 80 мм, 13 мм х 80 мм, 14 мм х 80 мм, 16 мм х 80 мм, 18 мм х 80 мм, 10 мм х 120 мм, 11 мм х 120 мм, 12 мм х 120 мм, 13 мм х 120 мм, 14 мм х 120 мм, 16 мм х 120 мм, 18 мм х 120 мм – 1 шт. (при необходимости);
- Ножка изогнутая бесцементной фиксации XB(F)Q VI GB(JB) T, размер: 10 мм х 80 мм, 11 мм х 80 мм, 12 мм х 80 мм, 13 мм х 80 мм, 14 мм х 80 мм, 16 мм х 80 мм, 18 мм х 80 мм, 10 мм х 120 мм, 11 мм х 120 мм, 12 мм х 120 мм, 13 мм х 120 мм, 14 мм х 120 мм, 16 мм х 120 мм, 18 мм х 120 мм, 10 мм х 160 мм, 11 мм х 160 мм, 12 мм х 160 мм, 13 мм х 160 мм, 14 мм х 160 мм, 16 мм х 160 мм, 18 мм х 160 мм – 1 шт. (при необходимости);
- Ножка изогнутая бесцементной фиксации XB(F)Q VII GB(JB) T, размер: 10 мм х 80 мм, 11 мм х 80 мм, 12 мм х 80 мм, 13 мм х 80 мм, 14 мм х 80 мм, 16 мм х 80 мм, 18 мм х 80 мм, 10 мм х 120 мм, 11 мм х 120 мм, 12 мм х 120 мм, 13 мм х 120 мм, 14 мм х 120 мм, 16 мм х 120 мм, 18 мм х 120 мм, 10 мм х 160 мм, 11 мм х 160 мм, 12 мм х 160 мм, 13 мм х 160 мм, 14 мм х 160 мм, 16 мм х 160 мм, 18 мм х 160 мм – 1 шт. (при необходимости);
- Аугмент большеберцовый XB(F)Q V JC(L) T левый, размер #4, толщина: 5 мм, 10 мм, 15 мм – 1 шт. (при необходимости);
- Аугмент большеберцовый XB(F)Q V JC(R) T правый, размер #4, толщина: 5 мм, 10 мм, 15 мм – 1 шт. (при необходимости);
- Конус большеберцовый XB(F)Q VII JC T размер: #1, #2, #3, #4, толщина: 20 мм – 1 шт. (при необходимости);
- Штифт фиксирующий XB(F)Q V GC T, размер 1# – от 1 до 2 шт. (при необходимости);
- Надколенник XFQ I BIS PE, размер: 28 мм х 8 мм, 30 мм х 9 мм, 34 мм х 9 мм – 1 шт. (при необходимости);
- Винт для ножки XB(F)Q II JB T – 1 шт. (при необходимости);
- Инструкция по применению – 1 шт.;
86. Набор эндопротеза коленного сустава тотального SKII PS модель 86, в составе:
- Компонент бедренный XFQ II GK(R) C правый, размер #2 – 1 шт.;
- Вкладыш большеберцовый XFQ I PD PE, размер #4, толщина: 14 мм – 1 шт.;
- Компонент большеберцовый XB(F)Q I JP C, размер #4 – 1 шт.;
- Ножка прямая бесцементной фиксации XB(F)Q III GB(JB) T, размер: 10 мм х 40 мм, 11 мм х 40 мм, 12 мм х 40 мм, 13 мм х 40 мм, 14 мм х 40 мм, 16 мм х 40 мм, 18 мм х 40 мм, 10 мм х 80 мм, 11 мм х 80 мм, 12 мм х 80 мм, 13 мм х 80 мм, 14 мм х 80 мм, 16 мм х 80 мм, 18 мм х 80 мм, 10 мм х 120 мм, 11 мм х 120 мм, 12 мм х 120 мм, 13 мм х 120 мм, 14 мм х 120 мм, 16 мм х 120 мм, 18 мм х 120 мм – 1 шт. (при необходимости);
- Ножка изогнутая бесцементной фиксации XB(F)Q VI GB(JB) T, размер: 10 мм х 80 мм, 11 мм х 80 мм, 12 мм х 80 мм, 13 мм х 80 мм, 14 мм х 80 мм, 16 мм х 80 мм, 18 мм х 80 мм, 10 мм х 120 мм, 11 мм х 120 мм, 12 мм х 120 мм, 13 мм х 120 мм, 14 мм х 120 мм, 16 мм х 120 мм, 18 мм х 120 мм, 10 мм х 160 мм, 11 мм х 160 мм, 12 мм х 160 мм, 13 мм х 160 мм, 14 мм х 160 мм, 16 мм х 160 мм, 18 мм х 160 мм – 1 шт. (при необходимости);
- Ножка изогнутая бесцементной фиксации XB(F)Q VII GB(JB) T, размер: 10 мм х 80 мм, 11 мм х 80 мм, 12 мм х 80 мм, 13 мм х 80 мм, 14 мм х 80 мм, 16 мм х 80 мм, 18 мм х 80 мм, 10 мм х 120 мм, 11 мм х 120 мм, 12 мм х 120 мм, 13 мм х 120 мм, 14 мм х 120 мм, 16 мм х 120 мм, 18 мм х 120 мм, 10 мм х 160 мм, 11 мм х 160 мм, 12 мм х 160 мм, 13 мм х 160 мм, 14 мм х 160 мм, 16 мм х 160 мм, 18 мм х 160 мм – 1 шт. (при необходимости);

- Аугмент большеберцовый XB(F)Q V JC(L) T левый, размер #4, толщина: 5 мм, 10 мм, 15 мм – 1 шт. (при необходимости);
- Аугмент большеберцовый XB(F)Q V JC(R) T правый, размер #4, толщина: 5 мм, 10 мм, 15 мм – 1 шт. (при необходимости);
- Конус большеберцовый XB(F)Q VII JC T размер: #1, #2, #3, #4, толщина: 20 мм – 1 шт. (при необходимости);
- Штифт фиксирующий XB(F)Q V GC T, размер 1# – от 1 до 2 шт. (при необходимости);
- Надколенник XFQ I BIS PE, размер: 28 мм x 8 мм, 30 мм x 9 мм, 34 мм x 9 мм – 1 шт. (при необходимости);
- Винт для ножки XB(F)Q II JB T – 1 шт. (при необходимости);
- Инструкция по применению – 1 шт.;
87. Набор эндопротеза коленного сустава тотального SKII PS модель 87, в составе:
- Компонент бедренный XFQ II GK(L) C левый, размер #2 – 1 шт.;
- Вкладыш большеберцовый XFQ I PD PE, размер #4, толщина: 16 мм – 1 шт.;
- Компонент большеберцовый XB(F)Q I JP C, размер #4 – 1 шт.;
- Ножка прямая бесцементной фиксации XB(F)Q III GB(JB) T, размер: 10 мм x 40 мм, 11 мм x 40 мм, 12 мм x 40 мм, 13 мм x 40 мм, 14 мм x 40 мм, 16 мм x 40 мм, 18 мм x 40 мм, 10 мм x 80 мм, 11 мм x 80 мм, 12 мм x 80 мм, 13 мм x 80 мм, 14 мм x 80 мм, 16 мм x 80 мм, 18 мм x 80 мм, 10 мм x 120 мм, 11 мм x 120 мм, 12 мм x 120 мм, 13 мм x 120 мм, 14 мм x 120 мм, 16 мм x 120 мм, 18 мм x 120 мм – 1 шт. (при необходимости);
- Ножка изогнутая бесцементной фиксации XB(F)Q VI GB(JB) T, размер: 10 мм x 80 мм, 11 мм x 80 мм, 12 мм x 80 мм, 13 мм x 80 мм, 14 мм x 80 мм, 16 мм x 80 мм, 18 мм x 80 мм, 10 мм x 120 мм, 11 мм x 120 мм, 12 мм x 120 мм, 13 мм x 120 мм, 14 мм x 120 мм, 16 мм x 120 мм, 18 мм x 120 мм, 10 мм x 160 мм, 11 мм x 160 мм, 12 мм x 160 мм, 13 мм x 160 мм, 14 мм x 160 мм, 16 мм x 160 мм, 18 мм x 160 мм – 1 шт. (при необходимости);
- Ножка изогнутая бесцементной фиксации XB(F)Q VII GB(JB) T, размер: 10 мм x 80 мм, 11 мм x 80 мм, 12 мм x 80 мм, 13 мм x 80 мм, 14 мм x 80 мм, 16 мм x 80 мм, 18 мм x 80 мм, 10 мм x 120 мм, 11 мм x 120 мм, 12 мм x 120 мм, 13 мм x 120 мм, 14 мм x 120 мм, 16 мм x 120 мм, 18 мм x 120 мм, 10 мм x 160 мм, 11 мм x 160 мм, 12 мм x 160 мм, 13 мм x 160 мм, 14 мм x 160 мм, 16 мм x 160 мм, 18 мм x 160 мм – 1 шт. (при необходимости);
- Аугмент большеберцовый XB(F)Q V JC(L) T левый, размер #4, толщина: 5 мм, 10 мм, 15 мм – 1 шт. (при необходимости);
- Аугмент большеберцовый XB(F)Q V JC(R) T правый, размер #4, толщина: 5 мм, 10 мм, 15 мм – 1 шт. (при необходимости);
- Конус большеберцовый XB(F)Q VII JC T размер: #1, #2, #3, #4, толщина: 20 мм – 1 шт. (при необходимости);
- Штифт фиксирующий XB(F)Q V GC T, размер 1# – от 1 до 2 шт. (при необходимости);
- Надколенник XFQ I BIS PE, размер: 28 мм x 8 мм, 30 мм x 9 мм, 34 мм x 9 мм – 1 шт. (при необходимости);
- Винт для ножки XB(F)Q II JB T – 1 шт. (при необходимости);
- Инструкция по применению – 1 шт.;
88. Набор эндопротеза коленного сустава тотального SKII PS модель 88, в составе:
- Компонент бедренный XFQ II GK(R) C правый, размер #2 – 1 шт.;
- Вкладыш большеберцовый XFQ I PD PE, размер #4, толщина: 16 мм – 1 шт.;
- Компонент большеберцовый XB(F)Q I JP C, размер #4 – 1 шт.;
- Ножка прямая бесцементной фиксации XB(F)Q III GB(JB) T, размер: 10 мм x 40 мм, 11 мм x 40 мм, 12 мм x 40 мм, 13 мм x 40 мм, 14 мм x 40 мм, 16 мм x 40 мм, 18 мм x 40 мм, 10 мм x 80 мм, 11 мм x 80 мм, 12 мм x 80 мм, 13 мм x 80 мм, 14 мм x 80 мм, 16 мм x 80 мм, 18 мм x 80 мм, 10 мм x 120 мм, 11 мм x 120 мм, 12 мм x 120 мм, 13 мм x 120 мм, 14 мм x 120 мм, 16 мм x 120 мм, 18 мм x 120 мм – 1 шт. (при необходимости);
- Ножка изогнутая бесцементной фиксации XB(F)Q VI GB(JB) T, размер: 10 мм x 80 мм, 11 мм x 80 мм, 12 мм x 80 мм, 13 мм x 80 мм, 14 мм x 80 мм, 16 мм x 80 мм, 18 мм x 80 мм, 10 мм x 120 мм, 11 мм x 120 мм, 12 мм x 120 мм, 13 мм x 120 мм, 14 мм x 120 мм, 16 мм x 120 мм, 18 мм x 120 мм, 10 мм x 160 мм, 11 мм x 160 мм, 12 мм x 160 мм, 13 мм x 160 мм, 14 мм x 160 мм, 16 мм x 160 мм, 18 мм x 160 мм – 1 шт. (при необходимости);
- Ножка изогнутая бесцементной фиксации XB(F)Q VII GB(JB) T, размер: 10 мм x 80 мм, 11 мм x 80 мм, 12 мм x 80 мм, 13 мм x 80 мм, 14 мм x 80 мм, 16 мм x 80 мм, 18 мм x 80 мм, 10 мм x 120 мм, 11 мм x 120 мм, 12 мм x 120 мм, 13 мм x 120 мм, 14 мм x 120 мм, 16 мм x 120 мм, 18 мм x 120 мм, 10 мм x 160 мм, 11 мм x 160 мм, 12 мм x 160 мм, 13 мм x 160 мм, 14 мм x 160 мм, 16 мм x 160 мм, 18 мм x 160 мм – 1 шт. (при необходимости);
- Аугмент большеберцовый XB(F)Q V JC(L) T левый, размер #4, толщина: 5 мм, 10 мм, 15 мм – 1 шт. (при необходимости);

- Аугмент большеберцовый XB(F)Q V JC(R) T правый, размер #4, толщина: 5 мм, 10 мм, 15 мм – 1 шт. (при необходимости);
- Конус большеберцовый XB(F)Q VII JC T размер: #1, #2, #3, #4, толщина: 20 мм – 1 шт. (при необходимости);
- Штифт фиксирующий XB(F)Q V GC T, размер 1# – от 1 до 2 шт. (при необходимости);
- Надколенник XFQ I BIS PE, размер: 28 мм х 8 мм, 30 мм х 9 мм, 34 мм х 9 мм – 1 шт. (при необходимости);
- Винт для ножки XB(F)Q II JB T – 1 шт. (при необходимости);
- Инструкция по применению – 1 шт.;
89. Набор эндопротеза коленного сустава тотального SKII PS модель 89, в составе:
- Компонент бедренный XFQ II GK(L) C левый, размер #2 – 1 шт.;
- Вкладыш большеберцовый XFQ I PD PE, размер #4, толщина: 10 мм – 1 шт.;
- Компонент большеберцовый XB(F)Q I JP C, размер #5 – 1 шт.;
- Ножка прямая бесцементной фиксации XB(F)Q III GB(JB) T, размер: 10 мм х 40 мм, 11 мм х 40 мм, 12 мм х 40 мм, 13 мм х 40 мм, 14 мм х 40 мм, 16 мм х 40 мм, 18 мм х 40 мм, 10 мм х 80 мм, 11 мм х 80 мм, 12 мм х 80 мм, 13 мм х 80 мм, 14 мм х 80 мм, 16 мм х 80 мм, 18 мм х 80 мм, 10 мм х 120 мм, 11 мм х 120 мм, 12 мм х 120 мм, 13 мм х 120 мм, 14 мм х 120 мм, 16 мм х 120 мм, 18 мм х 120 мм – 1 шт. (при необходимости);
- Ножка изогнутая бесцементной фиксации XB(F)Q VI GB(JB) T, размер: 10 мм х 80 мм, 11 мм х 80 мм, 12 мм х 80 мм, 13 мм х 80 мм, 14 мм х 80 мм, 16 мм х 80 мм, 18 мм х 80 мм, 10 мм х 120 мм, 11 мм х 120 мм, 12 мм х 120 мм, 13 мм х 120 мм, 14 мм х 120 мм, 16 мм х 120 мм, 18 мм х 120 мм, 10 мм х 160 мм, 11 мм х 160 мм, 12 мм х 160 мм, 13 мм х 160 мм, 14 мм х 160 мм, 16 мм х 160 мм, 18 мм х 160 мм – 1 шт. (при необходимости);
- Ножка изогнутая бесцементной фиксации XB(F)Q VII GB(JB) T, размер: 10 мм х 80 мм, 11 мм х 80 мм, 12 мм х 80 мм, 13 мм х 80 мм, 14 мм х 80 мм, 16 мм х 80 мм, 18 мм х 80 мм, 10 мм х 120 мм, 11 мм х 120 мм, 12 мм х 120 мм, 13 мм х 120 мм, 14 мм х 120 мм, 16 мм х 120 мм, 18 мм х 120 мм, 10 мм х 160 мм, 11 мм х 160 мм, 12 мм х 160 мм, 13 мм х 160 мм, 14 мм х 160 мм, 16 мм х 160 мм, 18 мм х 160 мм – 1 шт. (при необходимости);
- Аугмент большеберцовый XB(F)Q V JC(L) T левый, размер #5, толщина: 5 мм, 10 мм, 15 мм – 1 шт. (при необходимости);
- Аугмент большеберцовый XB(F)Q V JC(R) T правый, размер #5, толщина: 5 мм, 10 мм, 15 мм – 1 шт. (при необходимости);
- Конус большеберцовый XB(F)Q VII JC T размер: #1, #2, #3, #4, толщина: 20 мм – 1 шт. (при необходимости);
- Штифт фиксирующий XB(F)Q V GC T, размер 1# – от 1 до 2 шт. (при необходимости);
- Надколенник XFQ I BIS PE, размер: 28 мм х 8 мм, 30 мм х 9 мм, 34 мм х 9 мм – 1 шт. (при необходимости);
- Винт для ножки XB(F)Q II JB T – 1 шт. (при необходимости);
- Инструкция по применению – 1 шт.;
90. Набор эндопротеза коленного сустава тотального SKII PS модель 90, в составе:
- Компонент бедренный XFQ II GK(R) C правый, размер #2 – 1 шт.;
- Вкладыш большеберцовый XFQ I PD PE, размер #4, толщина: 10 мм – 1 шт.;
- Компонент большеберцовый XB(F)Q I JP C, размер #5 – 1 шт.;
- Ножка прямая бесцементной фиксации XB(F)Q III GB(JB) T, размер: 10 мм х 40 мм, 11 мм х 40 мм, 12 мм х 40 мм, 13 мм х 40 мм, 14 мм х 40 мм, 16 мм х 40 мм, 18 мм х 40 мм, 10 мм х 80 мм, 11 мм х 80 мм, 12 мм х 80 мм, 13 мм х 80 мм, 14 мм х 80 мм, 16 мм х 80 мм, 18 мм х 80 мм, 10 мм х 120 мм, 11 мм х 120 мм, 12 мм х 120 мм, 13 мм х 120 мм, 14 мм х 120 мм, 16 мм х 120 мм, 18 мм х 120 мм – 1 шт. (при необходимости);
- Ножка изогнутая бесцементной фиксации XB(F)Q VI GB(JB) T, размер: 10 мм х 80 мм, 11 мм х 80 мм, 12 мм х 80 мм, 13 мм х 80 мм, 14 мм х 80 мм, 16 мм х 80 мм, 18 мм х 80 мм, 10 мм х 120 мм, 11 мм х 120 мм, 12 мм х 120 мм, 13 мм х 120 мм, 14 мм х 120 мм, 16 мм х 120 мм, 18 мм х 120 мм, 10 мм х 160 мм, 11 мм х 160 мм, 12 мм х 160 мм, 13 мм х 160 мм, 14 мм х 160 мм, 16 мм х 160 мм, 18 мм х 160 мм – 1 шт. (при необходимости);
- Ножка изогнутая бесцементной фиксации XB(F)Q VII GB(JB) T, размер: 10 мм х 80 мм, 11 мм х 80 мм, 12 мм х 80 мм, 13 мм х 80 мм, 14 мм х 80 мм, 16 мм х 80 мм, 18 мм х 80 мм, 10 мм х 120 мм, 11 мм х 120 мм, 12 мм х 120 мм, 13 мм х 120 мм, 14 мм х 120 мм, 16 мм х 120 мм, 18 мм х 120 мм, 10 мм х 160 мм, 11 мм х 160 мм, 12 мм х 160 мм, 13 мм х 160 мм, 14 мм х 160 мм, 16 мм х 160 мм, 18 мм х 160 мм – 1 шт. (при необходимости);
- Аугмент большеберцовый XB(F)Q V JC(L) T левый, размер #5, толщина: 5 мм, 10 мм, 15 мм – 1 шт. (при необходимости);
- Аугмент большеберцовый XB(F)Q V JC(R) T правый, размер #5, толщина: 5 мм, 10 мм, 15 мм – 1 шт. (при необходимости);
- Конус большеберцовый XB(F)Q VII JC T размер: #1, #2, #3, #4, толщина: 20 мм – 1 шт. (при необходимости);

- Штифт фиксирующий XB(F)Q V GC T, размер 1# – от 1 до 2 шт. (при необходимости);
- Надколенник XFQ I BIS PE, размер: 28 мм х 8 мм, 30 мм х 9 мм, 34 мм х 9 мм – 1 шт. (при необходимости);
- Винт для ножки XB(F)Q II JB T – 1 шт. (при необходимости);
- Инструкция по применению – 1 шт.;
91. Набор эндопротеза коленного сустава тотального SKII PS модель 91, в составе:
- Компонент бедренный XFQ II GK(L) C левый, размер #2 – 1 шт.;
- Вкладыш большеберцовый XFQ I PD PE, размер #4, толщина: 12 мм – 1 шт.;
- Компонент большеберцовый XB(F)Q I JP C, размер #5 – 1 шт.;
- Ножка прямая бесцементной фиксации XB(F)Q III GB(JB) T, размер: 10 мм х 40 мм, 11 мм х 40 мм, 12 мм х 40 мм, 13 мм х 40 мм, 14 мм х 40 мм, 16 мм х 40 мм, 18 мм х 40 мм, 10 мм х 80 мм, 11 мм х 80 мм, 12 мм х 80 мм, 13 мм х 80 мм, 14 мм х 80 мм, 16 мм х 80 мм, 18 мм х 80 мм, 10 мм х 120 мм, 11 мм х 120 мм, 12 мм х 120 мм, 13 мм х 120 мм, 14 мм х 120 мм, 16 мм х 120 мм, 18 мм х 120 мм – 1 шт. (при необходимости);
- Ножка изогнутая бесцементной фиксации XB(F)Q VI GB(JB) T, размер: 10 мм х 80 мм, 11 мм х 80 мм, 12 мм х 80 мм, 13 мм х 80 мм, 14 мм х 80 мм, 16 мм х 80 мм, 18 мм х 80 мм, 10 мм х 120 мм, 11 мм х 120 мм, 12 мм х 120 мм, 13 мм х 120 мм, 14 мм х 120 мм, 16 мм х 120 мм, 18 мм х 120 мм, 10 мм х 160 мм, 11 мм х 160 мм, 12 мм х 160 мм, 13 мм х 160 мм, 14 мм х 160 мм, 16 мм х 160 мм, 18 мм х 160 мм – 1 шт. (при необходимости);
- Ножка изогнутая бесцементной фиксации XB(F)Q VII GB(JB) T, размер: 10 мм х 80 мм, 11 мм х 80 мм, 12 мм х 80 мм, 13 мм х 80 мм, 14 мм х 80 мм, 16 мм х 80 мм, 18 мм х 80 мм, 10 мм х 120 мм, 11 мм х 120 мм, 12 мм х 120 мм, 13 мм х 120 мм, 14 мм х 120 мм, 16 мм х 120 мм, 18 мм х 120 мм, 10 мм х 160 мм, 11 мм х 160 мм, 12 мм х 160 мм, 13 мм х 160 мм, 14 мм х 160 мм, 16 мм х 160 мм, 18 мм х 160 мм – 1 шт. (при необходимости);
- Аугмент большеберцовый XB(F)Q V JC(L) T левый, размер #5, толщина: 5 мм, 10 мм, 15 мм – 1 шт. (при необходимости);
- Аугмент большеберцовый XB(F)Q V JC(R) T правый, размер #5, толщина: 5 мм, 10 мм, 15 мм – 1 шт. (при необходимости);
- Конус большеберцовый XB(F)Q VII JC T размер: #1, #2, #3, #4, толщина: 20 мм – 1 шт. (при необходимости);
- Штифт фиксирующий XB(F)Q V GC T, размер 1# – от 1 до 2 шт. (при необходимости);
- Надколенник XFQ I BIS PE, размер: 28 мм х 8 мм, 30 мм х 9 мм, 34 мм х 9 мм – 1 шт. (при необходимости);
- Винт для ножки XB(F)Q II JB T – 1 шт. (при необходимости);
- Инструкция по применению – 1 шт.;
92. Набор эндопротеза коленного сустава тотального SKII PS модель 92, в составе:
- Компонент бедренный XFQ II GK(R) C правый, размер #2 – 1 шт.;
- Вкладыш большеберцовый XFQ I PD PE, размер #4, толщина: 12 мм – 1 шт.;
- Компонент большеберцовый XB(F)Q I JP C, размер #5 – 1 шт.;
- Ножка прямая бесцементной фиксации XB(F)Q III GB(JB) T, размер: 10 мм х 40 мм, 11 мм х 40 мм, 12 мм х 40 мм, 13 мм х 40 мм, 14 мм х 40 мм, 16 мм х 40 мм, 18 мм х 40 мм, 10 мм х 80 мм, 11 мм х 80 мм, 12 мм х 80 мм, 13 мм х 80 мм, 14 мм х 80 мм, 16 мм х 80 мм, 18 мм х 80 мм, 10 мм х 120 мм, 11 мм х 120 мм, 12 мм х 120 мм, 13 мм х 120 мм, 14 мм х 120 мм, 16 мм х 120 мм, 18 мм х 120 мм – 1 шт. (при необходимости);
- Ножка изогнутая бесцементной фиксации XB(F)Q VI GB(JB) T, размер: 10 мм х 80 мм, 11 мм х 80 мм, 12 мм х 80 мм, 13 мм х 80 мм, 14 мм х 80 мм, 16 мм х 80 мм, 18 мм х 80 мм, 10 мм х 120 мм, 11 мм х 120 мм, 12 мм х 120 мм, 13 мм х 120 мм, 14 мм х 120 мм, 16 мм х 120 мм, 18 мм х 120 мм, 10 мм х 160 мм, 11 мм х 160 мм, 12 мм х 160 мм, 13 мм х 160 мм, 14 мм х 160 мм, 16 мм х 160 мм, 18 мм х 160 мм – 1 шт. (при необходимости);
- Ножка изогнутая бесцементной фиксации XB(F)Q VII GB(JB) T, размер: 10 мм х 80 мм, 11 мм х 80 мм, 12 мм х 80 мм, 13 мм х 80 мм, 14 мм х 80 мм, 16 мм х 80 мм, 18 мм х 80 мм, 10 мм х 120 мм, 11 мм х 120 мм, 12 мм х 120 мм, 13 мм х 120 мм, 14 мм х 120 мм, 16 мм х 120 мм, 18 мм х 120 мм, 10 мм х 160 мм, 11 мм х 160 мм, 12 мм х 160 мм, 13 мм х 160 мм, 14 мм х 160 мм, 16 мм х 160 мм, 18 мм х 160 мм – 1 шт. (при необходимости);
- Аугмент большеберцовый XB(F)Q V JC(L) T левый, размер #5, толщина: 5 мм, 10 мм, 15 мм – 1 шт. (при необходимости);
- Аугмент большеберцовый XB(F)Q V JC(R) T правый, размер #5, толщина: 5 мм, 10 мм, 15 мм – 1 шт. (при необходимости);
- Конус большеберцовый XB(F)Q VII JC T размер: #1, #2, #3, #4, толщина: 20 мм – 1 шт. (при необходимости);
- Штифт фиксирующий XB(F)Q V GC T, размер 1# – от 1 до 2 шт. (при необходимости);
- Надколенник XFQ I BIS PE, размер: 28 мм х 8 мм, 30 мм х 9 мм, 34 мм х 9 мм – 1 шт. (при необходимости);
- Винт для ножки XB(F)Q II JB T – 1 шт. (при необходимости);

- Инструкция по применению – 1 шт.;
93. Набор эндопротеза коленного сустава тотального SKII PS модель 93, в составе:
- Компонент бедренный XFQ II GK(L) C левый, размер #2 – 1 шт.;
- Вкладыш большеберцовый XFQ I PD PE, размер #4, толщина: 14 мм – 1 шт.;
- Компонент большеберцовый XB(F)Q I JP C, размер #5 – 1 шт.;
- Ножка прямая бесцементной фиксации XB(F)Q III GB(JB) T, размер: 10 мм х 40 мм, 11 мм х 40 мм, 12 мм х 40 мм, 13 мм х 40 мм, 14 мм х 40 мм, 16 мм х 40 мм, 18 мм х 40 мм, 10 мм х 80 мм, 11 мм х 80 мм, 12 мм х 80 мм, 13 мм х 80 мм, 14 мм х 80 мм, 16 мм х 80 мм, 18 мм х 80 мм, 10 мм х 120 мм, 11 мм х 120 мм, 12 мм х 120 мм, 13 мм х 120 мм, 14 мм х 120 мм, 16 мм х 120 мм, 18 мм х 120 мм – 1 шт. (при необходимости);
- Ножка изогнутая бесцементной фиксации XB(F)Q VI GB(JB) T, размер: 10 мм х 80 мм, 11 мм х 80 мм, 12 мм х 80 мм, 13 мм х 80 мм, 14 мм х 80 мм, 16 мм х 80 мм, 18 мм х 80 мм, 10 мм х 120 мм, 11 мм х 120 мм, 12 мм х 120 мм, 13 мм х 120 мм, 14 мм х 120 мм, 16 мм х 120 мм, 18 мм х 120 мм, 10 мм х 160 мм, 11 мм х 160 мм, 12 мм х 160 мм, 13 мм х 160 мм, 14 мм х 160 мм, 16 мм х 160 мм, 18 мм х 160 мм – 1 шт. (при необходимости);
- Ножка изогнутая бесцементной фиксации XB(F)Q VII GB(JB) T, размер: 10 мм х 80 мм, 11 мм х 80 мм, 12 мм х 80 мм, 13 мм х 80 мм, 14 мм х 80 мм, 16 мм х 80 мм, 18 мм х 80 мм, 10 мм х 120 мм, 11 мм х 120 мм, 12 мм х 120 мм, 13 мм х 120 мм, 14 мм х 120 мм, 16 мм х 120 мм, 18 мм х 120 мм, 10 мм х 160 мм, 11 мм х 160 мм, 12 мм х 160 мм, 13 мм х 160 мм, 14 мм х 160 мм, 16 мм х 160 мм, 18 мм х 160 мм – 1 шт. (при необходимости);
- Аугмент большеберцовый XB(F)Q V JC(L) T левый, размер #5, толщина: 5 мм, 10 мм, 15 мм – 1 шт. (при необходимости);
- Аугмент большеберцовый XB(F)Q V JC(R) T правый, размер #5, толщина: 5 мм, 10 мм, 15 мм – 1 шт. (при необходимости);
- Конус большеберцовый XB(F)Q VII JC T размер: #1, #2, #3, #4, толщина: 20 мм – 1 шт. (при необходимости);
- Штифт фиксирующий XB(F)Q V GC T, размер 1# – от 1 до 2 шт. (при необходимости);
- Надколенник XFQ I BIS PE, размер: 28 мм х 8 мм, 30 мм х 9 мм, 34 мм х 9 мм – 1 шт. (при необходимости);
- Винт для ножки XB(F)Q II JB T – 1 шт. (при необходимости);
- Инструкция по применению – 1 шт.;
94. Набор эндопротеза коленного сустава тотального SKII PS модель 94, в составе:
- Компонент бедренный XFQ II GK(R) C правый, размер #2 – 1 шт.;
- Вкладыш большеберцовый XFQ I PD PE, размер #4, толщина: 14 мм – 1 шт.;
- Компонент большеберцовый XB(F)Q I JP C, размер #5 – 1 шт.;
- Ножка прямая бесцементной фиксации XB(F)Q III GB(JB) T, размер: 10 мм х 40 мм, 11 мм х 40 мм, 12 мм х 40 мм, 13 мм х 40 мм, 14 мм х 40 мм, 16 мм х 40 мм, 18 мм х 40 мм, 10 мм х 80 мм, 11 мм х 80 мм, 12 мм х 80 мм, 13 мм х 80 мм, 14 мм х 80 мм, 16 мм х 80 мм, 18 мм х 80 мм, 10 мм х 120 мм, 11 мм х 120 мм, 12 мм х 120 мм, 13 мм х 120 мм, 14 мм х 120 мм, 16 мм х 120 мм, 18 мм х 120 мм – 1 шт. (при необходимости);
- Ножка изогнутая бесцементной фиксации XB(F)Q VI GB(JB) T, размер: 10 мм х 80 мм, 11 мм х 80 мм, 12 мм х 80 мм, 13 мм х 80 мм, 14 мм х 80 мм, 16 мм х 80 мм, 18 мм х 80 мм, 10 мм х 120 мм, 11 мм х 120 мм, 12 мм х 120 мм, 13 мм х 120 мм, 14 мм х 120 мм, 16 мм х 120 мм, 18 мм х 120 мм, 10 мм х 160 мм, 11 мм х 160 мм, 12 мм х 160 мм, 13 мм х 160 мм, 14 мм х 160 мм, 16 мм х 160 мм, 18 мм х 160 мм – 1 шт. (при необходимости);
- Ножка изогнутая бесцементной фиксации XB(F)Q VII GB(JB) T, размер: 10 мм х 80 мм, 11 мм х 80 мм, 12 мм х 80 мм, 13 мм х 80 мм, 14 мм х 80 мм, 16 мм х 80 мм, 18 мм х 80 мм, 10 мм х 120 мм, 11 мм х 120 мм, 12 мм х 120 мм, 13 мм х 120 мм, 14 мм х 120 мм, 16 мм х 120 мм, 18 мм х 120 мм, 10 мм х 160 мм, 11 мм х 160 мм, 12 мм х 160 мм, 13 мм х 160 мм, 14 мм х 160 мм, 16 мм х 160 мм, 18 мм х 160 мм – 1 шт. (при необходимости);
- Аугмент большеберцовый XB(F)Q V JC(L) T левый, размер #5, толщина: 5 мм, 10 мм, 15 мм – 1 шт. (при необходимости);
- Аугмент большеберцовый XB(F)Q V JC(R) T правый, размер #5, толщина: 5 мм, 10 мм, 15 мм – 1 шт. (при необходимости);
- Конус большеберцовый XB(F)Q VII JC T размер: #1, #2, #3, #4, толщина: 20 мм – 1 шт. (при необходимости);
- Штифт фиксирующий XB(F)Q V GC T, размер 1# – от 1 до 2 шт. (при необходимости);
- Надколенник XFQ I BIS PE, размер: 28 мм х 8 мм, 30 мм х 9 мм, 34 мм х 9 мм – 1 шт. (при необходимости);
- Винт для ножки XB(F)Q II JB T – 1 шт. (при необходимости);
- Инструкция по применению – 1 шт.;
95. Набор эндопротеза коленного сустава тотального SKII PS модель 95, в составе:
- Компонент бедренный XFQ II GK(L) C левый, размер #2 – 1 шт.;

- Вкладыш большеберцовый XFQ I PD PE, размер #4, толщина: 16 мм – 1 шт.;
- Компонент большеберцовый XB(F)Q I JP C, размер #5 – 1 шт.;
- Ножка прямая бесцементной фиксации XB(F)Q III GB(JB) T, размер: 10 мм х 40 мм, 11 мм х 40 мм, 12 мм х 40 мм, 13 мм х 40 мм, 14 мм х 40 мм, 16 мм х 40 мм, 18 мм х 40 мм, 10 мм х 80 мм, 11 мм х 80 мм, 12 мм х 80 мм, 13 мм х 80 мм, 14 мм х 80 мм, 16 мм х 80 мм, 18 мм х 80 мм, 10 мм х 120 мм, 11 мм х 120 мм, 12 мм х 120 мм, 13 мм х 120 мм, 14 мм х 120 мм, 16 мм х 120 мм, 18 мм х 120 мм – 1 шт. (при необходимости);
- Ножка изогнутая бесцементной фиксации XB(F)Q VI GB(JB) T, размер: 10 мм х 80 мм, 11 мм х 80 мм, 12 мм х 80 мм, 13 мм х 80 мм, 14 мм х 80 мм, 16 мм х 80 мм, 18 мм х 80 мм, 10 мм х 120 мм, 11 мм х 120 мм, 12 мм х 120 мм, 13 мм х 120 мм, 14 мм х 120 мм, 16 мм х 120 мм, 18 мм х 120 мм, 10 мм х 160 мм, 11 мм х 160 мм, 12 мм х 160 мм, 13 мм х 160 мм, 14 мм х 160 мм, 16 мм х 160 мм, 18 мм х 160 мм – 1 шт. (при необходимости);
- Ножка изогнутая бесцементной фиксации XB(F)Q VII GB(JB) T, размер: 10 мм х 80 мм, 11 мм х 80 мм, 12 мм х 80 мм, 13 мм х 80 мм, 14 мм х 80 мм, 16 мм х 80 мм, 18 мм х 80 мм, 10 мм х 120 мм, 11 мм х 120 мм, 12 мм х 120 мм, 13 мм х 120 мм, 14 мм х 120 мм, 16 мм х 120 мм, 18 мм х 120 мм, 10 мм х 160 мм, 11 мм х 160 мм, 12 мм х 160 мм, 13 мм х 160 мм, 14 мм х 160 мм, 16 мм х 160 мм, 18 мм х 160 мм – 1 шт. (при необходимости);
- Аугмент большеберцовый XB(F)Q V JC(L) T левый, размер #5, толщина: 5 мм, 10 мм, 15 мм – 1 шт. (при необходимости);
- Аугмент большеберцовый XB(F)Q V JC(R) T правый, размер #5, толщина: 5 мм, 10 мм, 15 мм – 1 шт. (при необходимости);
- Конус большеберцовый XB(F)Q VII JC T размер: #1, #2, #3, #4, толщина: 20 мм – 1 шт. (при необходимости);
- Штифт фиксирующий XB(F)Q V GC T, размер 1# – от 1 до 2 шт. (при необходимости);
- Надколенник XFQ I BIS PE, размер: 28 мм х 8 мм, 30 мм х 9 мм, 34 мм х 9 мм – 1 шт. (при необходимости);
- Винт для ножки XB(F)Q II JB T – 1 шт. (при необходимости);
- Инструкция по применению – 1 шт.;

96. Набор эндопротеза коленного сустава тотального SKII PS модель 96, в составе:
- Компонент бедренный XFQ II GK(R) C правый, размер #2 – 1 шт.;
- Вкладыш большеберцовый XFQ I PD PE, размер #4, толщина: 16 мм – 1 шт.;
- Компонент большеберцовый XB(F)Q I JP C, размер #5 – 1 шт.;
- Ножка прямая бесцементной фиксации XB(F)Q III GB(JB) T, размер: 10 мм х 40 мм, 11 мм х 40 мм, 12 мм х 40 мм, 13 мм х 40 мм, 14 мм х 40 мм, 16 мм х 40 мм, 18 мм х 40 мм, 10 мм х 80 мм, 11 мм х 80 мм, 12 мм х 80 мм, 13 мм х 80 мм, 14 мм х 80 мм, 16 мм х 80 мм, 18 мм х 80 мм, 10 мм х 120 мм, 11 мм х 120 мм, 12 мм х 120 мм, 13 мм х 120 мм, 14 мм х 120 мм, 16 мм х 120 мм, 18 мм х 120 мм – 1 шт. (при необходимости);
- Ножка изогнутая бесцементной фиксации XB(F)Q VI GB(JB) T, размер: 10 мм х 80 мм, 11 мм х 80 мм, 12 мм х 80 мм, 13 мм х 80 мм, 14 мм х 80 мм, 16 мм х 80 мм, 18 мм х 80 мм, 10 мм х 120 мм, 11 мм х 120 мм, 12 мм х 120 мм, 13 мм х 120 мм, 14 мм х 120 мм, 16 мм х 120 мм, 18 мм х 120 мм, 10 мм х 160 мм, 11 мм х 160 мм, 12 мм х 160 мм, 13 мм х 160 мм, 14 мм х 160 мм, 16 мм х 160 мм, 18 мм х 160 мм – 1 шт. (при необходимости);
- Ножка изогнутая бесцементной фиксации XB(F)Q VII GB(JB) T, размер: 10 мм х 80 мм, 11 мм х 80 мм, 12 мм х 80 мм, 13 мм х 80 мм, 14 мм х 80 мм, 16 мм х 80 мм, 18 мм х 80 мм, 10 мм х 120 мм, 11 мм х 120 мм, 12 мм х 120 мм, 13 мм х 120 мм, 14 мм х 120 мм, 16 мм х 120 мм, 18 мм х 120 мм, 10 мм х 160 мм, 11 мм х 160 мм, 12 мм х 160 мм, 13 мм х 160 мм, 14 мм х 160 мм, 16 мм х 160 мм, 18 мм х 160 мм – 1 шт. (при необходимости);
- Аугмент большеберцовый XB(F)Q V JC(L) T левый, размер #5, толщина: 5 мм, 10 мм, 15 мм – 1 шт. (при необходимости);
- Аугмент большеберцовый XB(F)Q V JC(R) T правый, размер #5, толщина: 5 мм, 10 мм, 15 мм – 1 шт. (при необходимости);
- Конус большеберцовый XB(F)Q VII JC T размер: #1, #2, #3, #4, толщина: 20 мм – 1 шт. (при необходимости);
- Штифт фиксирующий XB(F)Q V GC T, размер 1# – от 1 до 2 шт. (при необходимости);
- Надколенник XFQ I BIS PE, размер: 28 мм х 8 мм, 30 мм х 9 мм, 34 мм х 9 мм – 1 шт. (при необходимости);
- Винт для ножки XB(F)Q II JB T – 1 шт. (при необходимости);
- Инструкция по применению – 1 шт.;

97. Набор эндопротеза коленного сустава тотального SKII PS модель 97, в составе:
- Компонент бедренный XFQ II GK(L) C левый, размер #2 – 1 шт.;
- Вкладыш большеберцовый XFQ I PD PE, размер #6, толщина: 10 мм – 1 шт.;
- Компонент большеберцовый XB(F)Q I JP C, размер #6 – 1 шт.;

- Ножка прямая бесцементной фиксации XB(F)Q III GB(JB) T, размер: 10 мм х 40 мм, 11 мм х 40 мм, 12 мм х 40 мм, 13 мм х 40 мм, 14 мм х 40 мм, 16 мм х 40 мм, 18 мм х 40 мм, 10 мм х 80 мм, 11 мм х 80 мм, 12 мм х 80 мм, 13 мм х 80 мм, 14 мм х 80 мм, 16 мм х 80 мм, 18 мм х 80 мм, 10 мм х 120 мм, 11 мм х 120 мм, 12 мм х 120 мм, 13 мм х 120 мм, 14 мм х 120 мм, 16 мм х 120 мм, 18 мм х 120 мм – 1 шт. (при необходимости);
- Ножка изогнутая бесцементной фиксации XB(F)Q VI GB(JB) T, размер: 10 мм х 80 мм, 11 мм х 80 мм, 12 мм х 80 мм, 13 мм х 80 мм, 14 мм х 80 мм, 16 мм х 80 мм, 18 мм х 80 мм, 10 мм х 120 мм, 11 мм х 120 мм, 12 мм х 120 мм, 13 мм х 120 мм, 14 мм х 120 мм, 16 мм х 120 мм, 18 мм х 120 мм, 10 мм х 160 мм, 11 мм х 160 мм, 12 мм х 160 мм, 13 мм х 160 мм, 14 мм х 160 мм, 16 мм х 160 мм, 18 мм х 160 мм – 1 шт. (при необходимости);
- Ножка изогнутая бесцементной фиксации XB(F)Q VII GB(JB) T, размер: 10 мм х 80 мм, 11 мм х 80 мм, 12 мм х 80 мм, 13 мм х 80 мм, 14 мм х 80 мм, 16 мм х 80 мм, 18 мм х 80 мм, 10 мм х 120 мм, 11 мм х 120 мм, 12 мм х 120 мм, 13 мм х 120 мм, 14 мм х 120 мм, 16 мм х 120 мм, 18 мм х 120 мм, 10 мм х 160 мм, 11 мм х 160 мм, 12 мм х 160 мм, 13 мм х 160 мм, 14 мм х 160 мм, 16 мм х 160 мм, 18 мм х 160 мм – 1 шт. (при необходимости);
- Аугмент большеберцовый XB(F)Q V JC(L) T XSM левый, толщина: 5 мм, 10 мм, 15 мм – 1 шт. (при необходимости);
- Аугмент большеберцовый XB(F)Q V JC(R) T XSM правый, толщина: 5 мм, 10 мм, 15 мм – 1 шт. (при необходимости);
- Конус большеберцовый XB(F)Q VII JC T размер: #1, #2, #3, #4, толщина: 20 мм – 1 шт. (при необходимости);
- Штифт фиксирующий XB(F)Q V GC T, размер 1# – от 1 до 2 шт. (при необходимости);
- Надколенник XFQ I BIS PE, размер: 28 мм х 8 мм, 30 мм х 9 мм, 34 мм х 9 мм – 1 шт. (при необходимости);
- Винт для ножки XB(F)Q II JB T – 1 шт. (при необходимости);
- Инструкция по применению – 1 шт.;
98. Набор эндопротеза коленного сустава тотального SKII PS модель 98, в составе:
- Компонент бедренный XFQ II GK(R) C правый, размер #2 – 1 шт.;
- Вкладыш большеберцовый XFQ I PD PE, размер #6, толщина: 10 мм – 1 шт.;
- Компонент большеберцовый XB(F)Q I JP C, размер #6 – 1 шт.;
- Ножка прямая бесцементной фиксации XB(F)Q III GB(JB) T, размер: 10 мм х 40 мм, 11 мм х 40 мм, 12 мм х 40 мм, 13 мм х 40 мм, 14 мм х 40 мм, 16 мм х 40 мм, 18 мм х 40 мм, 10 мм х 80 мм, 11 мм х 80 мм, 12 мм х 80 мм, 13 мм х 80 мм, 14 мм х 80 мм, 16 мм х 80 мм, 18 мм х 80 мм, 10 мм х 120 мм, 11 мм х 120 мм, 12 мм х 120 мм, 13 мм х 120 мм, 14 мм х 120 мм, 16 мм х 120 мм, 18 мм х 120 мм – 1 шт. (при необходимости);
- Ножка изогнутая бесцементной фиксации XB(F)Q VI GB(JB) T, размер: 10 мм х 80 мм, 11 мм х 80 мм, 12 мм х 80 мм, 13 мм х 80 мм, 14 мм х 80 мм, 16 мм х 80 мм, 18 мм х 80 мм, 10 мм х 120 мм, 11 мм х 120 мм, 12 мм х 120 мм, 13 мм х 120 мм, 14 мм х 120 мм, 16 мм х 120 мм, 18 мм х 120 мм, 10 мм х 160 мм, 11 мм х 160 мм, 12 мм х 160 мм, 13 мм х 160 мм, 14 мм х 160 мм, 16 мм х 160 мм, 18 мм х 160 мм – 1 шт. (при необходимости);
- Ножка изогнутая бесцементной фиксации XB(F)Q VII GB(JB) T, размер: 10 мм х 80 мм, 11 мм х 80 мм, 12 мм х 80 мм, 13 мм х 80 мм, 14 мм х 80 мм, 16 мм х 80 мм, 18 мм х 80 мм, 10 мм х 120 мм, 11 мм х 120 мм, 12 мм х 120 мм, 13 мм х 120 мм, 14 мм х 120 мм, 16 мм х 120 мм, 18 мм х 120 мм, 10 мм х 160 мм, 11 мм х 160 мм, 12 мм х 160 мм, 13 мм х 160 мм, 14 мм х 160 мм, 16 мм х 160 мм, 18 мм х 160 мм – 1 шт. (при необходимости);
- Аугмент большеберцовый XB(F)Q V JC(L) T XSM левый, толщина: 5 мм, 10 мм, 15 мм – 1 шт. (при необходимости);
- Аугмент большеберцовый XB(F)Q V JC(R) T XSM правый, толщина: 5 мм, 10 мм, 15 мм – 1 шт. (при необходимости);
- Конус большеберцовый XB(F)Q VII JC T размер: #1, #2, #3, #4, толщина: 20 мм – 1 шт. (при необходимости);
- Штифт фиксирующий XB(F)Q V GC T, размер 1# – от 1 до 2 шт. (при необходимости);
- Надколенник XFQ I BIS PE, размер: 28 мм х 8 мм, 30 мм х 9 мм, 34 мм х 9 мм – 1 шт. (при необходимости);
- Винт для ножки XB(F)Q II JB T – 1 шт. (при необходимости);
- Инструкция по применению – 1 шт.;
99. Набор эндопротеза коленного сустава тотального SKII PS модель 99, в составе:
- Компонент бедренный XFQ II GK(L) C левый, размер #2 – 1 шт.;
- Вкладыш большеберцовый XFQ I PD PE, размер #6, толщина: 12 мм – 1 шт.;
- Компонент большеберцовый XB(F)Q I JP C, размер #6 – 1 шт.;
- Ножка прямая бесцементной фиксации XB(F)Q III GB(JB) T, размер: 10 мм х 40 мм, 11 мм х 40 мм, 12 мм х 40 мм, 13 мм х 40 мм, 14 мм х 40 мм, 16 мм х 40 мм, 18 мм х 40 мм, 10 мм х 80 мм, 11 мм х 80 мм, 12 мм х 80 мм,

13 мм х 80 мм, 14 мм х 80 мм, 16 мм х 80 мм, 18 мм х 80 мм, 10 мм х 120 мм, 11 мм х 120 мм, 12 мм х 120 мм, 13 мм х 120 мм, 14 мм х 120 мм, 16 мм х 120 мм, 18 мм х 120 мм – 1 шт. (при необходимости);
- Ножка изогнутая бесцементной фиксации XB(F)Q VI GB(JB) T, размер: 10 мм х 80 мм, 11 мм х 80 мм, 12 мм х 80 мм, 13 мм х 80 мм, 14 мм х 80 мм, 16 мм х 80 мм, 18 мм х 80 мм, 10 мм х 120 мм, 11 мм х 120 мм, 12 мм х 120 мм, 13 мм х 120 мм, 14 мм х 120 мм, 16 мм х 120 мм, 18 мм х 120 мм, 10 мм х 160 мм, 11 мм х 160 мм, 12 мм х 160 мм, 13 мм х 160 мм, 14 мм х 160 мм, 16 мм х 160 мм, 18 мм х 160 мм – 1 шт. (при необходимости);
- Ножка изогнутая бесцементной фиксации XB(F)Q VII GB(JB) T, размер: 10 мм х 80 мм, 11 мм х 80 мм, 12 мм х 80 мм, 13 мм х 80 мм, 14 мм х 80 мм, 16 мм х 80 мм, 18 мм х 80 мм, 10 мм х 120 мм, 11 мм х 120 мм, 12 мм х 120 мм, 13 мм х 120 мм, 14 мм х 120 мм, 16 мм х 120 мм, 18 мм х 120 мм, 10 мм х 160 мм, 11 мм х 160 мм, 12 мм х 160 мм, 13 мм х 160 мм, 14 мм х 160 мм, 16 мм х 160 мм, 18 мм х 160 мм – 1 шт. (при необходимости);
- Аугмент большеберцовый XB(F)Q V JC(L) T XSM левый, толщина: 5 мм, 10 мм, 15 мм – 1 шт. (при необходимости);
- Аугмент большеберцовый XB(F)Q V JC(R) T XSM правый, толщина: 5 мм, 10 мм, 15 мм – 1 шт. (при необходимости);
- Конус большеберцовый XB(F)Q VII JC T размер: #1, #2, #3, #4, толщина: 20 мм – 1 шт. (при необходимости);
- Штифт фиксирующий XB(F)Q V GC T, размер 1# – от 1 до 2 шт. (при необходимости);
- Надколенник XFQ I BIS PE, размер: 28 мм х 8 мм, 30 мм х 9 мм, 34 мм х 9 мм – 1 шт. (при необходимости);
- Винт для ножки XB(F)Q II JB T – 1 шт. (при необходимости);
- Инструкция по применению – 1 шт.;
100. Набор эндопротеза коленного сустава тотального SKII PS модель 100, в составе:
- Компонент бедренный XFQ II GK(R) C правый, размер #2 – 1 шт.;
- Вкладыш большеберцовый XFQ I PD PE, размер #6, толщина: 12 мм – 1 шт.;
- Компонент большеберцовый XB(F)Q I JP C, размер #6 – 1 шт.;
- Ножка прямая бесцементной фиксации XB(F)Q III GB(JB) T, размер: 10 мм х 40 мм, 11 мм х 40 мм, 12 мм х 40 мм, 13 мм х 40 мм, 14 мм х 40 мм, 16 мм х 40 мм, 18 мм х 40 мм, 10 мм х 80 мм, 11 мм х 80 мм, 12 мм х 80 мм, 13 мм х 80 мм, 14 мм х 80 мм, 16 мм х 80 мм, 18 мм х 80 мм, 10 мм х 120 мм, 11 мм х 120 мм, 12 мм х 120 мм, 13 мм х 120 мм, 14 мм х 120 мм, 16 мм х 120 мм, 18 мм х 120 мм – 1 шт. (при необходимости);
- Ножка изогнутая бесцементной фиксации XB(F)Q VI GB(JB) T, размер: 10 мм х 80 мм, 11 мм х 80 мм, 12 мм х 80 мм, 13 мм х 80 мм, 14 мм х 80 мм, 16 мм х 80 мм, 18 мм х 80 мм, 10 мм х 120 мм, 11 мм х 120 мм, 12 мм х 120 мм, 13 мм х 120 мм, 14 мм х 120 мм, 16 мм х 120 мм, 18 мм х 120 мм, 10 мм х 160 мм, 11 мм х 160 мм, 12 мм х 160 мм, 13 мм х 160 мм, 14 мм х 160 мм, 16 мм х 160 мм, 18 мм х 160 мм – 1 шт. (при необходимости);
- Ножка изогнутая бесцементной фиксации XB(F)Q VII GB(JB) T, размер: 10 мм х 80 мм, 11 мм х 80 мм, 12 мм х 80 мм, 13 мм х 80 мм, 14 мм х 80 мм, 16 мм х 80 мм, 18 мм х 80 мм, 10 мм х 120 мм, 11 мм х 120 мм, 12 мм х 120 мм, 13 мм х 120 мм, 14 мм х 120 мм, 16 мм х 120 мм, 18 мм х 120 мм, 10 мм х 160 мм, 11 мм х 160 мм, 12 мм х 160 мм, 13 мм х 160 мм, 14 мм х 160 мм, 16 мм х 160 мм, 18 мм х 160 мм – 1 шт. (при необходимости);
- Аугмент большеберцовый XB(F)Q V JC(L) T XSM левый, толщина: 5 мм, 10 мм, 15 мм – 1 шт. (при необходимости);
- Аугмент большеберцовый XB(F)Q V JC(R) T XSM правый, толщина: 5 мм, 10 мм, 15 мм – 1 шт. (при необходимости);
- Конус большеберцовый XB(F)Q VII JC T размер: #1, #2, #3, #4, толщина: 20 мм – 1 шт. (при необходимости);
- Штифт фиксирующий XB(F)Q V GC T, размер 1# – от 1 до 2 шт. (при необходимости);
- Надколенник XFQ I BIS PE, размер: 28 мм х 8 мм, 30 мм х 9 мм, 34 мм х 9 мм – 1 шт. (при необходимости);
- Винт для ножки XB(F)Q II JB T – 1 шт. (при необходимости);
- Инструкция по применению – 1 шт.;
101. Набор эндопротеза коленного сустава тотального SKII PS модель 101, в составе:
- Компонент бедренный XFQ II GK(L) C левый, размер #2 – 1 шт.;
- Вкладыш большеберцовый XFQ I PD PE, размер #6, толщина: 14 мм – 1 шт.;
- Компонент большеберцовый XB(F)Q I JP C, размер #6 – 1 шт.;
- Ножка прямая бесцементной фиксации XB(F)Q III GB(JB) T, размер: 10 мм х 40 мм, 11 мм х 40 мм, 12 мм х 40 мм, 13 мм х 40 мм, 14 мм х 40 мм, 16 мм х 40 мм, 18 мм х 40 мм, 10 мм х 80 мм, 11 мм х 80 мм, 12 мм х 80 мм, 13 мм х 80 мм, 14 мм х 80 мм, 16 мм х 80 мм, 18 мм х 80 мм, 10 мм х 120 мм, 11 мм х 120 мм, 12 мм х 120 мм, 13 мм х 120 мм, 14 мм х 120 мм, 16 мм х 120 мм, 18 мм х 120 мм – 1 шт. (при необходимости);

- Ножка изогнутая бесцементной фиксации XB(F)Q VI GB(JB) T, размер: 10 мм х 80 мм, 11 мм х 80 мм, 12 мм х 80 мм, 13 мм х 80 мм, 14 мм х 80 мм, 16 мм х 80 мм, 18 мм х 80 мм, 10 мм х 120 мм, 11 мм х 120 мм, 12 мм х 120 мм, 13 мм х 120 мм, 14 мм х 120 мм, 16 мм х 120 мм, 18 мм х 120 мм, 10 мм х 160 мм, 11 мм х 160 мм, 12 мм х 160 мм, 13 мм х 160 мм, 14 мм х 160 мм, 16 мм х 160 мм, 18 мм х 160 мм – 1 шт. (при необходимости);
- Ножка изогнутая бесцементной фиксации XB(F)Q VII GB(JB) T, размер: 10 мм х 80 мм, 11 мм х 80 мм, 12 мм х 80 мм, 13 мм х 80 мм, 14 мм х 80 мм, 16 мм х 80 мм, 18 мм х 80 мм, 10 мм х 120 мм, 11 мм х 120 мм, 12 мм х 120 мм, 13 мм х 120 мм, 14 мм х 120 мм, 16 мм х 120 мм, 18 мм х 120 мм, 10 мм х 160 мм, 11 мм х 160 мм, 12 мм х 160 мм, 13 мм х 160 мм, 14 мм х 160 мм, 16 мм х 160 мм, 18 мм х 160 мм – 1 шт. (при необходимости);
- Аугмент большеберцовый XB(F)Q V JC(L) T XSM левый, толщина: 5 мм, 10 мм, 15 мм – 1 шт. (при необходимости);
- Аугмент большеберцовый XB(F)Q V JC(R) T XSM правый, толщина: 5 мм, 10 мм, 15 мм – 1 шт. (при необходимости);
- Конус большеберцовый XB(F)Q VII JC T размер: #1, #2, #3, #4, толщина: 20 мм – 1 шт. (при необходимости);
- Штифт фиксирующий XB(F)Q V GC T, размер 1# – от 1 до 2 шт. (при необходимости);
- Надколенник XFQ I BIS PE, размер: 28 мм х 8 мм, 30 мм х 9 мм, 34 мм х 9 мм – 1 шт. (при необходимости);
- Винт для ножки XB(F)Q II JB T – 1 шт. (при необходимости);
- Инструкция по применению – 1 шт.;
102. Набор эндопротеза коленного сустава тотального SKII PS модель 102, в составе:
- Компонент бедренный XFQ II GK(R) C правый, размер #2 – 1 шт.;
- Вкладыш большеберцовый XFQ I PD PE, размер #6, толщина: 14 мм – 1 шт.;
- Компонент большеберцовый XB(F)Q I JP C, размер #6 – 1 шт.;
- Ножка прямая бесцементной фиксации XB(F)Q III GB(JB) T, размер: 10 мм х 40 мм, 11 мм х 40 мм, 12 мм х 40 мм, 13 мм х 40 мм, 14 мм х 40 мм, 16 мм х 40 мм, 18 мм х 40 мм, 10 мм х 80 мм, 11 мм х 80 мм, 12 мм х 80 мм, 13 мм х 80 мм, 14 мм х 80 мм, 16 мм х 80 мм, 18 мм х 80 мм, 10 мм х 120 мм, 11 мм х 120 мм, 12 мм х 120 мм, 13 мм х 120 мм, 14 мм х 120 мм, 16 мм х 120 мм, 18 мм х 120 мм – 1 шт. (при необходимости);
- Ножка изогнутая бесцементной фиксации XB(F)Q VI GB(JB) T, размер: 10 мм х 80 мм, 11 мм х 80 мм, 12 мм х 80 мм, 13 мм х 80 мм, 14 мм х 80 мм, 16 мм х 80 мм, 18 мм х 80 мм, 10 мм х 120 мм, 11 мм х 120 мм, 12 мм х 120 мм, 13 мм х 120 мм, 14 мм х 120 мм, 16 мм х 120 мм, 18 мм х 120 мм, 10 мм х 160 мм, 11 мм х 160 мм, 12 мм х 160 мм, 13 мм х 160 мм, 14 мм х 160 мм, 16 мм х 160 мм, 18 мм х 160 мм – 1 шт. (при необходимости);
- Ножка изогнутая бесцементной фиксации XB(F)Q VII GB(JB) T, размер: 10 мм х 80 мм, 11 мм х 80 мм, 12 мм х 80 мм, 13 мм х 80 мм, 14 мм х 80 мм, 16 мм х 80 мм, 18 мм х 80 мм, 10 мм х 120 мм, 11 мм х 120 мм, 12 мм х 120 мм, 13 мм х 120 мм, 14 мм х 120 мм, 16 мм х 120 мм, 18 мм х 120 мм, 10 мм х 160 мм, 11 мм х 160 мм, 12 мм х 160 мм, 13 мм х 160 мм, 14 мм х 160 мм, 16 мм х 160 мм, 18 мм х 160 мм – 1 шт. (при необходимости);
- Аугмент большеберцовый XB(F)Q V JC(L) T XSM левый, толщина: 5 мм, 10 мм, 15 мм – 1 шт. (при необходимости);
- Аугмент большеберцовый XB(F)Q V JC(R) T XSM правый, толщина: 5 мм, 10 мм, 15 мм – 1 шт. (при необходимости);
- Конус большеберцовый XB(F)Q VII JC T размер: #1, #2, #3, #4, толщина: 20 мм – 1 шт. (при необходимости);
- Штифт фиксирующий XB(F)Q V GC T, размер 1# – от 1 до 2 шт. (при необходимости);
- Надколенник XFQ I BIS PE, размер: 28 мм х 8 мм, 30 мм х 9 мм, 34 мм х 9 мм – 1 шт. (при необходимости);
- Винт для ножки XB(F)Q II JB T – 1 шт. (при необходимости);
- Инструкция по применению – 1 шт.;
103. Набор эндопротеза коленного сустава тотального SKII PS модель 103, в составе:
- Компонент бедренный XFQ II GK(L) C левый, размер #2 – 1 шт.;
- Вкладыш большеберцовый XFQ I PD PE, размер #6, толщина: 16 мм – 1 шт.;
- Компонент большеберцовый XB(F)Q I JP C, размер #6 – 1 шт.;
- Ножка прямая бесцементной фиксации XB(F)Q III GB(JB) T, размер: 10 мм х 40 мм, 11 мм х 40 мм, 12 мм х 40 мм, 13 мм х 40 мм, 14 мм х 40 мм, 16 мм х 40 мм, 18 мм х 40 мм, 10 мм х 80 мм, 11 мм х 80 мм, 12 мм х 80 мм, 13 мм х 80 мм, 14 мм х 80 мм, 16 мм х 80 мм, 18 мм х 80 мм, 10 мм х 120 мм, 11 мм х 120 мм, 12 мм х 120 мм, 13 мм х 120 мм, 14 мм х 120 мм, 16 мм х 120 мм, 18 мм х 120 мм – 1 шт. (при необходимости);
- Ножка изогнутая бесцементной фиксации XB(F)Q VI GB(JB) T, размер: 10 мм х 80 мм, 11 мм х 80 мм, 12 мм х 80 мм, 13 мм х 80 мм, 14 мм х 80 мм, 16 мм х 80 мм, 18 мм х 80 мм, 10 мм х 120 мм, 11 мм х 120 мм, 12 мм х 120

мм, 13 мм х 120 мм, 14 мм х 120 мм, 16 мм х 120 мм, 18 мм х 120 мм, 10 мм х 160 мм, 11 мм х 160 мм, 12 мм х 160 мм, 13 мм х 160 мм, 14 мм х 160 мм, 16 мм х 160 мм, 18 мм х 160 мм – 1 шт. (при необходимости);
- Ножка изогнутая бесцементной фиксации XB(F)Q VII GB(JB) T, размер: 10 мм х 80 мм, 11 мм х 80 мм, 12 мм х 80 мм, 13 мм х 80 мм, 14 мм х 80 мм, 16 мм х 80 мм, 18 мм х 80 мм, 10 мм х 120 мм, 11 мм х 120 мм, 12 мм х 120 мм, 13 мм х 120 мм, 14 мм х 120 мм, 16 мм х 120 мм, 18 мм х 120 мм, 10 мм х 160 мм, 11 мм х 160 мм, 12 мм х 160 мм, 13 мм х 160 мм, 14 мм х 160 мм, 16 мм х 160 мм, 18 мм х 160 мм – 1 шт. (при необходимости);
- Аугмент большеберцовый XB(F)Q V JC(L) T XSM левый, толщина: 5 мм, 10 мм, 15 мм – 1 шт. (при необходимости);
- Аугмент большеберцовый XB(F)Q V JC(R) T XSM правый, толщина: 5 мм, 10 мм, 15 мм – 1 шт. (при необходимости);
- Конус большеберцовый XB(F)Q VII JC T размер: #1, #2, #3, #4, толщина: 20 мм – 1 шт. (при необходимости);
- Штифт фиксирующий XB(F)Q V GC T, размер 1# – от 1 до 2 шт. (при необходимости);
- Надколенник XFQ I BIS PE, размер: 28 мм х 8 мм, 30 мм х 9 мм, 34 мм х 9 мм – 1 шт. (при необходимости);
- Винт для ножки XB(F)Q II JB T – 1 шт. (при необходимости);
- Инструкция по применению – 1 шт.;
104. Набор эндопротеза коленного сустава тотального SKII PS модель 104, в составе:
- Компонент бедренный XFQ II GK(R) C правый, размер #2 – 1 шт.;
- Вкладыш большеберцовый XFQ I PD PE, размер #6, толщина: 16 мм – 1 шт.;
- Компонент большеберцовый XB(F)Q I JP C, размер #6 – 1 шт.;
- Ножка прямая бесцементной фиксации XB(F)Q III GB(JB) T, размер: 10 мм х 40 мм, 11 мм х 40 мм, 12 мм х 40 мм, 13 мм х 40 мм, 14 мм х 40 мм, 16 мм х 40 мм, 18 мм х 40 мм, 10 мм х 80 мм, 11 мм х 80 мм, 12 мм х 80 мм, 13 мм х 80 мм, 14 мм х 80 мм, 16 мм х 80 мм, 18 мм х 80 мм, 10 мм х 120 мм, 11 мм х 120 мм, 12 мм х 120 мм, 13 мм х 120 мм, 14 мм х 120 мм, 16 мм х 120 мм, 18 мм х 120 мм – 1 шт. (при необходимости);
- Ножка изогнутая бесцементной фиксации XB(F)Q VI GB(JB) T, размер: 10 мм х 80 мм, 11 мм х 80 мм, 12 мм х 80 мм, 13 мм х 80 мм, 14 мм х 80 мм, 16 мм х 80 мм, 18 мм х 80 мм, 10 мм х 120 мм, 11 мм х 120 мм, 12 мм х 120 мм, 13 мм х 120 мм, 14 мм х 120 мм, 16 мм х 120 мм, 18 мм х 120 мм, 10 мм х 160 мм, 11 мм х 160 мм, 12 мм х 160 мм, 13 мм х 160 мм, 14 мм х 160 мм, 16 мм х 160 мм, 18 мм х 160 мм – 1 шт. (при необходимости);
- Ножка изогнутая бесцементной фиксации XB(F)Q VII GB(JB) T, размер: 10 мм х 80 мм, 11 мм х 80 мм, 12 мм х 80 мм, 13 мм х 80 мм, 14 мм х 80 мм, 16 мм х 80 мм, 18 мм х 80 мм, 10 мм х 120 мм, 11 мм х 120 мм, 12 мм х 120 мм, 13 мм х 120 мм, 14 мм х 120 мм, 16 мм х 120 мм, 18 мм х 120 мм, 10 мм х 160 мм, 11 мм х 160 мм, 12 мм х 160 мм, 13 мм х 160 мм, 14 мм х 160 мм, 16 мм х 160 мм, 18 мм х 160 мм – 1 шт. (при необходимости);
- Аугмент большеберцовый XB(F)Q V JC(L) T XSM левый, толщина: 5 мм, 10 мм, 15 мм – 1 шт. (при необходимости);
- Аугмент большеберцовый XB(F)Q V JC(R) T XSM правый, толщина: 5 мм, 10 мм, 15 мм – 1 шт. (при необходимости);
- Конус большеберцовый XB(F)Q VII JC T размер: #1, #2, #3, #4, толщина: 20 мм – 1 шт. (при необходимости);
- Штифт фиксирующий XB(F)Q V GC T, размер 1# – от 1 до 2 шт. (при необходимости);
- Надколенник XFQ I BIS PE, размер: 28 мм х 8 мм, 30 мм х 9 мм, 34 мм х 9 мм – 1 шт. (при необходимости);
- Винт для ножки XB(F)Q II JB T – 1 шт. (при необходимости);
- Инструкция по применению – 1 шт.;
105. Набор эндопротеза коленного сустава тотального SKII PS модель 105, в составе:
- Компонент бедренный XFQ II GK(L) C левый, размер #2– 1 шт.;
- Вкладыш большеберцовый XFQ I PD PE, размер #6, толщина: 10 мм – 1 шт.;
- Компонент большеберцовый XB(F)Q I JP C, размер #7 – 1 шт.;
- Ножка прямая бесцементной фиксации XB(F)Q III GB(JB) T, размер: 10 мм х 40 мм, 11 мм х 40 мм, 12 мм х 40 мм, 13 мм х 40 мм, 14 мм х 40 мм, 16 мм х 40 мм, 18 мм х 40 мм, 10 мм х 80 мм, 11 мм х 80 мм, 12 мм х 80 мм, 13 мм х 80 мм, 14 мм х 80 мм, 16 мм х 80 мм, 18 мм х 80 мм, 10 мм х 120 мм, 11 мм х 120 мм, 12 мм х 120 мм, 13 мм х 120 мм, 14 мм х 120 мм, 16 мм х 120 мм, 18 мм х 120 мм – 1 шт. (при необходимости);
- Ножка изогнутая бесцементной фиксации XB(F)Q VI GB(JB) T, размер: 10 мм х 80 мм, 11 мм х 80 мм, 12 мм х 80 мм, 13 мм х 80 мм, 14 мм х 80 мм, 16 мм х 80 мм, 18 мм х 80 мм, 10 мм х 120 мм, 11 мм х 120 мм, 12 мм х 120 мм, 13 мм х 120 мм, 14 мм х 120 мм, 16 мм х 120 мм, 18 мм х 120 мм, 10 мм х 160 мм, 11 мм х 160 мм, 12 мм х 160 мм, 13 мм х 160 мм, 14 мм х 160 мм, 16 мм х 160 мм, 18 мм х 160 мм – 1 шт. (при необходимости);

- Ножка изогнутая бесцементной фиксации XB(F)Q VII GB(JB) T, размер: 10 мм х 80 мм, 11 мм х 80 мм, 12 мм х 80 мм, 13 мм х 80 мм, 14 мм х 80 мм, 16 мм х 80 мм, 18 мм х 80 мм, 10 мм х 120 мм, 11 мм х 120 мм, 12 мм х 120 мм, 13 мм х 120 мм, 14 мм х 120 мм, 16 мм х 120 мм, 18 мм х 120 мм, 10 мм х 160 мм, 11 мм х 160 мм, 12 мм х 160 мм, 13 мм х 160 мм, 14 мм х 160 мм, 16 мм х 160 мм, 18 мм х 160 мм – 1 шт. (при необходимости);
- Аугмент большеберцовый XB(F)Q V JC(L) T SML левый, толщина: 5 мм, 10 мм, 15 мм – 1 шт. (при необходимости);
- Аугмент большеберцовый XB(F)Q V JC(R) T SML правый, толщина: 5 мм, 10 мм, 15 мм – 1 шт. (при необходимости);
- Конус большеберцовый XB(F)Q VII JC T размер: #1, #2, #3, #4, толщина: 20 мм – 1 шт. (при необходимости);
- Штифт фиксирующий XB(F)Q V GC T, размер 1# – от 1 до 2 шт. (при необходимости);
- Надколенник XFQ I BIS PE, размер: 28 мм х 8 мм, 30 мм х 9 мм, 34 мм х 9 мм – 1 шт. (при необходимости);
- Винт для ножки XB(F)Q II JB T – 1 шт. (при необходимости);
- Инструкция по применению – 1 шт.;
106. Набор эндопротеза коленного сустава тотального SKII PS модель 106 в составе:
- Компонент бедренный XFQ II GK(R) C правый, размер #2– 1 шт.;
- Вкладыш большеберцовый XFQ I PD PE, размер #6, толщина: 10 мм – 1 шт.;
- Компонент большеберцовый XB(F)Q I JP C, размер #7 – 1 шт.;
- Ножка прямая бесцементной фиксации XB(F)Q III GB(JB) T, размер: 10 мм х 40 мм, 11 мм х 40 мм, 12 мм х 40 мм, 13 мм х 40 мм, 14 мм х 40 мм, 16 мм х 40 мм, 18 мм х 40 мм, 10 мм х 80 мм, 11 мм х 80 мм, 12 мм х 80 мм, 13 мм х 80 мм, 14 мм х 80 мм, 16 мм х 80 мм, 18 мм х 80 мм, 10 мм х 120 мм, 11 мм х 120 мм, 12 мм х 120 мм, 13 мм х 120 мм, 14 мм х 120 мм, 16 мм х 120 мм, 18 мм х 120 мм – 1 шт. (при необходимости);
- Ножка изогнутая бесцементной фиксации XB(F)Q VI GB(JB) T, размер: 10 мм х 80 мм, 11 мм х 80 мм, 12 мм х 80 мм, 13 мм х 80 мм, 14 мм х 80 мм, 16 мм х 80 мм, 18 мм х 80 мм, 10 мм х 120 мм, 11 мм х 120 мм, 12 мм х 120 мм, 13 мм х 120 мм, 14 мм х 120 мм, 16 мм х 120 мм, 18 мм х 120 мм, 10 мм х 160 мм, 11 мм х 160 мм, 12 мм х 160 мм, 13 мм х 160 мм, 14 мм х 160 мм, 16 мм х 160 мм, 18 мм х 160 мм – 1 шт. (при необходимости);
- Ножка изогнутая бесцементной фиксации XB(F)Q VII GB(JB) T, размер: 10 мм х 80 мм, 11 мм х 80 мм, 12 мм х 80 мм, 13 мм х 80 мм, 14 мм х 80 мм, 16 мм х 80 мм, 18 мм х 80 мм, 10 мм х 120 мм, 11 мм х 120 мм, 12 мм х 120 мм, 13 мм х 120 мм, 14 мм х 120 мм, 16 мм х 120 мм, 18 мм х 120 мм, 10 мм х 160 мм, 11 мм х 160 мм, 12 мм х 160 мм, 13 мм х 160 мм, 14 мм х 160 мм, 16 мм х 160 мм, 18 мм х 160 мм – 1 шт. (при необходимости);
- Аугмент большеберцовый XB(F)Q V JC(L) T SML левый, толщина: 5 мм, 10 мм, 15 мм – 1 шт. (при необходимости);
- Аугмент большеберцовый XB(F)Q V JC(R) T SML правый, толщина: 5 мм, 10 мм, 15 мм – 1 шт. (при необходимости);
- Конус большеберцовый XB(F)Q VII JC T размер: #1, #2, #3, #4, толщина: 20 мм – 1 шт. (при необходимости);
- Штифт фиксирующий XB(F)Q V GC T, размер 1# – от 1 до 2 шт. (при необходимости);
- Надколенник XFQ I BIS PE, размер: 28 мм х 8 мм, 30 мм х 9 мм, 34 мм х 9 мм – 1 шт. (при необходимости);
- Винт для ножки XB(F)Q II JB T – 1 шт. (при необходимости);
- Инструкция по применению – 1 шт.;
107. Набор эндопротеза коленного сустава тотального SKII PS модель 107, в составе:
- Компонент бедренный XFQ II GK(L) C левый, размер #2– 1 шт.;
- Вкладыш большеберцовый XFQ I PD PE, размер #6, толщина: 12 мм – 1 шт.;
- Компонент большеберцовый XB(F)Q I JP C, размер #7 – 1 шт.;
- Ножка прямая бесцементной фиксации XB(F)Q III GB(JB) T, размер: 10 мм х 40 мм, 11 мм х 40 мм, 12 мм х 40 мм, 13 мм х 40 мм, 14 мм х 40 мм, 16 мм х 40 мм, 18 мм х 40 мм, 10 мм х 80 мм, 11 мм х 80 мм, 12 мм х 80 мм, 13 мм х 80 мм, 14 мм х 80 мм, 16 мм х 80 мм, 18 мм х 80 мм, 10 мм х 120 мм, 11 мм х 120 мм, 12 мм х 120 мм, 13 мм х 120 мм, 14 мм х 120 мм, 16 мм х 120 мм, 18 мм х 120 мм – 1 шт. (при необходимости);
- Ножка изогнутая бесцементной фиксации XB(F)Q VI GB(JB) T, размер: 10 мм х 80 мм, 11 мм х 80 мм, 12 мм х 80 мм, 13 мм х 80 мм, 14 мм х 80 мм, 16 мм х 80 мм, 18 мм х 80 мм, 10 мм х 120 мм, 11 мм х 120 мм, 12 мм х 120 мм, 13 мм х 120 мм, 14 мм х 120 мм, 16 мм х 120 мм, 18 мм х 120 мм, 10 мм х 160 мм, 11 мм х 160 мм, 12 мм х 160 мм, 13 мм х 160 мм, 14 мм х 160 мм, 16 мм х 160 мм, 18 мм х 160 мм – 1 шт. (при необходимости);
- Ножка изогнутая бесцементной фиксации XB(F)Q VII GB(JB) T, размер: 10 мм х 80 мм, 11 мм х 80 мм, 12 мм х 80 мм, 13 мм х 80 мм, 14 мм х 80 мм, 16 мм х 80 мм, 18 мм х 80 мм, 10 мм х 120 мм, 11 мм х 120 мм, 12 мм х 120

мм, 13 мм х 120 мм, 14 мм х 120 мм, 16 мм х 120 мм, 18 мм х 120 мм, 10 мм х 160 мм, 11 мм х 160 мм, 12 мм х 160 мм, 13 мм х 160 мм, 14 мм х 160 мм, 16 мм х 160 мм, 18 мм х 160 мм – 1 шт. (при необходимости);
- Аугмент большеберцовый XB(F)Q V JC(L) T SML левый, толщина: 5 мм, 10 мм, 15 мм – 1 шт. (при необходимости);
- Аугмент большеберцовый XB(F)Q V JC(R) T SML правый, толщина: 5 мм, 10 мм, 15 мм – 1 шт. (при необходимости);
- Конус большеберцовый XB(F)Q VII JC T размер: #1, #2, #3, #4, толщина: 20 мм – 1 шт. (при необходимости);
- Штифт фиксирующий XB(F)Q V GC T, размер 1# – от 1 до 2 шт. (при необходимости);
- Надколенник XFQ I BIS PE, размер: 28 мм х 8 мм, 30 мм х 9 мм, 34 мм х 9 мм – 1 шт. (при необходимости);
- Винт для ножки XB(F)Q II JB T – 1 шт. (при необходимости);
- Инструкция по применению – 1 шт.;
108. Набор эндопротеза коленного сустава тотального SKII PS модель 108 в составе:
- Компонент бедренный XFQ II GK(R) C правый, размер #2– 1 шт.;
- Вкладыш большеберцовый XFQ I PD PE, размер #6, толщина: 12 мм – 1 шт.;
- Компонент большеберцовый XB(F)Q I JP C, размер #7 – 1 шт.;
- Ножка прямая бесцементной фиксации XB(F)Q III GB(JB) T, размер: 10 мм х 40 мм, 11 мм х 40 мм, 12 мм х 40 мм, 13 мм х 40 мм, 14 мм х 40 мм, 16 мм х 40 мм, 18 мм х 40 мм, 10 мм х 80 мм, 11 мм х 80 мм, 12 мм х 80 мм, 13 мм х 80 мм, 14 мм х 80 мм, 16 мм х 80 мм, 18 мм х 80 мм, 10 мм х 120 мм, 11 мм х 120 мм, 12 мм х 120 мм, 13 мм х 120 мм, 14 мм х 120 мм, 16 мм х 120 мм, 18 мм х 120 мм – 1 шт. (при необходимости);
- Ножка изогнутая бесцементной фиксации XB(F)Q VI GB(JB) T, размер: 10 мм х 80 мм, 11 мм х 80 мм, 12 мм х 80 мм, 13 мм х 80 мм, 14 мм х 80 мм, 16 мм х 80 мм, 18 мм х 80 мм, 10 мм х 120 мм, 11 мм х 120 мм, 12 мм х 120 мм, 13 мм х 120 мм, 14 мм х 120 мм, 16 мм х 120 мм, 18 мм х 120 мм, 10 мм х 160 мм, 11 мм х 160 мм, 12 мм х 160 мм, 13 мм х 160 мм, 14 мм х 160 мм, 16 мм х 160 мм, 18 мм х 160 мм – 1 шт. (при необходимости);
- Ножка изогнутая бесцементной фиксации XB(F)Q VII GB(JB) T, размер: 10 мм х 80 мм, 11 мм х 80 мм, 12 мм х 80 мм, 13 мм х 80 мм, 14 мм х 80 мм, 16 мм х 80 мм, 18 мм х 80 мм, 10 мм х 120 мм, 11 мм х 120 мм, 12 мм х 120 мм, 13 мм х 120 мм, 14 мм х 120 мм, 16 мм х 120 мм, 18 мм х 120 мм, 10 мм х 160 мм, 11 мм х 160 мм, 12 мм х 160 мм, 13 мм х 160 мм, 14 мм х 160 мм, 16 мм х 160 мм, 18 мм х 160 мм – 1 шт. (при необходимости);
- Аугмент большеберцовый XB(F)Q V JC(L) T SML левый, толщина: 5 мм, 10 мм, 15 мм – 1 шт. (при необходимости);
- Аугмент большеберцовый XB(F)Q V JC(R) T SML правый, толщина: 5 мм, 10 мм, 15 мм – 1 шт. (при необходимости);
- Конус большеберцовый XB(F)Q VII JC T размер: #1, #2, #3, #4, толщина: 20 мм – 1 шт. (при необходимости);
- Штифт фиксирующий XB(F)Q V GC T, размер 1# – от 1 до 2 шт. (при необходимости);
- Надколенник XFQ I BIS PE, размер: 28 мм х 8 мм, 30 мм х 9 мм, 34 мм х 9 мм – 1 шт. (при необходимости);
- Винт для ножки XB(F)Q II JB T – 1 шт. (при необходимости);
- Инструкция по применению – 1 шт.;
109. Набор эндопротеза коленного сустава тотального SKII PS модель 109, в составе:
- Компонент бедренный XFQ II GK(L) C левый, размер #2– 1 шт.;
- Вкладыш большеберцовый XFQ I PD PE, размер #6, толщина: 14 мм – 1 шт.;
- Компонент большеберцовый XB(F)Q I JP C, размер #7 – 1 шт.;
- Ножка прямая бесцементной фиксации XB(F)Q III GB(JB) T, размер: 10 мм х 40 мм, 11 мм х 40 мм, 12 мм х 40 мм, 13 мм х 40 мм, 14 мм х 40 мм, 16 мм х 40 мм, 18 мм х 40 мм, 10 мм х 80 мм, 11 мм х 80 мм, 12 мм х 80 мм, 13 мм х 80 мм, 14 мм х 80 мм, 16 мм х 80 мм, 18 мм х 80 мм, 10 мм х 120 мм, 11 мм х 120 мм, 12 мм х 120 мм, 13 мм х 120 мм, 14 мм х 120 мм, 16 мм х 120 мм, 18 мм х 120 мм – 1 шт. (при необходимости);
- Ножка изогнутая бесцементной фиксации XB(F)Q VI GB(JB) T, размер: 10 мм х 80 мм, 11 мм х 80 мм, 12 мм х 80 мм, 13 мм х 80 мм, 14 мм х 80 мм, 16 мм х 80 мм, 18 мм х 80 мм, 10 мм х 120 мм, 11 мм х 120 мм, 12 мм х 120 мм, 13 мм х 120 мм, 14 мм х 120 мм, 16 мм х 120 мм, 18 мм х 120 мм, 10 мм х 160 мм, 11 мм х 160 мм, 12 мм х 160 мм, 13 мм х 160 мм, 14 мм х 160 мм, 16 мм х 160 мм, 18 мм х 160 мм – 1 шт. (при необходимости);
- Ножка изогнутая бесцементной фиксации XB(F)Q VII GB(JB) T, размер: 10 мм х 80 мм, 11 мм х 80 мм, 12 мм х 80 мм, 13 мм х 80 мм, 14 мм х 80 мм, 16 мм х 80 мм, 18 мм х 80 мм, 10 мм х 120 мм, 11 мм х 120 мм, 12 мм х 120 мм, 13 мм х 120 мм, 14 мм х 120 мм, 16 мм х 120 мм, 18 мм х 120 мм, 10 мм х 160 мм, 11 мм х 160 мм, 12 мм х 160 мм, 13 мм х 160 мм, 14 мм х 160 мм, 16 мм х 160 мм, 18 мм х 160 мм – 1 шт. (при необходимости);

- Аугмент большеберцовый XB(F)Q V JC(L) T SML левый, толщина: 5 мм, 10 мм, 15 мм – 1 шт. (при необходимости);
- Аугмент большеберцовый XB(F)Q V JC(R) T SML правый, толщина: 5 мм, 10 мм, 15 мм – 1 шт. (при необходимости);
- Конус большеберцовый XB(F)Q VII JC T размер: #1, #2, #3, #4, толщина: 20 мм – 1 шт. (при необходимости);
- Штифт фиксирующий XB(F)Q V GC T, размер 1# – от 1 до 2 шт. (при необходимости);
- Надколенник XFQ I BIS PE, размер: 28 мм x 8 мм, 30 мм x 9 мм, 34 мм x 9 мм – 1 шт. (при необходимости);
- Винт для ножки XB(F)Q II JB T – 1 шт. (при необходимости);
- Инструкция по применению – 1 шт.;
110. Набор эндопротеза коленного сустава тотального SKII PS модель 110 в составе:
- Компонент бедренный XFQ II GK(R) C правый, размер #2– 1 шт.;
- Вкладыш большеберцовый XFQ I PD PE, размер #6, толщина: 14 мм – 1 шт.;
- Компонент большеберцовый XB(F)Q I JP C, размер #7 – 1 шт.;
- Ножка прямая бесцементной фиксации XB(F)Q III GB(JB) T, размер: 10 мм x 40 мм, 11 мм x 40 мм, 12 мм x 40 мм, 13 мм x 40 мм, 14 мм x 40 мм, 16 мм x 40 мм, 18 мм x 40 мм, 10 мм x 80 мм, 11 мм x 80 мм, 12 мм x 80 мм, 13 мм x 80 мм, 14 мм x 80 мм, 16 мм x 80 мм, 18 мм x 80 мм, 10 мм x 120 мм, 11 мм x 120 мм, 12 мм x 120 мм, 13 мм x 120 мм, 14 мм x 120 мм, 16 мм x 120 мм, 18 мм x 120 мм – 1 шт. (при необходимости);
- Ножка изогнутая бесцементной фиксации XB(F)Q VI GB(JB) T, размер: 10 мм x 80 мм, 11 мм x 80 мм, 12 мм x 80 мм, 13 мм x 80 мм, 14 мм x 80 мм, 16 мм x 80 мм, 18 мм x 80 мм, 10 мм x 120 мм, 11 мм x 120 мм, 12 мм x 120 мм, 13 мм x 120 мм, 14 мм x 120 мм, 16 мм x 120 мм, 18 мм x 120 мм, 10 мм x 160 мм, 11 мм x 160 мм, 12 мм x 160 мм, 13 мм x 160 мм, 14 мм x 160 мм, 16 мм x 160 мм, 18 мм x 160 мм – 1 шт. (при необходимости);
- Ножка изогнутая бесцементной фиксации XB(F)Q VII GB(JB) T, размер: 10 мм x 80 мм, 11 мм x 80 мм, 12 мм x 80 мм, 13 мм x 80 мм, 14 мм x 80 мм, 16 мм x 80 мм, 18 мм x 80 мм, 10 мм x 120 мм, 11 мм x 120 мм, 12 мм x 120 мм, 13 мм x 120 мм, 14 мм x 120 мм, 16 мм x 120 мм, 18 мм x 120 мм, 10 мм x 160 мм, 11 мм x 160 мм, 12 мм x 160 мм, 13 мм x 160 мм, 14 мм x 160 мм, 16 мм x 160 мм, 18 мм x 160 мм – 1 шт. (при необходимости);
- Аугмент большеберцовый XB(F)Q V JC(L) T SML левый, толщина: 5 мм, 10 мм, 15 мм – 1 шт. (при необходимости);
- Аугмент большеберцовый XB(F)Q V JC(R) T SML правый, толщина: 5 мм, 10 мм, 15 мм – 1 шт. (при необходимости);
- Конус большеберцовый XB(F)Q VII JC T размер: #1, #2, #3, #4, толщина: 20 мм – 1 шт. (при необходимости);
- Штифт фиксирующий XB(F)Q V GC T, размер 1# – от 1 до 2 шт. (при необходимости);
- Надколенник XFQ I BIS PE, размер: 28 мм x 8 мм, 30 мм x 9 мм, 34 мм x 9 мм – 1 шт. (при необходимости);
- Винт для ножки XB(F)Q II JB T – 1 шт. (при необходимости);
- Инструкция по применению – 1 шт.;
111. Набор эндопротеза коленного сустава тотального SKII PS модель 111, в составе:
- Компонент бедренный XFQ II GK(L) C левый, размер #2– 1 шт.;
- Вкладыш большеберцовый XFQ I PD PE, размер #6, толщина: 16 мм – 1 шт.;
- Компонент большеберцовый XB(F)Q I JP C, размер #7 – 1 шт.;
- Ножка прямая бесцементной фиксации XB(F)Q III GB(JB) T, размер: 10 мм x 40 мм, 11 мм x 40 мм, 12 мм x 40 мм, 13 мм x 40 мм, 14 мм x 40 мм, 16 мм x 40 мм, 18 мм x 40 мм, 10 мм x 80 мм, 11 мм x 80 мм, 12 мм x 80 мм, 13 мм x 80 мм, 14 мм x 80 мм, 16 мм x 80 мм, 18 мм x 80 мм, 10 мм x 120 мм, 11 мм x 120 мм, 12 мм x 120 мм, 13 мм x 120 мм, 14 мм x 120 мм, 16 мм x 120 мм, 18 мм x 120 мм – 1 шт. (при необходимости);
- Ножка изогнутая бесцементной фиксации XB(F)Q VI GB(JB) T, размер: 10 мм x 80 мм, 11 мм x 80 мм, 12 мм x 80 мм, 13 мм x 80 мм, 14 мм x 80 мм, 16 мм x 80 мм, 18 мм x 80 мм, 10 мм x 120 мм, 11 мм x 120 мм, 12 мм x 120 мм, 13 мм x 120 мм, 14 мм x 120 мм, 16 мм x 120 мм, 18 мм x 120 мм, 10 мм x 160 мм, 11 мм x 160 мм, 12 мм x 160 мм, 13 мм x 160 мм, 14 мм x 160 мм, 16 мм x 160 мм, 18 мм x 160 мм – 1 шт. (при необходимости);
- Ножка изогнутая бесцементной фиксации XB(F)Q VII GB(JB) T, размер: 10 мм x 80 мм, 11 мм x 80 мм, 12 мм x 80 мм, 13 мм x 80 мм, 14 мм x 80 мм, 16 мм x 80 мм, 18 мм x 80 мм, 10 мм x 120 мм, 11 мм x 120 мм, 12 мм x 120 мм, 13 мм x 120 мм, 14 мм x 120 мм, 16 мм x 120 мм, 18 мм x 120 мм, 10 мм x 160 мм, 11 мм x 160 мм, 12 мм x 160 мм, 13 мм x 160 мм, 14 мм x 160 мм, 16 мм x 160 мм, 18 мм x 160 мм – 1 шт. (при необходимости);
- Аугмент большеберцовый XB(F)Q V JC(L) T SML левый, толщина: 5 мм, 10 мм, 15 мм – 1 шт. (при необходимости);

- Аугмент большеберцовый XB(F)Q V JC(R) T SML правый, толщина: 5 мм, 10 мм, 15 мм – 1 шт. (при необходимости);
- Конус большеберцовый XB(F)Q VII JC T размер: #1, #2, #3, #4, толщина: 20 мм – 1 шт. (при необходимости);
- Штифт фиксирующий XB(F)Q V GC T, размер 1# – от 1 до 2 шт. (при необходимости);
- Надколенник XFQ I BIS PE, размер: 28 мм х 8 мм, 30 мм х 9 мм, 34 мм х 9 мм – 1 шт. (при необходимости);
- Винт для ножки XB(F)Q II JB T – 1 шт. (при необходимости);
- Инструкция по применению – 1 шт.;
112. Набор эндопротеза коленного сустава тотального SKII PS модель 112 в составе:
- Компонент бедренный XFQ II GK(R) C правый, размер #2– 1 шт.;
- Вкладыш большеберцовый XFQ I PD PE, размер #6, толщина: 16 мм – 1 шт.;
- Компонент большеберцовый XB(F)Q I JP C, размер #7 – 1 шт.;
- Ножка прямая бесцементной фиксации XB(F)Q III GB(JB) T, размер: 10 мм х 40 мм, 11 мм х 40 мм, 12 мм х 40 мм, 13 мм х 40 мм, 14 мм х 40 мм, 16 мм х 40 мм, 18 мм х 40 мм, 10 мм х 80 мм, 11 мм х 80 мм, 12 мм х 80 мм, 13 мм х 80 мм, 14 мм х 80 мм, 16 мм х 80 мм, 18 мм х 80 мм, 10 мм х 120 мм, 11 мм х 120 мм, 12 мм х 120 мм, 13 мм х 120 мм, 14 мм х 120 мм, 16 мм х 120 мм, 18 мм х 120 мм – 1 шт. (при необходимости);
- Ножка изогнутая бесцементной фиксации XB(F)Q VI GB(JB) T, размер: 10 мм х 80 мм, 11 мм х 80 мм, 12 мм х 80 мм, 13 мм х 80 мм, 14 мм х 80 мм, 16 мм х 80 мм, 18 мм х 80 мм, 10 мм х 120 мм, 11 мм х 120 мм, 12 мм х 120 мм, 13 мм х 120 мм, 14 мм х 120 мм, 16 мм х 120 мм, 18 мм х 120 мм, 10 мм х 160 мм, 11 мм х 160 мм, 12 мм х 160 мм, 13 мм х 160 мм, 14 мм х 160 мм, 16 мм х 160 мм, 18 мм х 160 мм – 1 шт. (при необходимости);
- Ножка изогнутая бесцементной фиксации XB(F)Q VII GB(JB) T, размер: 10 мм х 80 мм, 11 мм х 80 мм, 12 мм х 80 мм, 13 мм х 80 мм, 14 мм х 80 мм, 16 мм х 80 мм, 18 мм х 80 мм, 10 мм х 120 мм, 11 мм х 120 мм, 12 мм х 120 мм, 13 мм х 120 мм, 14 мм х 120 мм, 16 мм х 120 мм, 18 мм х 120 мм, 10 мм х 160 мм, 11 мм х 160 мм, 12 мм х 160 мм, 13 мм х 160 мм, 14 мм х 160 мм, 16 мм х 160 мм, 18 мм х 160 мм – 1 шт. (при необходимости);
- Аугмент большеберцовый XB(F)Q V JC(L) T SML левый, толщина: 5 мм, 10 мм, 15 мм – 1 шт. (при необходимости);
- Аугмент большеберцовый XB(F)Q V JC(R) T SML правый, толщина: 5 мм, 10 мм, 15 мм – 1 шт. (при необходимости);
- Конус большеберцовый XB(F)Q VII JC T размер: #1, #2, #3, #4, толщина: 20 мм – 1 шт. (при необходимости);
- Штифт фиксирующий XB(F)Q V GC T, размер 1# – от 1 до 2 шт. (при необходимости);
- Надколенник XFQ I BIS PE, размер: 28 мм х 8 мм, 30 мм х 9 мм, 34 мм х 9 мм – 1 шт. (при необходимости);
- Винт для ножки XB(F)Q II JB T – 1 шт. (при необходимости);
- Инструкция по применению – 1 шт.;
113. Набор эндопротеза коленного сустава тотального SKII PS модель 113, в составе:
- Компонент бедренный XFQ II GK(L) C левый, размер #3 – 1 шт.;
- Вкладыш большеберцовый XFQ I PD PE, размер #1, толщина: 10 мм – 1 шт.;
- Компонент большеберцовый XB(F)Q I JP C, размер #1 – 1 шт.;
- Ножка прямая бесцементной фиксации XB(F)Q III GB(JB) T, размер: 10 мм х 40 мм, 11 мм х 40 мм, 12 мм х 40 мм, 13 мм х 40 мм, 14 мм х 40 мм, 16 мм х 40 мм, 18 мм х 40 мм, 10 мм х 80 мм, 11 мм х 80 мм, 12 мм х 80 мм, 13 мм х 80 мм, 14 мм х 80 мм, 16 мм х 80 мм, 18 мм х 80 мм, 10 мм х 120 мм, 11 мм х 120 мм, 12 мм х 120 мм, 13 мм х 120 мм, 14 мм х 120 мм, 16 мм х 120 мм, 18 мм х 120 мм – 1 шт. (при необходимости);
- Ножка изогнутая бесцементной фиксации XB(F)Q VI GB(JB) T, размер: 10 мм х 80 мм, 11 мм х 80 мм, 12 мм х 80 мм, 13 мм х 80 мм, 14 мм х 80 мм, 16 мм х 80 мм, 18 мм х 80 мм, 10 мм х 120 мм, 11 мм х 120 мм, 12 мм х 120 мм, 13 мм х 120 мм, 14 мм х 120 мм, 16 мм х 120 мм, 18 мм х 120 мм, 10 мм х 160 мм, 11 мм х 160 мм, 12 мм х 160 мм, 13 мм х 160 мм, 14 мм х 160 мм, 16 мм х 160 мм, 18 мм х 160 мм – 1 шт. (при необходимости);
- Ножка изогнутая бесцементной фиксации XB(F)Q VII GB(JB) T, размер: 10 мм х 80 мм, 11 мм х 80 мм, 12 мм х 80 мм, 13 мм х 80 мм, 14 мм х 80 мм, 16 мм х 80 мм, 18 мм х 80 мм, 10 мм х 120 мм, 11 мм х 120 мм, 12 мм х 120 мм, 13 мм х 120 мм, 14 мм х 120 мм, 16 мм х 120 мм, 18 мм х 120 мм, 10 мм х 160 мм, 11 мм х 160 мм, 12 мм х 160 мм, 13 мм х 160 мм, 14 мм х 160 мм, 16 мм х 160 мм, 18 мм х 160 мм – 1 шт. (при необходимости);
- Аугмент большеберцовый XB(F)Q V JC(L) T левый, размер #1, толщина: 5 мм, 10 мм, 15 мм – 1 шт. (при необходимости);
- Аугмент большеберцовый XB(F)Q V JC(R) T правый, размер #1, толщина: 5 мм, 10 мм, 15 мм – 1 шт. (при необходимости);
- Конус большеберцовый XB(F)Q VII JC T размер: #1, #2, #3, #4, толщина: 20 мм – 1 шт. (при необходимости);

- Штифт фиксирующий XB(F)Q V GC T, размер 1# – от 1 до 2 шт. (при необходимости);
- Надколенник XFQ I BIS PE, размер: 28 мм х 8 мм, 30 мм х 9 мм, 34 мм х 9 мм – 1 шт. (при необходимости);
- Винт для ножки XB(F)Q II JB T – 1 шт. (при необходимости);
- Инструкция по применению – 1 шт.;
114. Набор эндопротеза коленного сустава тотального SKII PS модель 114, в составе:
- Компонент бедренный XFQ II GK(R) C правый, размер #3 – 1 шт.;
- Вкладыш большеберцовый XFQ I PD PE, размер #1, толщина: 10 мм – 1 шт.;
- Компонент большеберцовый XB(F)Q I JP C, размер #1 – 1 шт.;
- Ножка прямая бесцементной фиксации XB(F)Q III GB(JB) T, размер: 10 мм х 40 мм, 11 мм х 40 мм, 12 мм х 40 мм, 13 мм х 40 мм, 14 мм х 40 мм, 16 мм х 40 мм, 18 мм х 40 мм, 10 мм х 80 мм, 11 мм х 80 мм, 12 мм х 80 мм, 13 мм х 80 мм, 14 мм х 80 мм, 16 мм х 80 мм, 18 мм х 80 мм, 10 мм х 120 мм, 11 мм х 120 мм, 12 мм х 120 мм, 13 мм х 120 мм, 14 мм х 120 мм, 16 мм х 120 мм, 18 мм х 120 мм – 1 шт. (при необходимости);
- Ножка изогнутая бесцементной фиксации XB(F)Q VI GB(JB) T, размер: 10 мм х 80 мм, 11 мм х 80 мм, 12 мм х 80 мм, 13 мм х 80 мм, 14 мм х 80 мм, 16 мм х 80 мм, 18 мм х 80 мм, 10 мм х 120 мм, 11 мм х 120 мм, 12 мм х 120 мм, 13 мм х 120 мм, 14 мм х 120 мм, 16 мм х 120 мм, 18 мм х 120 мм, 10 мм х 160 мм, 11 мм х 160 мм, 12 мм х 160 мм, 13 мм х 160 мм, 14 мм х 160 мм, 16 мм х 160 мм, 18 мм х 160 мм – 1 шт. (при необходимости);
- Ножка изогнутая бесцементной фиксации XB(F)Q VII GB(JB) T, размер: 10 мм х 80 мм, 11 мм х 80 мм, 12 мм х 80 мм, 13 мм х 80 мм, 14 мм х 80 мм, 16 мм х 80 мм, 18 мм х 80 мм, 10 мм х 120 мм, 11 мм х 120 мм, 12 мм х 120 мм, 13 мм х 120 мм, 14 мм х 120 мм, 16 мм х 120 мм, 18 мм х 120 мм, 10 мм х 160 мм, 11 мм х 160 мм, 12 мм х 160 мм, 13 мм х 160 мм, 14 мм х 160 мм, 16 мм х 160 мм, 18 мм х 160 мм – 1 шт. (при необходимости);
- Аугмент большеберцовый XB(F)Q V JC(L) T левый, размер #1, толщина: 5 мм, 10 мм, 15 мм – 1 шт. (при необходимости);
- Аугмент большеберцовый XB(F)Q V JC(R) T правый, размер #1, толщина: 5 мм, 10 мм, 15 мм – 1 шт. (при необходимости);
- Конус большеберцовый XB(F)Q VII JC T размер: #1, #2, #3, #4, толщина: 20 мм – 1 шт. (при необходимости);
- Штифт фиксирующий XB(F)Q V GC T, размер 1# – от 1 до 2 шт. (при необходимости);
- Надколенник XFQ I BIS PE, размер: 28 мм х 8 мм, 30 мм х 9 мм, 34 мм х 9 мм – 1 шт. (при необходимости);
- Винт для ножки XB(F)Q II JB T – 1 шт. (при необходимости);
- Инструкция по применению – 1 шт.;
115. Набор эндопротеза коленного сустава тотального SKII PS модель 115, в составе:
- Компонент бедренный XFQ II GK(L) C левый, размер #3 – 1 шт.;
- Вкладыш большеберцовый XFQ I PD PE, размер #1, толщина: 12 мм – 1 шт.;
- Компонент большеберцовый XB(F)Q I JP C, размер #1 – 1 шт.;
- Ножка прямая бесцементной фиксации XB(F)Q III GB(JB) T, размер: 10 мм х 40 мм, 11 мм х 40 мм, 12 мм х 40 мм, 13 мм х 40 мм, 14 мм х 40 мм, 16 мм х 40 мм, 18 мм х 40 мм, 10 мм х 80 мм, 11 мм х 80 мм, 12 мм х 80 мм, 13 мм х 80 мм, 14 мм х 80 мм, 16 мм х 80 мм, 18 мм х 80 мм, 10 мм х 120 мм, 11 мм х 120 мм, 12 мм х 120 мм, 13 мм х 120 мм, 14 мм х 120 мм, 16 мм х 120 мм, 18 мм х 120 мм – 1 шт. (при необходимости);
- Ножка изогнутая бесцементной фиксации XB(F)Q VI GB(JB) T, размер: 10 мм х 80 мм, 11 мм х 80 мм, 12 мм х 80 мм, 13 мм х 80 мм, 14 мм х 80 мм, 16 мм х 80 мм, 18 мм х 80 мм, 10 мм х 120 мм, 11 мм х 120 мм, 12 мм х 120 мм, 13 мм х 120 мм, 14 мм х 120 мм, 16 мм х 120 мм, 18 мм х 120 мм, 10 мм х 160 мм, 11 мм х 160 мм, 12 мм х 160 мм, 13 мм х 160 мм, 14 мм х 160 мм, 16 мм х 160 мм, 18 мм х 160 мм – 1 шт. (при необходимости);
- Ножка изогнутая бесцементной фиксации XB(F)Q VII GB(JB) T, размер: 10 мм х 80 мм, 11 мм х 80 мм, 12 мм х 80 мм, 13 мм х 80 мм, 14 мм х 80 мм, 16 мм х 80 мм, 18 мм х 80 мм, 10 мм х 120 мм, 11 мм х 120 мм, 12 мм х 120 мм, 13 мм х 120 мм, 14 мм х 120 мм, 16 мм х 120 мм, 18 мм х 120 мм, 10 мм х 160 мм, 11 мм х 160 мм, 12 мм х 160 мм, 13 мм х 160 мм, 14 мм х 160 мм, 16 мм х 160 мм, 18 мм х 160 мм – 1 шт. (при необходимости);
- Аугмент большеберцовый XB(F)Q V JC(L) T левый, размер #1, толщина: 5 мм, 10 мм, 15 мм – 1 шт. (при необходимости);
- Аугмент большеберцовый XB(F)Q V JC(R) T правый, размер #1, толщина: 5 мм, 10 мм, 15 мм – 1 шт. (при необходимости);
- Конус большеберцовый XB(F)Q VII JC T размер: #1, #2, #3, #4, толщина: 20 мм – 1 шт. (при необходимости);
- Штифт фиксирующий XB(F)Q V GC T, размер 1# – от 1 до 2 шт. (при необходимости);
- Надколенник XFQ I BIS PE, размер: 28 мм х 8 мм, 30 мм х 9 мм, 34 мм х 9 мм – 1 шт. (при необходимости);
- Винт для ножки XB(F)Q II JB T – 1 шт. (при необходимости);

- Инструкция по применению – 1 шт.;
116. Набор эндопротеза коленного сустава тотального SKII PS модель 116, в составе:
- Компонент бедренный XFQ II GK(R) C правый, размер #3 – 1 шт.;
- Вкладыш большеберцовый XFQ I PD PE, размер #1, толщина: 12 мм – 1 шт.;
- Компонент большеберцовый XB(F)Q I JP C, размер #1 – 1 шт.;
- Ножка прямая бесцементной фиксации XB(F)Q III GB(JB) T, размер: 10 мм х 40 мм, 11 мм х 40 мм, 12 мм х 40 мм, 13 мм х 40 мм, 14 мм х 40 мм, 16 мм х 40 мм, 18 мм х 40 мм, 10 мм х 80 мм, 11 мм х 80 мм, 12 мм х 80 мм, 13 мм х 80 мм, 14 мм х 80 мм, 16 мм х 80 мм, 18 мм х 80 мм, 10 мм х 120 мм, 11 мм х 120 мм, 12 мм х 120 мм, 13 мм х 120 мм, 14 мм х 120 мм, 16 мм х 120 мм, 18 мм х 120 мм – 1 шт. (при необходимости);
- Ножка изогнутая бесцементной фиксации XB(F)Q VI GB(JB) T, размер: 10 мм х 80 мм, 11 мм х 80 мм, 12 мм х 80 мм, 13 мм х 80 мм, 14 мм х 80 мм, 16 мм х 80 мм, 18 мм х 80 мм, 10 мм х 120 мм, 11 мм х 120 мм, 12 мм х 120 мм, 13 мм х 120 мм, 14 мм х 120 мм, 16 мм х 120 мм, 18 мм х 120 мм, 10 мм х 160 мм, 11 мм х 160 мм, 12 мм х 160 мм, 13 мм х 160 мм, 14 мм х 160 мм, 16 мм х 160 мм, 18 мм х 160 мм – 1 шт. (при необходимости);
- Ножка изогнутая бесцементной фиксации XB(F)Q VII GB(JB) T, размер: 10 мм х 80 мм, 11 мм х 80 мм, 12 мм х 80 мм, 13 мм х 80 мм, 14 мм х 80 мм, 16 мм х 80 мм, 18 мм х 80 мм, 10 мм х 120 мм, 11 мм х 120 мм, 12 мм х 120 мм, 13 мм х 120 мм, 14 мм х 120 мм, 16 мм х 120 мм, 18 мм х 120 мм, 10 мм х 160 мм, 11 мм х 160 мм, 12 мм х 160 мм, 13 мм х 160 мм, 14 мм х 160 мм, 16 мм х 160 мм, 18 мм х 160 мм – 1 шт. (при необходимости);
- Аугмент большеберцовый XB(F)Q V JC(L) T левый, размер #1, толщина: 5 мм, 10 мм, 15 мм – 1 шт. (при необходимости);
- Аугмент большеберцовый XB(F)Q V JC(R) T правый, размер #1, толщина: 5 мм, 10 мм, 15 мм – 1 шт. (при необходимости);
- Конус большеберцовый XB(F)Q VII JC T размер: #1, #2, #3, #4, толщина: 20 мм – 1 шт. (при необходимости);
- Штифт фиксирующий XB(F)Q V GC T, размер 1# – от 1 до 2 шт. (при необходимости);
- Надколенник XFQ I BIS PE, размер: 28 мм х 8 мм, 30 мм х 9 мм, 34 мм х 9 мм – 1 шт. (при необходимости);
- Винт для ножки XB(F)Q II JB T – 1 шт. (при необходимости);
- Инструкция по применению – 1 шт.;
117. Набор эндопротеза коленного сустава тотального SKII PS модель 117, в составе:
- Компонент бедренный XFQ II GK(L) C левый, размер #3 – 1 шт.;
- Вкладыш большеберцовый XFQ I PD PE, размер #1, толщина: 14 мм – 1 шт.;
- Компонент большеберцовый XB(F)Q I JP C, размер #1 – 1 шт.;
- Ножка прямая бесцементной фиксации XB(F)Q III GB(JB) T, размер: 10 мм х 40 мм, 11 мм х 40 мм, 12 мм х 40 мм, 13 мм х 40 мм, 14 мм х 40 мм, 16 мм х 40 мм, 18 мм х 40 мм, 10 мм х 80 мм, 11 мм х 80 мм, 12 мм х 80 мм, 13 мм х 80 мм, 14 мм х 80 мм, 16 мм х 80 мм, 18 мм х 80 мм, 10 мм х 120 мм, 11 мм х 120 мм, 12 мм х 120 мм, 13 мм х 120 мм, 14 мм х 120 мм, 16 мм х 120 мм, 18 мм х 120 мм – 1 шт. (при необходимости);
- Ножка изогнутая бесцементной фиксации XB(F)Q VI GB(JB) T, размер: 10 мм х 80 мм, 11 мм х 80 мм, 12 мм х 80 мм, 13 мм х 80 мм, 14 мм х 80 мм, 16 мм х 80 мм, 18 мм х 80 мм, 10 мм х 120 мм, 11 мм х 120 мм, 12 мм х 120 мм, 13 мм х 120 мм, 14 мм х 120 мм, 16 мм х 120 мм, 18 мм х 120 мм, 10 мм х 160 мм, 11 мм х 160 мм, 12 мм х 160 мм, 13 мм х 160 мм, 14 мм х 160 мм, 16 мм х 160 мм, 18 мм х 160 мм – 1 шт. (при необходимости);
- Ножка изогнутая бесцементной фиксации XB(F)Q VII GB(JB) T, размер: 10 мм х 80 мм, 11 мм х 80 мм, 12 мм х 80 мм, 13 мм х 80 мм, 14 мм х 80 мм, 16 мм х 80 мм, 18 мм х 80 мм, 10 мм х 120 мм, 11 мм х 120 мм, 12 мм х 120 мм, 13 мм х 120 мм, 14 мм х 120 мм, 16 мм х 120 мм, 18 мм х 120 мм, 10 мм х 160 мм, 11 мм х 160 мм, 12 мм х 160 мм, 13 мм х 160 мм, 14 мм х 160 мм, 16 мм х 160 мм, 18 мм х 160 мм – 1 шт. (при необходимости);
- Аугмент большеберцовый XB(F)Q V JC(L) T левый, размер #1, толщина: 5 мм, 10 мм, 15 мм – 1 шт. (при необходимости);
- Аугмент большеберцовый XB(F)Q V JC(R) T правый, размер #1, толщина: 5 мм, 10 мм, 15 мм – 1 шт. (при необходимости);
- Конус большеберцовый XB(F)Q VII JC T размер: #1, #2, #3, #4, толщина: 20 мм – 1 шт. (при необходимости);
- Штифт фиксирующий XB(F)Q V GC T, размер 1# – от 1 до 2 шт. (при необходимости);
- Надколенник XFQ I BIS PE, размер: 28 мм х 8 мм, 30 мм х 9 мм, 34 мм х 9 мм – 1 шт. (при необходимости);
- Винт для ножки XB(F)Q II JB T – 1 шт. (при необходимости);
- Инструкция по применению – 1 шт.;
118. Набор эндопротеза коленного сустава тотального SKII PS модель 118, в составе:
- Компонент бедренный XFQ II GK(R) C правый, размер #3 – 1 шт.;

- Вкладыш большеберцовый XFQ I PD PE, размер #1, толщина: 14 мм – 1 шт.;
- Компонент большеберцовый XB(F)Q I JP C, размер #1 – 1 шт.;
- Ножка прямая бесцементной фиксации XB(F)Q III GB(JB) T, размер: 10 мм х 40 мм, 11 мм х 40 мм, 12 мм х 40 мм, 13 мм х 40 мм, 14 мм х 40 мм, 16 мм х 40 мм, 18 мм х 40 мм, 10 мм х 80 мм, 11 мм х 80 мм, 12 мм х 80 мм, 13 мм х 80 мм, 14 мм х 80 мм, 16 мм х 80 мм, 18 мм х 80 мм, 10 мм х 120 мм, 11 мм х 120 мм, 12 мм х 120 мм, 13 мм х 120 мм, 14 мм х 120 мм, 16 мм х 120 мм, 18 мм х 120 мм – 1 шт. (при необходимости);
- Ножка изогнутая бесцементной фиксации XB(F)Q VI GB(JB) T, размер: 10 мм х 80 мм, 11 мм х 80 мм, 12 мм х 80 мм, 13 мм х 80 мм, 14 мм х 80 мм, 16 мм х 80 мм, 18 мм х 80 мм, 10 мм х 120 мм, 11 мм х 120 мм, 12 мм х 120 мм, 13 мм х 120 мм, 14 мм х 120 мм, 16 мм х 120 мм, 18 мм х 120 мм, 10 мм х 160 мм, 11 мм х 160 мм, 12 мм х 160 мм, 13 мм х 160 мм, 14 мм х 160 мм, 16 мм х 160 мм, 18 мм х 160 мм – 1 шт. (при необходимости);
- Ножка изогнутая бесцементной фиксации XB(F)Q VII GB(JB) T, размер: 10 мм х 80 мм, 11 мм х 80 мм, 12 мм х 80 мм, 13 мм х 80 мм, 14 мм х 80 мм, 16 мм х 80 мм, 18 мм х 80 мм, 10 мм х 120 мм, 11 мм х 120 мм, 12 мм х 120 мм, 13 мм х 120 мм, 14 мм х 120 мм, 16 мм х 120 мм, 18 мм х 120 мм, 10 мм х 160 мм, 11 мм х 160 мм, 12 мм х 160 мм, 13 мм х 160 мм, 14 мм х 160 мм, 16 мм х 160 мм, 18 мм х 160 мм – 1 шт. (при необходимости);
- Аугмент большеберцовый XB(F)Q V JC(L) T левый, размер #1, толщина: 5 мм, 10 мм, 15 мм – 1 шт. (при необходимости);
- Аугмент большеберцовый XB(F)Q V JC(R) T правый, размер #1, толщина: 5 мм, 10 мм, 15 мм – 1 шт. (при необходимости);
- Конус большеберцовый XB(F)Q VII JC T размер: #1, #2, #3, #4, толщина: 20 мм – 1 шт. (при необходимости);
- Штифт фиксирующий XB(F)Q V GC T, размер 1# – от 1 до 2 шт. (при необходимости);
- Надколенник XFQ I BIS PE, размер: 28 мм х 8 мм, 30 мм х 9 мм, 34 мм х 9 мм – 1 шт. (при необходимости);
- Винт для ножки XB(F)Q II JB T – 1 шт. (при необходимости);
- Инструкция по применению – 1 шт.;

119. Набор эндопротеза коленного сустава тотального SKII PS модель 119, в составе:
- Компонент бедренный XFQ II GK(L) C левый, размер #3 – 1 шт.;
- Вкладыш большеберцовый XFQ I PD PE, размер #1, толщина: 16 мм – 1 шт.;
- Компонент большеберцовый XB(F)Q I JP C, размер #1 – 1 шт.;
- Ножка прямая бесцементной фиксации XB(F)Q III GB(JB) T, размер: 10 мм х 40 мм, 11 мм х 40 мм, 12 мм х 40 мм, 13 мм х 40 мм, 14 мм х 40 мм, 16 мм х 40 мм, 18 мм х 40 мм, 10 мм х 80 мм, 11 мм х 80 мм, 12 мм х 80 мм, 13 мм х 80 мм, 14 мм х 80 мм, 16 мм х 80 мм, 18 мм х 80 мм, 10 мм х 120 мм, 11 мм х 120 мм, 12 мм х 120 мм, 13 мм х 120 мм, 14 мм х 120 мм, 16 мм х 120 мм, 18 мм х 120 мм – 1 шт. (при необходимости);
- Ножка изогнутая бесцементной фиксации XB(F)Q VI GB(JB) T, размер: 10 мм х 80 мм, 11 мм х 80 мм, 12 мм х 80 мм, 13 мм х 80 мм, 14 мм х 80 мм, 16 мм х 80 мм, 18 мм х 80 мм, 10 мм х 120 мм, 11 мм х 120 мм, 12 мм х 120 мм, 13 мм х 120 мм, 14 мм х 120 мм, 16 мм х 120 мм, 18 мм х 120 мм, 10 мм х 160 мм, 11 мм х 160 мм, 12 мм х 160 мм, 13 мм х 160 мм, 14 мм х 160 мм, 16 мм х 160 мм, 18 мм х 160 мм – 1 шт. (при необходимости);
- Ножка изогнутая бесцементной фиксации XB(F)Q VII GB(JB) T, размер: 10 мм х 80 мм, 11 мм х 80 мм, 12 мм х 80 мм, 13 мм х 80 мм, 14 мм х 80 мм, 16 мм х 80 мм, 18 мм х 80 мм, 10 мм х 120 мм, 11 мм х 120 мм, 12 мм х 120 мм, 13 мм х 120 мм, 14 мм х 120 мм, 16 мм х 120 мм, 18 мм х 120 мм, 10 мм х 160 мм, 11 мм х 160 мм, 12 мм х 160 мм, 13 мм х 160 мм, 14 мм х 160 мм, 16 мм х 160 мм, 18 мм х 160 мм – 1 шт. (при необходимости);
- Аугмент большеберцовый XB(F)Q V JC(L) T левый, размер #1, толщина: 5 мм, 10 мм, 15 мм – 1 шт. (при необходимости);
- Аугмент большеберцовый XB(F)Q V JC(R) T правый, размер #1, толщина: 5 мм, 10 мм, 15 мм – 1 шт. (при необходимости);
- Конус большеберцовый XB(F)Q VII JC T размер: #1, #2, #3, #4, толщина: 20 мм – 1 шт. (при необходимости);
- Штифт фиксирующий XB(F)Q V GC T, размер 1# – от 1 до 2 шт. (при необходимости);
- Надколенник XFQ I BIS PE, размер: 28 мм х 8 мм, 30 мм х 9 мм, 34 мм х 9 мм – 1 шт. (при необходимости);
- Винт для ножки XB(F)Q II JB T – 1 шт. (при необходимости);
- Инструкция по применению – 1 шт.;

120. Набор эндопротеза коленного сустава тотального SKII PS модель 120, в составе:
- Компонент бедренный XFQ II GK(R) C правый, размер #3 – 1 шт.;
- Вкладыш большеберцовый XFQ I PD PE, размер #1, толщина: 16 мм – 1 шт.;
- Компонент большеберцовый XB(F)Q I JP C, размер #1 – 1 шт.;

- Ножка прямая бесцементной фиксации XB(F)Q III GB(JB) T, размер: 10 мм х 40 мм, 11 мм х 40 мм, 12 мм х 40 мм, 13 мм х 40 мм, 14 мм х 40 мм, 16 мм х 40 мм, 18 мм х 40 мм, 10 мм х 80 мм, 11 мм х 80 мм, 12 мм х 80 мм, 13 мм х 80 мм, 14 мм х 80 мм, 16 мм х 80 мм, 18 мм х 80 мм, 10 мм х 120 мм, 11 мм х 120 мм, 12 мм х 120 мм, 13 мм х 120 мм, 14 мм х 120 мм, 16 мм х 120 мм, 18 мм х 120 мм – 1 шт. (при необходимости);
- Ножка изогнутая бесцементной фиксации XB(F)Q VI GB(JB) T, размер: 10 мм х 80 мм, 11 мм х 80 мм, 12 мм х 80 мм, 13 мм х 80 мм, 14 мм х 80 мм, 16 мм х 80 мм, 18 мм х 80 мм, 10 мм х 120 мм, 11 мм х 120 мм, 12 мм х 120 мм, 13 мм х 120 мм, 14 мм х 120 мм, 16 мм х 120 мм, 18 мм х 120 мм, 10 мм х 160 мм, 11 мм х 160 мм, 12 мм х 160 мм, 13 мм х 160 мм, 14 мм х 160 мм, 16 мм х 160 мм, 18 мм х 160 мм – 1 шт. (при необходимости);
- Ножка изогнутая бесцементной фиксации XB(F)Q VII GB(JB) T, размер: 10 мм х 80 мм, 11 мм х 80 мм, 12 мм х 80 мм, 13 мм х 80 мм, 14 мм х 80 мм, 16 мм х 80 мм, 18 мм х 80 мм, 10 мм х 120 мм, 11 мм х 120 мм, 12 мм х 120 мм, 13 мм х 120 мм, 14 мм х 120 мм, 16 мм х 120 мм, 18 мм х 120 мм, 10 мм х 160 мм, 11 мм х 160 мм, 12 мм х 160 мм, 13 мм х 160 мм, 14 мм х 160 мм, 16 мм х 160 мм, 18 мм х 160 мм – 1 шт. (при необходимости);
- Аугмент большеберцовый XB(F)Q V JC(L) T левый, размер #1, толщина: 5 мм, 10 мм, 15 мм – 1 шт. (при необходимости);
- Аугмент большеберцовый XB(F)Q V JC(R) T правый, размер #1, толщина: 5 мм, 10 мм, 15 мм – 1 шт. (при необходимости);
- Конус большеберцовый XB(F)Q VII JC T размер: #1, #2, #3, #4, толщина: 20 мм – 1 шт. (при необходимости);
- Штифт фиксирующий XB(F)Q V GC T, размер 1# – от 1 до 2 шт. (при необходимости);
- Надколенник XFQ I BIS PE, размер: 28 мм х 8 мм, 30 мм х 9 мм, 34 мм х 9 мм – 1 шт. (при необходимости);
- Винт для ножки XB(F)Q II JB T – 1 шт. (при необходимости);
- Инструкция по применению – 1 шт.;
121. Набор эндопротеза коленного сустава тотального SKII PS модель 121, в составе:
- Компонент бедренный XFQ II GK(L) C левый, размер #3 – 1 шт.;
- Вкладыш большеберцовый XFQ I PD PE, размер #2, толщина: 10 мм – 1 шт.;
- Компонент большеберцовый XB(F)Q I JP C, размер #2 – 1 шт.;
- Ножка прямая бесцементной фиксации XB(F)Q III GB(JB) T, размер: 10 мм х 40 мм, 11 мм х 40 мм, 12 мм х 40 мм, 13 мм х 40 мм, 14 мм х 40 мм, 16 мм х 40 мм, 18 мм х 40 мм, 10 мм х 80 мм, 11 мм х 80 мм, 12 мм х 80 мм, 13 мм х 80 мм, 14 мм х 80 мм, 16 мм х 80 мм, 18 мм х 80 мм, 10 мм х 120 мм, 11 мм х 120 мм, 12 мм х 120 мм, 13 мм х 120 мм, 14 мм х 120 мм, 16 мм х 120 мм, 18 мм х 120 мм – 1 шт. (при необходимости);
- Ножка изогнутая бесцементной фиксации XB(F)Q VI GB(JB) T, размер: 10 мм х 80 мм, 11 мм х 80 мм, 12 мм х 80 мм, 13 мм х 80 мм, 14 мм х 80 мм, 16 мм х 80 мм, 18 мм х 80 мм, 10 мм х 120 мм, 11 мм х 120 мм, 12 мм х 120 мм, 13 мм х 120 мм, 14 мм х 120 мм, 16 мм х 120 мм, 18 мм х 120 мм, 10 мм х 160 мм, 11 мм х 160 мм, 12 мм х 160 мм, 13 мм х 160 мм, 14 мм х 160 мм, 16 мм х 160 мм, 18 мм х 160 мм – 1 шт. (при необходимости);
- Ножка изогнутая бесцементной фиксации XB(F)Q VII GB(JB) T, размер: 10 мм х 80 мм, 11 мм х 80 мм, 12 мм х 80 мм, 13 мм х 80 мм, 14 мм х 80 мм, 16 мм х 80 мм, 18 мм х 80 мм, 10 мм х 120 мм, 11 мм х 120 мм, 12 мм х 120 мм, 13 мм х 120 мм, 14 мм х 120 мм, 16 мм х 120 мм, 18 мм х 120 мм, 10 мм х 160 мм, 11 мм х 160 мм, 12 мм х 160 мм, 13 мм х 160 мм, 14 мм х 160 мм, 16 мм х 160 мм, 18 мм х 160 мм – 1 шт. (при необходимости);
- Аугмент большеберцовый XB(F)Q V JC(L) T левый, размер #2, толщина: 5 мм, 10 мм, 15 мм – 1 шт. (при необходимости);
- Аугмент большеберцовый XB(F)Q V JC(R) T правый, размер #2, толщина: 5 мм, 10 мм, 15 мм – 1 шт. (при необходимости);
- Конус большеберцовый XB(F)Q VII JC T размер: #1, #2, #3, #4, толщина: 20 мм – 1 шт. (при необходимости);
- Штифт фиксирующий XB(F)Q V GC T, размер 1# – от 1 до 2 шт. (при необходимости);
- Надколенник XFQ I BIS PE, размер: 28 мм х 8 мм, 30 мм х 9 мм, 34 мм х 9 мм – 1 шт. (при необходимости);
- Винт для ножки XB(F)Q II JB T – 1 шт. (при необходимости);
- Инструкция по применению – 1 шт.;
122. Набор эндопротеза коленного сустава тотального SKII PS модель 122, в составе:
- Компонент бедренный XFQ II GK(R) C правый, размер #3 – 1 шт.;
- Вкладыш большеберцовый XFQ I PD PE, размер #2, толщина: 10 мм – 1 шт.;
- Компонент большеберцовый XB(F)Q I JP C, размер #2 – 1 шт.;
- Ножка прямая бесцементной фиксации XB(F)Q III GB(JB) T, размер: 10 мм х 40 мм, 11 мм х 40 мм, 12 мм х 40 мм, 13 мм х 40 мм, 14 мм х 40 мм, 16 мм х 40 мм, 18 мм х 40 мм, 10 мм х 80 мм, 11 мм х 80 мм, 12 мм х 80 мм,

13 мм х 80 мм, 14 мм х 80 мм, 16 мм х 80 мм, 18 мм х 80 мм, 10 мм х 120 мм, 11 мм х 120 мм, 12 мм х 120 мм, 13 мм х 120 мм, 14 мм х 120 мм, 16 мм х 120 мм, 18 мм х 120 мм – 1 шт. (при необходимости);
- Ножка изогнутая бесцементной фиксации XB(F)Q VI GB(JB) T, размер: 10 мм х 80 мм, 11 мм х 80 мм, 12 мм х 80 мм, 13 мм х 80 мм, 14 мм х 80 мм, 16 мм х 80 мм, 18 мм х 80 мм, 10 мм х 120 мм, 11 мм х 120 мм, 12 мм х 120 мм, 13 мм х 120 мм, 14 мм х 120 мм, 16 мм х 120 мм, 18 мм х 120 мм, 10 мм х 160 мм, 11 мм х 160 мм, 12 мм х 160 мм, 13 мм х 160 мм, 14 мм х 160 мм, 16 мм х 160 мм, 18 мм х 160 мм – 1 шт. (при необходимости);
- Ножка изогнутая бесцементной фиксации XB(F)Q VII GB(JB) T, размер: 10 мм х 80 мм, 11 мм х 80 мм, 12 мм х 80 мм, 13 мм х 80 мм, 14 мм х 80 мм, 16 мм х 80 мм, 18 мм х 80 мм, 10 мм х 120 мм, 11 мм х 120 мм, 12 мм х 120 мм, 13 мм х 120 мм, 14 мм х 120 мм, 16 мм х 120 мм, 18 мм х 120 мм, 10 мм х 160 мм, 11 мм х 160 мм, 12 мм х 160 мм, 13 мм х 160 мм, 14 мм х 160 мм, 16 мм х 160 мм, 18 мм х 160 мм – 1 шт. (при необходимости);
- Аугмент большеберцовый XB(F)Q V JC(L) T левый, размер #2, толщина: 5 мм, 10 мм, 15 мм – 1 шт. (при необходимости);
- Аугмент большеберцовый XB(F)Q V JC(R) T правый, размер #2, толщина: 5 мм, 10 мм, 15 мм – 1 шт. (при необходимости);
- Конус большеберцовый XB(F)Q VII JC T размер: #1, #2, #3, #4, толщина: 20 мм – 1 шт. (при необходимости);
- Штифт фиксирующий XB(F)Q V GC T, размер 1# – от 1 до 2 шт. (при необходимости);
- Надколенник XFQ I BIS PE, размер: 28 мм х 8 мм, 30 мм х 9 мм, 34 мм х 9 мм – 1 шт. (при необходимости);
- Винт для ножки XB(F)Q II JB T – 1 шт. (при необходимости);
- Инструкция по применению – 1 шт.;
123. Набор эндопротеза коленного сустава тотального SKII PS модель 123, в составе:
- Компонент бедренный XFQ II GK(L) C левый, размер #3 – 1 шт.;
- Вкладыш большеберцовый XFQ I PD PE, размер #2, толщина: 12 мм – 1 шт.;
- Компонент большеберцовый XB(F)Q I JP C, размер #2 – 1 шт.;
- Ножка прямая бесцементной фиксации XB(F)Q III GB(JB) T, размер: 10 мм х 40 мм, 11 мм х 40 мм, 12 мм х 40 мм, 13 мм х 40 мм, 14 мм х 40 мм, 16 мм х 40 мм, 18 мм х 40 мм, 10 мм х 80 мм, 11 мм х 80 мм, 12 мм х 80 мм, 13 мм х 80 мм, 14 мм х 80 мм, 16 мм х 80 мм, 18 мм х 80 мм, 10 мм х 120 мм, 11 мм х 120 мм, 12 мм х 120 мм, 13 мм х 120 мм, 14 мм х 120 мм, 16 мм х 120 мм, 18 мм х 120 мм – 1 шт. (при необходимости);
- Ножка изогнутая бесцементной фиксации XB(F)Q VI GB(JB) T, размер: 10 мм х 80 мм, 11 мм х 80 мм, 12 мм х 80 мм, 13 мм х 80 мм, 14 мм х 80 мм, 16 мм х 80 мм, 18 мм х 80 мм, 10 мм х 120 мм, 11 мм х 120 мм, 12 мм х 120 мм, 13 мм х 120 мм, 14 мм х 120 мм, 16 мм х 120 мм, 18 мм х 120 мм, 10 мм х 160 мм, 11 мм х 160 мм, 12 мм х 160 мм, 13 мм х 160 мм, 14 мм х 160 мм, 16 мм х 160 мм, 18 мм х 160 мм – 1 шт. (при необходимости);
- Ножка изогнутая бесцементной фиксации XB(F)Q VII GB(JB) T, размер: 10 мм х 80 мм, 11 мм х 80 мм, 12 мм х 80 мм, 13 мм х 80 мм, 14 мм х 80 мм, 16 мм х 80 мм, 18 мм х 80 мм, 10 мм х 120 мм, 11 мм х 120 мм, 12 мм х 120 мм, 13 мм х 120 мм, 14 мм х 120 мм, 16 мм х 120 мм, 18 мм х 120 мм, 10 мм х 160 мм, 11 мм х 160 мм, 12 мм х 160 мм, 13 мм х 160 мм, 14 мм х 160 мм, 16 мм х 160 мм, 18 мм х 160 мм – 1 шт. (при необходимости);
- Аугмент большеберцовый XB(F)Q V JC(L) T левый, размер #2, толщина: 5 мм, 10 мм, 15 мм – 1 шт. (при необходимости);
- Аугмент большеберцовый XB(F)Q V JC(R) T правый, размер #2, толщина: 5 мм, 10 мм, 15 мм – 1 шт. (при необходимости);
- Конус большеберцовый XB(F)Q VII JC T размер: #1, #2, #3, #4, толщина: 20 мм – 1 шт. (при необходимости);
- Штифт фиксирующий XB(F)Q V GC T, размер 1# – от 1 до 2 шт. (при необходимости);
- Надколенник XFQ I BIS PE, размер: 28 мм х 8 мм, 30 мм х 9 мм, 34 мм х 9 мм – 1 шт. (при необходимости);
- Винт для ножки XB(F)Q II JB T – 1 шт. (при необходимости);
- Инструкция по применению – 1 шт.;
124. Набор эндопротеза коленного сустава тотального SKII PS модель 124, в составе:
- Компонент бедренный XFQ II GK(R) C правый, размер #3 – 1 шт.;
- Вкладыш большеберцовый XFQ I PD PE, размер #2, толщина: 12 мм – 1 шт.;
- Компонент большеберцовый XB(F)Q I JP C, размер #2 – 1 шт.;
- Ножка прямая бесцементной фиксации XB(F)Q III GB(JB) T, размер: 10 мм х 40 мм, 11 мм х 40 мм, 12 мм х 40 мм, 13 мм х 40 мм, 14 мм х 40 мм, 16 мм х 40 мм, 18 мм х 40 мм, 10 мм х 80 мм, 11 мм х 80 мм, 12 мм х 80 мм, 13 мм х 80 мм, 14 мм х 80 мм, 16 мм х 80 мм, 18 мм х 80 мм, 10 мм х 120 мм, 11 мм х 120 мм, 12 мм х 120 мм, 13 мм х 120 мм, 14 мм х 120 мм, 16 мм х 120 мм, 18 мм х 120 мм – 1 шт. (при необходимости);

- Ножка изогнутая бесцементной фиксации XB(F)Q VI GB(JB) T, размер: 10 мм х 80 мм, 11 мм х 80 мм, 12 мм х 80 мм, 13 мм х 80 мм, 14 мм х 80 мм, 16 мм х 80 мм, 18 мм х 80 мм, 10 мм х 120 мм, 11 мм х 120 мм, 12 мм х 120 мм, 13 мм х 120 мм, 14 мм х 120 мм, 16 мм х 120 мм, 18 мм х 120 мм, 10 мм х 160 мм, 11 мм х 160 мм, 12 мм х 160 мм, 13 мм х 160 мм, 14 мм х 160 мм, 16 мм х 160 мм, 18 мм х 160 мм – 1 шт. (при необходимости);
- Ножка изогнутая бесцементной фиксации XB(F)Q VII GB(JB) T, размер: 10 мм х 80 мм, 11 мм х 80 мм, 12 мм х 80 мм, 13 мм х 80 мм, 14 мм х 80 мм, 16 мм х 80 мм, 18 мм х 80 мм, 10 мм х 120 мм, 11 мм х 120 мм, 12 мм х 120 мм, 13 мм х 120 мм, 14 мм х 120 мм, 16 мм х 120 мм, 18 мм х 120 мм, 10 мм х 160 мм, 11 мм х 160 мм, 12 мм х 160 мм, 13 мм х 160 мм, 14 мм х 160 мм, 16 мм х 160 мм, 18 мм х 160 мм – 1 шт. (при необходимости);
- Аугмент большеберцовый XB(F)Q V JC(L) T левый, размер #2, толщина: 5 мм, 10 мм, 15 мм – 1 шт. (при необходимости);
- Аугмент большеберцовый XB(F)Q V JC(R) T правый, размер #2, толщина: 5 мм, 10 мм, 15 мм – 1 шт. (при необходимости);
- Конус большеберцовый XB(F)Q VII JC T размер: #1, #2, #3, #4, толщина: 20 мм – 1 шт. (при необходимости);
- Штифт фиксирующий XB(F)Q V GC T, размер 1# – от 1 до 2 шт. (при необходимости);
- Надколенник XFQ I BIS PE, размер: 28 мм х 8 мм, 30 мм х 9 мм, 34 мм х 9 мм – 1 шт. (при необходимости);
- Винт для ножки XB(F)Q II JB T – 1 шт. (при необходимости);
- Инструкция по применению – 1 шт.;
125. Набор эндопротеза коленного сустава тотального SKII PS модель 125, в составе:
- Компонент бедренный XFQ II GK(L) C левый, размер #3 – 1 шт.;
- Вкладыш большеберцовый XFQ I PD PE, размер #2, толщина: 14 мм – 1 шт.;
- Компонент большеберцовый XB(F)Q I JP C, размер #2 – 1 шт.;
- Ножка прямая бесцементной фиксации XB(F)Q III GB(JB) T, размер: 10 мм х 40 мм, 11 мм х 40 мм, 12 мм х 40 мм, 13 мм х 40 мм, 14 мм х 40 мм, 16 мм х 40 мм, 18 мм х 40 мм, 10 мм х 80 мм, 11 мм х 80 мм, 12 мм х 80 мм, 13 мм х 80 мм, 14 мм х 80 мм, 16 мм х 80 мм, 18 мм х 80 мм, 10 мм х 120 мм, 11 мм х 120 мм, 12 мм х 120 мм, 13 мм х 120 мм, 14 мм х 120 мм, 16 мм х 120 мм, 18 мм х 120 мм – 1 шт. (при необходимости);
- Ножка изогнутая бесцементной фиксации XB(F)Q VI GB(JB) T, размер: 10 мм х 80 мм, 11 мм х 80 мм, 12 мм х 80 мм, 13 мм х 80 мм, 14 мм х 80 мм, 16 мм х 80 мм, 18 мм х 80 мм, 10 мм х 120 мм, 11 мм х 120 мм, 12 мм х 120 мм, 13 мм х 120 мм, 14 мм х 120 мм, 16 мм х 120 мм, 18 мм х 120 мм, 10 мм х 160 мм, 11 мм х 160 мм, 12 мм х 160 мм, 13 мм х 160 мм, 14 мм х 160 мм, 16 мм х 160 мм, 18 мм х 160 мм – 1 шт. (при необходимости);
- Ножка изогнутая бесцементной фиксации XB(F)Q VII GB(JB) T, размер: 10 мм х 80 мм, 11 мм х 80 мм, 12 мм х 80 мм, 13 мм х 80 мм, 14 мм х 80 мм, 16 мм х 80 мм, 18 мм х 80 мм, 10 мм х 120 мм, 11 мм х 120 мм, 12 мм х 120 мм, 13 мм х 120 мм, 14 мм х 120 мм, 16 мм х 120 мм, 18 мм х 120 мм, 10 мм х 160 мм, 11 мм х 160 мм, 12 мм х 160 мм, 13 мм х 160 мм, 14 мм х 160 мм, 16 мм х 160 мм, 18 мм х 160 мм – 1 шт. (при необходимости);
- Аугмент большеберцовый XB(F)Q V JC(L) T левый, размер #2, толщина: 5 мм, 10 мм, 15 мм – 1 шт. (при необходимости);
- Аугмент большеберцовый XB(F)Q V JC(R) T правый, размер #2, толщина: 5 мм, 10 мм, 15 мм – 1 шт. (при необходимости);
- Конус большеберцовый XB(F)Q VII JC T размер: #1, #2, #3, #4, толщина: 20 мм – 1 шт. (при необходимости);
- Штифт фиксирующий XB(F)Q V GC T, размер 1# – от 1 до 2 шт. (при необходимости);
- Надколенник XFQ I BIS PE, размер: 28 мм х 8 мм, 30 мм х 9 мм, 34 мм х 9 мм – 1 шт. (при необходимости);
- Винт для ножки XB(F)Q II JB T – 1 шт. (при необходимости);
- Инструкция по применению – 1 шт.;
126. Набор эндопротеза коленного сустава тотального SKII PS модель 126, в составе:
- Компонент бедренный XFQ II GK(R) C правый, размер #3 – 1 шт.;
- Вкладыш большеберцовый XFQ I PD PE, размер #2, толщина: 14 мм – 1 шт.;
- Компонент большеберцовый XB(F)Q I JP C, размер #2 – 1 шт.;
- Ножка прямая бесцементной фиксации XB(F)Q III GB(JB) T, размер: 10 мм х 40 мм, 11 мм х 40 мм, 12 мм х 40 мм, 13 мм х 40 мм, 14 мм х 40 мм, 16 мм х 40 мм, 18 мм х 40 мм, 10 мм х 80 мм, 11 мм х 80 мм, 12 мм х 80 мм, 13 мм х 80 мм, 14 мм х 80 мм, 16 мм х 80 мм, 18 мм х 80 мм, 10 мм х 120 мм, 11 мм х 120 мм, 12 мм х 120 мм, 13 мм х 120 мм, 14 мм х 120 мм, 16 мм х 120 мм, 18 мм х 120 мм – 1 шт. (при необходимости);
- Ножка изогнутая бесцементной фиксации XB(F)Q VI GB(JB) T, размер: 10 мм х 80 мм, 11 мм х 80 мм, 12 мм х 80 мм, 13 мм х 80 мм, 14 мм х 80 мм, 16 мм х 80 мм, 18 мм х 80 мм, 10 мм х 120 мм, 11 мм х 120 мм, 12 мм х 120

мм, 13 мм х 120 мм, 14 мм х 120 мм, 16 мм х 120 мм, 18 мм х 120 мм, 10 мм х 160 мм, 11 мм х 160 мм, 12 мм х 160 мм, 13 мм х 160 мм, 14 мм х 160 мм, 16 мм х 160 мм, 18 мм х 160 мм – 1 шт. (при необходимости);
- Ножка изогнутая бесцементной фиксации XB(F)Q VII GB(JB) T, размер: 10 мм х 80 мм, 11 мм х 80 мм, 12 мм х 80 мм, 13 мм х 80 мм, 14 мм х 80 мм, 16 мм х 80 мм, 18 мм х 80 мм, 10 мм х 120 мм, 11 мм х 120 мм, 12 мм х 120 мм, 13 мм х 120 мм, 14 мм х 120 мм, 16 мм х 120 мм, 18 мм х 120 мм, 10 мм х 160 мм, 11 мм х 160 мм, 12 мм х 160 мм, 13 мм х 160 мм, 14 мм х 160 мм, 16 мм х 160 мм, 18 мм х 160 мм – 1 шт. (при необходимости);
- Аугмент большеберцовый XB(F)Q V JC(L) T левый, размер #2, толщина: 5 мм, 10 мм, 15 мм – 1 шт. (при необходимости);
- Аугмент большеберцовый XB(F)Q V JC(R) T правый, размер #2, толщина: 5 мм, 10 мм, 15 мм – 1 шт. (при необходимости);
- Конус большеберцовый XB(F)Q VII JC T размер: #1, #2, #3, #4, толщина: 20 мм – 1 шт. (при необходимости);
- Штифт фиксирующий XB(F)Q V GC T, размер 1# – от 1 до 2 шт. (при необходимости);
- Надколенник XFQ I BIS PE, размер: 28 мм х 8 мм, 30 мм х 9 мм, 34 мм х 9 мм – 1 шт. (при необходимости);
- Винт для ножки XB(F)Q II JB T – 1 шт. (при необходимости);
- Инструкция по применению – 1 шт.;
127. Набор эндопротеза коленного сустава тотального SKII PS модель 127, в составе:
- Компонент бедренный XFQ II GK(L) C левый, размер #3 – 1 шт.;
- Вкладыш большеберцовый XFQ I PD PE, размер #2, толщина: 16 мм – 1 шт.;
- Компонент большеберцовый XB(F)Q I JP C, размер #2 – 1 шт.;
- Ножка прямая бесцементной фиксации XB(F)Q III GB(JB) T, размер: 10 мм х 40 мм, 11 мм х 40 мм, 12 мм х 40 мм, 13 мм х 40 мм, 14 мм х 40 мм, 16 мм х 40 мм, 18 мм х 40 мм, 10 мм х 80 мм, 11 мм х 80 мм, 12 мм х 80 мм, 13 мм х 80 мм, 14 мм х 80 мм, 16 мм х 80 мм, 18 мм х 80 мм, 10 мм х 120 мм, 11 мм х 120 мм, 12 мм х 120 мм, 13 мм х 120 мм, 14 мм х 120 мм, 16 мм х 120 мм, 18 мм х 120 мм – 1 шт. (при необходимости);
- Ножка изогнутая бесцементной фиксации XB(F)Q VI GB(JB) T, размер: 10 мм х 80 мм, 11 мм х 80 мм, 12 мм х 80 мм, 13 мм х 80 мм, 14 мм х 80 мм, 16 мм х 80 мм, 18 мм х 80 мм, 10 мм х 120 мм, 11 мм х 120 мм, 12 мм х 120 мм, 13 мм х 120 мм, 14 мм х 120 мм, 16 мм х 120 мм, 18 мм х 120 мм, 10 мм х 160 мм, 11 мм х 160 мм, 12 мм х 160 мм, 13 мм х 160 мм, 14 мм х 160 мм, 16 мм х 160 мм, 18 мм х 160 мм – 1 шт. (при необходимости);
- Ножка изогнутая бесцементной фиксации XB(F)Q VII GB(JB) T, размер: 10 мм х 80 мм, 11 мм х 80 мм, 12 мм х 80 мм, 13 мм х 80 мм, 14 мм х 80 мм, 16 мм х 80 мм, 18 мм х 80 мм, 10 мм х 120 мм, 11 мм х 120 мм, 12 мм х 120 мм, 13 мм х 120 мм, 14 мм х 120 мм, 16 мм х 120 мм, 18 мм х 120 мм, 10 мм х 160 мм, 11 мм х 160 мм, 12 мм х 160 мм, 13 мм х 160 мм, 14 мм х 160 мм, 16 мм х 160 мм, 18 мм х 160 мм – 1 шт. (при необходимости);
- Аугмент большеберцовый XB(F)Q V JC(L) T левый, размер #2, толщина: 5 мм, 10 мм, 15 мм – 1 шт. (при необходимости);
- Аугмент большеберцовый XB(F)Q V JC(R) T правый, размер #2, толщина: 5 мм, 10 мм, 15 мм – 1 шт. (при необходимости);
- Конус большеберцовый XB(F)Q VII JC T размер: #1, #2, #3, #4, толщина: 20 мм – 1 шт. (при необходимости);
- Штифт фиксирующий XB(F)Q V GC T, размер 1# – от 1 до 2 шт. (при необходимости);
- Надколенник XFQ I BIS PE, размер: 28 мм х 8 мм, 30 мм х 9 мм, 34 мм х 9 мм – 1 шт. (при необходимости);
- Винт для ножки XB(F)Q II JB T – 1 шт. (при необходимости);
- Инструкция по применению – 1 шт.;
128. Набор эндопротеза коленного сустава тотального SKII PS модель 128, в составе:
- Компонент бедренный XFQ II GK(R) C правый, размер #3 – 1 шт.;
- Вкладыш большеберцовый XFQ I PD PE, размер #2, толщина: 16 мм – 1 шт.;
- Компонент большеберцовый XB(F)Q I JP C, размер #2 – 1 шт.;
- Ножка прямая бесцементной фиксации XB(F)Q III GB(JB) T, размер: 10 мм х 40 мм, 11 мм х 40 мм, 12 мм х 40 мм, 13 мм х 40 мм, 14 мм х 40 мм, 16 мм х 40 мм, 18 мм х 40 мм, 10 мм х 80 мм, 11 мм х 80 мм, 12 мм х 80 мм, 13 мм х 80 мм, 14 мм х 80 мм, 16 мм х 80 мм, 18 мм х 80 мм, 10 мм х 120 мм, 11 мм х 120 мм, 12 мм х 120 мм, 13 мм х 120 мм, 14 мм х 120 мм, 16 мм х 120 мм, 18 мм х 120 мм – 1 шт. (при необходимости);
- Ножка изогнутая бесцементной фиксации XB(F)Q VI GB(JB) T, размер: 10 мм х 80 мм, 11 мм х 80 мм, 12 мм х 80 мм, 13 мм х 80 мм, 14 мм х 80 мм, 16 мм х 80 мм, 18 мм х 80 мм, 10 мм х 120 мм, 11 мм х 120 мм, 12 мм х 120 мм, 13 мм х 120 мм, 14 мм х 120 мм, 16 мм х 120 мм, 18 мм х 120 мм, 10 мм х 160 мм, 11 мм х 160 мм, 12 мм х 160 мм, 13 мм х 160 мм, 14 мм х 160 мм, 16 мм х 160 мм, 18 мм х 160 мм – 1 шт. (при необходимости);

- Ножка изогнутая бесцементной фиксации XB(F)Q VII GB(JB) T, размер: 10 мм х 80 мм, 11 мм х 80 мм, 12 мм х 80 мм, 13 мм х 80 мм, 14 мм х 80 мм, 16 мм х 80 мм, 18 мм х 80 мм, 10 мм х 120 мм, 11 мм х 120 мм, 12 мм х 120 мм, 13 мм х 120 мм, 14 мм х 120 мм, 16 мм х 120 мм, 18 мм х 120 мм, 10 мм х 160 мм, 11 мм х 160 мм, 12 мм х 160 мм, 13 мм х 160 мм, 14 мм х 160 мм, 16 мм х 160 мм, 18 мм х 160 мм – 1 шт. (при необходимости);
- Аугмент большеберцовый XB(F)Q V JC(L) T левый, размер #2, толщина: 5 мм, 10 мм, 15 мм – 1 шт. (при необходимости);
- Аугмент большеберцовый XB(F)Q V JC(R) T правый, размер #2, толщина: 5 мм, 10 мм, 15 мм – 1 шт. (при необходимости);
- Конус большеберцовый XB(F)Q VII JC T размер: #1, #2, #3, #4, толщина: 20 мм – 1 шт. (при необходимости);
- Штифт фиксирующий XB(F)Q V GC T, размер 1# – от 1 до 2 шт. (при необходимости);
- Надколенник XFQ I BIS PE, размер: 28 мм х 8 мм, 30 мм х 9 мм, 34 мм х 9 мм – 1 шт. (при необходимости);
- Винт для ножки XB(F)Q II JB T – 1 шт. (при необходимости);
- Инструкция по применению – 1 шт.;
129. Набор эндопротеза коленного сустава тотального SKII PS модель 129, в составе:
- Компонент бедренный XFQ II GK(L) C левый, размер #3 – 1 шт.;
- Вкладыш большеберцовый XFQ I PD PE, размер #2, толщина: 10 мм – 1 шт.;
- Компонент большеберцовый XB(F)Q I JP C, размер #3 – 1 шт.;
- Ножка прямая бесцементной фиксации XB(F)Q III GB(JB) T, размер: 10 мм х 40 мм, 11 мм х 40 мм, 12 мм х 40 мм, 13 мм х 40 мм, 14 мм х 40 мм, 16 мм х 40 мм, 18 мм х 40 мм, 10 мм х 80 мм, 11 мм х 80 мм, 12 мм х 80 мм, 13 мм х 80 мм, 14 мм х 80 мм, 16 мм х 80 мм, 18 мм х 80 мм, 10 мм х 120 мм, 11 мм х 120 мм, 12 мм х 120 мм, 13 мм х 120 мм, 14 мм х 120 мм, 16 мм х 120 мм, 18 мм х 120 мм – 1 шт. (при необходимости);
- Ножка изогнутая бесцементной фиксации XB(F)Q VI GB(JB) T, размер: 10 мм х 80 мм, 11 мм х 80 мм, 12 мм х 80 мм, 13 мм х 80 мм, 14 мм х 80 мм, 16 мм х 80 мм, 18 мм х 80 мм, 10 мм х 120 мм, 11 мм х 120 мм, 12 мм х 120 мм, 13 мм х 120 мм, 14 мм х 120 мм, 16 мм х 120 мм, 18 мм х 120 мм, 10 мм х 160 мм, 11 мм х 160 мм, 12 мм х 160 мм, 13 мм х 160 мм, 14 мм х 160 мм, 16 мм х 160 мм, 18 мм х 160 мм – 1 шт. (при необходимости);
- Ножка изогнутая бесцементной фиксации XB(F)Q VII GB(JB) T, размер: 10 мм х 80 мм, 11 мм х 80 мм, 12 мм х 80 мм, 13 мм х 80 мм, 14 мм х 80 мм, 16 мм х 80 мм, 18 мм х 80 мм, 10 мм х 120 мм, 11 мм х 120 мм, 12 мм х 120 мм, 13 мм х 120 мм, 14 мм х 120 мм, 16 мм х 120 мм, 18 мм х 120 мм, 10 мм х 160 мм, 11 мм х 160 мм, 12 мм х 160 мм, 13 мм х 160 мм, 14 мм х 160 мм, 16 мм х 160 мм, 18 мм х 160 мм – 1 шт. (при необходимости);
- Аугмент большеберцовый XB(F)Q V JC(L) T левый, размер #3, толщина: 5 мм, 10 мм, 15 мм – 1 шт. (при необходимости);
- Аугмент большеберцовый XB(F)Q V JC(R) T правый, размер #3, толщина: 5 мм, 10 мм, 15 мм – 1 шт. (при необходимости);
- Конус большеберцовый XB(F)Q VII JC T размер: #1, #2, #3, #4, толщина: 20 мм – 1 шт. (при необходимости);
- Штифт фиксирующий XB(F)Q V GC T, размер 1# – от 1 до 2 шт. (при необходимости);
- Надколенник XFQ I BIS PE, размер: 28 мм х 8 мм, 30 мм х 9 мм, 34 мм х 9 мм – 1 шт. (при необходимости);
- Винт для ножки XB(F)Q II JB T – 1 шт. (при необходимости);
- Инструкция по применению – 1 шт.;
130. Набор эндопротеза коленного сустава тотального SKII PS модель 130, в составе:
- Компонент бедренный XFQ II GK(R) C правый, размер #3 – 1 шт.;
- Вкладыш большеберцовый XFQ I PD PE, размер #2, толщина: 10 мм – 1 шт.;
- Компонент большеберцовый XB(F)Q I JP C, размер #3 – 1 шт.;
- Ножка прямая бесцементной фиксации XB(F)Q III GB(JB) T, размер: 10 мм х 40 мм, 11 мм х 40 мм, 12 мм х 40 мм, 13 мм х 40 мм, 14 мм х 40 мм, 16 мм х 40 мм, 18 мм х 40 мм, 10 мм х 80 мм, 11 мм х 80 мм, 12 мм х 80 мм, 13 мм х 80 мм, 14 мм х 80 мм, 16 мм х 80 мм, 18 мм х 80 мм, 10 мм х 120 мм, 11 мм х 120 мм, 12 мм х 120 мм, 13 мм х 120 мм, 14 мм х 120 мм, 16 мм х 120 мм, 18 мм х 120 мм – 1 шт. (при необходимости);
- Ножка изогнутая бесцементной фиксации XB(F)Q VI GB(JB) T, размер: 10 мм х 80 мм, 11 мм х 80 мм, 12 мм х 80 мм, 13 мм х 80 мм, 14 мм х 80 мм, 16 мм х 80 мм, 18 мм х 80 мм, 10 мм х 120 мм, 11 мм х 120 мм, 12 мм х 120 мм, 13 мм х 120 мм, 14 мм х 120 мм, 16 мм х 120 мм, 18 мм х 120 мм, 10 мм х 160 мм, 11 мм х 160 мм, 12 мм х 160 мм, 13 мм х 160 мм, 14 мм х 160 мм, 16 мм х 160 мм, 18 мм х 160 мм – 1 шт. (при необходимости);
- Ножка изогнутая бесцементной фиксации XB(F)Q VII GB(JB) T, размер: 10 мм х 80 мм, 11 мм х 80 мм, 12 мм х 80 мм, 13 мм х 80 мм, 14 мм х 80 мм, 16 мм х 80 мм, 18 мм х 80 мм, 10 мм х 120 мм, 11 мм х 120 мм, 12 мм х 120

мм, 13 мм х 120 мм, 14 мм х 120 мм, 16 мм х 120 мм, 18 мм х 120 мм, 10 мм х 160 мм, 11 мм х 160 мм, 12 мм х 160 мм, 13 мм х 160 мм, 14 мм х 160 мм, 16 мм х 160 мм, 18 мм х 160 мм – 1 шт. (при необходимости);
- Аугмент большеберцовый XB(F)Q V JC(L) T левый, размер #3, толщина: 5 мм, 10 мм, 15 мм – 1 шт. (при необходимости);
- Аугмент большеберцовый XB(F)Q V JC(R) T правый, размер #3, толщина: 5 мм, 10 мм, 15 мм – 1 шт. (при необходимости);
- Конус большеберцовый XB(F)Q VII JC T размер: #1, #2, #3, #4, толщина: 20 мм – 1 шт. (при необходимости);
- Штифт фиксирующий XB(F)Q V GC T, размер 1# – от 1 до 2 шт. (при необходимости);
- Надколенник XFQ I BIS PE, размер: 28 мм х 8 мм, 30 мм х 9 мм, 34 мм х 9 мм – 1 шт. (при необходимости);
- Винт для ножки XB(F)Q II JB T – 1 шт. (при необходимости);
- Инструкция по применению – 1 шт.;
131. Набор эндопротеза коленного сустава тотального SKII PS модель 131, в составе:
- Компонент бедренный XFQ II GK(L) C левый, размер #3 – 1 шт.;
- Вкладыш большеберцовый XFQ I PD PE, размер #2, толщина: 12 мм – 1 шт.;
- Компонент большеберцовый XB(F)Q I JP C, размер #3 – 1 шт.;
- Ножка прямая бесцементной фиксации XB(F)Q III GB(JB) T, размер: 10 мм х 40 мм, 11 мм х 40 мм, 12 мм х 40 мм, 13 мм х 40 мм, 14 мм х 40 мм, 16 мм х 40 мм, 18 мм х 40 мм, 10 мм х 80 мм, 11 мм х 80 мм, 12 мм х 80 мм, 13 мм х 80 мм, 14 мм х 80 мм, 16 мм х 80 мм, 18 мм х 80 мм, 10 мм х 120 мм, 11 мм х 120 мм, 12 мм х 120 мм, 13 мм х 120 мм, 14 мм х 120 мм, 16 мм х 120 мм, 18 мм х 120 мм – 1 шт. (при необходимости);
- Ножка изогнутая бесцементной фиксации XB(F)Q VI GB(JB) T, размер: 10 мм х 80 мм, 11 мм х 80 мм, 12 мм х 80 мм, 13 мм х 80 мм, 14 мм х 80 мм, 16 мм х 80 мм, 18 мм х 80 мм, 10 мм х 120 мм, 11 мм х 120 мм, 12 мм х 120 мм, 13 мм х 120 мм, 14 мм х 120 мм, 16 мм х 120 мм, 18 мм х 120 мм, 10 мм х 160 мм, 11 мм х 160 мм, 12 мм х 160 мм, 13 мм х 160 мм, 14 мм х 160 мм, 16 мм х 160 мм, 18 мм х 160 мм – 1 шт. (при необходимости);
- Ножка изогнутая бесцементной фиксации XB(F)Q VII GB(JB) T, размер: 10 мм х 80 мм, 11 мм х 80 мм, 12 мм х 80 мм, 13 мм х 80 мм, 14 мм х 80 мм, 16 мм х 80 мм, 18 мм х 80 мм, 10 мм х 120 мм, 11 мм х 120 мм, 12 мм х 120 мм, 13 мм х 120 мм, 14 мм х 120 мм, 16 мм х 120 мм, 18 мм х 120 мм, 10 мм х 160 мм, 11 мм х 160 мм, 12 мм х 160 мм, 13 мм х 160 мм, 14 мм х 160 мм, 16 мм х 160 мм, 18 мм х 160 мм – 1 шт. (при необходимости);
- Аугмент большеберцовый XB(F)Q V JC(L) T левый, размер #3, толщина: 5 мм, 10 мм, 15 мм – 1 шт. (при необходимости);
- Аугмент большеберцовый XB(F)Q V JC(R) T правый, размер #3, толщина: 5 мм, 10 мм, 15 мм – 1 шт. (при необходимости);
- Конус большеберцовый XB(F)Q VII JC T размер: #1, #2, #3, #4, толщина: 20 мм – 1 шт. (при необходимости);
- Штифт фиксирующий XB(F)Q V GC T, размер 1# – от 1 до 2 шт. (при необходимости);
- Надколенник XFQ I BIS PE, размер: 28 мм х 8 мм, 30 мм х 9 мм, 34 мм х 9 мм – 1 шт. (при необходимости);
- Винт для ножки XB(F)Q II JB T – 1 шт. (при необходимости);
- Инструкция по применению – 1 шт.;
132. Набор эндопротеза коленного сустава тотального SKII PS модель 132, в составе:
- Компонент бедренный XFQ II GK(R) C правый, размер #3 – 1 шт.;
- Вкладыш большеберцовый XFQ I PD PE, размер #2, толщина: 12 мм – 1 шт.;
- Компонент большеберцовый XB(F)Q I JP C, размер #3 – 1 шт.;
- Ножка прямая бесцементной фиксации XB(F)Q III GB(JB) T, размер: 10 мм х 40 мм, 11 мм х 40 мм, 12 мм х 40 мм, 13 мм х 40 мм, 14 мм х 40 мм, 16 мм х 40 мм, 18 мм х 40 мм, 10 мм х 80 мм, 11 мм х 80 мм, 12 мм х 80 мм, 13 мм х 80 мм, 14 мм х 80 мм, 16 мм х 80 мм, 18 мм х 80 мм, 10 мм х 120 мм, 11 мм х 120 мм, 12 мм х 120 мм, 13 мм х 120 мм, 14 мм х 120 мм, 16 мм х 120 мм, 18 мм х 120 мм – 1 шт. (при необходимости);
- Ножка изогнутая бесцементной фиксации XB(F)Q VI GB(JB) T, размер: 10 мм х 80 мм, 11 мм х 80 мм, 12 мм х 80 мм, 13 мм х 80 мм, 14 мм х 80 мм, 16 мм х 80 мм, 18 мм х 80 мм, 10 мм х 120 мм, 11 мм х 120 мм, 12 мм х 120 мм, 13 мм х 120 мм, 14 мм х 120 мм, 16 мм х 120 мм, 18 мм х 120 мм, 10 мм х 160 мм, 11 мм х 160 мм, 12 мм х 160 мм, 13 мм х 160 мм, 14 мм х 160 мм, 16 мм х 160 мм, 18 мм х 160 мм – 1 шт. (при необходимости);
- Ножка изогнутая бесцементной фиксации XB(F)Q VII GB(JB) T, размер: 10 мм х 80 мм, 11 мм х 80 мм, 12 мм х 80 мм, 13 мм х 80 мм, 14 мм х 80 мм, 16 мм х 80 мм, 18 мм х 80 мм, 10 мм х 120 мм, 11 мм х 120 мм, 12 мм х 120 мм, 13 мм х 120 мм, 14 мм х 120 мм, 16 мм х 120 мм, 18 мм х 120 мм, 10 мм х 160 мм, 11 мм х 160 мм, 12 мм х 160 мм, 13 мм х 160 мм, 14 мм х 160 мм, 16 мм х 160 мм, 18 мм х 160 мм – 1 шт. (при необходимости);

- Аугмент большеберцовый XB(F)Q V JC(L) T левый, размер #3, толщина: 5 мм, 10 мм, 15 мм – 1 шт. (при необходимости);
- Аугмент большеберцовый XB(F)Q V JC(R) T правый, размер #3, толщина: 5 мм, 10 мм, 15 мм – 1 шт. (при необходимости);
- Конус большеберцовый XB(F)Q VII JC T размер: #1, #2, #3, #4, толщина: 20 мм – 1 шт. (при необходимости);
- Штифт фиксирующий XB(F)Q V GC T, размер 1# – от 1 до 2 шт. (при необходимости);
- Надколенник XFQ I BIS PE, размер: 28 мм х 8 мм, 30 мм х 9 мм, 34 мм х 9 мм – 1 шт. (при необходимости);
- Винт для ножки XB(F)Q II JB T – 1 шт. (при необходимости);
- Инструкция по применению – 1 шт.;
133. Набор эндопротеза коленного сустава тотального SKII PS модель 133, в составе:
- Компонент бедренный XFQ II GK(L) C левый, размер #3 – 1 шт.;
- Вкладыш большеберцовый XFQ I PD PE, размер #2, толщина: 14 мм – 1 шт.;
- Компонент большеберцовый XB(F)Q I JP C, размер #3 – 1 шт.;
- Ножка прямая бесцементной фиксации XB(F)Q III GB(JB) T, размер: 10 мм х 40 мм, 11 мм х 40 мм, 12 мм х 40 мм, 13 мм х 40 мм, 14 мм х 40 мм, 16 мм х 40 мм, 18 мм х 40 мм, 10 мм х 80 мм, 11 мм х 80 мм, 12 мм х 80 мм, 13 мм х 80 мм, 14 мм х 80 мм, 16 мм х 80 мм, 18 мм х 80 мм, 10 мм х 120 мм, 11 мм х 120 мм, 12 мм х 120 мм, 13 мм х 120 мм, 14 мм х 120 мм, 16 мм х 120 мм, 18 мм х 120 мм – 1 шт. (при необходимости);
- Ножка изогнутая бесцементной фиксации XB(F)Q VI GB(JB) T, размер: 10 мм х 80 мм, 11 мм х 80 мм, 12 мм х 80 мм, 13 мм х 80 мм, 14 мм х 80 мм, 16 мм х 80 мм, 18 мм х 80 мм, 10 мм х 120 мм, 11 мм х 120 мм, 12 мм х 120 мм, 13 мм х 120 мм, 14 мм х 120 мм, 16 мм х 120 мм, 18 мм х 120 мм, 10 мм х 160 мм, 11 мм х 160 мм, 12 мм х 160 мм, 13 мм х 160 мм, 14 мм х 160 мм, 16 мм х 160 мм, 18 мм х 160 мм – 1 шт. (при необходимости);
- Ножка изогнутая бесцементной фиксации XB(F)Q VII GB(JB) T, размер: 10 мм х 80 мм, 11 мм х 80 мм, 12 мм х 80 мм, 13 мм х 80 мм, 14 мм х 80 мм, 16 мм х 80 мм, 18 мм х 80 мм, 10 мм х 120 мм, 11 мм х 120 мм, 12 мм х 120 мм, 13 мм х 120 мм, 14 мм х 120 мм, 16 мм х 120 мм, 18 мм х 120 мм, 10 мм х 160 мм, 11 мм х 160 мм, 12 мм х 160 мм, 13 мм х 160 мм, 14 мм х 160 мм, 16 мм х 160 мм, 18 мм х 160 мм – 1 шт. (при необходимости);
- Аугмент большеберцовый XB(F)Q V JC(L) T левый, размер #3, толщина: 5 мм, 10 мм, 15 мм – 1 шт. (при необходимости);
- Аугмент большеберцовый XB(F)Q V JC(R) T правый, размер #3, толщина: 5 мм, 10 мм, 15 мм – 1 шт. (при необходимости);
- Конус большеберцовый XB(F)Q VII JC T размер: #1, #2, #3, #4, толщина: 20 мм – 1 шт. (при необходимости);
- Штифт фиксирующий XB(F)Q V GC T, размер 1# – от 1 до 2 шт. (при необходимости);
- Надколенник XFQ I BIS PE, размер: 28 мм х 8 мм, 30 мм х 9 мм, 34 мм х 9 мм – 1 шт. (при необходимости);
- Винт для ножки XB(F)Q II JB T – 1 шт. (при необходимости);
- Инструкция по применению – 1 шт.;
134. Набор эндопротеза коленного сустава тотального SKII PS модель 134, в составе:
- Компонент бедренный XFQ II GK(R) C правый, размер #3 – 1 шт.;
- Вкладыш большеберцовый XFQ I PD PE, размер #2, толщина: 14 мм – 1 шт.;
- Компонент большеберцовый XB(F)Q I JP C, размер #3 – 1 шт.;
- Ножка прямая бесцементной фиксации XB(F)Q III GB(JB) T, размер: 10 мм х 40 мм, 11 мм х 40 мм, 12 мм х 40 мм, 13 мм х 40 мм, 14 мм х 40 мм, 16 мм х 40 мм, 18 мм х 40 мм, 10 мм х 80 мм, 11 мм х 80 мм, 12 мм х 80 мм, 13 мм х 80 мм, 14 мм х 80 мм, 16 мм х 80 мм, 18 мм х 80 мм, 10 мм х 120 мм, 11 мм х 120 мм, 12 мм х 120 мм, 13 мм х 120 мм, 14 мм х 120 мм, 16 мм х 120 мм, 18 мм х 120 мм – 1 шт. (при необходимости);
- Ножка изогнутая бесцементной фиксации XB(F)Q VI GB(JB) T, размер: 10 мм х 80 мм, 11 мм х 80 мм, 12 мм х 80 мм, 13 мм х 80 мм, 14 мм х 80 мм, 16 мм х 80 мм, 18 мм х 80 мм, 10 мм х 120 мм, 11 мм х 120 мм, 12 мм х 120 мм, 13 мм х 120 мм, 14 мм х 120 мм, 16 мм х 120 мм, 18 мм х 120 мм, 10 мм х 160 мм, 11 мм х 160 мм, 12 мм х 160 мм, 13 мм х 160 мм, 14 мм х 160 мм, 16 мм х 160 мм, 18 мм х 160 мм – 1 шт. (при необходимости);
- Ножка изогнутая бесцементной фиксации XB(F)Q VII GB(JB) T, размер: 10 мм х 80 мм, 11 мм х 80 мм, 12 мм х 80 мм, 13 мм х 80 мм, 14 мм х 80 мм, 16 мм х 80 мм, 18 мм х 80 мм, 10 мм х 120 мм, 11 мм х 120 мм, 12 мм х 120 мм, 13 мм х 120 мм, 14 мм х 120 мм, 16 мм х 120 мм, 18 мм х 120 мм, 10 мм х 160 мм, 11 мм х 160 мм, 12 мм х 160 мм, 13 мм х 160 мм, 14 мм х 160 мм, 16 мм х 160 мм, 18 мм х 160 мм – 1 шт. (при необходимости);
- Аугмент большеберцовый XB(F)Q V JC(L) T левый, размер #3, толщина: 5 мм, 10 мм, 15 мм – 1 шт. (при необходимости);

- Аугмент большеберцовый XB(F)Q V JC(R) T правый, размер #3, толщина: 5 мм, 10 мм, 15 мм – 1 шт. (при необходимости);
- Конус большеберцовый XB(F)Q VII JC T размер: #1, #2, #3, #4, толщина: 20 мм – 1 шт. (при необходимости);
- Штифт фиксирующий XB(F)Q V GC T, размер 1# – от 1 до 2 шт. (при необходимости);
- Надколенник XFQ I BIS PE, размер: 28 мм х 8 мм, 30 мм х 9 мм, 34 мм х 9 мм – 1 шт. (при необходимости);
- Винт для ножки XB(F)Q II JB T – 1 шт. (при необходимости);
- Инструкция по применению – 1 шт.;
135. Набор эндопротеза коленного сустава тотального SKII PS модель 135, в составе:
- Компонент бедренный XFQ II GK(L) C левый, размер #3 – 1 шт.;
- Вкладыш большеберцовый XFQ I PD PE, размер #2, толщина: 16 мм – 1 шт.;
- Компонент большеберцовый XB(F)Q I JP C, размер #3 – 1 шт.;
- Ножка прямая бесцементной фиксации XB(F)Q III GB(JB) T, размер: 10 мм х 40 мм, 11 мм х 40 мм, 12 мм х 40 мм, 13 мм х 40 мм, 14 мм х 40 мм, 16 мм х 40 мм, 18 мм х 40 мм, 10 мм х 80 мм, 11 мм х 80 мм, 12 мм х 80 мм, 13 мм х 80 мм, 14 мм х 80 мм, 16 мм х 80 мм, 18 мм х 80 мм, 10 мм х 120 мм, 11 мм х 120 мм, 12 мм х 120 мм, 13 мм х 120 мм, 14 мм х 120 мм, 16 мм х 120 мм, 18 мм х 120 мм – 1 шт. (при необходимости);
- Ножка изогнутая бесцементной фиксации XB(F)Q VI GB(JB) T, размер: 10 мм х 80 мм, 11 мм х 80 мм, 12 мм х 80 мм, 13 мм х 80 мм, 14 мм х 80 мм, 16 мм х 80 мм, 18 мм х 80 мм, 10 мм х 120 мм, 11 мм х 120 мм, 12 мм х 120 мм, 13 мм х 120 мм, 14 мм х 120 мм, 16 мм х 120 мм, 18 мм х 120 мм, 10 мм х 160 мм, 11 мм х 160 мм, 12 мм х 160 мм, 13 мм х 160 мм, 14 мм х 160 мм, 16 мм х 160 мм, 18 мм х 160 мм – 1 шт. (при необходимости);
- Ножка изогнутая бесцементной фиксации XB(F)Q VII GB(JB) T, размер: 10 мм х 80 мм, 11 мм х 80 мм, 12 мм х 80 мм, 13 мм х 80 мм, 14 мм х 80 мм, 16 мм х 80 мм, 18 мм х 80 мм, 10 мм х 120 мм, 11 мм х 120 мм, 12 мм х 120 мм, 13 мм х 120 мм, 14 мм х 120 мм, 16 мм х 120 мм, 18 мм х 120 мм, 10 мм х 160 мм, 11 мм х 160 мм, 12 мм х 160 мм, 13 мм х 160 мм, 14 мм х 160 мм, 16 мм х 160 мм, 18 мм х 160 мм – 1 шт. (при необходимости);
- Аугмент большеберцовый XB(F)Q V JC(L) T левый, размер #3, толщина: 5 мм, 10 мм, 15 мм – 1 шт. (при необходимости);
- Аугмент большеберцовый XB(F)Q V JC(R) T правый, размер #3, толщина: 5 мм, 10 мм, 15 мм – 1 шт. (при необходимости);
- Конус большеберцовый XB(F)Q VII JC T размер: #1, #2, #3, #4, толщина: 20 мм – 1 шт. (при необходимости);
- Штифт фиксирующий XB(F)Q V GC T, размер 1# – от 1 до 2 шт. (при необходимости);
- Надколенник XFQ I BIS PE, размер: 28 мм х 8 мм, 30 мм х 9 мм, 34 мм х 9 мм – 1 шт. (при необходимости);
- Винт для ножки XB(F)Q II JB T – 1 шт. (при необходимости);
- Инструкция по применению – 1 шт.;
136. Набор эндопротеза коленного сустава тотального SKII PS модель 136, в составе:
- Компонент бедренный XFQ II GK(R) C правый, размер #3 – 1 шт.;
- Вкладыш большеберцовый XFQ I PD PE, размер #2, толщина: 16 мм – 1 шт.;
- Компонент большеберцовый XB(F)Q I JP C, размер #3 – 1 шт.;
- Ножка прямая бесцементной фиксации XB(F)Q III GB(JB) T, размер: 10 мм х 40 мм, 11 мм х 40 мм, 12 мм х 40 мм, 13 мм х 40 мм, 14 мм х 40 мм, 16 мм х 40 мм, 18 мм х 40 мм, 10 мм х 80 мм, 11 мм х 80 мм, 12 мм х 80 мм, 13 мм х 80 мм, 14 мм х 80 мм, 16 мм х 80 мм, 18 мм х 80 мм, 10 мм х 120 мм, 11 мм х 120 мм, 12 мм х 120 мм, 13 мм х 120 мм, 14 мм х 120 мм, 16 мм х 120 мм, 18 мм х 120 мм – 1 шт. (при необходимости);
- Ножка изогнутая бесцементной фиксации XB(F)Q VI GB(JB) T, размер: 10 мм х 80 мм, 11 мм х 80 мм, 12 мм х 80 мм, 13 мм х 80 мм, 14 мм х 80 мм, 16 мм х 80 мм, 18 мм х 80 мм, 10 мм х 120 мм, 11 мм х 120 мм, 12 мм х 120 мм, 13 мм х 120 мм, 14 мм х 120 мм, 16 мм х 120 мм, 18 мм х 120 мм, 10 мм х 160 мм, 11 мм х 160 мм, 12 мм х 160 мм, 13 мм х 160 мм, 14 мм х 160 мм, 16 мм х 160 мм, 18 мм х 160 мм – 1 шт. (при необходимости);
- Ножка изогнутая бесцементной фиксации XB(F)Q VII GB(JB) T, размер: 10 мм х 80 мм, 11 мм х 80 мм, 12 мм х 80 мм, 13 мм х 80 мм, 14 мм х 80 мм, 16 мм х 80 мм, 18 мм х 80 мм, 10 мм х 120 мм, 11 мм х 120 мм, 12 мм х 120 мм, 13 мм х 120 мм, 14 мм х 120 мм, 16 мм х 120 мм, 18 мм х 120 мм, 10 мм х 160 мм, 11 мм х 160 мм, 12 мм х 160 мм, 13 мм х 160 мм, 14 мм х 160 мм, 16 мм х 160 мм, 18 мм х 160 мм – 1 шт. (при необходимости);
- Аугмент большеберцовый XB(F)Q V JC(L) T левый, размер #3, толщина: 5 мм, 10 мм, 15 мм – 1 шт. (при необходимости);
- Аугмент большеберцовый XB(F)Q V JC(R) T правый, размер #3, толщина: 5 мм, 10 мм, 15 мм – 1 шт. (при необходимости);
- Конус большеберцовый XB(F)Q VII JC T размер: #1, #2, #3, #4, толщина: 20 мм – 1 шт. (при необходимости);

- Штифт фиксирующий XB(F)Q V GC T, размер 1# – от 1 до 2 шт. (при необходимости);
- Надколенник XFQ I BIS PE, размер: 28 мм х 8 мм, 30 мм х 9 мм, 34 мм х 9 мм – 1 шт. (при необходимости);
- Винт для ножки XB(F)Q II JB T – 1 шт. (при необходимости);
- Инструкция по применению – 1 шт.;
137. Набор эндопротеза коленного сустава тотального SKII PS модель 137, в составе:
- Компонент бедренный XFQ II GK(L) C левый, размер #3 – 1 шт.;
- Вкладыш большеберцовый XFQ I PD PE, размер #4, толщина: 10 мм – 1 шт.;
- Компонент большеберцовый XB(F)Q I JP C, размер #4 – 1 шт.;
- Ножка прямая бесцементной фиксации XB(F)Q III GB(JB) T, размер: 10 мм х 40 мм, 11 мм х 40 мм, 12 мм х 40 мм, 13 мм х 40 мм, 14 мм х 40 мм, 16 мм х 40 мм, 18 мм х 40 мм, 10 мм х 80 мм, 11 мм х 80 мм, 12 мм х 80 мм, 13 мм х 80 мм, 14 мм х 80 мм, 16 мм х 80 мм, 18 мм х 80 мм, 10 мм х 120 мм, 11 мм х 120 мм, 12 мм х 120 мм, 13 мм х 120 мм, 14 мм х 120 мм, 16 мм х 120 мм, 18 мм х 120 мм – 1 шт. (при необходимости);
- Ножка изогнутая бесцементной фиксации XB(F)Q VI GB(JB) T, размер: 10 мм х 80 мм, 11 мм х 80 мм, 12 мм х 80 мм, 13 мм х 80 мм, 14 мм х 80 мм, 16 мм х 80 мм, 18 мм х 80 мм, 10 мм х 120 мм, 11 мм х 120 мм, 12 мм х 120 мм, 13 мм х 120 мм, 14 мм х 120 мм, 16 мм х 120 мм, 18 мм х 120 мм, 10 мм х 160 мм, 11 мм х 160 мм, 12 мм х 160 мм, 13 мм х 160 мм, 14 мм х 160 мм, 16 мм х 160 мм, 18 мм х 160 мм – 1 шт. (при необходимости);
- Ножка изогнутая бесцементной фиксации XB(F)Q VII GB(JB) T, размер: 10 мм х 80 мм, 11 мм х 80 мм, 12 мм х 80 мм, 13 мм х 80 мм, 14 мм х 80 мм, 16 мм х 80 мм, 18 мм х 80 мм, 10 мм х 120 мм, 11 мм х 120 мм, 12 мм х 120 мм, 13 мм х 120 мм, 14 мм х 120 мм, 16 мм х 120 мм, 18 мм х 120 мм, 10 мм х 160 мм, 11 мм х 160 мм, 12 мм х 160 мм, 13 мм х 160 мм, 14 мм х 160 мм, 16 мм х 160 мм, 18 мм х 160 мм – 1 шт. (при необходимости);
- Аугмент большеберцовый XB(F)Q V JC(L) T левый, размер #4, толщина: 5 мм, 10 мм, 15 мм – 1 шт. (при необходимости);
- Аугмент большеберцовый XB(F)Q V JC(R) T правый, размер #4, толщина: 5 мм, 10 мм, 15 мм – 1 шт. (при необходимости);
- Конус большеберцовый XB(F)Q VII JC T размер: #1, #2, #3, #4, толщина: 20 мм – 1 шт. (при необходимости);
- Штифт фиксирующий XB(F)Q V GC T, размер 1# – от 1 до 2 шт. (при необходимости);
- Надколенник XFQ I BIS PE, размер: 28 мм х 8 мм, 30 мм х 9 мм, 34 мм х 9 мм – 1 шт. (при необходимости);
- Винт для ножки XB(F)Q II JB T – 1 шт. (при необходимости);
- Инструкция по применению – 1 шт.;
138. Набор эндопротеза коленного сустава тотального SKII PS модель 138, в составе:
- Компонент бедренный XFQ II GK(R) C правый, размер #3 – 1 шт.;
- Вкладыш большеберцовый XFQ I PD PE, размер #4, толщина: 10 мм – 1 шт.;
- Компонент большеберцовый XB(F)Q I JP C, размер #4 – 1 шт.;
- Ножка прямая бесцементной фиксации XB(F)Q III GB(JB) T, размер: 10 мм х 40 мм, 11 мм х 40 мм, 12 мм х 40 мм, 13 мм х 40 мм, 14 мм х 40 мм, 16 мм х 40 мм, 18 мм х 40 мм, 10 мм х 80 мм, 11 мм х 80 мм, 12 мм х 80 мм, 13 мм х 80 мм, 14 мм х 80 мм, 16 мм х 80 мм, 18 мм х 80 мм, 10 мм х 120 мм, 11 мм х 120 мм, 12 мм х 120 мм, 13 мм х 120 мм, 14 мм х 120 мм, 16 мм х 120 мм, 18 мм х 120 мм – 1 шт. (при необходимости);
- Ножка изогнутая бесцементной фиксации XB(F)Q VI GB(JB) T, размер: 10 мм х 80 мм, 11 мм х 80 мм, 12 мм х 80 мм, 13 мм х 80 мм, 14 мм х 80 мм, 16 мм х 80 мм, 18 мм х 80 мм, 10 мм х 120 мм, 11 мм х 120 мм, 12 мм х 120 мм, 13 мм х 120 мм, 14 мм х 120 мм, 16 мм х 120 мм, 18 мм х 120 мм, 10 мм х 160 мм, 11 мм х 160 мм, 12 мм х 160 мм, 13 мм х 160 мм, 14 мм х 160 мм, 16 мм х 160 мм, 18 мм х 160 мм – 1 шт. (при необходимости);
- Ножка изогнутая бесцементной фиксации XB(F)Q VII GB(JB) T, размер: 10 мм х 80 мм, 11 мм х 80 мм, 12 мм х 80 мм, 13 мм х 80 мм, 14 мм х 80 мм, 16 мм х 80 мм, 18 мм х 80 мм, 10 мм х 120 мм, 11 мм х 120 мм, 12 мм х 120 мм, 13 мм х 120 мм, 14 мм х 120 мм, 16 мм х 120 мм, 18 мм х 120 мм, 10 мм х 160 мм, 11 мм х 160 мм, 12 мм х 160 мм, 13 мм х 160 мм, 14 мм х 160 мм, 16 мм х 160 мм, 18 мм х 160 мм – 1 шт. (при необходимости);
- Аугмент большеберцовый XB(F)Q V JC(L) T левый, размер #4, толщина: 5 мм, 10 мм, 15 мм – 1 шт. (при необходимости);
- Аугмент большеберцовый XB(F)Q V JC(R) T правый, размер #4, толщина: 5 мм, 10 мм, 15 мм – 1 шт. (при необходимости);
- Конус большеберцовый XB(F)Q VII JC T размер: #1, #2, #3, #4, толщина: 20 мм – 1 шт. (при необходимости);
- Штифт фиксирующий XB(F)Q V GC T, размер 1# – от 1 до 2 шт. (при необходимости); - Инструкция по применению – 1 шт.;
- Надколенник XFQ I BIS PE, размер: 28 мм х 8 мм, 30 мм х 9 мм, 34 мм х 9 мм – 1 шт. (при необходимости);

- Винт для ножки XB(F)Q II JB T – 1 шт. (при необходимости);
- Инструкция по применению – 1 шт.;
139. Набор эндопротеза коленного сустава тотального SKII PS модель 139, в составе:
- Компонент бедренный XFQ II GK(L) C левый, размер #3 – 1 шт.;
- Вкладыш большеберцовый XFQ I PD PE, размер #4, толщина: 12 мм – 1 шт.;
- Компонент большеберцовый XB(F)Q I JP C, размер #4 – 1 шт.;
- Ножка прямая бесцементной фиксации XB(F)Q III GB(JB) T, размер: 10 мм x 40 мм, 11 мм x 40 мм, 12 мм x 40 мм, 13 мм x 40 мм, 14 мм x 40 мм, 16 мм x 40 мм, 18 мм x 40 мм, 10 мм x 80 мм, 11 мм x 80 мм, 12 мм x 80 мм, 13 мм x 80 мм, 14 мм x 80 мм, 16 мм x 80 мм, 18 мм x 80 мм, 10 мм x 120 мм, 11 мм x 120 мм, 12 мм x 120 мм, 13 мм x 120 мм, 14 мм x 120 мм, 16 мм x 120 мм, 18 мм x 120 мм – 1 шт. (при необходимости);
- Ножка изогнутая бесцементной фиксации XB(F)Q VI GB(JB) T, размер: 10 мм x 80 мм, 11 мм x 80 мм, 12 мм x 80 мм, 13 мм x 80 мм, 14 мм x 80 мм, 16 мм x 80 мм, 18 мм x 80 мм, 10 мм x 120 мм, 11 мм x 120 мм, 12 мм x 120 мм, 13 мм x 120 мм, 14 мм x 120 мм, 16 мм x 120 мм, 18 мм x 120 мм, 10 мм x 160 мм, 11 мм x 160 мм, 12 мм x 160 мм, 13 мм x 160 мм, 14 мм x 160 мм, 16 мм x 160 мм, 18 мм x 160 мм – 1 шт. (при необходимости);
- Ножка изогнутая бесцементной фиксации XB(F)Q VII GB(JB) T, размер: 10 мм x 80 мм, 11 мм x 80 мм, 12 мм x 80 мм, 13 мм x 80 мм, 14 мм x 80 мм, 16 мм x 80 мм, 18 мм x 80 мм, 10 мм x 120 мм, 11 мм x 120 мм, 12 мм x 120 мм, 13 мм x 120 мм, 14 мм x 120 мм, 16 мм x 120 мм, 18 мм x 120 мм, 10 мм x 160 мм, 11 мм x 160 мм, 12 мм x 160 мм, 13 мм x 160 мм, 14 мм x 160 мм, 16 мм x 160 мм, 18 мм x 160 мм – 1 шт. (при необходимости);
- Аугмент большеберцовый XB(F)Q V JC(L) T левый, размер #4, толщина: 5 мм, 10 мм, 15 мм – 1 шт. (при необходимости);
- Аугмент большеберцовый XB(F)Q V JC(R) T правый, размер #4, толщина: 5 мм, 10 мм, 15 мм – 1 шт. (при необходимости);
- Конус большеберцовый XB(F)Q VII JC T размер: #1, #2, #3, #4, толщина: 20 мм – 1 шт. (при необходимости);
- Штифт фиксирующий XB(F)Q V GC T, размер 1# – от 1 до 2 шт. (при необходимости);
- Надколенник XFQ I BIS PE, размер: 28 мм x 8 мм, 30 мм x 9 мм, 34 мм x 9 мм – 1 шт. (при необходимости);
- Винт для ножки XB(F)Q II JB T – 1 шт. (при необходимости);
- Инструкция по применению – 1 шт.;
140. Набор эндопротеза коленного сустава тотального SKII PS модель 140, в составе:
- Компонент бедренный XFQ II GK(R) C правый, размер #3 – 1 шт.;
- Вкладыш большеберцовый XFQ I PD PE, размер #4, толщина: 12 мм – 1 шт.;
- Компонент большеберцовый XB(F)Q I JP C, размер #4 – 1 шт.;
- Ножка прямая бесцементной фиксации XB(F)Q III GB(JB) T, размер: 10 мм x 40 мм, 11 мм x 40 мм, 12 мм x 40 мм, 13 мм x 40 мм, 14 мм x 40 мм, 16 мм x 40 мм, 18 мм x 40 мм, 10 мм x 80 мм, 11 мм x 80 мм, 12 мм x 80 мм, 13 мм x 80 мм, 14 мм x 80 мм, 16 мм x 80 мм, 18 мм x 80 мм, 10 мм x 120 мм, 11 мм x 120 мм, 12 мм x 120 мм, 13 мм x 120 мм, 14 мм x 120 мм, 16 мм x 120 мм, 18 мм x 120 мм – 1 шт. (при необходимости);
- Ножка изогнутая бесцементной фиксации XB(F)Q VI GB(JB) T, размер: 10 мм x 80 мм, 11 мм x 80 мм, 12 мм x 80 мм, 13 мм x 80 мм, 14 мм x 80 мм, 16 мм x 80 мм, 18 мм x 80 мм, 10 мм x 120 мм, 11 мм x 120 мм, 12 мм x 120 мм, 13 мм x 120 мм, 14 мм x 120 мм, 16 мм x 120 мм, 18 мм x 120 мм, 10 мм x 160 мм, 11 мм x 160 мм, 12 мм x 160 мм, 13 мм x 160 мм, 14 мм x 160 мм, 16 мм x 160 мм, 18 мм x 160 мм – 1 шт. (при необходимости);
- Ножка изогнутая бесцементной фиксации XB(F)Q VII GB(JB) T, размер: 10 мм x 80 мм, 11 мм x 80 мм, 12 мм x 80 мм, 13 мм x 80 мм, 14 мм x 80 мм, 16 мм x 80 мм, 18 мм x 80 мм, 10 мм x 120 мм, 11 мм x 120 мм, 12 мм x 120 мм, 13 мм x 120 мм, 14 мм x 120 мм, 16 мм x 120 мм, 18 мм x 120 мм, 10 мм x 160 мм, 11 мм x 160 мм, 12 мм x 160 мм, 13 мм x 160 мм, 14 мм x 160 мм, 16 мм x 160 мм, 18 мм x 160 мм – 1 шт. (при необходимости);
- Аугмент большеберцовый XB(F)Q V JC(L) T левый, размер #4, толщина: 5 мм, 10 мм, 15 мм – 1 шт. (при необходимости);
- Аугмент большеберцовый XB(F)Q V JC(R) T правый, размер #4, толщина: 5 мм, 10 мм, 15 мм – 1 шт. (при необходимости);
- Конус большеберцовый XB(F)Q VII JC T размер: #1, #2, #3, #4, толщина: 20 мм – 1 шт. (при необходимости);
- Штифт фиксирующий XB(F)Q V GC T, размер 1# – от 1 до 2 шт. (при необходимости); - Инструкция по применению – 1 шт.;
- Надколенник XFQ I BIS PE, размер: 28 мм x 8 мм, 30 мм x 9 мм, 34 мм x 9 мм – 1 шт. (при необходимости);
- Винт для ножки XB(F)Q II JB T – 1 шт. (при необходимости);
- Инструкция по применению – 1 шт.;

141. Набор эндопротеза коленного сустава тотального SKII PS модель 141, в составе:
- Компонент бедренный XFQ II GK(L) C левый, размер #3 – 1 шт.;
- Вкладыш большеберцовый XFQ I PD PE, размер #4, толщина: 14 мм – 1 шт.;
- Компонент большеберцовый XB(F)Q I JP C, размер #4 – 1 шт.;
- Ножка прямая бесцементной фиксации XB(F)Q III GB(JB) T, размер: 10 мм х 40 мм, 11 мм х 40 мм, 12 мм х 40 мм, 13 мм х 40 мм, 14 мм х 40 мм, 16 мм х 40 мм, 18 мм х 40 мм, 10 мм х 80 мм, 11 мм х 80 мм, 12 мм х 80 мм, 13 мм х 80 мм, 14 мм х 80 мм, 16 мм х 80 мм, 18 мм х 80 мм, 10 мм х 120 мм, 11 мм х 120 мм, 12 мм х 120 мм, 13 мм х 120 мм, 14 мм х 120 мм, 16 мм х 120 мм, 18 мм х 120 мм – 1 шт. (при необходимости);
- Ножка изогнутая бесцементной фиксации XB(F)Q VI GB(JB) T, размер: 10 мм х 80 мм, 11 мм х 80 мм, 12 мм х 80 мм, 13 мм х 80 мм, 14 мм х 80 мм, 16 мм х 80 мм, 18 мм х 80 мм, 10 мм х 120 мм, 11 мм х 120 мм, 12 мм х 120 мм, 13 мм х 120 мм, 14 мм х 120 мм, 16 мм х 120 мм, 18 мм х 120 мм, 10 мм х 160 мм, 11 мм х 160 мм, 12 мм х 160 мм, 13 мм х 160 мм, 14 мм х 160 мм, 16 мм х 160 мм, 18 мм х 160 мм – 1 шт. (при необходимости);
- Ножка изогнутая бесцементной фиксации XB(F)Q VII GB(JB) T, размер: 10 мм х 80 мм, 11 мм х 80 мм, 12 мм х 80 мм, 13 мм х 80 мм, 14 мм х 80 мм, 16 мм х 80 мм, 18 мм х 80 мм, 10 мм х 120 мм, 11 мм х 120 мм, 12 мм х 120 мм, 13 мм х 120 мм, 14 мм х 120 мм, 16 мм х 120 мм, 18 мм х 120 мм, 10 мм х 160 мм, 11 мм х 160 мм, 12 мм х 160 мм, 13 мм х 160 мм, 14 мм х 160 мм, 16 мм х 160 мм, 18 мм х 160 мм – 1 шт. (при необходимости);
- Аугмент большеберцовый XB(F)Q V JC(L) T левый, размер #4, толщина: 5 мм, 10 мм, 15 мм – 1 шт. (при необходимости);
- Аугмент большеберцовый XB(F)Q V JC(R) T правый, размер #4, толщина: 5 мм, 10 мм, 15 мм – 1 шт. (при необходимости);
- Конус большеберцовый XB(F)Q VII JC T размер: #1, #2, #3, #4, толщина: 20 мм – 1 шт. (при необходимости);
- Штифт фиксирующий XB(F)Q V GC T, размер 1# – от 1 до 2 шт. (при необходимости);
- Надколенник XFQ I BIS PE, размер: 28 мм х 8 мм, 30 мм х 9 мм, 34 мм х 9 мм – 1 шт. (при необходимости);
- Винт для ножки XB(F)Q II JB T – 1 шт. (при необходимости);
- Инструкция по применению – 1 шт.;
142. Набор эндопротеза коленного сустава тотального SKII PS модель 142, в составе:
- Компонент бедренный XFQ II GK(R) C правый, размер #3 – 1 шт.;
- Вкладыш большеберцовый XFQ I PD PE, размер #4, толщина: 14 мм – 1 шт.;
- Компонент большеберцовый XB(F)Q I JP C, размер #4 – 1 шт.;
- Ножка прямая бесцементной фиксации XB(F)Q III GB(JB) T, размер: 10 мм х 40 мм, 11 мм х 40 мм, 12 мм х 40 мм, 13 мм х 40 мм, 14 мм х 40 мм, 16 мм х 40 мм, 18 мм х 40 мм, 10 мм х 80 мм, 11 мм х 80 мм, 12 мм х 80 мм, 13 мм х 80 мм, 14 мм х 80 мм, 16 мм х 80 мм, 18 мм х 80 мм, 10 мм х 120 мм, 11 мм х 120 мм, 12 мм х 120 мм, 13 мм х 120 мм, 14 мм х 120 мм, 16 мм х 120 мм, 18 мм х 120 мм – 1 шт. (при необходимости);
- Ножка изогнутая бесцементной фиксации XB(F)Q VI GB(JB) T, размер: 10 мм х 80 мм, 11 мм х 80 мм, 12 мм х 80 мм, 13 мм х 80 мм, 14 мм х 80 мм, 16 мм х 80 мм, 18 мм х 80 мм, 10 мм х 120 мм, 11 мм х 120 мм, 12 мм х 120 мм, 13 мм х 120 мм, 14 мм х 120 мм, 16 мм х 120 мм, 18 мм х 120 мм, 10 мм х 160 мм, 11 мм х 160 мм, 12 мм х 160 мм, 13 мм х 160 мм, 14 мм х 160 мм, 16 мм х 160 мм, 18 мм х 160 мм – 1 шт. (при необходимости);
- Ножка изогнутая бесцементной фиксации XB(F)Q VII GB(JB) T, размер: 10 мм х 80 мм, 11 мм х 80 мм, 12 мм х 80 мм, 13 мм х 80 мм, 14 мм х 80 мм, 16 мм х 80 мм, 18 мм х 80 мм, 10 мм х 120 мм, 11 мм х 120 мм, 12 мм х 120 мм, 13 мм х 120 мм, 14 мм х 120 мм, 16 мм х 120 мм, 18 мм х 120 мм, 10 мм х 160 мм, 11 мм х 160 мм, 12 мм х 160 мм, 13 мм х 160 мм, 14 мм х 160 мм, 16 мм х 160 мм, 18 мм х 160 мм – 1 шт. (при необходимости);
- Аугмент большеберцовый XB(F)Q V JC(L) T левый, размер #4, толщина: 5 мм, 10 мм, 15 мм – 1 шт. (при необходимости);
- Аугмент большеберцовый XB(F)Q V JC(R) T правый, размер #4, толщина: 5 мм, 10 мм, 15 мм – 1 шт. (при необходимости);
- Конус большеберцовый XB(F)Q VII JC T размер: #1, #2, #3, #4, толщина: 20 мм – 1 шт. (при необходимости);
- Штифт фиксирующий XB(F)Q V GC T, размер 1# – от 1 до 2 шт. (при необходимости); - Инструкция по применению – 1 шт.;
- Надколенник XFQ I BIS PE, размер: 28 мм х 8 мм, 30 мм х 9 мм, 34 мм х 9 мм – 1 шт. (при необходимости);
- Винт для ножки XB(F)Q II JB T – 1 шт. (при необходимости);
- Инструкция по применению – 1 шт.;
143. Набор эндопротеза коленного сустава тотального SKII PS модель 143, в составе:
- Компонент бедренный XFQ II GK(L) C левый, размер #3 – 1 шт.;

- Вкладыш большеберцовый XFQ I PD PE, размер #4, толщина: 16 мм – 1 шт.;
- Компонент большеберцовый XB(F)Q I JP C, размер #4 – 1 шт.;
- Ножка прямая бесцементной фиксации XB(F)Q III GB(JB) T, размер: 10 мм х 40 мм, 11 мм х 40 мм, 12 мм х 40 мм, 13 мм х 40 мм, 14 мм х 40 мм, 16 мм х 40 мм, 18 мм х 40 мм, 10 мм х 80 мм, 11 мм х 80 мм, 12 мм х 80 мм, 13 мм х 80 мм, 14 мм х 80 мм, 16 мм х 80 мм, 18 мм х 80 мм, 10 мм х 120 мм, 11 мм х 120 мм, 12 мм х 120 мм, 13 мм х 120 мм, 14 мм х 120 мм, 16 мм х 120 мм, 18 мм х 120 мм – 1 шт. (при необходимости);
- Ножка изогнутая бесцементной фиксации XB(F)Q VI GB(JB) T, размер: 10 мм х 80 мм, 11 мм х 80 мм, 12 мм х 80 мм, 13 мм х 80 мм, 14 мм х 80 мм, 16 мм х 80 мм, 18 мм х 80 мм, 10 мм х 120 мм, 11 мм х 120 мм, 12 мм х 120 мм, 13 мм х 120 мм, 14 мм х 120 мм, 16 мм х 120 мм, 18 мм х 120 мм, 10 мм х 160 мм, 11 мм х 160 мм, 12 мм х 160 мм, 13 мм х 160 мм, 14 мм х 160 мм, 16 мм х 160 мм, 18 мм х 160 мм – 1 шт. (при необходимости);
- Ножка изогнутая бесцементной фиксации XB(F)Q VII GB(JB) T, размер: 10 мм х 80 мм, 11 мм х 80 мм, 12 мм х 80 мм, 13 мм х 80 мм, 14 мм х 80 мм, 16 мм х 80 мм, 18 мм х 80 мм, 10 мм х 120 мм, 11 мм х 120 мм, 12 мм х 120 мм, 13 мм х 120 мм, 14 мм х 120 мм, 16 мм х 120 мм, 18 мм х 120 мм, 10 мм х 160 мм, 11 мм х 160 мм, 12 мм х 160 мм, 13 мм х 160 мм, 14 мм х 160 мм, 16 мм х 160 мм, 18 мм х 160 мм – 1 шт. (при необходимости);
- Аугмент большеберцовый XB(F)Q V JC(L) T левый, размер #4, толщина: 5 мм, 10 мм, 15 мм – 1 шт. (при необходимости);
- Аугмент большеберцовый XB(F)Q V JC(R) T правый, размер #4, толщина: 5 мм, 10 мм, 15 мм – 1 шт. (при необходимости);
- Конус большеберцовый XB(F)Q VII JC T размер: #1, #2, #3, #4, толщина: 20 мм – 1 шт. (при необходимости);
- Штифт фиксирующий XB(F)Q V GC T, размер 1# – от 1 до 2 шт. (при необходимости);
- Надколенник XFQ I BIS PE, размер: 28 мм х 8 мм, 30 мм х 9 мм, 34 мм х 9 мм – 1 шт. (при необходимости);
- Винт для ножки XB(F)Q II JB T – 1 шт. (при необходимости);
- Инструкция по применению – 1 шт.;

144. Набор эндопротеза коленного сустава тотального SKII PS модель 144, в составе:
- Компонент бедренный XFQ II GK(R) C правый, размер #3 – 1 шт.;
- Вкладыш большеберцовый XFQ I PD PE, размер #4, толщина: 16 мм – 1 шт.;
- Компонент большеберцовый XB(F)Q I JP C, размер #4 – 1 шт.;
- Ножка прямая бесцементной фиксации XB(F)Q III GB(JB) T, размер: 10 мм х 40 мм, 11 мм х 40 мм, 12 мм х 40 мм, 13 мм х 40 мм, 14 мм х 40 мм, 16 мм х 40 мм, 18 мм х 40 мм, 10 мм х 80 мм, 11 мм х 80 мм, 12 мм х 80 мм, 13 мм х 80 мм, 14 мм х 80 мм, 16 мм х 80 мм, 18 мм х 80 мм, 10 мм х 120 мм, 11 мм х 120 мм, 12 мм х 120 мм, 13 мм х 120 мм, 14 мм х 120 мм, 16 мм х 120 мм, 18 мм х 120 мм – 1 шт. (при необходимости);
- Ножка изогнутая бесцементной фиксации XB(F)Q VI GB(JB) T, размер: 10 мм х 80 мм, 11 мм х 80 мм, 12 мм х 80 мм, 13 мм х 80 мм, 14 мм х 80 мм, 16 мм х 80 мм, 18 мм х 80 мм, 10 мм х 120 мм, 11 мм х 120 мм, 12 мм х 120 мм, 13 мм х 120 мм, 14 мм х 120 мм, 16 мм х 120 мм, 18 мм х 120 мм, 10 мм х 160 мм, 11 мм х 160 мм, 12 мм х 160 мм, 13 мм х 160 мм, 14 мм х 160 мм, 16 мм х 160 мм, 18 мм х 160 мм – 1 шт. (при необходимости);
- Ножка изогнутая бесцементной фиксации XB(F)Q VII GB(JB) T, размер: 10 мм х 80 мм, 11 мм х 80 мм, 12 мм х 80 мм, 13 мм х 80 мм, 14 мм х 80 мм, 16 мм х 80 мм, 18 мм х 80 мм, 10 мм х 120 мм, 11 мм х 120 мм, 12 мм х 120 мм, 13 мм х 120 мм, 14 мм х 120 мм, 16 мм х 120 мм, 18 мм х 120 мм, 10 мм х 160 мм, 11 мм х 160 мм, 12 мм х 160 мм, 13 мм х 160 мм, 14 мм х 160 мм, 16 мм х 160 мм, 18 мм х 160 мм – 1 шт. (при необходимости);
- Аугмент большеберцовый XB(F)Q V JC(L) T левый, размер #4, толщина: 5 мм, 10 мм, 15 мм – 1 шт. (при необходимости);
- Аугмент большеберцовый XB(F)Q V JC(R) T правый, размер #4, толщина: 5 мм, 10 мм, 15 мм – 1 шт. (при необходимости);
- Конус большеберцовый XB(F)Q VII JC T размер: #1, #2, #3, #4, толщина: 20 мм – 1 шт. (при необходимости);
- Штифт фиксирующий XB(F)Q V GC T, размер 1# – от 1 до 2 шт. (при необходимости); - Инструкция по применению – 1 шт.;
- Надколенник XFQ I BIS PE, размер: 28 мм х 8 мм, 30 мм х 9 мм, 34 мм х 9 мм – 1 шт. (при необходимости);
- Винт для ножки XB(F)Q II JB T – 1 шт. (при необходимости);
- Инструкция по применению – 1 шт.;

145. Набор эндопротеза коленного сустава тотального SKII PS модель 145, в составе:
- Компонент бедренный XFQ II GK(L) C левый, размер #3 – 1 шт.;
- Вкладыш большеберцовый XFQ I PD PE, размер #4, толщина: 10 мм – 1 шт.;
- Компонент большеберцовый XB(F)Q I JP C, размер #5 – 1 шт.;

- Ножка прямая бесцементной фиксации XB(F)Q III GB(JB) T, размер: 10 мм х 40 мм, 11 мм х 40 мм, 12 мм х 40 мм, 13 мм х 40 мм, 14 мм х 40 мм, 16 мм х 40 мм, 18 мм х 40 мм, 10 мм х 80 мм, 11 мм х 80 мм, 12 мм х 80 мм, 13 мм х 80 мм, 14 мм х 80 мм, 16 мм х 80 мм, 18 мм х 80 мм, 10 мм х 120 мм, 11 мм х 120 мм, 12 мм х 120 мм, 13 мм х 120 мм, 14 мм х 120 мм, 16 мм х 120 мм, 18 мм х 120 мм – 1 шт. (при необходимости);
- Ножка изогнутая бесцементной фиксации XB(F)Q VI GB(JB) T, размер: 10 мм х 80 мм, 11 мм х 80 мм, 12 мм х 80 мм, 13 мм х 80 мм, 14 мм х 80 мм, 16 мм х 80 мм, 18 мм х 80 мм, 10 мм х 120 мм, 11 мм х 120 мм, 12 мм х 120 мм, 13 мм х 120 мм, 14 мм х 120 мм, 16 мм х 120 мм, 18 мм х 120 мм, 10 мм х 160 мм, 11 мм х 160 мм, 12 мм х 160 мм, 13 мм х 160 мм, 14 мм х 160 мм, 16 мм х 160 мм, 18 мм х 160 мм – 1 шт. (при необходимости);
- Ножка изогнутая бесцементной фиксации XB(F)Q VII GB(JB) T, размер: 10 мм х 80 мм, 11 мм х 80 мм, 12 мм х 80 мм, 13 мм х 80 мм, 14 мм х 80 мм, 16 мм х 80 мм, 18 мм х 80 мм, 10 мм х 120 мм, 11 мм х 120 мм, 12 мм х 120 мм, 13 мм х 120 мм, 14 мм х 120 мм, 16 мм х 120 мм, 18 мм х 120 мм, 10 мм х 160 мм, 11 мм х 160 мм, 12 мм х 160 мм, 13 мм х 160 мм, 14 мм х 160 мм, 16 мм х 160 мм, 18 мм х 160 мм – 1 шт. (при необходимости);
- Аугмент большеберцовый XB(F)Q V JC(L) T левый, размер #5, толщина: 5 мм, 10 мм, 15 мм – 1 шт. (при необходимости);
- Аугмент большеберцовый XB(F)Q V JC(R) T правый, размер #5, толщина: 5 мм, 10 мм, 15 мм – 1 шт. (при необходимости);
- Конус большеберцовый XB(F)Q VII JC T размер: #1, #2, #3, #4, толщина: 20 мм – 1 шт. (при необходимости);
- Штифт фиксирующий XB(F)Q V GC T, размер 1# – от 1 до 2 шт. (при необходимости);
- Надколенник XFQ I BIS PE, размер: 28 мм х 8 мм, 30 мм х 9 мм, 34 мм х 9 мм – 1 шт. (при необходимости);
- Винт для ножки XB(F)Q II JB T – 1 шт. (при необходимости);
- Инструкция по применению – 1 шт.;
146. Набор эндопротеза коленного сустава тотального SKII PS модель 146, в составе:
- Компонент бедренный XFQ II GK(R) C правый, размер #3 – 1 шт.;
- Вкладыш большеберцовый XFQ I PD PE, размер #4, толщина: 10 мм – 1 шт.;
- Компонент большеберцовый XB(F)Q I JP C, размер #5 – 1 шт.;
- Ножка прямая бесцементной фиксации XB(F)Q III GB(JB) T, размер: 10 мм х 40 мм, 11 мм х 40 мм, 12 мм х 40 мм, 13 мм х 40 мм, 14 мм х 40 мм, 16 мм х 40 мм, 18 мм х 40 мм, 10 мм х 80 мм, 11 мм х 80 мм, 12 мм х 80 мм, 13 мм х 80 мм, 14 мм х 80 мм, 16 мм х 80 мм, 18 мм х 80 мм, 10 мм х 120 мм, 11 мм х 120 мм, 12 мм х 120 мм, 13 мм х 120 мм, 14 мм х 120 мм, 16 мм х 120 мм, 18 мм х 120 мм – 1 шт. (при необходимости);
- Ножка изогнутая бесцементной фиксации XB(F)Q VI GB(JB) T, размер: 10 мм х 80 мм, 11 мм х 80 мм, 12 мм х 80 мм, 13 мм х 80 мм, 14 мм х 80 мм, 16 мм х 80 мм, 18 мм х 80 мм, 10 мм х 120 мм, 11 мм х 120 мм, 12 мм х 120 мм, 13 мм х 120 мм, 14 мм х 120 мм, 16 мм х 120 мм, 18 мм х 120 мм, 10 мм х 160 мм, 11 мм х 160 мм, 12 мм х 160 мм, 13 мм х 160 мм, 14 мм х 160 мм, 16 мм х 160 мм, 18 мм х 160 мм – 1 шт. (при необходимости);
- Ножка изогнутая бесцементной фиксации XB(F)Q VII GB(JB) T, размер: 10 мм х 80 мм, 11 мм х 80 мм, 12 мм х 80 мм, 13 мм х 80 мм, 14 мм х 80 мм, 16 мм х 80 мм, 18 мм х 80 мм, 10 мм х 120 мм, 11 мм х 120 мм, 12 мм х 120 мм, 13 мм х 120 мм, 14 мм х 120 мм, 16 мм х 120 мм, 18 мм х 120 мм, 10 мм х 160 мм, 11 мм х 160 мм, 12 мм х 160 мм, 13 мм х 160 мм, 14 мм х 160 мм, 16 мм х 160 мм, 18 мм х 160 мм – 1 шт. (при необходимости);
- Аугмент большеберцовый XB(F)Q V JC(L) T левый, размер #5, толщина: 5 мм, 10 мм, 15 мм – 1 шт. (при необходимости);
- Аугмент большеберцовый XB(F)Q V JC(R) T правый, размер #5, толщина: 5 мм, 10 мм, 15 мм – 1 шт. (при необходимости);
- Конус большеберцовый XB(F)Q VII JC T размер: #1, #2, #3, #4, толщина: 20 мм – 1 шт. (при необходимости);
- Штифт фиксирующий XB(F)Q V GC T, размер 1# – от 1 до 2 шт. (при необходимости);
- Надколенник XFQ I BIS PE, размер: 28 мм х 8 мм, 30 мм х 9 мм, 34 мм х 9 мм – 1 шт. (при необходимости);
- Винт для ножки XB(F)Q II JB T – 1 шт. (при необходимости);
- Инструкция по применению – 1 шт.;
147. Набор эндопротеза коленного сустава тотального SKII PS модель 147, в составе:
- Компонент бедренный XFQ II GK(L) C левый, размер #3 – 1 шт.;
- Вкладыш большеберцовый XFQ I PD PE, размер #4, толщина: 12 мм – 1 шт.;
- Компонент большеберцовый XB(F)Q I JP C, размер #5 – 1 шт.;
- Ножка прямая бесцементной фиксации XB(F)Q III GB(JB) T, размер: 10 мм х 40 мм, 11 мм х 40 мм, 12 мм х 40 мм, 13 мм х 40 мм, 14 мм х 40 мм, 16 мм х 40 мм, 18 мм х 40 мм, 10 мм х 80 мм, 11 мм х 80 мм, 12 мм х 80 мм,

13 мм х 80 мм, 14 мм х 80 мм, 16 мм х 80 мм, 18 мм х 80 мм, 10 мм х 120 мм, 11 мм х 120 мм, 12 мм х 120 мм, 13 мм х 120 мм, 14 мм х 120 мм, 16 мм х 120 мм, 18 мм х 120 мм – 1 шт. (при необходимости);
- Ножка изогнутая бесцементной фиксации XB(F)Q VI GB(JB) T, размер: 10 мм х 80 мм, 11 мм х 80 мм, 12 мм х 80 мм, 13 мм х 80 мм, 14 мм х 80 мм, 16 мм х 80 мм, 18 мм х 80 мм, 10 мм х 120 мм, 11 мм х 120 мм, 12 мм х 120 мм, 13 мм х 120 мм, 14 мм х 120 мм, 16 мм х 120 мм, 18 мм х 120 мм, 10 мм х 160 мм, 11 мм х 160 мм, 12 мм х 160 мм, 13 мм х 160 мм, 14 мм х 160 мм, 16 мм х 160 мм, 18 мм х 160 мм – 1 шт. (при необходимости);
- Ножка изогнутая бесцементной фиксации XB(F)Q VII GB(JB) T, размер: 10 мм х 80 мм, 11 мм х 80 мм, 12 мм х 80 мм, 13 мм х 80 мм, 14 мм х 80 мм, 16 мм х 80 мм, 18 мм х 80 мм, 10 мм х 120 мм, 11 мм х 120 мм, 12 мм х 120 мм, 13 мм х 120 мм, 14 мм х 120 мм, 16 мм х 120 мм, 18 мм х 120 мм, 10 мм х 160 мм, 11 мм х 160 мм, 12 мм х 160 мм, 13 мм х 160 мм, 14 мм х 160 мм, 16 мм х 160 мм, 18 мм х 160 мм – 1 шт. (при необходимости);
- Аугмент большеберцовый XB(F)Q V JC(L) T левый, размер #5, толщина: 5 мм, 10 мм, 15 мм – 1 шт. (при необходимости);
- Аугмент большеберцовый XB(F)Q V JC(R) T правый, размер #5, толщина: 5 мм, 10 мм, 15 мм – 1 шт. (при необходимости);
- Конус большеберцовый XB(F)Q VII JC T размер: #1, #2, #3, #4, толщина: 20 мм – 1 шт. (при необходимости);
- Штифт фиксирующий XB(F)Q V GC T, размер 1# – от 1 до 2 шт. (при необходимости);
- Надколенник XFQ I BIS PE, размер: 28 мм х 8 мм, 30 мм х 9 мм, 34 мм х 9 мм – 1 шт. (при необходимости);
- Винт для ножки XB(F)Q II JB T – 1 шт. (при необходимости);
- Инструкция по применению – 1 шт.;
148. Набор эндопротеза коленного сустава тотального SKII PS модель 148, в составе:
- Компонент бедренный XFQ II GK(R) C правый, размер #3 – 1 шт.;
- Вкладыш большеберцовый XFQ I PD PE, размер #4, толщина: 12 мм – 1 шт.;
- Компонент большеберцовый XB(F)Q I JP C, размер #5 – 1 шт.;
- Ножка прямая бесцементной фиксации XB(F)Q III GB(JB) T, размер: 10 мм х 40 мм, 11 мм х 40 мм, 12 мм х 40 мм, 13 мм х 40 мм, 14 мм х 40 мм, 16 мм х 40 мм, 18 мм х 40 мм, 10 мм х 80 мм, 11 мм х 80 мм, 12 мм х 80 мм, 13 мм х 80 мм, 14 мм х 80 мм, 16 мм х 80 мм, 18 мм х 80 мм, 10 мм х 120 мм, 11 мм х 120 мм, 12 мм х 120 мм, 13 мм х 120 мм, 14 мм х 120 мм, 16 мм х 120 мм, 18 мм х 120 мм – 1 шт. (при необходимости);
- Ножка изогнутая бесцементной фиксации XB(F)Q VI GB(JB) T, размер: 10 мм х 80 мм, 11 мм х 80 мм, 12 мм х 80 мм, 13 мм х 80 мм, 14 мм х 80 мм, 16 мм х 80 мм, 18 мм х 80 мм, 10 мм х 120 мм, 11 мм х 120 мм, 12 мм х 120 мм, 13 мм х 120 мм, 14 мм х 120 мм, 16 мм х 120 мм, 18 мм х 120 мм, 10 мм х 160 мм, 11 мм х 160 мм, 12 мм х 160 мм, 13 мм х 160 мм, 14 мм х 160 мм, 16 мм х 160 мм, 18 мм х 160 мм – 1 шт. (при необходимости);
- Ножка изогнутая бесцементной фиксации XB(F)Q VII GB(JB) T, размер: 10 мм х 80 мм, 11 мм х 80 мм, 12 мм х 80 мм, 13 мм х 80 мм, 14 мм х 80 мм, 16 мм х 80 мм, 18 мм х 80 мм, 10 мм х 120 мм, 11 мм х 120 мм, 12 мм х 120 мм, 13 мм х 120 мм, 14 мм х 120 мм, 16 мм х 120 мм, 18 мм х 120 мм, 10 мм х 160 мм, 11 мм х 160 мм, 12 мм х 160 мм, 13 мм х 160 мм, 14 мм х 160 мм, 16 мм х 160 мм, 18 мм х 160 мм – 1 шт. (при необходимости);
- Аугмент большеберцовый XB(F)Q V JC(L) T левый, размер #5, толщина: 5 мм, 10 мм, 15 мм – 1 шт. (при необходимости);
- Аугмент большеберцовый XB(F)Q V JC(R) T правый, размер #5, толщина: 5 мм, 10 мм, 15 мм – 1 шт. (при необходимости);
- Конус большеберцовый XB(F)Q VII JC T размер: #1, #2, #3, #4, толщина: 20 мм – 1 шт. (при необходимости);
- Штифт фиксирующий XB(F)Q V GC T, размер 1# – от 1 до 2 шт. (при необходимости);
- Надколенник XFQ I BIS PE, размер: 28 мм х 8 мм, 30 мм х 9 мм, 34 мм х 9 мм – 1 шт. (при необходимости);
- Винт для ножки XB(F)Q II JB T – 1 шт. (при необходимости);
- Инструкция по применению – 1 шт.;
149. Набор эндопротеза коленного сустава тотального SKII PS модель 149, в составе:
- Компонент бедренный XFQ II GK(L) C левый, размер #3 – 1 шт.;
- Вкладыш большеберцовый XFQ I PD PE, размер #4, толщина: 14 мм – 1 шт.;
- Компонент большеберцовый XB(F)Q I JP C, размер #5 – 1 шт.;
- Ножка прямая бесцементной фиксации XB(F)Q III GB(JB) T, размер: 10 мм х 40 мм, 11 мм х 40 мм, 12 мм х 40 мм, 13 мм х 40 мм, 14 мм х 40 мм, 16 мм х 40 мм, 18 мм х 40 мм, 10 мм х 80 мм, 11 мм х 80 мм, 12 мм х 80 мм, 13 мм х 80 мм, 14 мм х 80 мм, 16 мм х 80 мм, 18 мм х 80 мм, 10 мм х 120 мм, 11 мм х 120 мм, 12 мм х 120 мм, 13 мм х 120 мм, 14 мм х 120 мм, 16 мм х 120 мм, 18 мм х 120 мм – 1 шт. (при необходимости);

- Ножка изогнутая бесцементной фиксации XB(F)Q VI GB(JB) T, размер: 10 мм х 80 мм, 11 мм х 80 мм, 12 мм х 80 мм, 13 мм х 80 мм, 14 мм х 80 мм, 16 мм х 80 мм, 18 мм х 80 мм, 10 мм х 120 мм, 11 мм х 120 мм, 12 мм х 120 мм, 13 мм х 120 мм, 14 мм х 120 мм, 16 мм х 120 мм, 18 мм х 120 мм, 10 мм х 160 мм, 11 мм х 160 мм, 12 мм х 160 мм, 13 мм х 160 мм, 14 мм х 160 мм, 16 мм х 160 мм, 18 мм х 160 мм – 1 шт. (при необходимости);
- Ножка изогнутая бесцементной фиксации XB(F)Q VII GB(JB) T, размер: 10 мм х 80 мм, 11 мм х 80 мм, 12 мм х 80 мм, 13 мм х 80 мм, 14 мм х 80 мм, 16 мм х 80 мм, 18 мм х 80 мм, 10 мм х 120 мм, 11 мм х 120 мм, 12 мм х 120 мм, 13 мм х 120 мм, 14 мм х 120 мм, 16 мм х 120 мм, 18 мм х 120 мм, 10 мм х 160 мм, 11 мм х 160 мм, 12 мм х 160 мм, 13 мм х 160 мм, 14 мм х 160 мм, 16 мм х 160 мм, 18 мм х 160 мм – 1 шт. (при необходимости);
- Аугмент большеберцовый XB(F)Q V JC(L) T левый, размер #5, толщина: 5 мм, 10 мм, 15 мм – 1 шт. (при необходимости);
- Аугмент большеберцовый XB(F)Q V JC(R) T правый, размер #5, толщина: 5 мм, 10 мм, 15 мм – 1 шт. (при необходимости);
- Конус большеберцовый XB(F)Q VII JC T размер: #1, #2, #3, #4, толщина: 20 мм – 1 шт. (при необходимости);
- Штифт фиксирующий XB(F)Q V GC T, размер 1# – от 1 до 2 шт. (при необходимости);
- Надколенник XFQ I BIS PE, размер: 28 мм х 8 мм, 30 мм х 9 мм, 34 мм х 9 мм – 1 шт. (при необходимости);
- Винт для ножки XB(F)Q II JB T – 1 шт. (при необходимости);
- Инструкция по применению – 1 шт.;

150. Набор эндопротеза коленного сустава тотального SKII PS модель 150, в составе:
- Компонент бедренный XFQ II GK(R) C правый, размер #3 – 1 шт.;
- Вкладыш большеберцовый XFQ I PD PE, размер #4, толщина: 14 мм – 1 шт.;
- Компонент большеберцовый XB(F)Q I JP C, размер #5 – 1 шт.;
- Ножка прямая бесцементной фиксации XB(F)Q III GB(JB) T, размер: 10 мм х 40 мм, 11 мм х 40 мм, 12 мм х 40 мм, 13 мм х 40 мм, 14 мм х 40 мм, 16 мм х 40 мм, 18 мм х 40 мм, 10 мм х 80 мм, 11 мм х 80 мм, 12 мм х 80 мм, 13 мм х 80 мм, 14 мм х 80 мм, 16 мм х 80 мм, 18 мм х 80 мм, 10 мм х 120 мм, 11 мм х 120 мм, 12 мм х 120 мм, 13 мм х 120 мм, 14 мм х 120 мм, 16 мм х 120 мм, 18 мм х 120 мм – 1 шт. (при необходимости);
- Ножка изогнутая бесцементной фиксации XB(F)Q VI GB(JB) T, размер: 10 мм х 80 мм, 11 мм х 80 мм, 12 мм х 80 мм, 13 мм х 80 мм, 14 мм х 80 мм, 16 мм х 80 мм, 18 мм х 80 мм, 10 мм х 120 мм, 11 мм х 120 мм, 12 мм х 120 мм, 13 мм х 120 мм, 14 мм х 120 мм, 16 мм х 120 мм, 18 мм х 120 мм, 10 мм х 160 мм, 11 мм х 160 мм, 12 мм х 160 мм, 13 мм х 160 мм, 14 мм х 160 мм, 16 мм х 160 мм, 18 мм х 160 мм – 1 шт. (при необходимости);
- Ножка изогнутая бесцементной фиксации XB(F)Q VII GB(JB) T, размер: 10 мм х 80 мм, 11 мм х 80 мм, 12 мм х 80 мм, 13 мм х 80 мм, 14 мм х 80 мм, 16 мм х 80 мм, 18 мм х 80 мм, 10 мм х 120 мм, 11 мм х 120 мм, 12 мм х 120 мм, 13 мм х 120 мм, 14 мм х 120 мм, 16 мм х 120 мм, 18 мм х 120 мм, 10 мм х 160 мм, 11 мм х 160 мм, 12 мм х 160 мм, 13 мм х 160 мм, 14 мм х 160 мм, 16 мм х 160 мм, 18 мм х 160 мм – 1 шт. (при необходимости);
- Аугмент большеберцовый XB(F)Q V JC(L) T левый, размер #5, толщина: 5 мм, 10 мм, 15 мм – 1 шт. (при необходимости);
- Аугмент большеберцовый XB(F)Q V JC(R) T правый, размер #5, толщина: 5 мм, 10 мм, 15 мм – 1 шт. (при необходимости);
- Конус большеберцовый XB(F)Q VII JC T размер: #1, #2, #3, #4, толщина: 20 мм – 1 шт. (при необходимости);
- Штифт фиксирующий XB(F)Q V GC T, размер 1# – от 1 до 2 шт. (при необходимости);
- Надколенник XFQ I BIS PE, размер: 28 мм х 8 мм, 30 мм х 9 мм, 34 мм х 9 мм – 1 шт. (при необходимости);
- Винт для ножки XB(F)Q II JB T – 1 шт. (при необходимости);
- Инструкция по применению – 1 шт.;

151. Набор эндопротеза коленного сустава тотального SKII PS модель 151, в составе:
- Компонент бедренный XFQ II GK(L) C левый, размер #3 – 1 шт.;
- Вкладыш большеберцовый XFQ I PD PE, размер #4, толщина: 16 мм – 1 шт.;
- Компонент большеберцовый XB(F)Q I JP C, размер #5 – 1 шт.;
- Ножка прямая бесцементной фиксации XB(F)Q III GB(JB) T, размер: 10 мм х 40 мм, 11 мм х 40 мм, 12 мм х 40 мм, 13 мм х 40 мм, 14 мм х 40 мм, 16 мм х 40 мм, 18 мм х 40 мм, 10 мм х 80 мм, 11 мм х 80 мм, 12 мм х 80 мм, 13 мм х 80 мм, 14 мм х 80 мм, 16 мм х 80 мм, 18 мм х 80 мм, 10 мм х 120 мм, 11 мм х 120 мм, 12 мм х 120 мм, 13 мм х 120 мм, 14 мм х 120 мм, 16 мм х 120 мм, 18 мм х 120 мм – 1 шт. (при необходимости);
- Ножка изогнутая бесцементной фиксации XB(F)Q VI GB(JB) T, размер: 10 мм х 80 мм, 11 мм х 80 мм, 12 мм х 80 мм, 13 мм х 80 мм, 14 мм х 80 мм, 16 мм х 80 мм, 18 мм х 80 мм, 10 мм х 120 мм, 11 мм х 120 мм, 12 мм х 120

мм, 13 мм х 120 мм, 14 мм х 120 мм, 16 мм х 120 мм, 18 мм х 120 мм, 10 мм х 160 мм, 11 мм х 160 мм, 12 мм х 160 мм, 13 мм х 160 мм, 14 мм х 160 мм, 16 мм х 160 мм, 18 мм х 160 мм – 1 шт. (при необходимости);
- Ножка изогнутая бесцементной фиксации XB(F)Q VII GB(JB) T, размер: 10 мм х 80 мм, 11 мм х 80 мм, 12 мм х 80 мм, 13 мм х 80 мм, 14 мм х 80 мм, 16 мм х 80 мм, 18 мм х 80 мм, 10 мм х 120 мм, 11 мм х 120 мм, 12 мм х 120 мм, 13 мм х 120 мм, 14 мм х 120 мм, 16 мм х 120 мм, 18 мм х 120 мм, 10 мм х 160 мм, 11 мм х 160 мм, 12 мм х 160 мм, 13 мм х 160 мм, 14 мм х 160 мм, 16 мм х 160 мм, 18 мм х 160 мм – 1 шт. (при необходимости);
- Аугмент большеберцовый XB(F)Q V JC(L) T левый, размер #5, толщина: 5 мм, 10 мм, 15 мм – 1 шт. (при необходимости);
- Аугмент большеберцовый XB(F)Q V JC(R) T правый, размер #5, толщина: 5 мм, 10 мм, 15 мм – 1 шт. (при необходимости);
- Конус большеберцовый XB(F)Q VII JC T размер: #1, #2, #3, #4, толщина: 20 мм – 1 шт. (при необходимости);
- Штифт фиксирующий XB(F)Q V GC T, размер 1# – от 1 до 2 шт. (при необходимости);
- Надколенник XFQ I BIS PE, размер: 28 мм х 8 мм, 30 мм х 9 мм, 34 мм х 9 мм – 1 шт. (при необходимости);
- Винт для ножки XB(F)Q II JB T – 1 шт. (при необходимости);
- Инструкция по применению – 1 шт.;
152. Набор эндопротеза коленного сустава тотального SKII PS модель 152, в составе:
- Компонент бедренный XFQ II GK(R) C правый, размер #3 – 1 шт.;
- Вкладыш большеберцовый XFQ I PD PE, размер #4, толщина: 16 мм – 1 шт.;
- Компонент большеберцовый XB(F)Q I JP C, размер #5 – 1 шт.;
- Ножка прямая бесцементной фиксации XB(F)Q III GB(JB) T, размер: 10 мм х 40 мм, 11 мм х 40 мм, 12 мм х 40 мм, 13 мм х 40 мм, 14 мм х 40 мм, 16 мм х 40 мм, 18 мм х 40 мм, 10 мм х 80 мм, 11 мм х 80 мм, 12 мм х 80 мм, 13 мм х 80 мм, 14 мм х 80 мм, 16 мм х 80 мм, 18 мм х 80 мм, 10 мм х 120 мм, 11 мм х 120 мм, 12 мм х 120 мм, 13 мм х 120 мм, 14 мм х 120 мм, 16 мм х 120 мм, 18 мм х 120 мм – 1 шт. (при необходимости);
- Ножка изогнутая бесцементной фиксации XB(F)Q VI GB(JB) T, размер: 10 мм х 80 мм, 11 мм х 80 мм, 12 мм х 80 мм, 13 мм х 80 мм, 14 мм х 80 мм, 16 мм х 80 мм, 18 мм х 80 мм, 10 мм х 120 мм, 11 мм х 120 мм, 12 мм х 120 мм, 13 мм х 120 мм, 14 мм х 120 мм, 16 мм х 120 мм, 18 мм х 120 мм, 10 мм х 160 мм, 11 мм х 160 мм, 12 мм х 160 мм, 13 мм х 160 мм, 14 мм х 160 мм, 16 мм х 160 мм, 18 мм х 160 мм – 1 шт. (при необходимости);
- Ножка изогнутая бесцементной фиксации XB(F)Q VII GB(JB) T, размер: 10 мм х 80 мм, 11 мм х 80 мм, 12 мм х 80 мм, 13 мм х 80 мм, 14 мм х 80 мм, 16 мм х 80 мм, 18 мм х 80 мм, 10 мм х 120 мм, 11 мм х 120 мм, 12 мм х 120 мм, 13 мм х 120 мм, 14 мм х 120 мм, 16 мм х 120 мм, 18 мм х 120 мм, 10 мм х 160 мм, 11 мм х 160 мм, 12 мм х 160 мм, 13 мм х 160 мм, 14 мм х 160 мм, 16 мм х 160 мм, 18 мм х 160 мм – 1 шт. (при необходимости);
- Аугмент большеберцовый XB(F)Q V JC(L) T левый, размер #5, толщина: 5 мм, 10 мм, 15 мм – 1 шт. (при необходимости);
- Аугмент большеберцовый XB(F)Q V JC(R) T правый, размер #5, толщина: 5 мм, 10 мм, 15 мм – 1 шт. (при необходимости);
- Конус большеберцовый XB(F)Q VII JC T размер: #1, #2, #3, #4, толщина: 20 мм – 1 шт. (при необходимости);
- Штифт фиксирующий XB(F)Q V GC T, размер 1# – от 1 до 2 шт. (при необходимости);
- Надколенник XFQ I BIS PE, размер: 28 мм х 8 мм, 30 мм х 9 мм, 34 мм х 9 мм – 1 шт. (при необходимости);
- Винт для ножки XB(F)Q II JB T – 1 шт. (при необходимости);
- Инструкция по применению – 1 шт.;
153. Набор эндопротеза коленного сустава тотального SKII PS модель 153, в составе:
- Компонент бедренный XFQ II GK(L) C левый, размер #3 – 1 шт.;
- Вкладыш большеберцовый XFQ I PD PE, размер #6, толщина: 10 мм – 1 шт.;
- Компонент большеберцовый XB(F)Q I JP C, размер #6 – 1 шт.;
- Ножка прямая бесцементной фиксации XB(F)Q III GB(JB) T, размер: 10 мм х 40 мм, 11 мм х 40 мм, 12 мм х 40 мм, 13 мм х 40 мм, 14 мм х 40 мм, 16 мм х 40 мм, 18 мм х 40 мм, 10 мм х 80 мм, 11 мм х 80 мм, 12 мм х 80 мм, 13 мм х 80 мм, 14 мм х 80 мм, 16 мм х 80 мм, 18 мм х 80 мм, 10 мм х 120 мм, 11 мм х 120 мм, 12 мм х 120 мм, 13 мм х 120 мм, 14 мм х 120 мм, 16 мм х 120 мм, 18 мм х 120 мм – 1 шт. (при необходимости);
- Ножка изогнутая бесцементной фиксации XB(F)Q VI GB(JB) T, размер: 10 мм х 80 мм, 11 мм х 80 мм, 12 мм х 80 мм, 13 мм х 80 мм, 14 мм х 80 мм, 16 мм х 80 мм, 18 мм х 80 мм, 10 мм х 120 мм, 11 мм х 120 мм, 12 мм х 120 мм, 13 мм х 120 мм, 14 мм х 120 мм, 16 мм х 120 мм, 18 мм х 120 мм, 10 мм х 160 мм, 11 мм х 160 мм, 12 мм х 160 мм, 13 мм х 160 мм, 14 мм х 160 мм, 16 мм х 160 мм, 18 мм х 160 мм – 1 шт. (при необходимости);

- Ножка изогнутая бесцементной фиксации XB(F)Q VII GB(JB) T, размер: 10 мм х 80 мм, 11 мм х 80 мм, 12 мм х 80 мм, 13 мм х 80 мм, 14 мм х 80 мм, 16 мм х 80 мм, 18 мм х 80 мм, 10 мм х 120 мм, 11 мм х 120 мм, 12 мм х 120 мм, 13 мм х 120 мм, 14 мм х 120 мм, 16 мм х 120 мм, 18 мм х 120 мм, 10 мм х 160 мм, 11 мм х 160 мм, 12 мм х 160 мм, 13 мм х 160 мм, 14 мм х 160 мм, 16 мм х 160 мм, 18 мм х 160 мм – 1 шт. (при необходимости);
- Аугмент большеберцовый XB(F)Q V JC(L) T XSM левый, толщина: 5 мм, 10 мм, 15 мм – 1 шт. (при необходимости);
- Аугмент большеберцовый XB(F)Q V JC(R) T XSM правый, толщина: 5 мм, 10 мм, 15 мм – 1 шт. (при необходимости);
- Конус большеберцовый XB(F)Q VII JC T размер: #1, #2, #3, #4, толщина: 20 мм – 1 шт. (при необходимости);
- Штифт фиксирующий XB(F)Q V GC T, размер 1# – от 1 до 2 шт. (при необходимости);
- Надколенник XFQ I BIS PE, размер: 28 мм х 8 мм, 30 мм х 9 мм, 34 мм х 9 мм – 1 шт. (при необходимости);
- Винт для ножки XB(F)Q II JB T – 1 шт. (при необходимости);
- Инструкция по применению – 1 шт.;
154. Набор эндопротеза коленного сустава тотального SKII PS модель 154, в составе:
- Компонент бедренный XFQ II GK(R) C правый, размер #3 – 1 шт.;
- Вкладыш большеберцовый XFQ I PD PE, размер #6, толщина: 10 мм – 1 шт.;
- Компонент большеберцовый XB(F)Q I JP C, размер #6 – 1 шт.;
- Ножка прямая бесцементной фиксации XB(F)Q III GB(JB) T, размер: 10 мм х 40 мм, 11 мм х 40 мм, 12 мм х 40 мм, 13 мм х 40 мм, 14 мм х 40 мм, 16 мм х 40 мм, 18 мм х 40 мм, 10 мм х 80 мм, 11 мм х 80 мм, 12 мм х 80 мм, 13 мм х 80 мм, 14 мм х 80 мм, 16 мм х 80 мм, 18 мм х 80 мм, 10 мм х 120 мм, 11 мм х 120 мм, 12 мм х 120 мм, 13 мм х 120 мм, 14 мм х 120 мм, 16 мм х 120 мм, 18 мм х 120 мм – 1 шт. (при необходимости);
- Ножка изогнутая бесцементной фиксации XB(F)Q VI GB(JB) T, размер: 10 мм х 80 мм, 11 мм х 80 мм, 12 мм х 80 мм, 13 мм х 80 мм, 14 мм х 80 мм, 16 мм х 80 мм, 18 мм х 80 мм, 10 мм х 120 мм, 11 мм х 120 мм, 12 мм х 120 мм, 13 мм х 120 мм, 14 мм х 120 мм, 16 мм х 120 мм, 18 мм х 120 мм, 10 мм х 160 мм, 11 мм х 160 мм, 12 мм х 160 мм, 13 мм х 160 мм, 14 мм х 160 мм, 16 мм х 160 мм, 18 мм х 160 мм – 1 шт. (при необходимости);
- Ножка изогнутая бесцементной фиксации XB(F)Q VII GB(JB) T, размер: 10 мм х 80 мм, 11 мм х 80 мм, 12 мм х 80 мм, 13 мм х 80 мм, 14 мм х 80 мм, 16 мм х 80 мм, 18 мм х 80 мм, 10 мм х 120 мм, 11 мм х 120 мм, 12 мм х 120 мм, 13 мм х 120 мм, 14 мм х 120 мм, 16 мм х 120 мм, 18 мм х 120 мм, 10 мм х 160 мм, 11 мм х 160 мм, 12 мм х 160 мм, 13 мм х 160 мм, 14 мм х 160 мм, 16 мм х 160 мм, 18 мм х 160 мм – 1 шт. (при необходимости);
- Аугмент большеберцовый XB(F)Q V JC(L) T XSM левый, толщина: 5 мм, 10 мм, 15 мм – 1 шт. (при необходимости);
- Аугмент большеберцовый XB(F)Q V JC(R) T XSM правый, толщина: 5 мм, 10 мм, 15 мм – 1 шт. (при необходимости);
- Конус большеберцовый XB(F)Q VII JC T размер: #1, #2, #3, #4, толщина: 20 мм – 1 шт. (при необходимости);
- Штифт фиксирующий XB(F)Q V GC T, размер 1# – от 1 до 2 шт. (при необходимости);
- Надколенник XFQ I BIS PE, размер: 28 мм х 8 мм, 30 мм х 9 мм, 34 мм х 9 мм – 1 шт. (при необходимости);
- Винт для ножки XB(F)Q II JB T – 1 шт. (при необходимости);
- Инструкция по применению – 1 шт.;
155. Набор эндопротеза коленного сустава тотального SKII PS модель 155, в составе:
- Компонент бедренный XFQ II GK(L) C левый, размер #3 – 1 шт.;
- Вкладыш большеберцовый XFQ I PD PE, размер #6, толщина: 12 мм – 1 шт.;
- Компонент большеберцовый XB(F)Q I JP C, размер #6 – 1 шт.;
- Ножка прямая бесцементной фиксации XB(F)Q III GB(JB) T, размер: 10 мм х 40 мм, 11 мм х 40 мм, 12 мм х 40 мм, 13 мм х 40 мм, 14 мм х 40 мм, 16 мм х 40 мм, 18 мм х 40 мм, 10 мм х 80 мм, 11 мм х 80 мм, 12 мм х 80 мм, 13 мм х 80 мм, 14 мм х 80 мм, 16 мм х 80 мм, 18 мм х 80 мм, 10 мм х 120 мм, 11 мм х 120 мм, 12 мм х 120 мм, 13 мм х 120 мм, 14 мм х 120 мм, 16 мм х 120 мм, 18 мм х 120 мм – 1 шт. (при необходимости);
- Ножка изогнутая бесцементной фиксации XB(F)Q VI GB(JB) T, размер: 10 мм х 80 мм, 11 мм х 80 мм, 12 мм х 80 мм, 13 мм х 80 мм, 14 мм х 80 мм, 16 мм х 80 мм, 18 мм х 80 мм, 10 мм х 120 мм, 11 мм х 120 мм, 12 мм х 120 мм, 13 мм х 120 мм, 14 мм х 120 мм, 16 мм х 120 мм, 18 мм х 120 мм, 10 мм х 160 мм, 11 мм х 160 мм, 12 мм х 160 мм, 13 мм х 160 мм, 14 мм х 160 мм, 16 мм х 160 мм, 18 мм х 160 мм – 1 шт. (при необходимости);
- Ножка изогнутая бесцементной фиксации XB(F)Q VII GB(JB) T, размер: 10 мм х 80 мм, 11 мм х 80 мм, 12 мм х 80 мм, 13 мм х 80 мм, 14 мм х 80 мм, 16 мм х 80 мм, 18 мм х 80 мм, 10 мм х 120 мм, 11 мм х 120 мм, 12 мм х 120

мм, 13 мм х 120 мм, 14 мм х 120 мм, 16 мм х 120 мм, 18 мм х 120 мм, 10 мм х 160 мм, 11 мм х 160 мм, 12 мм х 160 мм, 13 мм х 160 мм, 14 мм х 160 мм, 16 мм х 160 мм, 18 мм х 160 мм – 1 шт. (при необходимости);
- Аугмент большеберцовый XB(F)Q V JC(L) T XSM левый, толщина: 5 мм, 10 мм, 15 мм – 1 шт. (при необходимости);
- Аугмент большеберцовый XB(F)Q V JC(R) T XSM правый, толщина: 5 мм, 10 мм, 15 мм – 1 шт. (при необходимости);
- Конус большеберцовый XB(F)Q VII JC T размер: #1, #2, #3, #4, толщина: 20 мм – 1 шт. (при необходимости);
- Штифт фиксирующий XB(F)Q V GC T, размер 1# – от 1 до 2 шт. (при необходимости);
- Надколенник XFQ I BIS PE, размер: 28 мм х 8 мм, 30 мм х 9 мм, 34 мм х 9 мм – 1 шт. (при необходимости);
- Винт для ножки XB(F)Q II JB T – 1 шт. (при необходимости);
- Инструкция по применению – 1 шт.;
156. Набор эндопротеза коленного сустава тотального SKII PS модель 156, в составе:
- Компонент бедренный XFQ II GK(R) C правый, размер #3 – 1 шт.;
- Вкладыш большеберцовый XFQ I PD PE, размер #6, толщина: 12 мм – 1 шт.;
- Компонент большеберцовый XB(F)Q I JP C, размер #6 – 1 шт.;
- Ножка прямая бесцементной фиксации XB(F)Q III GB(JB) T, размер: 10 мм х 40 мм, 11 мм х 40 мм, 12 мм х 40 мм, 13 мм х 40 мм, 14 мм х 40 мм, 16 мм х 40 мм, 18 мм х 40 мм, 10 мм х 80 мм, 11 мм х 80 мм, 12 мм х 80 мм, 13 мм х 80 мм, 14 мм х 80 мм, 16 мм х 80 мм, 18 мм х 80 мм, 10 мм х 120 мм, 11 мм х 120 мм, 12 мм х 120 мм, 13 мм х 120 мм, 14 мм х 120 мм, 16 мм х 120 мм, 18 мм х 120 мм – 1 шт. (при необходимости);
- Ножка изогнутая бесцементной фиксации XB(F)Q VI GB(JB) T, размер: 10 мм х 80 мм, 11 мм х 80 мм, 12 мм х 80 мм, 13 мм х 80 мм, 14 мм х 80 мм, 16 мм х 80 мм, 18 мм х 80 мм, 10 мм х 120 мм, 11 мм х 120 мм, 12 мм х 120 мм, 13 мм х 120 мм, 14 мм х 120 мм, 16 мм х 120 мм, 18 мм х 120 мм, 10 мм х 160 мм, 11 мм х 160 мм, 12 мм х 160 мм, 13 мм х 160 мм, 14 мм х 160 мм, 16 мм х 160 мм, 18 мм х 160 мм – 1 шт. (при необходимости);
- Ножка изогнутая бесцементной фиксации XB(F)Q VII GB(JB) T, размер: 10 мм х 80 мм, 11 мм х 80 мм, 12 мм х 80 мм, 13 мм х 80 мм, 14 мм х 80 мм, 16 мм х 80 мм, 18 мм х 80 мм, 10 мм х 120 мм, 11 мм х 120 мм, 12 мм х 120 мм, 13 мм х 120 мм, 14 мм х 120 мм, 16 мм х 120 мм, 18 мм х 120 мм, 10 мм х 160 мм, 11 мм х 160 мм, 12 мм х 160 мм, 13 мм х 160 мм, 14 мм х 160 мм, 16 мм х 160 мм, 18 мм х 160 мм – 1 шт. (при необходимости);
- Аугмент большеберцовый XB(F)Q V JC(L) T XSM левый, толщина: 5 мм, 10 мм, 15 мм – 1 шт. (при необходимости);
- Аугмент большеберцовый XB(F)Q V JC(R) T XSM правый, толщина: 5 мм, 10 мм, 15 мм – 1 шт. (при необходимости);
- Конус большеберцовый XB(F)Q VII JC T размер: #1, #2, #3, #4, толщина: 20 мм – 1 шт. (при необходимости);
- Штифт фиксирующий XB(F)Q V GC T, размер 1# – от 1 до 2 шт. (при необходимости);
- Надколенник XFQ I BIS PE, размер: 28 мм х 8 мм, 30 мм х 9 мм, 34 мм х 9 мм – 1 шт. (при необходимости);
- Винт для ножки XB(F)Q II JB T – 1 шт. (при необходимости);
- Инструкция по применению – 1 шт.;
157. Набор эндопротеза коленного сустава тотального SKII PS модель 157, в составе:
- Компонент бедренный XFQ II GK(L) C левый, размер #3 – 1 шт.;
- Вкладыш большеберцовый XFQ I PD PE, размер #6, толщина: 14 мм – 1 шт.;
- Компонент большеберцовый XB(F)Q I JP C, размер #6 – 1 шт.;
- Ножка прямая бесцементной фиксации XB(F)Q III GB(JB) T, размер: 10 мм х 40 мм, 11 мм х 40 мм, 12 мм х 40 мм, 13 мм х 40 мм, 14 мм х 40 мм, 16 мм х 40 мм, 18 мм х 40 мм, 10 мм х 80 мм, 11 мм х 80 мм, 12 мм х 80 мм, 13 мм х 80 мм, 14 мм х 80 мм, 16 мм х 80 мм, 18 мм х 80 мм, 10 мм х 120 мм, 11 мм х 120 мм, 12 мм х 120 мм, 13 мм х 120 мм, 14 мм х 120 мм, 16 мм х 120 мм, 18 мм х 120 мм – 1 шт. (при необходимости);
- Ножка изогнутая бесцементной фиксации XB(F)Q VI GB(JB) T, размер: 10 мм х 80 мм, 11 мм х 80 мм, 12 мм х 80 мм, 13 мм х 80 мм, 14 мм х 80 мм, 16 мм х 80 мм, 18 мм х 80 мм, 10 мм х 120 мм, 11 мм х 120 мм, 12 мм х 120 мм, 13 мм х 120 мм, 14 мм х 120 мм, 16 мм х 120 мм, 18 мм х 120 мм, 10 мм х 160 мм, 11 мм х 160 мм, 12 мм х 160 мм, 13 мм х 160 мм, 14 мм х 160 мм, 16 мм х 160 мм, 18 мм х 160 мм – 1 шт. (при необходимости);
- Ножка изогнутая бесцементной фиксации XB(F)Q VII GB(JB) T, размер: 10 мм х 80 мм, 11 мм х 80 мм, 12 мм х 80 мм, 13 мм х 80 мм, 14 мм х 80 мм, 16 мм х 80 мм, 18 мм х 80 мм, 10 мм х 120 мм, 11 мм х 120 мм, 12 мм х 120 мм, 13 мм х 120 мм, 14 мм х 120 мм, 16 мм х 120 мм, 18 мм х 120 мм, 10 мм х 160 мм, 11 мм х 160 мм, 12 мм х 160 мм, 13 мм х 160 мм, 14 мм х 160 мм, 16 мм х 160 мм, 18 мм х 160 мм – 1 шт. (при необходимости);

- Аугмент большеберцовый XB(F)Q V JC(L) T XSM левый, толщина: 5 мм, 10 мм, 15 мм – 1 шт. (при необходимости);
- Аугмент большеберцовый XB(F)Q V JC(R) T XSM правый, толщина: 5 мм, 10 мм, 15 мм – 1 шт. (при необходимости);
- Конус большеберцовый XB(F)Q VII JC T размер: #1, #2, #3, #4, толщина: 20 мм – 1 шт. (при необходимости);
- Штифт фиксирующий XB(F)Q V GC T, размер 1# – от 1 до 2 шт. (при необходимости);
- Надколенник XFQ I BIS PE, размер: 28 мм x 8 мм, 30 мм x 9 мм, 34 мм x 9 мм – 1 шт. (при необходимости);
- Винт для ножки XB(F)Q II JB T – 1 шт. (при необходимости);
- Инструкция по применению – 1 шт.;
158. Набор эндопротеза коленного сустава тотального SKII PS модель 158, в составе:
- Компонент бедренный XFQ II GK(R) C правый, размер #3 – 1 шт.;
- Вкладыш большеберцовый XFQ I PD PE, размер #6, толщина: 14 мм – 1 шт.;
- Компонент большеберцовый XB(F)Q I JP C, размер #6 – 1 шт.;
- Ножка прямая бесцементной фиксации XB(F)Q III GB(JB) T, размер: 10 мм x 40 мм, 11 мм x 40 мм, 12 мм x 40 мм, 13 мм x 40 мм, 14 мм x 40 мм, 16 мм x 40 мм, 18 мм x 40 мм, 10 мм x 80 мм, 11 мм x 80 мм, 12 мм x 80 мм, 13 мм x 80 мм, 14 мм x 80 мм, 16 мм x 80 мм, 18 мм x 80 мм, 10 мм x 120 мм, 11 мм x 120 мм, 12 мм x 120 мм, 13 мм x 120 мм, 14 мм x 120 мм, 16 мм x 120 мм, 18 мм x 120 мм – 1 шт. (при необходимости);
- Ножка изогнутая бесцементной фиксации XB(F)Q VI GB(JB) T, размер: 10 мм x 80 мм, 11 мм x 80 мм, 12 мм x 80 мм, 13 мм x 80 мм, 14 мм x 80 мм, 16 мм x 80 мм, 18 мм x 80 мм, 10 мм x 120 мм, 11 мм x 120 мм, 12 мм x 120 мм, 13 мм x 120 мм, 14 мм x 120 мм, 16 мм x 120 мм, 18 мм x 120 мм, 10 мм x 160 мм, 11 мм x 160 мм, 12 мм x 160 мм, 13 мм x 160 мм, 14 мм x 160 мм, 16 мм x 160 мм, 18 мм x 160 мм – 1 шт. (при необходимости);
- Ножка изогнутая бесцементной фиксации XB(F)Q VII GB(JB) T, размер: 10 мм x 80 мм, 11 мм x 80 мм, 12 мм x 80 мм, 13 мм x 80 мм, 14 мм x 80 мм, 16 мм x 80 мм, 18 мм x 80 мм, 10 мм x 120 мм, 11 мм x 120 мм, 12 мм x 120 мм, 13 мм x 120 мм, 14 мм x 120 мм, 16 мм x 120 мм, 18 мм x 120 мм, 10 мм x 160 мм, 11 мм x 160 мм, 12 мм x 160 мм, 13 мм x 160 мм, 14 мм x 160 мм, 16 мм x 160 мм, 18 мм x 160 мм – 1 шт. (при необходимости);
- Аугмент большеберцовый XB(F)Q V JC(L) T XSM левый, толщина: 5 мм, 10 мм, 15 мм – 1 шт. (при необходимости);
- Аугмент большеберцовый XB(F)Q V JC(R) T XSM правый, толщина: 5 мм, 10 мм, 15 мм – 1 шт. (при необходимости);
- Конус большеберцовый XB(F)Q VII JC T размер: #1, #2, #3, #4, толщина: 20 мм – 1 шт. (при необходимости);
- Штифт фиксирующий XB(F)Q V GC T, размер 1# – от 1 до 2 шт. (при необходимости);
- Надколенник XFQ I BIS PE, размер: 28 мм x 8 мм, 30 мм x 9 мм, 34 мм x 9 мм – 1 шт. (при необходимости);
- Винт для ножки XB(F)Q II JB T – 1 шт. (при необходимости);
- Инструкция по применению – 1 шт.;
159. Набор эндопротеза коленного сустава тотального SKII PS модель 159, в составе:
- Компонент бедренный XFQ II GK(L) C левый, размер #3 – 1 шт.;
- Вкладыш большеберцовый XFQ I PD PE, размер #6, толщина: 16 мм – 1 шт.;
- Компонент большеберцовый XB(F)Q I JP C, размер #6 – 1 шт.;
- Ножка прямая бесцементной фиксации XB(F)Q III GB(JB) T, размер: 10 мм x 40 мм, 11 мм x 40 мм, 12 мм x 40 мм, 13 мм x 40 мм, 14 мм x 40 мм, 16 мм x 40 мм, 18 мм x 40 мм, 10 мм x 80 мм, 11 мм x 80 мм, 12 мм x 80 мм, 13 мм x 80 мм, 14 мм x 80 мм, 16 мм x 80 мм, 18 мм x 80 мм, 10 мм x 120 мм, 11 мм x 120 мм, 12 мм x 120 мм, 13 мм x 120 мм, 14 мм x 120 мм, 16 мм x 120 мм, 18 мм x 120 мм – 1 шт. (при необходимости);
- Ножка изогнутая бесцементной фиксации XB(F)Q VI GB(JB) T, размер: 10 мм x 80 мм, 11 мм x 80 мм, 12 мм x 80 мм, 13 мм x 80 мм, 14 мм x 80 мм, 16 мм x 80 мм, 18 мм x 80 мм, 10 мм x 120 мм, 11 мм x 120 мм, 12 мм x 120 мм, 13 мм x 120 мм, 14 мм x 120 мм, 16 мм x 120 мм, 18 мм x 120 мм, 10 мм x 160 мм, 11 мм x 160 мм, 12 мм x 160 мм, 13 мм x 160 мм, 14 мм x 160 мм, 16 мм x 160 мм, 18 мм x 160 мм – 1 шт. (при необходимости);
- Ножка изогнутая бесцементной фиксации XB(F)Q VII GB(JB) T, размер: 10 мм x 80 мм, 11 мм x 80 мм, 12 мм x 80 мм, 13 мм x 80 мм, 14 мм x 80 мм, 16 мм x 80 мм, 18 мм x 80 мм, 10 мм x 120 мм, 11 мм x 120 мм, 12 мм x 120 мм, 13 мм x 120 мм, 14 мм x 120 мм, 16 мм x 120 мм, 18 мм x 120 мм, 10 мм x 160 мм, 11 мм x 160 мм, 12 мм x 160 мм, 13 мм x 160 мм, 14 мм x 160 мм, 16 мм x 160 мм, 18 мм x 160 мм – 1 шт. (при необходимости);
- Аугмент большеберцовый XB(F)Q V JC(L) T XSM левый, толщина: 5 мм, 10 мм, 15 мм – 1 шт. (при необходимости);

- Аугмент большеберцовый XB(F)Q V JC(R) T XSM правый, толщина: 5 мм, 10 мм, 15 мм – 1 шт. (при необходимости);
- Конус большеберцовый XB(F)Q VII JC T размер: #1, #2, #3, #4, толщина: 20 мм – 1 шт. (при необходимости);
- Штифт фиксирующий XB(F)Q V GC T, размер 1# – от 1 до 2 шт. (при необходимости);
- Надколенник XFQ I BIS PE, размер: 28 мм х 8 мм, 30 мм х 9 мм, 34 мм х 9 мм – 1 шт. (при необходимости);
- Винт для ножки XB(F)Q II JB T – 1 шт. (при необходимости);
- Инструкция по применению – 1 шт.;
160. Набор эндопротеза коленного сустава тотального SKII PS модель 160, в составе:
- Компонент бедренный XFQ II GK(R) C правый, размер #3 – 1 шт.;
- Вкладыш большеберцовый XFQ I PD PE, размер #6, толщина: 16 мм – 1 шт.;
- Компонент большеберцовый XB(F)Q I JP C, размер #6 – 1 шт.;
- Ножка прямая бесцементной фиксации XB(F)Q III GB(JB) T, размер: 10 мм х 40 мм, 11 мм х 40 мм, 12 мм х 40 мм, 13 мм х 40 мм, 14 мм х 40 мм, 16 мм х 40 мм, 18 мм х 40 мм, 10 мм х 80 мм, 11 мм х 80 мм, 12 мм х 80 мм, 13 мм х 80 мм, 14 мм х 80 мм, 16 мм х 80 мм, 18 мм х 80 мм, 10 мм х 120 мм, 11 мм х 120 мм, 12 мм х 120 мм, 13 мм х 120 мм, 14 мм х 120 мм, 16 мм х 120 мм, 18 мм х 120 мм – 1 шт. (при необходимости);
- Ножка изогнутая бесцементной фиксации XB(F)Q VI GB(JB) T, размер: 10 мм х 80 мм, 11 мм х 80 мм, 12 мм х 80 мм, 13 мм х 80 мм, 14 мм х 80 мм, 16 мм х 80 мм, 18 мм х 80 мм, 10 мм х 120 мм, 11 мм х 120 мм, 12 мм х 120 мм, 13 мм х 120 мм, 14 мм х 120 мм, 16 мм х 120 мм, 18 мм х 120 мм, 10 мм х 160 мм, 11 мм х 160 мм, 12 мм х 160 мм, 13 мм х 160 мм, 14 мм х 160 мм, 16 мм х 160 мм, 18 мм х 160 мм – 1 шт. (при необходимости);
- Ножка изогнутая бесцементной фиксации XB(F)Q VII GB(JB) T, размер: 10 мм х 80 мм, 11 мм х 80 мм, 12 мм х 80 мм, 13 мм х 80 мм, 14 мм х 80 мм, 16 мм х 80 мм, 18 мм х 80 мм, 10 мм х 120 мм, 11 мм х 120 мм, 12 мм х 120 мм, 13 мм х 120 мм, 14 мм х 120 мм, 16 мм х 120 мм, 18 мм х 120 мм, 10 мм х 160 мм, 11 мм х 160 мм, 12 мм х 160 мм, 13 мм х 160 мм, 14 мм х 160 мм, 16 мм х 160 мм, 18 мм х 160 мм – 1 шт. (при необходимости);
- Аугмент большеберцовый XB(F)Q V JC(L) T XSM левый, толщина: 5 мм, 10 мм, 15 мм – 1 шт. (при необходимости);
- Аугмент большеберцовый XB(F)Q V JC(R) T XSM правый, толщина: 5 мм, 10 мм, 15 мм – 1 шт. (при необходимости);
- Конус большеберцовый XB(F)Q VII JC T размер: #1, #2, #3, #4, толщина: 20 мм – 1 шт. (при необходимости);
- Штифт фиксирующий XB(F)Q V GC T, размер 1# – от 1 до 2 шт. (при необходимости);
- Надколенник XFQ I BIS PE, размер: 28 мм х 8 мм, 30 мм х 9 мм, 34 мм х 9 мм – 1 шт. (при необходимости);
- Винт для ножки XB(F)Q II JB T – 1 шт. (при необходимости);
- Инструкция по применению – 1 шт.;
161. Набор эндопротеза коленного сустава тотального SKII PS модель 161, в составе:
- Компонент бедренный XFQ II GK(L) C левый, размер #3– 1 шт.;
- Вкладыш большеберцовый XFQ I PD PE, размер #6, толщина: 10 мм – 1 шт.;
- Компонент большеберцовый XB(F)Q I JP C, размер #7 – 1 шт.;
- Ножка прямая бесцементной фиксации XB(F)Q III GB(JB) T, размер: 10 мм х 40 мм, 11 мм х 40 мм, 12 мм х 40 мм, 13 мм х 40 мм, 14 мм х 40 мм, 16 мм х 40 мм, 18 мм х 40 мм, 10 мм х 80 мм, 11 мм х 80 мм, 12 мм х 80 мм, 13 мм х 80 мм, 14 мм х 80 мм, 16 мм х 80 мм, 18 мм х 80 мм, 10 мм х 120 мм, 11 мм х 120 мм, 12 мм х 120 мм, 13 мм х 120 мм, 14 мм х 120 мм, 16 мм х 120 мм, 18 мм х 120 мм – 1 шт. (при необходимости);
- Ножка изогнутая бесцементной фиксации XB(F)Q VI GB(JB) T, размер: 10 мм х 80 мм, 11 мм х 80 мм, 12 мм х 80 мм, 13 мм х 80 мм, 14 мм х 80 мм, 16 мм х 80 мм, 18 мм х 80 мм, 10 мм х 120 мм, 11 мм х 120 мм, 12 мм х 120 мм, 13 мм х 120 мм, 14 мм х 120 мм, 16 мм х 120 мм, 18 мм х 120 мм, 10 мм х 160 мм, 11 мм х 160 мм, 12 мм х 160 мм, 13 мм х 160 мм, 14 мм х 160 мм, 16 мм х 160 мм, 18 мм х 160 мм – 1 шт. (при необходимости);
- Ножка изогнутая бесцементной фиксации XB(F)Q VII GB(JB) T, размер: 10 мм х 80 мм, 11 мм х 80 мм, 12 мм х 80 мм, 13 мм х 80 мм, 14 мм х 80 мм, 16 мм х 80 мм, 18 мм х 80 мм, 10 мм х 120 мм, 11 мм х 120 мм, 12 мм х 120 мм, 13 мм х 120 мм, 14 мм х 120 мм, 16 мм х 120 мм, 18 мм х 120 мм, 10 мм х 160 мм, 11 мм х 160 мм, 12 мм х 160 мм, 13 мм х 160 мм, 14 мм х 160 мм, 16 мм х 160 мм, 18 мм х 160 мм – 1 шт. (при необходимости);
- Аугмент большеберцовый XB(F)Q V JC(L) T SML левый, толщина: 5 мм, 10 мм, 15 мм – 1 шт. (при необходимости);
- Аугмент большеберцовый XB(F)Q V JC(R) T SML правый, толщина: 5 мм, 10 мм, 15 мм – 1 шт. (при необходимости);
- Конус большеберцовый XB(F)Q VII JC T размер: #1, #2, #3, #4, толщина: 20 мм – 1 шт. (при необходимости);

- Штифт фиксирующий XB(F)Q V GC T, размер 1# – от 1 до 2 шт. (при необходимости);
- Надколенник XFQ I BIS PE, размер: 28 мм х 8 мм, 30 мм х 9 мм, 34 мм х 9 мм – 1 шт. (при необходимости);
- Винт для ножки XB(F)Q II JB T – 1 шт. (при необходимости);
- Инструкция по применению – 1 шт.;
162. Набор эндопротеза коленного сустава тотального SKII PS модель 162 в составе:
- Компонент бедренный XFQ II GK(R) C правый, размер #3– 1 шт.;
- Вкладыш большеберцовый XFQ I PD PE, размер #6, толщина: 10 мм – 1 шт.;
- Компонент большеберцовый XB(F)Q I JP C, размер #7 – 1 шт.;
- Ножка прямая бесцементной фиксации XB(F)Q III GB(JB) T, размер: 10 мм х 40 мм, 11 мм х 40 мм, 12 мм х 40 мм, 13 мм х 40 мм, 14 мм х 40 мм, 16 мм х 40 мм, 18 мм х 40 мм, 10 мм х 80 мм, 11 мм х 80 мм, 12 мм х 80 мм, 13 мм х 80 мм, 14 мм х 80 мм, 16 мм х 80 мм, 18 мм х 80 мм, 10 мм х 120 мм, 11 мм х 120 мм, 12 мм х 120 мм, 13 мм х 120 мм, 14 мм х 120 мм, 16 мм х 120 мм, 18 мм х 120 мм – 1 шт. (при необходимости);
- Ножка изогнутая бесцементной фиксации XB(F)Q VI GB(JB) T, размер: 10 мм х 80 мм, 11 мм х 80 мм, 12 мм х 80 мм, 13 мм х 80 мм, 14 мм х 80 мм, 16 мм х 80 мм, 18 мм х 80 мм, 10 мм х 120 мм, 11 мм х 120 мм, 12 мм х 120 мм, 13 мм х 120 мм, 14 мм х 120 мм, 16 мм х 120 мм, 18 мм х 120 мм, 10 мм х 160 мм, 11 мм х 160 мм, 12 мм х 160 мм, 13 мм х 160 мм, 14 мм х 160 мм, 16 мм х 160 мм, 18 мм х 160 мм – 1 шт. (при необходимости);
- Ножка изогнутая бесцементной фиксации XB(F)Q VII GB(JB) T, размер: 10 мм х 80 мм, 11 мм х 80 мм, 12 мм х 80 мм, 13 мм х 80 мм, 14 мм х 80 мм, 16 мм х 80 мм, 18 мм х 80 мм, 10 мм х 120 мм, 11 мм х 120 мм, 12 мм х 120 мм, 13 мм х 120 мм, 14 мм х 120 мм, 16 мм х 120 мм, 18 мм х 120 мм, 10 мм х 160 мм, 11 мм х 160 мм, 12 мм х 160 мм, 13 мм х 160 мм, 14 мм х 160 мм, 16 мм х 160 мм, 18 мм х 160 мм – 1 шт. (при необходимости);
- Аугмент большеберцовый XB(F)Q V JC(L) T SML левый, толщина: 5 мм, 10 мм, 15 мм – 1 шт. (при необходимости);
- Аугмент большеберцовый XB(F)Q V JC(R) T SML правый, толщина: 5 мм, 10 мм, 15 мм – 1 шт. (при необходимости);
- Конус большеберцовый XB(F)Q VII JC T размер: #1, #2, #3, #4, толщина: 20 мм – 1 шт. (при необходимости);
- Штифт фиксирующий XB(F)Q V GC T, размер 1# – от 1 до 2 шт. (при необходимости);
- Надколенник XFQ I BIS PE, размер: 28 мм х 8 мм, 30 мм х 9 мм, 34 мм х 9 мм – 1 шт. (при необходимости);
- Винт для ножки XB(F)Q II JB T – 1 шт. (при необходимости);
- Инструкция по применению – 1 шт.;
163. Набор эндопротеза коленного сустава тотального SKII PS модель 163, в составе:
- Компонент бедренный XFQ II GK(L) C левый, размер #3– 1 шт.;
- Вкладыш большеберцовый XFQ I PD PE, размер #6, толщина: 12 мм – 1 шт.;
- Компонент большеберцовый XB(F)Q I JP C, размер #7 – 1 шт.;
- Ножка прямая бесцементной фиксации XB(F)Q III GB(JB) T, размер: 10 мм х 40 мм, 11 мм х 40 мм, 12 мм х 40 мм, 13 мм х 40 мм, 14 мм х 40 мм, 16 мм х 40 мм, 18 мм х 40 мм, 10 мм х 80 мм, 11 мм х 80 мм, 12 мм х 80 мм, 13 мм х 80 мм, 14 мм х 80 мм, 16 мм х 80 мм, 18 мм х 80 мм, 10 мм х 120 мм, 11 мм х 120 мм, 12 мм х 120 мм, 13 мм х 120 мм, 14 мм х 120 мм, 16 мм х 120 мм, 18 мм х 120 мм – 1 шт. (при необходимости);
- Ножка изогнутая бесцементной фиксации XB(F)Q VI GB(JB) T, размер: 10 мм х 80 мм, 11 мм х 80 мм, 12 мм х 80 мм, 13 мм х 80 мм, 14 мм х 80 мм, 16 мм х 80 мм, 18 мм х 80 мм, 10 мм х 120 мм, 11 мм х 120 мм, 12 мм х 120 мм, 13 мм х 120 мм, 14 мм х 120 мм, 16 мм х 120 мм, 18 мм х 120 мм, 10 мм х 160 мм, 11 мм х 160 мм, 12 мм х 160 мм, 13 мм х 160 мм, 14 мм х 160 мм, 16 мм х 160 мм, 18 мм х 160 мм – 1 шт. (при необходимости);
- Ножка изогнутая бесцементной фиксации XB(F)Q VII GB(JB) T, размер: 10 мм х 80 мм, 11 мм х 80 мм, 12 мм х 80 мм, 13 мм х 80 мм, 14 мм х 80 мм, 16 мм х 80 мм, 18 мм х 80 мм, 10 мм х 120 мм, 11 мм х 120 мм, 12 мм х 120 мм, 13 мм х 120 мм, 14 мм х 120 мм, 16 мм х 120 мм, 18 мм х 120 мм, 10 мм х 160 мм, 11 мм х 160 мм, 12 мм х 160 мм, 13 мм х 160 мм, 14 мм х 160 мм, 16 мм х 160 мм, 18 мм х 160 мм – 1 шт. (при необходимости);
- Аугмент большеберцовый XB(F)Q V JC(L) T SML левый, толщина: 5 мм, 10 мм, 15 мм – 1 шт. (при необходимости);
- Аугмент большеберцовый XB(F)Q V JC(R) T SML правый, толщина: 5 мм, 10 мм, 15 мм – 1 шт. (при необходимости);
- Конус большеберцовый XB(F)Q VII JC T размер: #1, #2, #3, #4, толщина: 20 мм – 1 шт. (при необходимости);
- Штифт фиксирующий XB(F)Q V GC T, размер 1# – от 1 до 2 шт. (при необходимости);
- Надколенник XFQ I BIS PE, размер: 28 мм х 8 мм, 30 мм х 9 мм, 34 мм х 9 мм – 1 шт. (при необходимости);
- Винт для ножки XB(F)Q II JB T – 1 шт. (при необходимости);

- Инструкция по применению – 1 шт.;
164. Набор эндопротеза коленного сустава тотального SKII PS модель 164 в составе:
- Компонент бедренный XFQ II GK(R) C правый, размер #3– 1 шт.;
- Вкладыш большеберцовый XFQ I PD PE, размер #6, толщина: 12 мм – 1 шт.;
- Компонент большеберцовый XB(F)Q I JP C, размер #7 – 1 шт.;
- Ножка прямая бесцементной фиксации XB(F)Q III GB(JB) T, размер: 10 мм х 40 мм, 11 мм х 40 мм, 12 мм х 40 мм, 13 мм х 40 мм, 14 мм х 40 мм, 16 мм х 40 мм, 18 мм х 40 мм, 10 мм х 80 мм, 11 мм х 80 мм, 12 мм х 80 мм, 13 мм х 80 мм, 14 мм х 80 мм, 16 мм х 80 мм, 18 мм х 80 мм, 10 мм х 120 мм, 11 мм х 120 мм, 12 мм х 120 мм, 13 мм х 120 мм, 14 мм х 120 мм, 16 мм х 120 мм, 18 мм х 120 мм – 1 шт. (при необходимости);
- Ножка изогнутая бесцементной фиксации XB(F)Q VI GB(JB) T, размер: 10 мм х 80 мм, 11 мм х 80 мм, 12 мм х 80 мм, 13 мм х 80 мм, 14 мм х 80 мм, 16 мм х 80 мм, 18 мм х 80 мм, 10 мм х 120 мм, 11 мм х 120 мм, 12 мм х 120 мм, 13 мм х 120 мм, 14 мм х 120 мм, 16 мм х 120 мм, 18 мм х 120 мм, 10 мм х 160 мм, 11 мм х 160 мм, 12 мм х 160 мм, 13 мм х 160 мм, 14 мм х 160 мм, 16 мм х 160 мм, 18 мм х 160 мм – 1 шт. (при необходимости);
- Ножка изогнутая бесцементной фиксации XB(F)Q VII GB(JB) T, размер: 10 мм х 80 мм, 11 мм х 80 мм, 12 мм х 80 мм, 13 мм х 80 мм, 14 мм х 80 мм, 16 мм х 80 мм, 18 мм х 80 мм, 10 мм х 120 мм, 11 мм х 120 мм, 12 мм х 120 мм, 13 мм х 120 мм, 14 мм х 120 мм, 16 мм х 120 мм, 18 мм х 120 мм, 10 мм х 160 мм, 11 мм х 160 мм, 12 мм х 160 мм, 13 мм х 160 мм, 14 мм х 160 мм, 16 мм х 160 мм, 18 мм х 160 мм – 1 шт. (при необходимости);
- Аугмент большеберцовый XB(F)Q V JC(L) T SML левый, толщина: 5 мм, 10 мм, 15 мм – 1 шт. (при необходимости);
- Аугмент большеберцовый XB(F)Q V JC(R) T SML правый, толщина: 5 мм, 10 мм, 15 мм – 1 шт. (при необходимости);
- Конус большеберцовый XB(F)Q VII JC T размер: #1, #2, #3, #4, толщина: 20 мм – 1 шт. (при необходимости);
- Штифт фиксирующий XB(F)Q V GC T, размер 1# – от 1 до 2 шт. (при необходимости);
- Надколенник XFQ I BIS PE, размер: 28 мм х 8 мм, 30 мм х 9 мм, 34 мм х 9 мм – 1 шт. (при необходимости);
- Винт для ножки XB(F)Q II JB T – 1 шт. (при необходимости);
- Инструкция по применению – 1 шт.;
165. Набор эндопротеза коленного сустава тотального SKII PS модель 165, в составе:
- Компонент бедренный XFQ II GK(L) C левый, размер #3– 1 шт.;
- Вкладыш большеберцовый XFQ I PD PE, размер #6, толщина: 14 мм – 1 шт.;
- Компонент большеберцовый XB(F)Q I JP C, размер #7 – 1 шт.;
- Ножка прямая бесцементной фиксации XB(F)Q III GB(JB) T, размер: 10 мм х 40 мм, 11 мм х 40 мм, 12 мм х 40 мм, 13 мм х 40 мм, 14 мм х 40 мм, 16 мм х 40 мм, 18 мм х 40 мм, 10 мм х 80 мм, 11 мм х 80 мм, 12 мм х 80 мм, 13 мм х 80 мм, 14 мм х 80 мм, 16 мм х 80 мм, 18 мм х 80 мм, 10 мм х 120 мм, 11 мм х 120 мм, 12 мм х 120 мм, 13 мм х 120 мм, 14 мм х 120 мм, 16 мм х 120 мм, 18 мм х 120 мм – 1 шт. (при необходимости);
- Ножка изогнутая бесцементной фиксации XB(F)Q VI GB(JB) T, размер: 10 мм х 80 мм, 11 мм х 80 мм, 12 мм х 80 мм, 13 мм х 80 мм, 14 мм х 80 мм, 16 мм х 80 мм, 18 мм х 80 мм, 10 мм х 120 мм, 11 мм х 120 мм, 12 мм х 120 мм, 13 мм х 120 мм, 14 мм х 120 мм, 16 мм х 120 мм, 18 мм х 120 мм, 10 мм х 160 мм, 11 мм х 160 мм, 12 мм х 160 мм, 13 мм х 160 мм, 14 мм х 160 мм, 16 мм х 160 мм, 18 мм х 160 мм – 1 шт. (при необходимости);
- Ножка изогнутая бесцементной фиксации XB(F)Q VII GB(JB) T, размер: 10 мм х 80 мм, 11 мм х 80 мм, 12 мм х 80 мм, 13 мм х 80 мм, 14 мм х 80 мм, 16 мм х 80 мм, 18 мм х 80 мм, 10 мм х 120 мм, 11 мм х 120 мм, 12 мм х 120 мм, 13 мм х 120 мм, 14 мм х 120 мм, 16 мм х 120 мм, 18 мм х 120 мм, 10 мм х 160 мм, 11 мм х 160 мм, 12 мм х 160 мм, 13 мм х 160 мм, 14 мм х 160 мм, 16 мм х 160 мм, 18 мм х 160 мм – 1 шт. (при необходимости);
- Аугмент большеберцовый XB(F)Q V JC(L) T SML левый, толщина: 5 мм, 10 мм, 15 мм – 1 шт. (при необходимости);
- Аугмент большеберцовый XB(F)Q V JC(R) T SML правый, толщина: 5 мм, 10 мм, 15 мм – 1 шт. (при необходимости);
- Конус большеберцовый XB(F)Q VII JC T размер: #1, #2, #3, #4, толщина: 20 мм – 1 шт. (при необходимости);
- Штифт фиксирующий XB(F)Q V GC T, размер 1# – от 1 до 2 шт. (при необходимости);
- Надколенник XFQ I BIS PE, размер: 28 мм х 8 мм, 30 мм х 9 мм, 34 мм х 9 мм – 1 шт. (при необходимости);
- Винт для ножки XB(F)Q II JB T – 1 шт. (при необходимости);
- Инструкция по применению – 1 шт.;
166. Набор эндопротеза коленного сустава тотального SKII PS модель 166 в составе:
- Компонент бедренный XFQ II GK(R) C правый, размер #3– 1 шт.;

- Вкладыш большеберцовый XFQ I PD PE, размер #6, толщина: 14 мм – 1 шт.;
- Компонент большеберцовый XB(F)Q I JP C, размер #7 – 1 шт.;
- Ножка прямая бесцементной фиксации XB(F)Q III GB(JB) T, размер: 10 мм х 40 мм, 11 мм х 40 мм, 12 мм х 40 мм, 13 мм х 40 мм, 14 мм х 40 мм, 16 мм х 40 мм, 18 мм х 40 мм, 10 мм х 80 мм, 11 мм х 80 мм, 12 мм х 80 мм, 13 мм х 80 мм, 14 мм х 80 мм, 16 мм х 80 мм, 18 мм х 80 мм, 10 мм х 120 мм, 11 мм х 120 мм, 12 мм х 120 мм, 13 мм х 120 мм, 14 мм х 120 мм, 16 мм х 120 мм, 18 мм х 120 мм – 1 шт. (при необходимости);
- Ножка изогнутая бесцементной фиксации XB(F)Q VI GB(JB) T, размер: 10 мм х 80 мм, 11 мм х 80 мм, 12 мм х 80 мм, 13 мм х 80 мм, 14 мм х 80 мм, 16 мм х 80 мм, 18 мм х 80 мм, 10 мм х 120 мм, 11 мм х 120 мм, 12 мм х 120 мм, 13 мм х 120 мм, 14 мм х 120 мм, 16 мм х 120 мм, 18 мм х 120 мм, 10 мм х 160 мм, 11 мм х 160 мм, 12 мм х 160 мм, 13 мм х 160 мм, 14 мм х 160 мм, 16 мм х 160 мм, 18 мм х 160 мм – 1 шт. (при необходимости);
- Ножка изогнутая бесцементной фиксации XB(F)Q VII GB(JB) T, размер: 10 мм х 80 мм, 11 мм х 80 мм, 12 мм х 80 мм, 13 мм х 80 мм, 14 мм х 80 мм, 16 мм х 80 мм, 18 мм х 80 мм, 10 мм х 120 мм, 11 мм х 120 мм, 12 мм х 120 мм, 13 мм х 120 мм, 14 мм х 120 мм, 16 мм х 120 мм, 18 мм х 120 мм, 10 мм х 160 мм, 11 мм х 160 мм, 12 мм х 160 мм, 13 мм х 160 мм, 14 мм х 160 мм, 16 мм х 160 мм, 18 мм х 160 мм – 1 шт. (при необходимости);
- Аугмент большеберцовый XB(F)Q V JC(L) T SML левый, толщина: 5 мм, 10 мм, 15 мм – 1 шт. (при необходимости);
- Аугмент большеберцовый XB(F)Q V JC(R) T SML правый, толщина: 5 мм, 10 мм, 15 мм – 1 шт. (при необходимости);
- Конус большеберцовый XB(F)Q VII JC T размер: #1, #2, #3, #4, толщина: 20 мм – 1 шт. (при необходимости);
- Штифт фиксирующий XB(F)Q V GC T, размер 1# – от 1 до 2 шт. (при необходимости);
- Надколенник XFQ I BIS PE, размер: 28 мм х 8 мм, 30 мм х 9 мм, 34 мм х 9 мм – 1 шт. (при необходимости);
- Винт для ножки XB(F)Q II JB T – 1 шт. (при необходимости);
- Инструкция по применению – 1 шт.;

167. Набор эндопротеза коленного сустава тотального SKII PS модель 167, в составе:
- Компонент бедренный XFQ II GK(L) C левый, размер #3– 1 шт.;
- Вкладыш большеберцовый XFQ I PD PE, размер #6, толщина: 16 мм – 1 шт.;
- Компонент большеберцовый XB(F)Q I JP C, размер #7 – 1 шт.;
- Ножка прямая бесцементной фиксации XB(F)Q III GB(JB) T, размер: 10 мм х 40 мм, 11 мм х 40 мм, 12 мм х 40 мм, 13 мм х 40 мм, 14 мм х 40 мм, 16 мм х 40 мм, 18 мм х 40 мм, 10 мм х 80 мм, 11 мм х 80 мм, 12 мм х 80 мм, 13 мм х 80 мм, 14 мм х 80 мм, 16 мм х 80 мм, 18 мм х 80 мм, 10 мм х 120 мм, 11 мм х 120 мм, 12 мм х 120 мм, 13 мм х 120 мм, 14 мм х 120 мм, 16 мм х 120 мм, 18 мм х 120 мм – 1 шт. (при необходимости);
- Ножка изогнутая бесцементной фиксации XB(F)Q VI GB(JB) T, размер: 10 мм х 80 мм, 11 мм х 80 мм, 12 мм х 80 мм, 13 мм х 80 мм, 14 мм х 80 мм, 16 мм х 80 мм, 18 мм х 80 мм, 10 мм х 120 мм, 11 мм х 120 мм, 12 мм х 120 мм, 13 мм х 120 мм, 14 мм х 120 мм, 16 мм х 120 мм, 18 мм х 120 мм, 10 мм х 160 мм, 11 мм х 160 мм, 12 мм х 160 мм, 13 мм х 160 мм, 14 мм х 160 мм, 16 мм х 160 мм, 18 мм х 160 мм – 1 шт. (при необходимости);
- Ножка изогнутая бесцементной фиксации XB(F)Q VII GB(JB) T, размер: 10 мм х 80 мм, 11 мм х 80 мм, 12 мм х 80 мм, 13 мм х 80 мм, 14 мм х 80 мм, 16 мм х 80 мм, 18 мм х 80 мм, 10 мм х 120 мм, 11 мм х 120 мм, 12 мм х 120 мм, 13 мм х 120 мм, 14 мм х 120 мм, 16 мм х 120 мм, 18 мм х 120 мм, 10 мм х 160 мм, 11 мм х 160 мм, 12 мм х 160 мм, 13 мм х 160 мм, 14 мм х 160 мм, 16 мм х 160 мм, 18 мм х 160 мм – 1 шт. (при необходимости);
- Аугмент большеберцовый XB(F)Q V JC(L) T SML левый, толщина: 5 мм, 10 мм, 15 мм – 1 шт. (при необходимости);
- Аугмент большеберцовый XB(F)Q V JC(R) T SML правый, толщина: 5 мм, 10 мм, 15 мм – 1 шт. (при необходимости);
- Конус большеберцовый XB(F)Q VII JC T размер: #1, #2, #3, #4, толщина: 20 мм – 1 шт. (при необходимости);
- Штифт фиксирующий XB(F)Q V GC T, размер 1# – от 1 до 2 шт. (при необходимости);
- Надколенник XFQ I BIS PE, размер: 28 мм х 8 мм, 30 мм х 9 мм, 34 мм х 9 мм – 1 шт. (при необходимости);
- Винт для ножки XB(F)Q II JB T – 1 шт. (при необходимости);
- Инструкция по применению – 1 шт.;

168. Набор эндопротеза коленного сустава тотального SKII PS модель 168 в составе:
- Компонент бедренный XFQ II GK(R) C правый, размер #3– 1 шт.;
- Вкладыш большеберцовый XFQ I PD PE, размер #6, толщина: 16 мм – 1 шт.;
- Компонент большеберцовый XB(F)Q I JP C, размер #7 – 1 шт.;

- Ножка прямая бесцементной фиксации XB(F)Q III GB(JB) T, размер: 10 мм х 40 мм, 11 мм х 40 мм, 12 мм х 40 мм, 13 мм х 40 мм, 14 мм х 40 мм, 16 мм х 40 мм, 18 мм х 40 мм, 10 мм х 80 мм, 11 мм х 80 мм, 12 мм х 80 мм, 13 мм х 80 мм, 14 мм х 80 мм, 16 мм х 80 мм, 18 мм х 80 мм, 10 мм х 120 мм, 11 мм х 120 мм, 12 мм х 120 мм, 13 мм х 120 мм, 14 мм х 120 мм, 16 мм х 120 мм, 18 мм х 120 мм – 1 шт. (при необходимости);
- Ножка изогнутая бесцементной фиксации XB(F)Q VI GB(JB) T, размер: 10 мм х 80 мм, 11 мм х 80 мм, 12 мм х 80 мм, 13 мм х 80 мм, 14 мм х 80 мм, 16 мм х 80 мм, 18 мм х 80 мм, 10 мм х 120 мм, 11 мм х 120 мм, 12 мм х 120 мм, 13 мм х 120 мм, 14 мм х 120 мм, 16 мм х 120 мм, 18 мм х 120 мм, 10 мм х 160 мм, 11 мм х 160 мм, 12 мм х 160 мм, 13 мм х 160 мм, 14 мм х 160 мм, 16 мм х 160 мм, 18 мм х 160 мм – 1 шт. (при необходимости);
- Ножка изогнутая бесцементной фиксации XB(F)Q VII GB(JB) T, размер: 10 мм х 80 мм, 11 мм х 80 мм, 12 мм х 80 мм, 13 мм х 80 мм, 14 мм х 80 мм, 16 мм х 80 мм, 18 мм х 80 мм, 10 мм х 120 мм, 11 мм х 120 мм, 12 мм х 120 мм, 13 мм х 120 мм, 14 мм х 120 мм, 16 мм х 120 мм, 18 мм х 120 мм, 10 мм х 160 мм, 11 мм х 160 мм, 12 мм х 160 мм, 13 мм х 160 мм, 14 мм х 160 мм, 16 мм х 160 мм, 18 мм х 160 мм – 1 шт. (при необходимости);
- Аугмент большеберцовый XB(F)Q V JC(L) T SML левый, толщина: 5 мм, 10 мм, 15 мм – 1 шт. (при необходимости);
- Аугмент большеберцовый XB(F)Q V JC(R) T SML правый, толщина: 5 мм, 10 мм, 15 мм – 1 шт. (при необходимости);
- Конус большеберцовый XB(F)Q VII JC T размер: #1, #2, #3, #4, толщина: 20 мм – 1 шт. (при необходимости);
- Штифт фиксирующий XB(F)Q V GC T, размер 1# – от 1 до 2 шт. (при необходимости);
- Надколенник XFQ I BIS PE, размер: 28 мм х 8 мм, 30 мм х 9 мм, 34 мм х 9 мм – 1 шт. (при необходимости);
- Винт для ножки XB(F)Q II JB T – 1 шт. (при необходимости);
- Инструкция по применению – 1 шт.;
169. Набор эндопротеза коленного сустава тотального SKII PS модель 169, в составе:
- Компонент бедренный XFQ II GK(L) C левый, размер #4 – 1 шт.;
- Вкладыш большеберцовый XFQ I PD PE, размер #1, толщина: 10 мм – 1 шт.;
- Компонент большеберцовый XB(F)Q I JP C, размер #1 – 1 шт.;
- Ножка прямая бесцементной фиксации XB(F)Q III GB(JB) T, размер: 10 мм х 40 мм, 11 мм х 40 мм, 12 мм х 40 мм, 13 мм х 40 мм, 14 мм х 40 мм, 16 мм х 40 мм, 18 мм х 40 мм, 10 мм х 80 мм, 11 мм х 80 мм, 12 мм х 80 мм, 13 мм х 80 мм, 14 мм х 80 мм, 16 мм х 80 мм, 18 мм х 80 мм, 10 мм х 120 мм, 11 мм х 120 мм, 12 мм х 120 мм, 13 мм х 120 мм, 14 мм х 120 мм, 16 мм х 120 мм, 18 мм х 120 мм – 1 шт. (при необходимости);
- Ножка изогнутая бесцементной фиксации XB(F)Q VI GB(JB) T, размер: 10 мм х 80 мм, 11 мм х 80 мм, 12 мм х 80 мм, 13 мм х 80 мм, 14 мм х 80 мм, 16 мм х 80 мм, 18 мм х 80 мм, 10 мм х 120 мм, 11 мм х 120 мм, 12 мм х 120 мм, 13 мм х 120 мм, 14 мм х 120 мм, 16 мм х 120 мм, 18 мм х 120 мм, 10 мм х 160 мм, 11 мм х 160 мм, 12 мм х 160 мм, 13 мм х 160 мм, 14 мм х 160 мм, 16 мм х 160 мм, 18 мм х 160 мм – 1 шт. (при необходимости);
- Ножка изогнутая бесцементной фиксации XB(F)Q VII GB(JB) T, размер: 10 мм х 80 мм, 11 мм х 80 мм, 12 мм х 80 мм, 13 мм х 80 мм, 14 мм х 80 мм, 16 мм х 80 мм, 18 мм х 80 мм, 10 мм х 120 мм, 11 мм х 120 мм, 12 мм х 120 мм, 13 мм х 120 мм, 14 мм х 120 мм, 16 мм х 120 мм, 18 мм х 120 мм, 10 мм х 160 мм, 11 мм х 160 мм, 12 мм х 160 мм, 13 мм х 160 мм, 14 мм х 160 мм, 16 мм х 160 мм, 18 мм х 160 мм – 1 шт. (при необходимости);
- Аугмент большеберцовый XB(F)Q V JC(L) T левый, размер #1, толщина: 5 мм, 10 мм, 15 мм – 1 шт. (при необходимости);
- Аугмент большеберцовый XB(F)Q V JC(R) T правый, размер #1, толщина: 5 мм, 10 мм, 15 мм – 1 шт. (при необходимости);
- Конус большеберцовый XB(F)Q VII JC T размер: #1, #2, #3, #4, толщина: 20 мм – 1 шт. (при необходимости);
- Штифт фиксирующий XB(F)Q V GC T, размер 1# – от 1 до 2 шт. (при необходимости);
- Надколенник XFQ I BIS PE, размер: 28 мм х 8 мм, 30 мм х 9 мм, 34 мм х 9 мм – 1 шт. (при необходимости);
- Винт для ножки XB(F)Q II JB T – 1 шт. (при необходимости);
- Инструкция по применению – 1 шт.;
170. Набор эндопротеза коленного сустава тотального SKII PS модель 170, в составе:
- Компонент бедренный XFQ II GK(R) C правый, размер #4 – 1 шт.;
- Вкладыш большеберцовый XFQ I PD PE, размер #1, толщина: 10 мм – 1 шт.;
- Компонент большеберцовый XB(F)Q I JP C, размер #1 – 1 шт.;
- Ножка прямая бесцементной фиксации XB(F)Q III GB(JB) T, размер: 10 мм х 40 мм, 11 мм х 40 мм, 12 мм х 40 мм, 13 мм х 40 мм, 14 мм х 40 мм, 16 мм х 40 мм, 18 мм х 40 мм, 10 мм х 80 мм, 11 мм х 80 мм, 12 мм х 80 мм,

13 мм х 80 мм, 14 мм х 80 мм, 16 мм х 80 мм, 18 мм х 80 мм, 10 мм х 120 мм, 11 мм х 120 мм, 12 мм х 120 мм, 13 мм х 120 мм, 14 мм х 120 мм, 16 мм х 120 мм, 18 мм х 120 мм – 1 шт. (при необходимости);
- Ножка изогнутая бесцементной фиксации XB(F)Q VI GB(JB) T, размер: 10 мм х 80 мм, 11 мм х 80 мм, 12 мм х 80 мм, 13 мм х 80 мм, 14 мм х 80 мм, 16 мм х 80 мм, 18 мм х 80 мм, 10 мм х 120 мм, 11 мм х 120 мм, 12 мм х 120 мм, 13 мм х 120 мм, 14 мм х 120 мм, 16 мм х 120 мм, 18 мм х 120 мм, 10 мм х 160 мм, 11 мм х 160 мм, 12 мм х 160 мм, 13 мм х 160 мм, 14 мм х 160 мм, 16 мм х 160 мм, 18 мм х 160 мм – 1 шт. (при необходимости);
- Ножка изогнутая бесцементной фиксации XB(F)Q VII GB(JB) T, размер: 10 мм х 80 мм, 11 мм х 80 мм, 12 мм х 80 мм, 13 мм х 80 мм, 14 мм х 80 мм, 16 мм х 80 мм, 18 мм х 80 мм, 10 мм х 120 мм, 11 мм х 120 мм, 12 мм х 120 мм, 13 мм х 120 мм, 14 мм х 120 мм, 16 мм х 120 мм, 18 мм х 120 мм, 10 мм х 160 мм, 11 мм х 160 мм, 12 мм х 160 мм, 13 мм х 160 мм, 14 мм х 160 мм, 16 мм х 160 мм, 18 мм х 160 мм – 1 шт. (при необходимости);
- Аугмент большеберцовый XB(F)Q V JC(L) T левый, размер #1, толщина: 5 мм, 10 мм, 15 мм – 1 шт. (при необходимости);
- Аугмент большеберцовый XB(F)Q V JC(R) T правый, размер #1, толщина: 5 мм, 10 мм, 15 мм – 1 шт. (при необходимости);
- Конус большеберцовый XB(F)Q VII JC T размер: #1, #2, #3, #4, толщина: 20 мм – 1 шт. (при необходимости);
- Штифт фиксирующий XB(F)Q V GC T, размер 1# – от 1 до 2 шт. (при необходимости);
- Надколенник XFQ I BIS PE, размер: 28 мм х 8 мм, 30 мм х 9 мм, 34 мм х 9 мм – 1 шт. (при необходимости);
- Винт для ножки XB(F)Q II JB T – 1 шт. (при необходимости);
- Инструкция по применению – 1 шт.;
171. Набор эндопротеза коленного сустава тотального SKII PS модель 171, в составе:
- Компонент бедренный XFQ II GK(L) C левый, размер #4 – 1 шт.;
- Вкладыш большеберцовый XFQ I PD PE, размер #1, толщина: 12 мм – 1 шт.;
- Компонент большеберцовый XB(F)Q I JP C, размер #1 – 1 шт.;
- Ножка прямая бесцементной фиксации XB(F)Q III GB(JB) T, размер: 10 мм х 40 мм, 11 мм х 40 мм, 12 мм х 40 мм, 13 мм х 40 мм, 14 мм х 40 мм, 16 мм х 40 мм, 18 мм х 40 мм, 10 мм х 80 мм, 11 мм х 80 мм, 12 мм х 80 мм, 13 мм х 80 мм, 14 мм х 80 мм, 16 мм х 80 мм, 18 мм х 80 мм, 10 мм х 120 мм, 11 мм х 120 мм, 12 мм х 120 мм, 13 мм х 120 мм, 14 мм х 120 мм, 16 мм х 120 мм, 18 мм х 120 мм – 1 шт. (при необходимости);
- Ножка изогнутая бесцементной фиксации XB(F)Q VI GB(JB) T, размер: 10 мм х 80 мм, 11 мм х 80 мм, 12 мм х 80 мм, 13 мм х 80 мм, 14 мм х 80 мм, 16 мм х 80 мм, 18 мм х 80 мм, 10 мм х 120 мм, 11 мм х 120 мм, 12 мм х 120 мм, 13 мм х 120 мм, 14 мм х 120 мм, 16 мм х 120 мм, 18 мм х 120 мм, 10 мм х 160 мм, 11 мм х 160 мм, 12 мм х 160 мм, 13 мм х 160 мм, 14 мм х 160 мм, 16 мм х 160 мм, 18 мм х 160 мм – 1 шт. (при необходимости);
- Ножка изогнутая бесцементной фиксации XB(F)Q VII GB(JB) T, размер: 10 мм х 80 мм, 11 мм х 80 мм, 12 мм х 80 мм, 13 мм х 80 мм, 14 мм х 80 мм, 16 мм х 80 мм, 18 мм х 80 мм, 10 мм х 120 мм, 11 мм х 120 мм, 12 мм х 120 мм, 13 мм х 120 мм, 14 мм х 120 мм, 16 мм х 120 мм, 18 мм х 120 мм, 10 мм х 160 мм, 11 мм х 160 мм, 12 мм х 160 мм, 13 мм х 160 мм, 14 мм х 160 мм, 16 мм х 160 мм, 18 мм х 160 мм – 1 шт. (при необходимости);
- Аугмент большеберцовый XB(F)Q V JC(L) T левый, размер #1, толщина: 5 мм, 10 мм, 15 мм – 1 шт. (при необходимости);
- Аугмент большеберцовый XB(F)Q V JC(R) T правый, размер #1, толщина: 5 мм, 10 мм, 15 мм – 1 шт. (при необходимости);
- Конус большеберцовый XB(F)Q VII JC T размер: #1, #2, #3, #4, толщина: 20 мм – 1 шт. (при необходимости);
- Штифт фиксирующий XB(F)Q V GC T, размер 1# – от 1 до 2 шт. (при необходимости);
- Надколенник XFQ I BIS PE, размер: 28 мм х 8 мм, 30 мм х 9 мм, 34 мм х 9 мм – 1 шт. (при необходимости);
- Винт для ножки XB(F)Q II JB T – 1 шт. (при необходимости);
- Инструкция по применению – 1 шт.;
172. Набор эндопротеза коленного сустава тотального SKII PS модель 172, в составе:
- Компонент бедренный XFQ II GK(R) C правый, размер #4 – 1 шт.;
- Вкладыш большеберцовый XFQ I PD PE, размер #1, толщина: 12 мм – 1 шт.;
- Компонент большеберцовый XB(F)Q I JP C, размер #1 – 1 шт.;
- Ножка прямая бесцементной фиксации XB(F)Q III GB(JB) T, размер: 10 мм х 40 мм, 11 мм х 40 мм, 12 мм х 40 мм, 13 мм х 40 мм, 14 мм х 40 мм, 16 мм х 40 мм, 18 мм х 40 мм, 10 мм х 80 мм, 11 мм х 80 мм, 12 мм х 80 мм, 13 мм х 80 мм, 14 мм х 80 мм, 16 мм х 80 мм, 18 мм х 80 мм, 10 мм х 120 мм, 11 мм х 120 мм, 12 мм х 120 мм, 13 мм х 120 мм, 14 мм х 120 мм, 16 мм х 120 мм, 18 мм х 120 мм – 1 шт. (при необходимости);

- Ножка изогнутая бесцементной фиксации XB(F)Q VI GB(JB) T, размер: 10 мм х 80 мм, 11 мм х 80 мм, 12 мм х 80 мм, 13 мм х 80 мм, 14 мм х 80 мм, 16 мм х 80 мм, 18 мм х 80 мм, 10 мм х 120 мм, 11 мм х 120 мм, 12 мм х 120 мм, 13 мм х 120 мм, 14 мм х 120 мм, 16 мм х 120 мм, 18 мм х 120 мм, 10 мм х 160 мм, 11 мм х 160 мм, 12 мм х 160 мм, 13 мм х 160 мм, 14 мм х 160 мм, 16 мм х 160 мм, 18 мм х 160 мм – 1 шт. (при необходимости);
- Ножка изогнутая бесцементной фиксации XB(F)Q VII GB(JB) T, размер: 10 мм х 80 мм, 11 мм х 80 мм, 12 мм х 80 мм, 13 мм х 80 мм, 14 мм х 80 мм, 16 мм х 80 мм, 18 мм х 80 мм, 10 мм х 120 мм, 11 мм х 120 мм, 12 мм х 120 мм, 13 мм х 120 мм, 14 мм х 120 мм, 16 мм х 120 мм, 18 мм х 120 мм, 10 мм х 160 мм, 11 мм х 160 мм, 12 мм х 160 мм, 13 мм х 160 мм, 14 мм х 160 мм, 16 мм х 160 мм, 18 мм х 160 мм – 1 шт. (при необходимости);
- Аугмент большеберцовый XB(F)Q V JC(L) T левый, размер #1, толщина: 5 мм, 10 мм, 15 мм – 1 шт. (при необходимости);
- Аугмент большеберцовый XB(F)Q V JC(R) T правый, размер #1, толщина: 5 мм, 10 мм, 15 мм – 1 шт. (при необходимости);
- Конус большеберцовый XB(F)Q VII JC T размер: #1, #2, #3, #4, толщина: 20 мм – 1 шт. (при необходимости);
- Штифт фиксирующий XB(F)Q V GC T, размер 1# – от 1 до 2 шт. (при необходимости);
- Надколенник XFQ I BIS PE, размер: 28 мм х 8 мм, 30 мм х 9 мм, 34 мм х 9 мм – 1 шт. (при необходимости);
- Винт для ножки XB(F)Q II JB T – 1 шт. (при необходимости);
- Инструкция по применению – 1 шт.;
173. Набор эндопротеза коленного сустава тотального SKII PS модель 173, в составе:
- Компонент бедренный XFQ II GK(L) C левый, размер #4 – 1 шт.;
- Вкладыш большеберцовый XFQ I PD PE, размер #1, толщина: 14 мм – 1 шт.;
- Компонент большеберцовый XB(F)Q I JP C, размер #1 – 1 шт.;
- Ножка прямая бесцементной фиксации XB(F)Q III GB(JB) T, размер: 10 мм х 40 мм, 11 мм х 40 мм, 12 мм х 40 мм, 13 мм х 40 мм, 14 мм х 40 мм, 16 мм х 40 мм, 18 мм х 40 мм, 10 мм х 80 мм, 11 мм х 80 мм, 12 мм х 80 мм, 13 мм х 80 мм, 14 мм х 80 мм, 16 мм х 80 мм, 18 мм х 80 мм, 10 мм х 120 мм, 11 мм х 120 мм, 12 мм х 120 мм, 13 мм х 120 мм, 14 мм х 120 мм, 16 мм х 120 мм, 18 мм х 120 мм – 1 шт. (при необходимости);
- Ножка изогнутая бесцементной фиксации XB(F)Q VI GB(JB) T, размер: 10 мм х 80 мм, 11 мм х 80 мм, 12 мм х 80 мм, 13 мм х 80 мм, 14 мм х 80 мм, 16 мм х 80 мм, 18 мм х 80 мм, 10 мм х 120 мм, 11 мм х 120 мм, 12 мм х 120 мм, 13 мм х 120 мм, 14 мм х 120 мм, 16 мм х 120 мм, 18 мм х 120 мм, 10 мм х 160 мм, 11 мм х 160 мм, 12 мм х 160 мм, 13 мм х 160 мм, 14 мм х 160 мм, 16 мм х 160 мм, 18 мм х 160 мм – 1 шт. (при необходимости);
- Ножка изогнутая бесцементной фиксации XB(F)Q VII GB(JB) T, размер: 10 мм х 80 мм, 11 мм х 80 мм, 12 мм х 80 мм, 13 мм х 80 мм, 14 мм х 80 мм, 16 мм х 80 мм, 18 мм х 80 мм, 10 мм х 120 мм, 11 мм х 120 мм, 12 мм х 120 мм, 13 мм х 120 мм, 14 мм х 120 мм, 16 мм х 120 мм, 18 мм х 120 мм, 10 мм х 160 мм, 11 мм х 160 мм, 12 мм х 160 мм, 13 мм х 160 мм, 14 мм х 160 мм, 16 мм х 160 мм, 18 мм х 160 мм – 1 шт. (при необходимости);
- Аугмент большеберцовый XB(F)Q V JC(L) T левый, размер #1, толщина: 5 мм, 10 мм, 15 мм – 1 шт. (при необходимости);
- Аугмент большеберцовый XB(F)Q V JC(R) T правый, размер #1, толщина: 5 мм, 10 мм, 15 мм – 1 шт. (при необходимости);
- Конус большеберцовый XB(F)Q VII JC T размер: #1, #2, #3, #4, толщина: 20 мм – 1 шт. (при необходимости);
- Штифт фиксирующий XB(F)Q V GC T, размер 1# – от 1 до 2 шт. (при необходимости);
- Надколенник XFQ I BIS PE, размер: 28 мм х 8 мм, 30 мм х 9 мм, 34 мм х 9 мм – 1 шт. (при необходимости);
- Винт для ножки XB(F)Q II JB T – 1 шт. (при необходимости);
- Инструкция по применению – 1 шт.;
174. Набор эндопротеза коленного сустава тотального SKII PS модель 174, в составе:
- Компонент бедренный XFQ II GK(R) C правый, размер #4 – 1 шт.;
- Вкладыш большеберцовый XFQ I PD PE, размер #1, толщина: 14 мм – 1 шт.;
- Компонент большеберцовый XB(F)Q I JP C, размер #1 – 1 шт.;
- Ножка прямая бесцементной фиксации XB(F)Q III GB(JB) T, размер: 10 мм х 40 мм, 11 мм х 40 мм, 12 мм х 40 мм, 13 мм х 40 мм, 14 мм х 40 мм, 16 мм х 40 мм, 18 мм х 40 мм, 10 мм х 80 мм, 11 мм х 80 мм, 12 мм х 80 мм, 13 мм х 80 мм, 14 мм х 80 мм, 16 мм х 80 мм, 18 мм х 80 мм, 10 мм х 120 мм, 11 мм х 120 мм, 12 мм х 120 мм, 13 мм х 120 мм, 14 мм х 120 мм, 16 мм х 120 мм, 18 мм х 120 мм – 1 шт. (при необходимости);
- Ножка изогнутая бесцементной фиксации XB(F)Q VI GB(JB) T, размер: 10 мм х 80 мм, 11 мм х 80 мм, 12 мм х 80 мм, 13 мм х 80 мм, 14 мм х 80 мм, 16 мм х 80 мм, 18 мм х 80 мм, 10 мм х 120 мм, 11 мм х 120 мм, 12 мм х 120

мм, 13 мм х 120 мм, 14 мм х 120 мм, 16 мм х 120 мм, 18 мм х 120 мм, 10 мм х 160 мм, 11 мм х 160 мм, 12 мм х 160 мм, 13 мм х 160 мм, 14 мм х 160 мм, 16 мм х 160 мм, 18 мм х 160 мм – 1 шт. (при необходимости);
- Ножка изогнутая бесцементной фиксации XB(F)Q VII GB(JB) T, размер: 10 мм х 80 мм, 11 мм х 80 мм, 12 мм х 80 мм, 13 мм х 80 мм, 14 мм х 80 мм, 16 мм х 80 мм, 18 мм х 80 мм, 10 мм х 120 мм, 11 мм х 120 мм, 12 мм х 120 мм, 13 мм х 120 мм, 14 мм х 120 мм, 16 мм х 120 мм, 18 мм х 120 мм, 10 мм х 160 мм, 11 мм х 160 мм, 12 мм х 160 мм, 13 мм х 160 мм, 14 мм х 160 мм, 16 мм х 160 мм, 18 мм х 160 мм – 1 шт. (при необходимости);
- Аугмент большеберцовый XB(F)Q V JC(L) T левый, размер #1, толщина: 5 мм, 10 мм, 15 мм – 1 шт. (при необходимости);
- Аугмент большеберцовый XB(F)Q V JC(R) T правый, размер #1, толщина: 5 мм, 10 мм, 15 мм – 1 шт. (при необходимости);
- Конус большеберцовый XB(F)Q VII JC T размер: #1, #2, #3, #4, толщина: 20 мм – 1 шт. (при необходимости);
- Штифт фиксирующий XB(F)Q V GC T, размер 1# – от 1 до 2 шт. (при необходимости);
- Надколенник XFQ I BIS PE, размер: 28 мм х 8 мм, 30 мм х 9 мм, 34 мм х 9 мм – 1 шт. (при необходимости);
- Винт для ножки XB(F)Q II JB T – 1 шт. (при необходимости);
- Инструкция по применению – 1 шт.;
175. Набор эндопротеза коленного сустава тотального SKII PS модель 175, в составе:
- Компонент бедренный XFQ II GK(L) C левый, размер #4 – 1 шт.;
- Вкладыш большеберцовый XFQ I PD PE, размер #1, толщина: 16 мм – 1 шт.;
- Компонент большеберцовый XB(F)Q I JP C, размер #1 – 1 шт.;
- Ножка прямая бесцементной фиксации XB(F)Q III GB(JB) T, размер: 10 мм х 40 мм, 11 мм х 40 мм, 12 мм х 40 мм, 13 мм х 40 мм, 14 мм х 40 мм, 16 мм х 40 мм, 18 мм х 40 мм, 10 мм х 80 мм, 11 мм х 80 мм, 12 мм х 80 мм, 13 мм х 80 мм, 14 мм х 80 мм, 16 мм х 80 мм, 18 мм х 80 мм, 10 мм х 120 мм, 11 мм х 120 мм, 12 мм х 120 мм, 13 мм х 120 мм, 14 мм х 120 мм, 16 мм х 120 мм, 18 мм х 120 мм – 1 шт. (при необходимости);
- Ножка изогнутая бесцементной фиксации XB(F)Q VI GB(JB) T, размер: 10 мм х 80 мм, 11 мм х 80 мм, 12 мм х 80 мм, 13 мм х 80 мм, 14 мм х 80 мм, 16 мм х 80 мм, 18 мм х 80 мм, 10 мм х 120 мм, 11 мм х 120 мм, 12 мм х 120 мм, 13 мм х 120 мм, 14 мм х 120 мм, 16 мм х 120 мм, 18 мм х 120 мм, 10 мм х 160 мм, 11 мм х 160 мм, 12 мм х 160 мм, 13 мм х 160 мм, 14 мм х 160 мм, 16 мм х 160 мм, 18 мм х 160 мм – 1 шт. (при необходимости);
- Ножка изогнутая бесцементной фиксации XB(F)Q VII GB(JB) T, размер: 10 мм х 80 мм, 11 мм х 80 мм, 12 мм х 80 мм, 13 мм х 80 мм, 14 мм х 80 мм, 16 мм х 80 мм, 18 мм х 80 мм, 10 мм х 120 мм, 11 мм х 120 мм, 12 мм х 120 мм, 13 мм х 120 мм, 14 мм х 120 мм, 16 мм х 120 мм, 18 мм х 120 мм, 10 мм х 160 мм, 11 мм х 160 мм, 12 мм х 160 мм, 13 мм х 160 мм, 14 мм х 160 мм, 16 мм х 160 мм, 18 мм х 160 мм – 1 шт. (при необходимости);
- Аугмент большеберцовый XB(F)Q V JC(L) T левый, размер #1, толщина: 5 мм, 10 мм, 15 мм – 1 шт. (при необходимости);
- Аугмент большеберцовый XB(F)Q V JC(R) T правый, размер #1, толщина: 5 мм, 10 мм, 15 мм – 1 шт. (при необходимости);
- Конус большеберцовый XB(F)Q VII JC T размер: #1, #2, #3, #4, толщина: 20 мм – 1 шт. (при необходимости);
- Штифт фиксирующий XB(F)Q V GC T, размер 1# – от 1 до 2 шт. (при необходимости);
- Надколенник XFQ I BIS PE, размер: 28 мм х 8 мм, 30 мм х 9 мм, 34 мм х 9 мм – 1 шт. (при необходимости);
- Винт для ножки XB(F)Q II JB T – 1 шт. (при необходимости);
- Инструкция по применению – 1 шт.;
176. Набор эндопротеза коленного сустава тотального SKII PS модель 176, в составе:
- Компонент бедренный XFQ II GK(R) C правый, размер #4 – 1 шт.;
- Вкладыш большеберцовый XFQ I PD PE, размер #1, толщина: 16 мм – 1 шт.;
- Компонент большеберцовый XB(F)Q I JP C, размер #1 – 1 шт.;
- Ножка прямая бесцементной фиксации XB(F)Q III GB(JB) T, размер: 10 мм х 40 мм, 11 мм х 40 мм, 12 мм х 40 мм, 13 мм х 40 мм, 14 мм х 40 мм, 16 мм х 40 мм, 18 мм х 40 мм, 10 мм х 80 мм, 11 мм х 80 мм, 12 мм х 80 мм, 13 мм х 80 мм, 14 мм х 80 мм, 16 мм х 80 мм, 18 мм х 80 мм, 10 мм х 120 мм, 11 мм х 120 мм, 12 мм х 120 мм, 13 мм х 120 мм, 14 мм х 120 мм, 16 мм х 120 мм, 18 мм х 120 мм – 1 шт. (при необходимости);
- Ножка изогнутая бесцементной фиксации XB(F)Q VI GB(JB) T, размер: 10 мм х 80 мм, 11 мм х 80 мм, 12 мм х 80 мм, 13 мм х 80 мм, 14 мм х 80 мм, 16 мм х 80 мм, 18 мм х 80 мм, 10 мм х 120 мм, 11 мм х 120 мм, 12 мм х 120 мм, 13 мм х 120 мм, 14 мм х 120 мм, 16 мм х 120 мм, 18 мм х 120 мм, 10 мм х 160 мм, 11 мм х 160 мм, 12 мм х 160 мм, 13 мм х 160 мм, 14 мм х 160 мм, 16 мм х 160 мм, 18 мм х 160 мм – 1 шт. (при необходимости);

- Ножка изогнутая бесцементной фиксации XB(F)Q VII GB(JB) T, размер: 10 мм х 80 мм, 11 мм х 80 мм, 12 мм х 80 мм, 13 мм х 80 мм, 14 мм х 80 мм, 16 мм х 80 мм, 18 мм х 80 мм, 10 мм х 120 мм, 11 мм х 120 мм, 12 мм х 120 мм, 13 мм х 120 мм, 14 мм х 120 мм, 16 мм х 120 мм, 18 мм х 120 мм, 10 мм х 160 мм, 11 мм х 160 мм, 12 мм х 160 мм, 13 мм х 160 мм, 14 мм х 160 мм, 16 мм х 160 мм, 18 мм х 160 мм – 1 шт. (при необходимости);
- Аугмент большеберцовый XB(F)Q V JC(L) T левый, размер #1, толщина: 5 мм, 10 мм, 15 мм – 1 шт. (при необходимости);
- Аугмент большеберцовый XB(F)Q V JC(R) T правый, размер #1, толщина: 5 мм, 10 мм, 15 мм – 1 шт. (при необходимости);
- Конус большеберцовый XB(F)Q VII JC T размер: #1, #2, #3, #4, толщина: 20 мм – 1 шт. (при необходимости);
- Штифт фиксирующий XB(F)Q V GC T, размер 1# – от 1 до 2 шт. (при необходимости);
- Надколенник XFQ I BIS PE, размер: 28 мм х 8 мм, 30 мм х 9 мм, 34 мм х 9 мм – 1 шт. (при необходимости);
- Винт для ножки XB(F)Q II JB T – 1 шт. (при необходимости);
- Инструкция по применению – 1 шт.;
177. Набор эндопротеза коленного сустава тотального SKII PS модель 177, в составе:
- Компонент бедренный XFQ II GK(L) C левый, размер #4 – 1 шт.;
- Вкладыш большеберцовый XFQ I PD PE, размер #2, толщина: 10 мм – 1 шт.;
- Компонент большеберцовый XB(F)Q I JP C, размер #2 – 1 шт.;
- Ножка прямая бесцементной фиксации XB(F)Q III GB(JB) T, размер: 10 мм х 40 мм, 11 мм х 40 мм, 12 мм х 40 мм, 13 мм х 40 мм, 14 мм х 40 мм, 16 мм х 40 мм, 18 мм х 40 мм, 10 мм х 80 мм, 11 мм х 80 мм, 12 мм х 80 мм, 13 мм х 80 мм, 14 мм х 80 мм, 16 мм х 80 мм, 18 мм х 80 мм, 10 мм х 120 мм, 11 мм х 120 мм, 12 мм х 120 мм, 13 мм х 120 мм, 14 мм х 120 мм, 16 мм х 120 мм, 18 мм х 120 мм – 1 шт. (при необходимости);
- Ножка изогнутая бесцементной фиксации XB(F)Q VI GB(JB) T, размер: 10 мм х 80 мм, 11 мм х 80 мм, 12 мм х 80 мм, 13 мм х 80 мм, 14 мм х 80 мм, 16 мм х 80 мм, 18 мм х 80 мм, 10 мм х 120 мм, 11 мм х 120 мм, 12 мм х 120 мм, 13 мм х 120 мм, 14 мм х 120 мм, 16 мм х 120 мм, 18 мм х 120 мм, 10 мм х 160 мм, 11 мм х 160 мм, 12 мм х 160 мм, 13 мм х 160 мм, 14 мм х 160 мм, 16 мм х 160 мм, 18 мм х 160 мм – 1 шт. (при необходимости);
- Ножка изогнутая бесцементной фиксации XB(F)Q VII GB(JB) T, размер: 10 мм х 80 мм, 11 мм х 80 мм, 12 мм х 80 мм, 13 мм х 80 мм, 14 мм х 80 мм, 16 мм х 80 мм, 18 мм х 80 мм, 10 мм х 120 мм, 11 мм х 120 мм, 12 мм х 120 мм, 13 мм х 120 мм, 14 мм х 120 мм, 16 мм х 120 мм, 18 мм х 120 мм, 10 мм х 160 мм, 11 мм х 160 мм, 12 мм х 160 мм, 13 мм х 160 мм, 14 мм х 160 мм, 16 мм х 160 мм, 18 мм х 160 мм – 1 шт. (при необходимости);
- Аугмент большеберцовый XB(F)Q V JC(L) T левый, размер #2, толщина: 5 мм, 10 мм, 15 мм – 1 шт. (при необходимости);
- Аугмент большеберцовый XB(F)Q V JC(R) T правый, размер #2, толщина: 5 мм, 10 мм, 15 мм – 1 шт. (при необходимости);
- Конус большеберцовый XB(F)Q VII JC T размер: #1, #2, #3, #4, толщина: 20 мм – 1 шт. (при необходимости);
- Штифт фиксирующий XB(F)Q V GC T, размер 1# – от 1 до 2 шт. (при необходимости);;
- Надколенник XFQ I BIS PE, размер: 28 мм х 8 мм, 30 мм х 9 мм, 34 мм х 9 мм – 1 шт. (при необходимости);
- Винт для ножки XB(F)Q II JB T – 1 шт. (при необходимости);
- Инструкция по применению – 1 шт.;
178. Набор эндопротеза коленного сустава тотального SKII PS модель 178, в составе:
- Компонент бедренный XFQ II GK(R) C правый, размер #4 – 1 шт.;
- Вкладыш большеберцовый XFQ I PD PE, размер #2, толщина: 10 мм – 1 шт.;
- Компонент большеберцовый XB(F)Q I JP C, размер #2 – 1 шт.;
- Ножка прямая бесцементной фиксации XB(F)Q III GB(JB) T, размер: 10 мм х 40 мм, 11 мм х 40 мм, 12 мм х 40 мм, 13 мм х 40 мм, 14 мм х 40 мм, 16 мм х 40 мм, 18 мм х 40 мм, 10 мм х 80 мм, 11 мм х 80 мм, 12 мм х 80 мм, 13 мм х 80 мм, 14 мм х 80 мм, 16 мм х 80 мм, 18 мм х 80 мм, 10 мм х 120 мм, 11 мм х 120 мм, 12 мм х 120 мм, 13 мм х 120 мм, 14 мм х 120 мм, 16 мм х 120 мм, 18 мм х 120 мм – 1 шт. (при необходимости);
- Ножка изогнутая бесцементной фиксации XB(F)Q VI GB(JB) T, размер: 10 мм х 80 мм, 11 мм х 80 мм, 12 мм х 80 мм, 13 мм х 80 мм, 14 мм х 80 мм, 16 мм х 80 мм, 18 мм х 80 мм, 10 мм х 120 мм, 11 мм х 120 мм, 12 мм х 120 мм, 13 мм х 120 мм, 14 мм х 120 мм, 16 мм х 120 мм, 18 мм х 120 мм, 10 мм х 160 мм, 11 мм х 160 мм, 12 мм х 160 мм, 13 мм х 160 мм, 14 мм х 160 мм, 16 мм х 160 мм, 18 мм х 160 мм – 1 шт. (при необходимости);
- Ножка изогнутая бесцементной фиксации XB(F)Q VII GB(JB) T, размер: 10 мм х 80 мм, 11 мм х 80 мм, 12 мм х 80 мм, 13 мм х 80 мм, 14 мм х 80 мм, 16 мм х 80 мм, 18 мм х 80 мм, 10 мм х 120 мм, 11 мм х 120 мм, 12 мм х 120

мм, 13 мм х 120 мм, 14 мм х 120 мм, 16 мм х 120 мм, 18 мм х 120 мм, 10 мм х 160 мм, 11 мм х 160 мм, 12 мм х 160 мм, 13 мм х 160 мм, 14 мм х 160 мм, 16 мм х 160 мм, 18 мм х 160 мм – 1 шт. (при необходимости);
- Аугмент большеберцовый XB(F)Q V JC(L) T левый, размер #2, толщина: 5 мм, 10 мм, 15 мм – 1 шт. (при необходимости);
- Аугмент большеберцовый XB(F)Q V JC(R) T правый, размер #2, толщина: 5 мм, 10 мм, 15 мм – 1 шт. (при необходимости);
- Конус большеберцовый XB(F)Q VII JC T размер: #1, #2, #3, #4, толщина: 20 мм – 1 шт. (при необходимости);
- Штифт фиксирующий XB(F)Q V GC T, размер 1# – от 1 до 2 шт. (при необходимости);
- Надколенник XFQ I BIS PE, размер: 28 мм х 8 мм, 30 мм х 9 мм, 34 мм х 9 мм – 1 шт. (при необходимости);
- Винт для ножки XB(F)Q II JB T – 1 шт. (при необходимости);
- Инструкция по применению – 1 шт.;
179. Набор эндопротеза коленного сустава тотального SKII PS модель 179, в составе:
- Компонент бедренный XFQ II GK(L) C левый, размер #4 – 1 шт.;
- Вкладыш большеберцовый XFQ I PD PE, размер #2, толщина: 12 мм – 1 шт.;
- Компонент большеберцовый XB(F)Q I JP C, размер #2 – 1 шт.;
- Ножка прямая бесцементной фиксации XB(F)Q III GB(JB) T, размер: 10 мм х 40 мм, 11 мм х 40 мм, 12 мм х 40 мм, 13 мм х 40 мм, 14 мм х 40 мм, 16 мм х 40 мм, 18 мм х 40 мм, 10 мм х 80 мм, 11 мм х 80 мм, 12 мм х 80 мм, 13 мм х 80 мм, 14 мм х 80 мм, 16 мм х 80 мм, 18 мм х 80 мм, 10 мм х 120 мм, 11 мм х 120 мм, 12 мм х 120 мм, 13 мм х 120 мм, 14 мм х 120 мм, 16 мм х 120 мм, 18 мм х 120 мм – 1 шт. (при необходимости);
- Ножка изогнутая бесцементной фиксации XB(F)Q VI GB(JB) T, размер: 10 мм х 80 мм, 11 мм х 80 мм, 12 мм х 80 мм, 13 мм х 80 мм, 14 мм х 80 мм, 16 мм х 80 мм, 18 мм х 80 мм, 10 мм х 120 мм, 11 мм х 120 мм, 12 мм х 120 мм, 13 мм х 120 мм, 14 мм х 120 мм, 16 мм х 120 мм, 18 мм х 120 мм, 10 мм х 160 мм, 11 мм х 160 мм, 12 мм х 160 мм, 13 мм х 160 мм, 14 мм х 160 мм, 16 мм х 160 мм, 18 мм х 160 мм – 1 шт. (при необходимости);
- Ножка изогнутая бесцементной фиксации XB(F)Q VII GB(JB) T, размер: 10 мм х 80 мм, 11 мм х 80 мм, 12 мм х 80 мм, 13 мм х 80 мм, 14 мм х 80 мм, 16 мм х 80 мм, 18 мм х 80 мм, 10 мм х 120 мм, 11 мм х 120 мм, 12 мм х 120 мм, 13 мм х 120 мм, 14 мм х 120 мм, 16 мм х 120 мм, 18 мм х 120 мм, 10 мм х 160 мм, 11 мм х 160 мм, 12 мм х 160 мм, 13 мм х 160 мм, 14 мм х 160 мм, 16 мм х 160 мм, 18 мм х 160 мм – 1 шт. (при необходимости);
- Аугмент большеберцовый XB(F)Q V JC(L) T левый, размер #2, толщина: 5 мм, 10 мм, 15 мм – 1 шт. (при необходимости);
- Аугмент большеберцовый XB(F)Q V JC(R) T правый, размер #2, толщина: 5 мм, 10 мм, 15 мм – 1 шт. (при необходимости);
- Конус большеберцовый XB(F)Q VII JC T размер: #1, #2, #3, #4, толщина: 20 мм – 1 шт. (при необходимости);
- Штифт фиксирующий XB(F)Q V GC T, размер 1# – от 1 до 2 шт. (при необходимости);;
- Надколенник XFQ I BIS PE, размер: 28 мм х 8 мм, 30 мм х 9 мм, 34 мм х 9 мм – 1 шт. (при необходимости);
- Винт для ножки XB(F)Q II JB T – 1 шт. (при необходимости);
- Инструкция по применению – 1 шт.;
180. Набор эндопротеза коленного сустава тотального SKII PS модель 180, в составе:
- Компонент бедренный XFQ II GK(R) C правый, размер #4 – 1 шт.;
- Вкладыш большеберцовый XFQ I PD PE, размер #2, толщина: 12 мм – 1 шт.;
- Компонент большеберцовый XB(F)Q I JP C, размер #2 – 1 шт.;
- Ножка прямая бесцементной фиксации XB(F)Q III GB(JB) T, размер: 10 мм х 40 мм, 11 мм х 40 мм, 12 мм х 40 мм, 13 мм х 40 мм, 14 мм х 40 мм, 16 мм х 40 мм, 18 мм х 40 мм, 10 мм х 80 мм, 11 мм х 80 мм, 12 мм х 80 мм, 13 мм х 80 мм, 14 мм х 80 мм, 16 мм х 80 мм, 18 мм х 80 мм, 10 мм х 120 мм, 11 мм х 120 мм, 12 мм х 120 мм, 13 мм х 120 мм, 14 мм х 120 мм, 16 мм х 120 мм, 18 мм х 120 мм – 1 шт. (при необходимости);
- Ножка изогнутая бесцементной фиксации XB(F)Q VI GB(JB) T, размер: 10 мм х 80 мм, 11 мм х 80 мм, 12 мм х 80 мм, 13 мм х 80 мм, 14 мм х 80 мм, 16 мм х 80 мм, 18 мм х 80 мм, 10 мм х 120 мм, 11 мм х 120 мм, 12 мм х 120 мм, 13 мм х 120 мм, 14 мм х 120 мм, 16 мм х 120 мм, 18 мм х 120 мм, 10 мм х 160 мм, 11 мм х 160 мм, 12 мм х 160 мм, 13 мм х 160 мм, 14 мм х 160 мм, 16 мм х 160 мм, 18 мм х 160 мм – 1 шт. (при необходимости);
- Ножка изогнутая бесцементной фиксации XB(F)Q VII GB(JB) T, размер: 10 мм х 80 мм, 11 мм х 80 мм, 12 мм х 80 мм, 13 мм х 80 мм, 14 мм х 80 мм, 16 мм х 80 мм, 18 мм х 80 мм, 10 мм х 120 мм, 11 мм х 120 мм, 12 мм х 120 мм, 13 мм х 120 мм, 14 мм х 120 мм, 16 мм х 120 мм, 18 мм х 120 мм, 10 мм х 160 мм, 11 мм х 160 мм, 12 мм х 160 мм, 13 мм х 160 мм, 14 мм х 160 мм, 16 мм х 160 мм, 18 мм х 160 мм – 1 шт. (при необходимости);

- Аугмент большеберцовый XB(F)Q V JC(L) T левый, размер #2, толщина: 5 мм, 10 мм, 15 мм – 1 шт. (при необходимости);
- Аугмент большеберцовый XB(F)Q V JC(R) T правый, размер #2, толщина: 5 мм, 10 мм, 15 мм – 1 шт. (при необходимости);
- Конус большеберцовый XB(F)Q VII JC T размер: #1, #2, #3, #4, толщина: 20 мм – 1 шт. (при необходимости);
- Штифт фиксирующий XB(F)Q V GC T, размер 1# – от 1 до 2 шт. (при необходимости);
- Надколенник XFQ I BIS PE, размер: 28 мм х 8 мм, 30 мм х 9 мм, 34 мм х 9 мм – 1 шт. (при необходимости);
- Винт для ножки XB(F)Q II JB T – 1 шт. (при необходимости);
- Инструкция по применению – 1 шт.;
181. Набор эндопротеза коленного сустава тотального SKII PS модель 181, в составе:
- Компонент бедренный XFQ II GK(L) C левый, размер #4 – 1 шт.;
- Вкладыш большеберцовый XFQ I PD PE, размер #2, толщина: 14 мм – 1 шт.;
- Компонент большеберцовый XB(F)Q I JP C, размер #2 – 1 шт.;
- Ножка прямая бесцементной фиксации XB(F)Q III GB(JB) T, размер: 10 мм х 40 мм, 11 мм х 40 мм, 12 мм х 40 мм, 13 мм х 40 мм, 14 мм х 40 мм, 16 мм х 40 мм, 18 мм х 40 мм, 10 мм х 80 мм, 11 мм х 80 мм, 12 мм х 80 мм, 13 мм х 80 мм, 14 мм х 80 мм, 16 мм х 80 мм, 18 мм х 80 мм, 10 мм х 120 мм, 11 мм х 120 мм, 12 мм х 120 мм, 13 мм х 120 мм, 14 мм х 120 мм, 16 мм х 120 мм, 18 мм х 120 мм – 1 шт. (при необходимости);
- Ножка изогнутая бесцементной фиксации XB(F)Q VI GB(JB) T, размер: 10 мм х 80 мм, 11 мм х 80 мм, 12 мм х 80 мм, 13 мм х 80 мм, 14 мм х 80 мм, 16 мм х 80 мм, 18 мм х 80 мм, 10 мм х 120 мм, 11 мм х 120 мм, 12 мм х 120 мм, 13 мм х 120 мм, 14 мм х 120 мм, 16 мм х 120 мм, 18 мм х 120 мм, 10 мм х 160 мм, 11 мм х 160 мм, 12 мм х 160 мм, 13 мм х 160 мм, 14 мм х 160 мм, 16 мм х 160 мм, 18 мм х 160 мм – 1 шт. (при необходимости);
- Ножка изогнутая бесцементной фиксации XB(F)Q VII GB(JB) T, размер: 10 мм х 80 мм, 11 мм х 80 мм, 12 мм х 80 мм, 13 мм х 80 мм, 14 мм х 80 мм, 16 мм х 80 мм, 18 мм х 80 мм, 10 мм х 120 мм, 11 мм х 120 мм, 12 мм х 120 мм, 13 мм х 120 мм, 14 мм х 120 мм, 16 мм х 120 мм, 18 мм х 120 мм, 10 мм х 160 мм, 11 мм х 160 мм, 12 мм х 160 мм, 13 мм х 160 мм, 14 мм х 160 мм, 16 мм х 160 мм, 18 мм х 160 мм – 1 шт. (при необходимости);
- Аугмент большеберцовый XB(F)Q V JC(L) T левый, размер #2, толщина: 5 мм, 10 мм, 15 мм – 1 шт. (при необходимости);
- Аугмент большеберцовый XB(F)Q V JC(R) T правый, размер #2, толщина: 5 мм, 10 мм, 15 мм – 1 шт. (при необходимости);
- Конус большеберцовый XB(F)Q VII JC T размер: #1, #2, #3, #4, толщина: 20 мм – 1 шт. (при необходимости);
- Штифт фиксирующий XB(F)Q V GC T, размер 1# – от 1 до 2 шт. (при необходимости);;
- Надколенник XFQ I BIS PE, размер: 28 мм х 8 мм, 30 мм х 9 мм, 34 мм х 9 мм – 1 шт. (при необходимости);
- Винт для ножки XB(F)Q II JB T – 1 шт. (при необходимости);
- Инструкция по применению – 1 шт.;
182. Набор эндопротеза коленного сустава тотального SKII PS модель 182, в составе:
- Компонент бедренный XFQ II GK(R) C правый, размер #4 – 1 шт.;
- Вкладыш большеберцовый XFQ I PD PE, размер #2, толщина: 14 мм – 1 шт.;
- Компонент большеберцовый XB(F)Q I JP C, размер #2 – 1 шт.;
- Ножка прямая бесцементной фиксации XB(F)Q III GB(JB) T, размер: 10 мм х 40 мм, 11 мм х 40 мм, 12 мм х 40 мм, 13 мм х 40 мм, 14 мм х 40 мм, 16 мм х 40 мм, 18 мм х 40 мм, 10 мм х 80 мм, 11 мм х 80 мм, 12 мм х 80 мм, 13 мм х 80 мм, 14 мм х 80 мм, 16 мм х 80 мм, 18 мм х 80 мм, 10 мм х 120 мм, 11 мм х 120 мм, 12 мм х 120 мм, 13 мм х 120 мм, 14 мм х 120 мм, 16 мм х 120 мм, 18 мм х 120 мм – 1 шт. (при необходимости);
- Ножка изогнутая бесцементной фиксации XB(F)Q VI GB(JB) T, размер: 10 мм х 80 мм, 11 мм х 80 мм, 12 мм х 80 мм, 13 мм х 80 мм, 14 мм х 80 мм, 16 мм х 80 мм, 18 мм х 80 мм, 10 мм х 120 мм, 11 мм х 120 мм, 12 мм х 120 мм, 13 мм х 120 мм, 14 мм х 120 мм, 16 мм х 120 мм, 18 мм х 120 мм, 10 мм х 160 мм, 11 мм х 160 мм, 12 мм х 160 мм, 13 мм х 160 мм, 14 мм х 160 мм, 16 мм х 160 мм, 18 мм х 160 мм – 1 шт. (при необходимости);
- Ножка изогнутая бесцементной фиксации XB(F)Q VII GB(JB) T, размер: 10 мм х 80 мм, 11 мм х 80 мм, 12 мм х 80 мм, 13 мм х 80 мм, 14 мм х 80 мм, 16 мм х 80 мм, 18 мм х 80 мм, 10 мм х 120 мм, 11 мм х 120 мм, 12 мм х 120 мм, 13 мм х 120 мм, 14 мм х 120 мм, 16 мм х 120 мм, 18 мм х 120 мм, 10 мм х 160 мм, 11 мм х 160 мм, 12 мм х 160 мм, 13 мм х 160 мм, 14 мм х 160 мм, 16 мм х 160 мм, 18 мм х 160 мм – 1 шт. (при необходимости);
- Аугмент большеберцовый XB(F)Q V JC(L) T левый, размер #2, толщина: 5 мм, 10 мм, 15 мм – 1 шт. (при необходимости);

- Аугмент большеберцовый XB(F)Q V JC(R) T правый, размер #2, толщина: 5 мм, 10 мм, 15 мм – 1 шт. (при необходимости);
- Конус большеберцовый XB(F)Q VII JC T размер: #1, #2, #3, #4, толщина: 20 мм – 1 шт. (при необходимости);
- Штифт фиксирующий XB(F)Q V GC T, размер 1# – от 1 до 2 шт. (при необходимости);
- Надколенник XFQ I BIS PE, размер: 28 мм х 8 мм, 30 мм х 9 мм, 34 мм х 9 мм – 1 шт. (при необходимости);
- Винт для ножки XB(F)Q II JB T – 1 шт. (при необходимости);
- Инструкция по применению – 1 шт.;
183. Набор эндопротеза коленного сустава тотального SKII PS модель 183, в составе:
- Компонент бедренный XFQ II GK(L) C левый, размер #4 – 1 шт.;
- Вкладыш большеберцовый XFQ I PD PE, размер #2, толщина: 16 мм – 1 шт.;
- Компонент большеберцовый XB(F)Q I JP C, размер #2 – 1 шт.;
- Ножка прямая бесцементной фиксации XB(F)Q III GB(JB) T, размер: 10 мм х 40 мм, 11 мм х 40 мм, 12 мм х 40 мм, 13 мм х 40 мм, 14 мм х 40 мм, 16 мм х 40 мм, 18 мм х 40 мм, 10 мм х 80 мм, 11 мм х 80 мм, 12 мм х 80 мм, 13 мм х 80 мм, 14 мм х 80 мм, 16 мм х 80 мм, 18 мм х 80 мм, 10 мм х 120 мм, 11 мм х 120 мм, 12 мм х 120 мм, 13 мм х 120 мм, 14 мм х 120 мм, 16 мм х 120 мм, 18 мм х 120 мм – 1 шт. (при необходимости);
- Ножка изогнутая бесцементной фиксации XB(F)Q VI GB(JB) T, размер: 10 мм х 80 мм, 11 мм х 80 мм, 12 мм х 80 мм, 13 мм х 80 мм, 14 мм х 80 мм, 16 мм х 80 мм, 18 мм х 80 мм, 10 мм х 120 мм, 11 мм х 120 мм, 12 мм х 120 мм, 13 мм х 120 мм, 14 мм х 120 мм, 16 мм х 120 мм, 18 мм х 120 мм, 10 мм х 160 мм, 11 мм х 160 мм, 12 мм х 160 мм, 13 мм х 160 мм, 14 мм х 160 мм, 16 мм х 160 мм, 18 мм х 160 мм – 1 шт. (при необходимости);
- Ножка изогнутая бесцементной фиксации XB(F)Q VII GB(JB) T, размер: 10 мм х 80 мм, 11 мм х 80 мм, 12 мм х 80 мм, 13 мм х 80 мм, 14 мм х 80 мм, 16 мм х 80 мм, 18 мм х 80 мм, 10 мм х 120 мм, 11 мм х 120 мм, 12 мм х 120 мм, 13 мм х 120 мм, 14 мм х 120 мм, 16 мм х 120 мм, 18 мм х 120 мм, 10 мм х 160 мм, 11 мм х 160 мм, 12 мм х 160 мм, 13 мм х 160 мм, 14 мм х 160 мм, 16 мм х 160 мм, 18 мм х 160 мм – 1 шт. (при необходимости);
- Аугмент большеберцовый XB(F)Q V JC(L) T левый, размер #2, толщина: 5 мм, 10 мм, 15 мм – 1 шт. (при необходимости);
- Аугмент большеберцовый XB(F)Q V JC(R) T правый, размер #2, толщина: 5 мм, 10 мм, 15 мм – 1 шт. (при необходимости);
- Конус большеберцовый XB(F)Q VII JC T размер: #1, #2, #3, #4, толщина: 20 мм – 1 шт. (при необходимости);
- Штифт фиксирующий XB(F)Q V GC T, размер 1# – от 1 до 2 шт. (при необходимости);;
- Надколенник XFQ I BIS PE, размер: 28 мм х 8 мм, 30 мм х 9 мм, 34 мм х 9 мм – 1 шт. (при необходимости);
- Винт для ножки XB(F)Q II JB T – 1 шт. (при необходимости);
- Инструкция по применению – 1 шт.;
184. Набор эндопротеза коленного сустава тотального SKII PS модель 184, в составе:
- Компонент бедренный XFQ II GK(R) C правый, размер #4 – 1 шт.;
- Вкладыш большеберцовый XFQ I PD PE, размер #2, толщина: 16 мм – 1 шт.;
- Компонент большеберцовый XB(F)Q I JP C, размер #2 – 1 шт.;
- Ножка прямая бесцементной фиксации XB(F)Q III GB(JB) T, размер: 10 мм х 40 мм, 11 мм х 40 мм, 12 мм х 40 мм, 13 мм х 40 мм, 14 мм х 40 мм, 16 мм х 40 мм, 18 мм х 40 мм, 10 мм х 80 мм, 11 мм х 80 мм, 12 мм х 80 мм, 13 мм х 80 мм, 14 мм х 80 мм, 16 мм х 80 мм, 18 мм х 80 мм, 10 мм х 120 мм, 11 мм х 120 мм, 12 мм х 120 мм, 13 мм х 120 мм, 14 мм х 120 мм, 16 мм х 120 мм, 18 мм х 120 мм – 1 шт. (при необходимости);
- Ножка изогнутая бесцементной фиксации XB(F)Q VI GB(JB) T, размер: 10 мм х 80 мм, 11 мм х 80 мм, 12 мм х 80 мм, 13 мм х 80 мм, 14 мм х 80 мм, 16 мм х 80 мм, 18 мм х 80 мм, 10 мм х 120 мм, 11 мм х 120 мм, 12 мм х 120 мм, 13 мм х 120 мм, 14 мм х 120 мм, 16 мм х 120 мм, 18 мм х 120 мм, 10 мм х 160 мм, 11 мм х 160 мм, 12 мм х 160 мм, 13 мм х 160 мм, 14 мм х 160 мм, 16 мм х 160 мм, 18 мм х 160 мм – 1 шт. (при необходимости);
- Ножка изогнутая бесцементной фиксации XB(F)Q VII GB(JB) T, размер: 10 мм х 80 мм, 11 мм х 80 мм, 12 мм х 80 мм, 13 мм х 80 мм, 14 мм х 80 мм, 16 мм х 80 мм, 18 мм х 80 мм, 10 мм х 120 мм, 11 мм х 120 мм, 12 мм х 120 мм, 13 мм х 120 мм, 14 мм х 120 мм, 16 мм х 120 мм, 18 мм х 120 мм, 10 мм х 160 мм, 11 мм х 160 мм, 12 мм х 160 мм, 13 мм х 160 мм, 14 мм х 160 мм, 16 мм х 160 мм, 18 мм х 160 мм – 1 шт. (при необходимости);
- Аугмент большеберцовый XB(F)Q V JC(L) T левый, размер #2, толщина: 5 мм, 10 мм, 15 мм – 1 шт. (при необходимости);
- Аугмент большеберцовый XB(F)Q V JC(R) T правый, размер #2, толщина: 5 мм, 10 мм, 15 мм – 1 шт. (при необходимости);
- Конус большеберцовый XB(F)Q VII JC T размер: #1, #2, #3, #4, толщина: 20 мм – 1 шт. (при необходимости);

- Штифт фиксирующий XB(F)Q V GC T, размер 1# – от 1 до 2 шт. (при необходимости);
- Надколенник XFQ I BIS PE, размер: 28 мм х 8 мм, 30 мм х 9 мм, 34 мм х 9 мм – 1 шт. (при необходимости);
- Винт для ножки XB(F)Q II JB T – 1 шт. (при необходимости);
- Инструкция по применению – 1 шт.;
185. Набор эндопротеза коленного сустава тотального SKII PS модель 185, в составе:
- Компонент бедренный XFQ II GK(L) C левый, размер #4 – 1 шт.;
- Вкладыш большеберцовый XFQ I PD PE, размер #2, толщина: 10 мм – 1 шт.;
- Компонент большеберцовый XB(F)Q I JP C, размер #3 – 1 шт.;
- Ножка прямая бесцементной фиксации XB(F)Q III GB(JB) T, размер: 10 мм х 40 мм, 11 мм х 40 мм, 12 мм х 40 мм, 13 мм х 40 мм, 14 мм х 40 мм, 16 мм х 40 мм, 18 мм х 40 мм, 10 мм х 80 мм, 11 мм х 80 мм, 12 мм х 80 мм, 13 мм х 80 мм, 14 мм х 80 мм, 16 мм х 80 мм, 18 мм х 80 мм, 10 мм х 120 мм, 11 мм х 120 мм, 12 мм х 120 мм, 13 мм х 120 мм, 14 мм х 120 мм, 16 мм х 120 мм, 18 мм х 120 мм – 1 шт. (при необходимости);
- Ножка изогнутая бесцементной фиксации XB(F)Q VI GB(JB) T, размер: 10 мм х 80 мм, 11 мм х 80 мм, 12 мм х 80 мм, 13 мм х 80 мм, 14 мм х 80 мм, 16 мм х 80 мм, 18 мм х 80 мм, 10 мм х 120 мм, 11 мм х 120 мм, 12 мм х 120 мм, 13 мм х 120 мм, 14 мм х 120 мм, 16 мм х 120 мм, 18 мм х 120 мм, 10 мм х 160 мм, 11 мм х 160 мм, 12 мм х 160 мм, 13 мм х 160 мм, 14 мм х 160 мм, 16 мм х 160 мм, 18 мм х 160 мм – 1 шт. (при необходимости);
- Ножка изогнутая бесцементной фиксации XB(F)Q VII GB(JB) T, размер: 10 мм х 80 мм, 11 мм х 80 мм, 12 мм х 80 мм, 13 мм х 80 мм, 14 мм х 80 мм, 16 мм х 80 мм, 18 мм х 80 мм, 10 мм х 120 мм, 11 мм х 120 мм, 12 мм х 120 мм, 13 мм х 120 мм, 14 мм х 120 мм, 16 мм х 120 мм, 18 мм х 120 мм, 10 мм х 160 мм, 11 мм х 160 мм, 12 мм х 160 мм, 13 мм х 160 мм, 14 мм х 160 мм, 16 мм х 160 мм, 18 мм х 160 мм – 1 шт. (при необходимости);
- Аугмент большеберцовый XB(F)Q V JC(L) T левый, размер #3, толщина: 5 мм, 10 мм, 15 мм – 1 шт. (при необходимости);
- Аугмент большеберцовый XB(F)Q V JC(R) T правый, размер #3, толщина: 5 мм, 10 мм, 15 мм – 1 шт. (при необходимости);
- Конус большеберцовый XB(F)Q VII JC T размер: #1, #2, #3, #4, толщина: 20 мм – 1 шт. (при необходимости);
- Штифт фиксирующий XB(F)Q V GC T, размер 1# – от 1 до 2 шт. (при необходимости);
- Надколенник XFQ I BIS PE, размер: 28 мм х 8 мм, 30 мм х 9 мм, 34 мм х 9 мм – 1 шт. (при необходимости);
- Винт для ножки XB(F)Q II JB T – 1 шт. (при необходимости);
- Инструкция по применению – 1 шт.;
186. Набор эндопротеза коленного сустава тотального SKII PS модель 186, в составе:
- Компонент бедренный XFQ II GK(R) C правый, размер #4 – 1 шт.;
- Вкладыш большеберцовый XFQ I PD PE, размер #2, толщина: 10 мм – 1 шт.;
- Компонент большеберцовый XB(F)Q I JP C, размер #3 – 1 шт.;
- Ножка прямая бесцементной фиксации XB(F)Q III GB(JB) T, размер: 10 мм х 40 мм, 11 мм х 40 мм, 12 мм х 40 мм, 13 мм х 40 мм, 14 мм х 40 мм, 16 мм х 40 мм, 18 мм х 40 мм, 10 мм х 80 мм, 11 мм х 80 мм, 12 мм х 80 мм, 13 мм х 80 мм, 14 мм х 80 мм, 16 мм х 80 мм, 18 мм х 80 мм, 10 мм х 120 мм, 11 мм х 120 мм, 12 мм х 120 мм, 13 мм х 120 мм, 14 мм х 120 мм, 16 мм х 120 мм, 18 мм х 120 мм – 1 шт. (при необходимости);
- Ножка изогнутая бесцементной фиксации XB(F)Q VI GB(JB) T, размер: 10 мм х 80 мм, 11 мм х 80 мм, 12 мм х 80 мм, 13 мм х 80 мм, 14 мм х 80 мм, 16 мм х 80 мм, 18 мм х 80 мм, 10 мм х 120 мм, 11 мм х 120 мм, 12 мм х 120 мм, 13 мм х 120 мм, 14 мм х 120 мм, 16 мм х 120 мм, 18 мм х 120 мм, 10 мм х 160 мм, 11 мм х 160 мм, 12 мм х 160 мм, 13 мм х 160 мм, 14 мм х 160 мм, 16 мм х 160 мм, 18 мм х 160 мм – 1 шт. (при необходимости);
- Ножка изогнутая бесцементной фиксации XB(F)Q VII GB(JB) T, размер: 10 мм х 80 мм, 11 мм х 80 мм, 12 мм х 80 мм, 13 мм х 80 мм, 14 мм х 80 мм, 16 мм х 80 мм, 18 мм х 80 мм, 10 мм х 120 мм, 11 мм х 120 мм, 12 мм х 120 мм, 13 мм х 120 мм, 14 мм х 120 мм, 16 мм х 120 мм, 18 мм х 120 мм, 10 мм х 160 мм, 11 мм х 160 мм, 12 мм х 160 мм, 13 мм х 160 мм, 14 мм х 160 мм, 16 мм х 160 мм, 18 мм х 160 мм – 1 шт. (при необходимости);
- Аугмент большеберцовый XB(F)Q V JC(L) T левый, размер #3, толщина: 5 мм, 10 мм, 15 мм – 1 шт. (при необходимости);
- Аугмент большеберцовый XB(F)Q V JC(R) T правый, размер #3, толщина: 5 мм, 10 мм, 15 мм – 1 шт. (при необходимости);
- Конус большеберцовый XB(F)Q VII JC T размер: #1, #2, #3, #4, толщина: 20 мм – 1 шт. (при необходимости);
- Штифт фиксирующий XB(F)Q V GC T, размер 1# – от 1 до 2 шт. (при необходимости);
- Надколенник XFQ I BIS PE, размер: 28 мм х 8 мм, 30 мм х 9 мм, 34 мм х 9 мм – 1 шт. (при необходимости);
- Винт для ножки XB(F)Q II JB T – 1 шт. (при необходимости);

- Инструкция по применению – 1 шт.;
187. Набор эндопротеза коленного сустава тотального SKII PS модель 187, в составе:
- Компонент бедренный XFQ II GK(L) C левый, размер #4 – 1 шт.;
- Вкладыш большеберцовый XFQ I PD PE, размер #2, толщина: 12 мм – 1 шт.;
- Компонент большеберцовый XB(F)Q I JP C, размер #3 – 1 шт.;
- Ножка прямая бесцементной фиксации XB(F)Q III GB(JB) T, размер: 10 мм х 40 мм, 11 мм х 40 мм, 12 мм х 40 мм, 13 мм х 40 мм, 14 мм х 40 мм, 16 мм х 40 мм, 18 мм х 40 мм, 10 мм х 80 мм, 11 мм х 80 мм, 12 мм х 80 мм, 13 мм х 80 мм, 14 мм х 80 мм, 16 мм х 80 мм, 18 мм х 80 мм, 10 мм х 120 мм, 11 мм х 120 мм, 12 мм х 120 мм, 13 мм х 120 мм, 14 мм х 120 мм, 16 мм х 120 мм, 18 мм х 120 мм – 1 шт. (при необходимости);
- Ножка изогнутая бесцементной фиксации XB(F)Q VI GB(JB) T, размер: 10 мм х 80 мм, 11 мм х 80 мм, 12 мм х 80 мм, 13 мм х 80 мм, 14 мм х 80 мм, 16 мм х 80 мм, 18 мм х 80 мм, 10 мм х 120 мм, 11 мм х 120 мм, 12 мм х 120 мм, 13 мм х 120 мм, 14 мм х 120 мм, 16 мм х 120 мм, 18 мм х 120 мм, 10 мм х 160 мм, 11 мм х 160 мм, 12 мм х 160 мм, 13 мм х 160 мм, 14 мм х 160 мм, 16 мм х 160 мм, 18 мм х 160 мм – 1 шт. (при необходимости);
- Ножка изогнутая бесцементной фиксации XB(F)Q VII GB(JB) T, размер: 10 мм х 80 мм, 11 мм х 80 мм, 12 мм х 80 мм, 13 мм х 80 мм, 14 мм х 80 мм, 16 мм х 80 мм, 18 мм х 80 мм, 10 мм х 120 мм, 11 мм х 120 мм, 12 мм х 120 мм, 13 мм х 120 мм, 14 мм х 120 мм, 16 мм х 120 мм, 18 мм х 120 мм, 10 мм х 160 мм, 11 мм х 160 мм, 12 мм х 160 мм, 13 мм х 160 мм, 14 мм х 160 мм, 16 мм х 160 мм, 18 мм х 160 мм – 1 шт. (при необходимости);
- Аугмент большеберцовый XB(F)Q V JC(L) T левый, размер #3, толщина: 5 мм, 10 мм, 15 мм – 1 шт. (при необходимости);
- Аугмент большеберцовый XB(F)Q V JC(R) T правый, размер #3, толщина: 5 мм, 10 мм, 15 мм – 1 шт. (при необходимости);
- Конус большеберцовый XB(F)Q VII JC T размер: #1, #2, #3, #4, толщина: 20 мм – 1 шт. (при необходимости);
- Штифт фиксирующий XB(F)Q V GC T, размер 1# – от 1 до 2 шт. (при необходимости);
- Надколенник XFQ I BIS PE, размер: 28 мм х 8 мм, 30 мм х 9 мм, 34 мм х 9 мм – 1 шт. (при необходимости);
- Винт для ножки XB(F)Q II JB T – 1 шт. (при необходимости);
- Инструкция по применению – 1 шт.;
188. Набор эндопротеза коленного сустава тотального SKII PS модель 188, в составе:
- Компонент бедренный XFQ II GK(R) C правый, размер #4 – 1 шт.;
- Вкладыш большеберцовый XFQ I PD PE, размер #2, толщина: 12 мм – 1 шт.;
- Компонент большеберцовый XB(F)Q I JP C, размер #3 – 1 шт.;
- Ножка прямая бесцементной фиксации XB(F)Q III GB(JB) T, размер: 10 мм х 40 мм, 11 мм х 40 мм, 12 мм х 40 мм, 13 мм х 40 мм, 14 мм х 40 мм, 16 мм х 40 мм, 18 мм х 40 мм, 10 мм х 80 мм, 11 мм х 80 мм, 12 мм х 80 мм, 13 мм х 80 мм, 14 мм х 80 мм, 16 мм х 80 мм, 18 мм х 80 мм, 10 мм х 120 мм, 11 мм х 120 мм, 12 мм х 120 мм, 13 мм х 120 мм, 14 мм х 120 мм, 16 мм х 120 мм, 18 мм х 120 мм – 1 шт. (при необходимости);
- Ножка изогнутая бесцементной фиксации XB(F)Q VI GB(JB) T, размер: 10 мм х 80 мм, 11 мм х 80 мм, 12 мм х 80 мм, 13 мм х 80 мм, 14 мм х 80 мм, 16 мм х 80 мм, 18 мм х 80 мм, 10 мм х 120 мм, 11 мм х 120 мм, 12 мм х 120 мм, 13 мм х 120 мм, 14 мм х 120 мм, 16 мм х 120 мм, 18 мм х 120 мм, 10 мм х 160 мм, 11 мм х 160 мм, 12 мм х 160 мм, 13 мм х 160 мм, 14 мм х 160 мм, 16 мм х 160 мм, 18 мм х 160 мм – 1 шт. (при необходимости);
- Ножка изогнутая бесцементной фиксации XB(F)Q VII GB(JB) T, размер: 10 мм х 80 мм, 11 мм х 80 мм, 12 мм х 80 мм, 13 мм х 80 мм, 14 мм х 80 мм, 16 мм х 80 мм, 18 мм х 80 мм, 10 мм х 120 мм, 11 мм х 120 мм, 12 мм х 120 мм, 13 мм х 120 мм, 14 мм х 120 мм, 16 мм х 120 мм, 18 мм х 120 мм, 10 мм х 160 мм, 11 мм х 160 мм, 12 мм х 160 мм, 13 мм х 160 мм, 14 мм х 160 мм, 16 мм х 160 мм, 18 мм х 160 мм – 1 шт. (при необходимости);
- Аугмент большеберцовый XB(F)Q V JC(L) T левый, размер #3, толщина: 5 мм, 10 мм, 15 мм – 1 шт. (при необходимости);
- Аугмент большеберцовый XB(F)Q V JC(R) T правый, размер #3, толщина: 5 мм, 10 мм, 15 мм – 1 шт. (при необходимости);
- Конус большеберцовый XB(F)Q VII JC T размер: #1, #2, #3, #4, толщина: 20 мм – 1 шт. (при необходимости);
- Штифт фиксирующий XB(F)Q V GC T, размер 1# – от 1 до 2 шт. (при необходимости);
- Надколенник XFQ I BIS PE, размер: 28 мм х 8 мм, 30 мм х 9 мм, 34 мм х 9 мм – 1 шт. (при необходимости);
- Винт для ножки XB(F)Q II JB T – 1 шт. (при необходимости);
- Инструкция по применению – 1 шт.;
189. Набор эндопротеза коленного сустава тотального SKII PS модель 189, в составе:
- Компонент бедренный XFQ II GK(L) C левый, размер #4 – 1 шт.;

- Вкладыш большеберцовый XFQ I PD PE, размер #2, толщина: 14 мм – 1 шт.;
- Компонент большеберцовый XB(F)Q I JP C, размер #3 – 1 шт.;
- Ножка прямая бесцементной фиксации XB(F)Q III GB(JB) T, размер: 10 мм х 40 мм, 11 мм х 40 мм, 12 мм х 40 мм, 13 мм х 40 мм, 14 мм х 40 мм, 16 мм х 40 мм, 18 мм х 40 мм, 10 мм х 80 мм, 11 мм х 80 мм, 12 мм х 80 мм, 13 мм х 80 мм, 14 мм х 80 мм, 16 мм х 80 мм, 18 мм х 80 мм, 10 мм х 120 мм, 11 мм х 120 мм, 12 мм х 120 мм, 13 мм х 120 мм, 14 мм х 120 мм, 16 мм х 120 мм, 18 мм х 120 мм – 1 шт. (при необходимости);
- Ножка изогнутая бесцементной фиксации XB(F)Q VI GB(JB) T, размер: 10 мм х 80 мм, 11 мм х 80 мм, 12 мм х 80 мм, 13 мм х 80 мм, 14 мм х 80 мм, 16 мм х 80 мм, 18 мм х 80 мм, 10 мм х 120 мм, 11 мм х 120 мм, 12 мм х 120 мм, 13 мм х 120 мм, 14 мм х 120 мм, 16 мм х 120 мм, 18 мм х 120 мм, 10 мм х 160 мм, 11 мм х 160 мм, 12 мм х 160 мм, 13 мм х 160 мм, 14 мм х 160 мм, 16 мм х 160 мм, 18 мм х 160 мм – 1 шт. (при необходимости);
- Ножка изогнутая бесцементной фиксации XB(F)Q VII GB(JB) T, размер: 10 мм х 80 мм, 11 мм х 80 мм, 12 мм х 80 мм, 13 мм х 80 мм, 14 мм х 80 мм, 16 мм х 80 мм, 18 мм х 80 мм, 10 мм х 120 мм, 11 мм х 120 мм, 12 мм х 120 мм, 13 мм х 120 мм, 14 мм х 120 мм, 16 мм х 120 мм, 18 мм х 120 мм, 10 мм х 160 мм, 11 мм х 160 мм, 12 мм х 160 мм, 13 мм х 160 мм, 14 мм х 160 мм, 16 мм х 160 мм, 18 мм х 160 мм – 1 шт. (при необходимости);
- Аугмент большеберцовый XB(F)Q V JC(L) T левый, размер #3, толщина: 5 мм, 10 мм, 15 мм – 1 шт. (при необходимости);
- Аугмент большеберцовый XB(F)Q V JC(R) T правый, размер #3, толщина: 5 мм, 10 мм, 15 мм – 1 шт. (при необходимости);
- Конус большеберцовый XB(F)Q VII JC T размер: #1, #2, #3, #4, толщина: 20 мм – 1 шт. (при необходимости);
- Штифт фиксирующий XB(F)Q V GC T, размер 1# – от 1 до 2 шт. (при необходимости);
- Надколенник XFQ I BIS PE, размер: 28 мм х 8 мм, 30 мм х 9 мм, 34 мм х 9 мм – 1 шт. (при необходимости);
- Винт для ножки XB(F)Q II JB T – 1 шт. (при необходимости);
- Инструкция по применению – 1 шт.;

190. Набор эндопротеза коленного сустава тотального SKII PS модель 190, в составе:
- Компонент бедренный XFQ II GK(R) C правый, размер #4 – 1 шт.;
- Вкладыш большеберцовый XFQ I PD PE, размер #2, толщина: 14 мм – 1 шт.;
- Компонент большеберцовый XB(F)Q I JP C, размер #3 – 1 шт.;
- Ножка прямая бесцементной фиксации XB(F)Q III GB(JB) T, размер: 10 мм х 40 мм, 11 мм х 40 мм, 12 мм х 40 мм, 13 мм х 40 мм, 14 мм х 40 мм, 16 мм х 40 мм, 18 мм х 40 мм, 10 мм х 80 мм, 11 мм х 80 мм, 12 мм х 80 мм, 13 мм х 80 мм, 14 мм х 80 мм, 16 мм х 80 мм, 18 мм х 80 мм, 10 мм х 120 мм, 11 мм х 120 мм, 12 мм х 120 мм, 13 мм х 120 мм, 14 мм х 120 мм, 16 мм х 120 мм, 18 мм х 120 мм – 1 шт. (при необходимости);
- Ножка изогнутая бесцементной фиксации XB(F)Q VI GB(JB) T, размер: 10 мм х 80 мм, 11 мм х 80 мм, 12 мм х 80 мм, 13 мм х 80 мм, 14 мм х 80 мм, 16 мм х 80 мм, 18 мм х 80 мм, 10 мм х 120 мм, 11 мм х 120 мм, 12 мм х 120 мм, 13 мм х 120 мм, 14 мм х 120 мм, 16 мм х 120 мм, 18 мм х 120 мм, 10 мм х 160 мм, 11 мм х 160 мм, 12 мм х 160 мм, 13 мм х 160 мм, 14 мм х 160 мм, 16 мм х 160 мм, 18 мм х 160 мм – 1 шт. (при необходимости);
- Ножка изогнутая бесцементной фиксации XB(F)Q VII GB(JB) T, размер: 10 мм х 80 мм, 11 мм х 80 мм, 12 мм х 80 мм, 13 мм х 80 мм, 14 мм х 80 мм, 16 мм х 80 мм, 18 мм х 80 мм, 10 мм х 120 мм, 11 мм х 120 мм, 12 мм х 120 мм, 13 мм х 120 мм, 14 мм х 120 мм, 16 мм х 120 мм, 18 мм х 120 мм, 10 мм х 160 мм, 11 мм х 160 мм, 12 мм х 160 мм, 13 мм х 160 мм, 14 мм х 160 мм, 16 мм х 160 мм, 18 мм х 160 мм – 1 шт. (при необходимости);
- Аугмент большеберцовый XB(F)Q V JC(L) T левый, размер #3, толщина: 5 мм, 10 мм, 15 мм – 1 шт. (при необходимости);
- Аугмент большеберцовый XB(F)Q V JC(R) T правый, размер #3, толщина: 5 мм, 10 мм, 15 мм – 1 шт. (при необходимости);
- Конус большеберцовый XB(F)Q VII JC T размер: #1, #2, #3, #4, толщина: 20 мм – 1 шт. (при необходимости);
- Штифт фиксирующий XB(F)Q V GC T, размер 1# – от 1 до 2 шт. (при необходимости);
- Надколенник XFQ I BIS PE, размер: 28 мм х 8 мм, 30 мм х 9 мм, 34 мм х 9 мм – 1 шт. (при необходимости);
- Винт для ножки XB(F)Q II JB T – 1 шт. (при необходимости);
- Инструкция по применению – 1 шт.;

191. Набор эндопротеза коленного сустава тотального SKII PS модель 191, в составе:
- Компонент бедренный XFQ II GK(L) C левый, размер #4 – 1 шт.;
- Вкладыш большеберцовый XFQ I PD PE, размер #2, толщина: 16 мм – 1 шт.;
- Компонент большеберцовый XB(F)Q I JP C, размер #3 – 1 шт.;

- Ножка прямая бесцементной фиксации XB(F)Q III GB(JB) T, размер: 10 мм х 40 мм, 11 мм х 40 мм, 12 мм х 40 мм, 13 мм х 40 мм, 14 мм х 40 мм, 16 мм х 40 мм, 18 мм х 40 мм, 10 мм х 80 мм, 11 мм х 80 мм, 12 мм х 80 мм, 13 мм х 80 мм, 14 мм х 80 мм, 16 мм х 80 мм, 18 мм х 80 мм, 10 мм х 120 мм, 11 мм х 120 мм, 12 мм х 120 мм, 13 мм х 120 мм, 14 мм х 120 мм, 16 мм х 120 мм, 18 мм х 120 мм – 1 шт. (при необходимости);
- Ножка изогнутая бесцементной фиксации XB(F)Q VI GB(JB) T, размер: 10 мм х 80 мм, 11 мм х 80 мм, 12 мм х 80 мм, 13 мм х 80 мм, 14 мм х 80 мм, 16 мм х 80 мм, 18 мм х 80 мм, 10 мм х 120 мм, 11 мм х 120 мм, 12 мм х 120 мм, 13 мм х 120 мм, 14 мм х 120 мм, 16 мм х 120 мм, 18 мм х 120 мм, 10 мм х 160 мм, 11 мм х 160 мм, 12 мм х 160 мм, 13 мм х 160 мм, 14 мм х 160 мм, 16 мм х 160 мм, 18 мм х 160 мм – 1 шт. (при необходимости);
- Ножка изогнутая бесцементной фиксации XB(F)Q VII GB(JB) T, размер: 10 мм х 80 мм, 11 мм х 80 мм, 12 мм х 80 мм, 13 мм х 80 мм, 14 мм х 80 мм, 16 мм х 80 мм, 18 мм х 80 мм, 10 мм х 120 мм, 11 мм х 120 мм, 12 мм х 120 мм, 13 мм х 120 мм, 14 мм х 120 мм, 16 мм х 120 мм, 18 мм х 120 мм, 10 мм х 160 мм, 11 мм х 160 мм, 12 мм х 160 мм, 13 мм х 160 мм, 14 мм х 160 мм, 16 мм х 160 мм, 18 мм х 160 мм – 1 шт. (при необходимости);
- Аугмент большеберцовый XB(F)Q V JC(L) T левый, размер #3, толщина: 5 мм, 10 мм, 15 мм – 1 шт. (при необходимости);
- Аугмент большеберцовый XB(F)Q V JC(R) T правый, размер #3, толщина: 5 мм, 10 мм, 15 мм – 1 шт. (при необходимости);
- Конус большеберцовый XB(F)Q VII JC T размер: #1, #2, #3, #4, толщина: 20 мм – 1 шт. (при необходимости);
- Штифт фиксирующий XB(F)Q V GC T, размер 1# – от 1 до 2 шт. (при необходимости);
- Надколенник XFQ I BIS PE, размер: 28 мм х 8 мм, 30 мм х 9 мм, 34 мм х 9 мм – 1 шт. (при необходимости);
- Винт для ножки XB(F)Q II JB T – 1 шт. (при необходимости);
- Инструкция по применению – 1 шт.;
192. Набор эндопротеза коленного сустава тотального SKII PS модель 192, в составе:
- Компонент бедренный XFQ II GK(R) C правый, размер #4 – 1 шт.;
- Вкладыш большеберцовый XFQ I PD PE, размер #2, толщина: 16 мм – 1 шт.;
- Компонент большеберцовый XB(F)Q I JP C, размер #3 – 1 шт.;
- Ножка прямая бесцементной фиксации XB(F)Q III GB(JB) T, размер: 10 мм х 40 мм, 11 мм х 40 мм, 12 мм х 40 мм, 13 мм х 40 мм, 14 мм х 40 мм, 16 мм х 40 мм, 18 мм х 40 мм, 10 мм х 80 мм, 11 мм х 80 мм, 12 мм х 80 мм, 13 мм х 80 мм, 14 мм х 80 мм, 16 мм х 80 мм, 18 мм х 80 мм, 10 мм х 120 мм, 11 мм х 120 мм, 12 мм х 120 мм, 13 мм х 120 мм, 14 мм х 120 мм, 16 мм х 120 мм, 18 мм х 120 мм – 1 шт. (при необходимости);
- Ножка изогнутая бесцементной фиксации XB(F)Q VI GB(JB) T, размер: 10 мм х 80 мм, 11 мм х 80 мм, 12 мм х 80 мм, 13 мм х 80 мм, 14 мм х 80 мм, 16 мм х 80 мм, 18 мм х 80 мм, 10 мм х 120 мм, 11 мм х 120 мм, 12 мм х 120 мм, 13 мм х 120 мм, 14 мм х 120 мм, 16 мм х 120 мм, 18 мм х 120 мм, 10 мм х 160 мм, 11 мм х 160 мм, 12 мм х 160 мм, 13 мм х 160 мм, 14 мм х 160 мм, 16 мм х 160 мм, 18 мм х 160 мм – 1 шт. (при необходимости);
- Ножка изогнутая бесцементной фиксации XB(F)Q VII GB(JB) T, размер: 10 мм х 80 мм, 11 мм х 80 мм, 12 мм х 80 мм, 13 мм х 80 мм, 14 мм х 80 мм, 16 мм х 80 мм, 18 мм х 80 мм, 10 мм х 120 мм, 11 мм х 120 мм, 12 мм х 120 мм, 13 мм х 120 мм, 14 мм х 120 мм, 16 мм х 120 мм, 18 мм х 120 мм, 10 мм х 160 мм, 11 мм х 160 мм, 12 мм х 160 мм, 13 мм х 160 мм, 14 мм х 160 мм, 16 мм х 160 мм, 18 мм х 160 мм – 1 шт. (при необходимости);
- Аугмент большеберцовый XB(F)Q V JC(L) T левый, размер #3, толщина: 5 мм, 10 мм, 15 мм – 1 шт. (при необходимости);
- Аугмент большеберцовый XB(F)Q V JC(R) T правый, размер #3, толщина: 5 мм, 10 мм, 15 мм – 1 шт. (при необходимости);
- Конус большеберцовый XB(F)Q VII JC T размер: #1, #2, #3, #4, толщина: 20 мм – 1 шт. (при необходимости);
- Штифт фиксирующий XB(F)Q V GC T, размер 1# – от 1 до 2 шт. (при необходимости);
- Надколенник XFQ I BIS PE, размер: 28 мм х 8 мм, 30 мм х 9 мм, 34 мм х 9 мм – 1 шт. (при необходимости);
- Винт для ножки XB(F)Q II JB T – 1 шт. (при необходимости);
- Инструкция по применению – 1 шт.;
193. Набор эндопротеза коленного сустава тотального SKII PS модель 193, в составе:
- Компонент бедренный XFQ II GK(L) C левый, размер #4 – 1 шт.;
- Вкладыш большеберцовый XFQ I PD PE, размер #4, толщина: 10 мм – 1 шт.;
- Компонент большеберцовый XB(F)Q I JP C, размер #4 – 1 шт.;
- Ножка прямая бесцементной фиксации XB(F)Q III GB(JB) T, размер: 10 мм х 40 мм, 11 мм х 40 мм, 12 мм х 40 мм, 13 мм х 40 мм, 14 мм х 40 мм, 16 мм х 40 мм, 18 мм х 40 мм, 10 мм х 80 мм, 11 мм х 80 мм, 12 мм х 80 мм,

13 мм х 80 мм, 14 мм х 80 мм, 16 мм х 80 мм, 18 мм х 80 мм, 10 мм х 120 мм, 11 мм х 120 мм, 12 мм х 120 мм, 13 мм х 120 мм, 14 мм х 120 мм, 16 мм х 120 мм, 18 мм х 120 мм – 1 шт. (при необходимости);
- Ножка изогнутая бесцементной фиксации XB(F)Q VI GB(JB) T, размер: 10 мм х 80 мм, 11 мм х 80 мм, 12 мм х 80 мм, 13 мм х 80 мм, 14 мм х 80 мм, 16 мм х 80 мм, 18 мм х 80 мм, 10 мм х 120 мм, 11 мм х 120 мм, 12 мм х 120 мм, 13 мм х 120 мм, 14 мм х 120 мм, 16 мм х 120 мм, 18 мм х 120 мм, 10 мм х 160 мм, 11 мм х 160 мм, 12 мм х 160 мм, 13 мм х 160 мм, 14 мм х 160 мм, 16 мм х 160 мм, 18 мм х 160 мм – 1 шт. (при необходимости);
- Ножка изогнутая бесцементной фиксации XB(F)Q VII GB(JB) T, размер: 10 мм х 80 мм, 11 мм х 80 мм, 12 мм х 80 мм, 13 мм х 80 мм, 14 мм х 80 мм, 16 мм х 80 мм, 18 мм х 80 мм, 10 мм х 120 мм, 11 мм х 120 мм, 12 мм х 120 мм, 13 мм х 120 мм, 14 мм х 120 мм, 16 мм х 120 мм, 18 мм х 120 мм, 10 мм х 160 мм, 11 мм х 160 мм, 12 мм х 160 мм, 13 мм х 160 мм, 14 мм х 160 мм, 16 мм х 160 мм, 18 мм х 160 мм – 1 шт. (при необходимости);
- Аугмент большеберцовый XB(F)Q V JC(L) T левый, размер #4, толщина: 5 мм, 10 мм, 15 мм – 1 шт. (при необходимости);
- Аугмент большеберцовый XB(F)Q V JC(R) T правый, размер #4, толщина: 5 мм, 10 мм, 15 мм – 1 шт. (при необходимости);
- Конус большеберцовый XB(F)Q VII JC T размер: #1, #2, #3, #4, толщина: 20 мм – 1 шт. (при необходимости);
- Штифт фиксирующий XB(F)Q V GC T, размер 1# – от 1 до 2 шт. (при необходимости);
- Надколенник XFQ I BIS PE, размер: 28 мм х 8 мм, 30 мм х 9 мм, 34 мм х 9 мм – 1 шт. (при необходимости);
- Винт для ножки XB(F)Q II JB T – 1 шт. (при необходимости);
- Инструкция по применению – 1 шт.;
194. Набор эндопротеза коленного сустава тотального SKII PS модель 194, в составе:
- Компонент бедренный XFQ II GK(R) C правый, размер #4 – 1 шт.;
- Вкладыш большеберцовый XFQ I PD PE, размер #4, толщина: 10 мм – 1 шт.;
- Компонент большеберцовый XB(F)Q I JP C, размер #4 – 1 шт.;
- Ножка прямая бесцементной фиксации XB(F)Q III GB(JB) T, размер: 10 мм х 40 мм, 11 мм х 40 мм, 12 мм х 40 мм, 13 мм х 40 мм, 14 мм х 40 мм, 16 мм х 40 мм, 18 мм х 40 мм, 10 мм х 80 мм, 11 мм х 80 мм, 12 мм х 80 мм, 13 мм х 80 мм, 14 мм х 80 мм, 16 мм х 80 мм, 18 мм х 80 мм, 10 мм х 120 мм, 11 мм х 120 мм, 12 мм х 120 мм, 13 мм х 120 мм, 14 мм х 120 мм, 16 мм х 120 мм, 18 мм х 120 мм – 1 шт. (при необходимости);
- Ножка изогнутая бесцементной фиксации XB(F)Q VI GB(JB) T, размер: 10 мм х 80 мм, 11 мм х 80 мм, 12 мм х 80 мм, 13 мм х 80 мм, 14 мм х 80 мм, 16 мм х 80 мм, 18 мм х 80 мм, 10 мм х 120 мм, 11 мм х 120 мм, 12 мм х 120 мм, 13 мм х 120 мм, 14 мм х 120 мм, 16 мм х 120 мм, 18 мм х 120 мм, 10 мм х 160 мм, 11 мм х 160 мм, 12 мм х 160 мм, 13 мм х 160 мм, 14 мм х 160 мм, 16 мм х 160 мм, 18 мм х 160 мм – 1 шт. (при необходимости);
- Ножка изогнутая бесцементной фиксации XB(F)Q VII GB(JB) T, размер: 10 мм х 80 мм, 11 мм х 80 мм, 12 мм х 80 мм, 13 мм х 80 мм, 14 мм х 80 мм, 16 мм х 80 мм, 18 мм х 80 мм, 10 мм х 120 мм, 11 мм х 120 мм, 12 мм х 120 мм, 13 мм х 120 мм, 14 мм х 120 мм, 16 мм х 120 мм, 18 мм х 120 мм, 10 мм х 160 мм, 11 мм х 160 мм, 12 мм х 160 мм, 13 мм х 160 мм, 14 мм х 160 мм, 16 мм х 160 мм, 18 мм х 160 мм – 1 шт. (при необходимости);
- Аугмент большеберцовый XB(F)Q V JC(L) T левый, размер #4, толщина: 5 мм, 10 мм, 15 мм – 1 шт. (при необходимости);
- Аугмент большеберцовый XB(F)Q V JC(R) T правый, размер #4, толщина: 5 мм, 10 мм, 15 мм – 1 шт. (при необходимости);
- Конус большеберцовый XB(F)Q VII JC T размер: #1, #2, #3, #4, толщина: 20 мм – 1 шт. (при необходимости);
- Штифт фиксирующий XB(F)Q V GC T, размер 1# – от 1 до 2 шт. (при необходимости);
- Надколенник XFQ I BIS PE, размер: 28 мм х 8 мм, 30 мм х 9 мм, 34 мм х 9 мм – 1 шт. (при необходимости);
- Винт для ножки XB(F)Q II JB T – 1 шт. (при необходимости);
- Инструкция по применению – 1 шт.;
195. Набор эндопротеза коленного сустава тотального SKII PS модель 195, в составе:
- Компонент бедренный XFQ II GK(L) C левый, размер #4 – 1 шт.;
- Вкладыш большеберцовый XFQ I PD PE, размер #4, толщина: 12 мм – 1 шт.;
- Компонент большеберцовый XB(F)Q I JP C, размер #4 – 1 шт.;
- Ножка прямая бесцементной фиксации XB(F)Q III GB(JB) T, размер: 10 мм х 40 мм, 11 мм х 40 мм, 12 мм х 40 мм, 13 мм х 40 мм, 14 мм х 40 мм, 16 мм х 40 мм, 18 мм х 40 мм, 10 мм х 80 мм, 11 мм х 80 мм, 12 мм х 80 мм, 13 мм х 80 мм, 14 мм х 80 мм, 16 мм х 80 мм, 18 мм х 80 мм, 10 мм х 120 мм, 11 мм х 120 мм, 12 мм х 120 мм, 13 мм х 120 мм, 14 мм х 120 мм, 16 мм х 120 мм, 18 мм х 120 мм – 1 шт. (при необходимости);

- Ножка изогнутая бесцементной фиксации XB(F)Q VI GB(JB) T, размер: 10 мм x 80 мм, 11 мм x 80 мм, 12 мм x 80 мм, 13 мм x 80 мм, 14 мм x 80 мм, 16 мм x 80 мм, 18 мм x 80 мм, 10 мм x 120 мм, 11 мм x 120 мм, 12 мм x 120 мм, 13 мм x 120 мм, 14 мм x 120 мм, 16 мм x 120 мм, 18 мм x 120 мм, 10 мм x 160 мм, 11 мм x 160 мм, 12 мм x 160 мм, 13 мм x 160 мм, 14 мм x 160 мм, 16 мм x 160 мм, 18 мм x 160 мм – 1 шт. (при необходимости);
- Ножка изогнутая бесцементной фиксации XB(F)Q VII GB(JB) T, размер: 10 мм x 80 мм, 11 мм x 80 мм, 12 мм x 80 мм, 13 мм x 80 мм, 14 мм x 80 мм, 16 мм x 80 мм, 18 мм x 80 мм, 10 мм x 120 мм, 11 мм x 120 мм, 12 мм x 120 мм, 13 мм x 120 мм, 14 мм x 120 мм, 16 мм x 120 мм, 18 мм x 120 мм, 10 мм x 160 мм, 11 мм x 160 мм, 12 мм x 160 мм, 13 мм x 160 мм, 14 мм x 160 мм, 16 мм x 160 мм, 18 мм x 160 мм – 1 шт. (при необходимости);
- Аугмент большеберцовый XB(F)Q V JC(L) T левый, размер #4, толщина: 5 мм, 10 мм, 15 мм – 1 шт. (при необходимости);
- Аугмент большеберцовый XB(F)Q V JC(R) T правый, размер #4, толщина: 5 мм, 10 мм, 15 мм – 1 шт. (при необходимости);
- Конус большеберцовый XB(F)Q VII JC T размер: #1, #2, #3, #4, толщина: 20 мм – 1 шт. (при необходимости);
- Штифт фиксирующий XB(F)Q V GC T, размер 1# – от 1 до 2 шт. (при необходимости);
- Надколенник XFQ I BIS PE, размер: 28 мм x 8 мм, 30 мм x 9 мм, 34 мм x 9 мм – 1 шт. (при необходимости);
- Винт для ножки XB(F)Q II JB T – 1 шт. (при необходимости);
- Инструкция по применению – 1 шт.;
196. Набор эндопротеза коленного сустава тотального SKII PS модель 196, в составе:
- Компонент бедренный XFQ II GK(R) C правый, размер #4 – 1 шт.;
- Вкладыш большеберцовый XFQ I PD PE, размер #4, толщина: 12 мм – 1 шт.;
- Компонент большеберцовый XB(F)Q I JP C, размер #4 – 1 шт.;
- Ножка прямая бесцементной фиксации XB(F)Q III GB(JB) T, размер: 10 мм x 40 мм, 11 мм x 40 мм, 12 мм x 40 мм, 13 мм x 40 мм, 14 мм x 40 мм, 16 мм x 40 мм, 18 мм x 40 мм, 10 мм x 80 мм, 11 мм x 80 мм, 12 мм x 80 мм, 13 мм x 80 мм, 14 мм x 80 мм, 16 мм x 80 мм, 18 мм x 80 мм, 10 мм x 120 мм, 11 мм x 120 мм, 12 мм x 120 мм, 13 мм x 120 мм, 14 мм x 120 мм, 16 мм x 120 мм, 18 мм x 120 мм – 1 шт. (при необходимости);
- Ножка изогнутая бесцементной фиксации XB(F)Q VI GB(JB) T, размер: 10 мм x 80 мм, 11 мм x 80 мм, 12 мм x 80 мм, 13 мм x 80 мм, 14 мм x 80 мм, 16 мм x 80 мм, 18 мм x 80 мм, 10 мм x 120 мм, 11 мм x 120 мм, 12 мм x 120 мм, 13 мм x 120 мм, 14 мм x 120 мм, 16 мм x 120 мм, 18 мм x 120 мм, 10 мм x 160 мм, 11 мм x 160 мм, 12 мм x 160 мм, 13 мм x 160 мм, 14 мм x 160 мм, 16 мм x 160 мм, 18 мм x 160 мм – 1 шт. (при необходимости);
- Ножка изогнутая бесцементной фиксации XB(F)Q VII GB(JB) T, размер: 10 мм x 80 мм, 11 мм x 80 мм, 12 мм x 80 мм, 13 мм x 80 мм, 14 мм x 80 мм, 16 мм x 80 мм, 18 мм x 80 мм, 10 мм x 120 мм, 11 мм x 120 мм, 12 мм x 120 мм, 13 мм x 120 мм, 14 мм x 120 мм, 16 мм x 120 мм, 18 мм x 120 мм, 10 мм x 160 мм, 11 мм x 160 мм, 12 мм x 160 мм, 13 мм x 160 мм, 14 мм x 160 мм, 16 мм x 160 мм, 18 мм x 160 мм – 1 шт. (при необходимости);
- Аугмент большеберцовый XB(F)Q V JC(L) T левый, размер #4, толщина: 5 мм, 10 мм, 15 мм – 1 шт. (при необходимости);
- Аугмент большеберцовый XB(F)Q V JC(R) T правый, размер #4, толщина: 5 мм, 10 мм, 15 мм – 1 шт. (при необходимости);
- Конус большеберцовый XB(F)Q VII JC T размер: #1, #2, #3, #4, толщина: 20 мм – 1 шт. (при необходимости);
- Штифт фиксирующий XB(F)Q V GC T, размер 1# – от 1 до 2 шт. (при необходимости);
- Надколенник XFQ I BIS PE, размер: 28 мм x 8 мм, 30 мм x 9 мм, 34 мм x 9 мм – 1 шт. (при необходимости);
- Винт для ножки XB(F)Q II JB T – 1 шт. (при необходимости);
- Инструкция по применению – 1 шт.;
197. Набор эндопротеза коленного сустава тотального SKII PS модель 197, в составе:
- Компонент бедренный XFQ II GK(L) C левый, размер #4 – 1 шт.;
- Вкладыш большеберцовый XFQ I PD PE, размер #4, толщина: 14 мм – 1 шт.;
- Компонент большеберцовый XB(F)Q I JP C, размер #4 – 1 шт.;
- Ножка прямая бесцементной фиксации XB(F)Q III GB(JB) T, размер: 10 мм x 40 мм, 11 мм x 40 мм, 12 мм x 40 мм, 13 мм x 40 мм, 14 мм x 40 мм, 16 мм x 40 мм, 18 мм x 40 мм, 10 мм x 80 мм, 11 мм x 80 мм, 12 мм x 80 мм, 13 мм x 80 мм, 14 мм x 80 мм, 16 мм x 80 мм, 18 мм x 80 мм, 10 мм x 120 мм, 11 мм x 120 мм, 12 мм x 120 мм, 13 мм x 120 мм, 14 мм x 120 мм, 16 мм x 120 мм, 18 мм x 120 мм – 1 шт. (при необходимости);
- Ножка изогнутая бесцементной фиксации XB(F)Q VI GB(JB) T, размер: 10 мм x 80 мм, 11 мм x 80 мм, 12 мм x 80 мм, 13 мм x 80 мм, 14 мм x 80 мм, 16 мм x 80 мм, 18 мм x 80 мм, 10 мм x 120 мм, 11 мм x 120 мм, 12 мм x 120

мм, 13 мм х 120 мм, 14 мм х 120 мм, 16 мм х 120 мм, 18 мм х 120 мм, 10 мм х 160 мм, 11 мм х 160 мм, 12 мм х 160 мм, 13 мм х 160 мм, 14 мм х 160 мм, 16 мм х 160 мм, 18 мм х 160 мм – 1 шт. (при необходимости);
- Ножка изогнутая бесцементной фиксации XB(F)Q VII GB(JB) T, размер: 10 мм х 80 мм, 11 мм х 80 мм, 12 мм х 80 мм, 13 мм х 80 мм, 14 мм х 80 мм, 16 мм х 80 мм, 18 мм х 80 мм, 10 мм х 120 мм, 11 мм х 120 мм, 12 мм х 120 мм, 13 мм х 120 мм, 14 мм х 120 мм, 16 мм х 120 мм, 18 мм х 120 мм, 10 мм х 160 мм, 11 мм х 160 мм, 12 мм х 160 мм, 13 мм х 160 мм, 14 мм х 160 мм, 16 мм х 160 мм, 18 мм х 160 мм – 1 шт. (при необходимости);
- Аугмент большеберцовый XB(F)Q V JC(L) T левый, размер #4, толщина: 5 мм, 10 мм, 15 мм – 1 шт. (при необходимости);
- Аугмент большеберцовый XB(F)Q V JC(R) T правый, размер #4, толщина: 5 мм, 10 мм, 15 мм – 1 шт. (при необходимости);
- Конус большеберцовый XB(F)Q VII JC T размер: #1, #2, #3, #4, толщина: 20 мм – 1 шт. (при необходимости);
- Штифт фиксирующий XB(F)Q V GC T, размер 1# – от 1 до 2 шт. (при необходимости);
- Надколенник XFQ I BIS PE, размер: 28 мм х 8 мм, 30 мм х 9 мм, 34 мм х 9 мм – 1 шт. (при необходимости);
- Винт для ножки XB(F)Q II JB T – 1 шт. (при необходимости);
- Инструкция по применению – 1 шт.;
198. Набор эндопротеза коленного сустава тотального SKII PS модель 198, в составе:
- Компонент бедренный XFQ II GK(R) C правый, размер #4 – 1 шт.;
- Вкладыш большеберцовый XFQ I PD PE, размер #4, толщина: 14 мм – 1 шт.;
- Компонент большеберцовый XB(F)Q I JP C, размер #4 – 1 шт.;
- Ножка прямая бесцементной фиксации XB(F)Q III GB(JB) T, размер: 10 мм х 40 мм, 11 мм х 40 мм, 12 мм х 40 мм, 13 мм х 40 мм, 14 мм х 40 мм, 16 мм х 40 мм, 18 мм х 40 мм, 10 мм х 80 мм, 11 мм х 80 мм, 12 мм х 80 мм, 13 мм х 80 мм, 14 мм х 80 мм, 16 мм х 80 мм, 18 мм х 80 мм, 10 мм х 120 мм, 11 мм х 120 мм, 12 мм х 120 мм, 13 мм х 120 мм, 14 мм х 120 мм, 16 мм х 120 мм, 18 мм х 120 мм – 1 шт. (при необходимости);
- Ножка изогнутая бесцементной фиксации XB(F)Q VI GB(JB) T, размер: 10 мм х 80 мм, 11 мм х 80 мм, 12 мм х 80 мм, 13 мм х 80 мм, 14 мм х 80 мм, 16 мм х 80 мм, 18 мм х 80 мм, 10 мм х 120 мм, 11 мм х 120 мм, 12 мм х 120 мм, 13 мм х 120 мм, 14 мм х 120 мм, 16 мм х 120 мм, 18 мм х 120 мм, 10 мм х 160 мм, 11 мм х 160 мм, 12 мм х 160 мм, 13 мм х 160 мм, 14 мм х 160 мм, 16 мм х 160 мм, 18 мм х 160 мм – 1 шт. (при необходимости);
- Ножка изогнутая бесцементной фиксации XB(F)Q VII GB(JB) T, размер: 10 мм х 80 мм, 11 мм х 80 мм, 12 мм х 80 мм, 13 мм х 80 мм, 14 мм х 80 мм, 16 мм х 80 мм, 18 мм х 80 мм, 10 мм х 120 мм, 11 мм х 120 мм, 12 мм х 120 мм, 13 мм х 120 мм, 14 мм х 120 мм, 16 мм х 120 мм, 18 мм х 120 мм, 10 мм х 160 мм, 11 мм х 160 мм, 12 мм х 160 мм, 13 мм х 160 мм, 14 мм х 160 мм, 16 мм х 160 мм, 18 мм х 160 мм – 1 шт. (при необходимости);
- Аугмент большеберцовый XB(F)Q V JC(L) T левый, размер #4, толщина: 5 мм, 10 мм, 15 мм – 1 шт. (при необходимости);
- Аугмент большеберцовый XB(F)Q V JC(R) T правый, размер #4, толщина: 5 мм, 10 мм, 15 мм – 1 шт. (при необходимости);
- Конус большеберцовый XB(F)Q VII JC T размер: #1, #2, #3, #4, толщина: 20 мм – 1 шт. (при необходимости);
- Штифт фиксирующий XB(F)Q V GC T, размер 1# – от 1 до 2 шт. (при необходимости);
- Надколенник XFQ I BIS PE, размер: 28 мм х 8 мм, 30 мм х 9 мм, 34 мм х 9 мм – 1 шт. (при необходимости);
- Винт для ножки XB(F)Q II JB T – 1 шт. (при необходимости);
- Инструкция по применению – 1 шт.;
199. Набор эндопротеза коленного сустава тотального SKII PS модель 199, в составе:
- Компонент бедренный XFQ II GK(L) C левый, размер #4 – 1 шт.;
- Вкладыш большеберцовый XFQ I PD PE, размер #4, толщина: 16 мм – 1 шт.;
- Компонент большеберцовый XB(F)Q I JP C, размер #4 – 1 шт.;
- Ножка прямая бесцементной фиксации XB(F)Q III GB(JB) T, размер: 10 мм х 40 мм, 11 мм х 40 мм, 12 мм х 40 мм, 13 мм х 40 мм, 14 мм х 40 мм, 16 мм х 40 мм, 18 мм х 40 мм, 10 мм х 80 мм, 11 мм х 80 мм, 12 мм х 80 мм, 13 мм х 80 мм, 14 мм х 80 мм, 16 мм х 80 мм, 18 мм х 80 мм, 10 мм х 120 мм, 11 мм х 120 мм, 12 мм х 120 мм, 13 мм х 120 мм, 14 мм х 120 мм, 16 мм х 120 мм, 18 мм х 120 мм – 1 шт. (при необходимости);
- Ножка изогнутая бесцементной фиксации XB(F)Q VI GB(JB) T, размер: 10 мм х 80 мм, 11 мм х 80 мм, 12 мм х 80 мм, 13 мм х 80 мм, 14 мм х 80 мм, 16 мм х 80 мм, 18 мм х 80 мм, 10 мм х 120 мм, 11 мм х 120 мм, 12 мм х 120 мм, 13 мм х 120 мм, 14 мм х 120 мм, 16 мм х 120 мм, 18 мм х 120 мм, 10 мм х 160 мм, 11 мм х 160 мм, 12 мм х 160 мм, 13 мм х 160 мм, 14 мм х 160 мм, 16 мм х 160 мм, 18 мм х 160 мм – 1 шт. (при необходимости);

- Ножка изогнутая бесцементной фиксации XB(F)Q VII GB(JB) T, размер: 10 мм х 80 мм, 11 мм х 80 мм, 12 мм х 80 мм, 13 мм х 80 мм, 14 мм х 80 мм, 16 мм х 80 мм, 18 мм х 80 мм, 10 мм х 120 мм, 11 мм х 120 мм, 12 мм х 120 мм, 13 мм х 120 мм, 14 мм х 120 мм, 16 мм х 120 мм, 18 мм х 120 мм, 10 мм х 160 мм, 11 мм х 160 мм, 12 мм х 160 мм, 13 мм х 160 мм, 14 мм х 160 мм, 16 мм х 160 мм, 18 мм х 160 мм – 1 шт. (при необходимости);
- Аугмент большеберцовый XB(F)Q V JC(L) T левый, размер #4, толщина: 5 мм, 10 мм, 15 мм – 1 шт. (при необходимости);
- Аугмент большеберцовый XB(F)Q V JC(R) T правый, размер #4, толщина: 5 мм, 10 мм, 15 мм – 1 шт. (при необходимости);
- Конус большеберцовый XB(F)Q VII JC T размер: #1, #2, #3, #4, толщина: 20 мм – 1 шт. (при необходимости);
- Штифт фиксирующий XB(F)Q V GC T, размер 1# – от 1 до 2 шт. (при необходимости);
- Надколенник XFQ I BIS PE, размер: 28 мм х 8 мм, 30 мм х 9 мм, 34 мм х 9 мм – 1 шт. (при необходимости);
- Винт для ножки XB(F)Q II JB T – 1 шт. (при необходимости);
- Инструкция по применению – 1 шт.;
200. Набор эндопротеза коленного сустава тотального SKII PS модель 200, в составе:
- Компонент бедренный XFQ II GK(R) C правый, размер #4 – 1 шт.;
- Вкладыш большеберцовый XFQ I PD PE, размер #4, толщина: 16 мм – 1 шт.;
- Компонент большеберцовый XB(F)Q I JP C, размер #4 – 1 шт.;
- Ножка прямая бесцементной фиксации XB(F)Q III GB(JB) T, размер: 10 мм х 40 мм, 11 мм х 40 мм, 12 мм х 40 мм, 13 мм х 40 мм, 14 мм х 40 мм, 16 мм х 40 мм, 18 мм х 40 мм, 10 мм х 80 мм, 11 мм х 80 мм, 12 мм х 80 мм, 13 мм х 80 мм, 14 мм х 80 мм, 16 мм х 80 мм, 18 мм х 80 мм, 10 мм х 120 мм, 11 мм х 120 мм, 12 мм х 120 мм, 13 мм х 120 мм, 14 мм х 120 мм, 16 мм х 120 мм, 18 мм х 120 мм – 1 шт. (при необходимости);
- Ножка изогнутая бесцементной фиксации XB(F)Q VI GB(JB) T, размер: 10 мм х 80 мм, 11 мм х 80 мм, 12 мм х 80 мм, 13 мм х 80 мм, 14 мм х 80 мм, 16 мм х 80 мм, 18 мм х 80 мм, 10 мм х 120 мм, 11 мм х 120 мм, 12 мм х 120 мм, 13 мм х 120 мм, 14 мм х 120 мм, 16 мм х 120 мм, 18 мм х 120 мм, 10 мм х 160 мм, 11 мм х 160 мм, 12 мм х 160 мм, 13 мм х 160 мм, 14 мм х 160 мм, 16 мм х 160 мм, 18 мм х 160 мм – 1 шт. (при необходимости);
- Ножка изогнутая бесцементной фиксации XB(F)Q VII GB(JB) T, размер: 10 мм х 80 мм, 11 мм х 80 мм, 12 мм х 80 мм, 13 мм х 80 мм, 14 мм х 80 мм, 16 мм х 80 мм, 18 мм х 80 мм, 10 мм х 120 мм, 11 мм х 120 мм, 12 мм х 120 мм, 13 мм х 120 мм, 14 мм х 120 мм, 16 мм х 120 мм, 18 мм х 120 мм, 10 мм х 160 мм, 11 мм х 160 мм, 12 мм х 160 мм, 13 мм х 160 мм, 14 мм х 160 мм, 16 мм х 160 мм, 18 мм х 160 мм – 1 шт. (при необходимости);
- Аугмент большеберцовый XB(F)Q V JC(L) T левый, размер #4, толщина: 5 мм, 10 мм, 15 мм – 1 шт. (при необходимости);
- Аугмент большеберцовый XB(F)Q V JC(R) T правый, размер #4, толщина: 5 мм, 10 мм, 15 мм – 1 шт. (при необходимости);
- Конус большеберцовый XB(F)Q VII JC T размер: #1, #2, #3, #4, толщина: 20 мм – 1 шт. (при необходимости);
- Штифт фиксирующий XB(F)Q V GC T, размер 1# – от 1 до 2 шт. (при необходимости);
- Надколенник XFQ I BIS PE, размер: 28 мм х 8 мм, 30 мм х 9 мм, 34 мм х 9 мм – 1 шт. (при необходимости);
- Винт для ножки XB(F)Q II JB T – 1 шт. (при необходимости);
- Инструкция по применению – 1 шт.;
201. Набор эндопротеза коленного сустава тотального SKII PS модель 201, в составе:
- Компонент бедренный XFQ II GK(L) C левый, размер #4 – 1 шт.;
- Вкладыш большеберцовый XFQ I PD PE, размер #4, толщина: 10 мм – 1 шт.;
- Компонент большеберцовый XB(F)Q I JP C, размер #5 – 1 шт.;
- Ножка прямая бесцементной фиксации XB(F)Q III GB(JB) T, размер: 10 мм х 40 мм, 11 мм х 40 мм, 12 мм х 40 мм, 13 мм х 40 мм, 14 мм х 40 мм, 16 мм х 40 мм, 18 мм х 40 мм, 10 мм х 80 мм, 11 мм х 80 мм, 12 мм х 80 мм, 13 мм х 80 мм, 14 мм х 80 мм, 16 мм х 80 мм, 18 мм х 80 мм, 10 мм х 120 мм, 11 мм х 120 мм, 12 мм х 120 мм, 13 мм х 120 мм, 14 мм х 120 мм, 16 мм х 120 мм, 18 мм х 120 мм – 1 шт. (при необходимости);
- Ножка изогнутая бесцементной фиксации XB(F)Q VI GB(JB) T, размер: 10 мм х 80 мм, 11 мм х 80 мм, 12 мм х 80 мм, 13 мм х 80 мм, 14 мм х 80 мм, 16 мм х 80 мм, 18 мм х 80 мм, 10 мм х 120 мм, 11 мм х 120 мм, 12 мм х 120 мм, 13 мм х 120 мм, 14 мм х 120 мм, 16 мм х 120 мм, 18 мм х 120 мм, 10 мм х 160 мм, 11 мм х 160 мм, 12 мм х 160 мм, 13 мм х 160 мм, 14 мм х 160 мм, 16 мм х 160 мм, 18 мм х 160 мм – 1 шт. (при необходимости);
- Ножка изогнутая бесцементной фиксации XB(F)Q VII GB(JB) T, размер: 10 мм х 80 мм, 11 мм х 80 мм, 12 мм х 80 мм, 13 мм х 80 мм, 14 мм х 80 мм, 16 мм х 80 мм, 18 мм х 80 мм, 10 мм х 120 мм, 11 мм х 120 мм, 12 мм х 120

мм, 13 мм х 120 мм, 14 мм х 120 мм, 16 мм х 120 мм, 18 мм х 120 мм, 10 мм х 160 мм, 11 мм х 160 мм, 12 мм х 160 мм, 13 мм х 160 мм, 14 мм х 160 мм, 16 мм х 160 мм, 18 мм х 160 мм – 1 шт. (при необходимости);
- Аугмент большеберцовый XB(F)Q V JC(L) T левый, размер #5, толщина: 5 мм, 10 мм, 15 мм – 1 шт. (при необходимости);
- Аугмент большеберцовый XB(F)Q V JC(R) T правый, размер #5, толщина: 5 мм, 10 мм, 15 мм – 1 шт. (при необходимости);
- Конус большеберцовый XB(F)Q VII JC T размер: #1, #2, #3, #4, толщина: 20 мм – 1 шт. (при необходимости);
- Штифт фиксирующий XB(F)Q V GC T, размер 1# – от 1 до 2 шт. (при необходимости);
- Надколенник XFQ I BIS PE, размер: 28 мм х 8 мм, 30 мм х 9 мм, 34 мм х 9 мм – 1 шт. (при необходимости);
- Винт для ножки XB(F)Q II JB T – 1 шт. (при необходимости);
- Инструкция по применению – 1 шт.;
202. Набор эндопротеза коленного сустава тотального SKII PS модель 202, в составе:
- Компонент бедренный XFQ II GK(R) C правый, размер #4 – 1 шт.;
- Вкладыш большеберцовый XFQ I PD PE, размер #4, толщина: 10 мм – 1 шт.;
- Компонент большеберцовый XB(F)Q I JP C, размер #5 – 1 шт.;
- Ножка прямая бесцементной фиксации XB(F)Q III GB(JB) T, размер: 10 мм х 40 мм, 11 мм х 40 мм, 12 мм х 40 мм, 13 мм х 40 мм, 14 мм х 40 мм, 16 мм х 40 мм, 18 мм х 40 мм, 10 мм х 80 мм, 11 мм х 80 мм, 12 мм х 80 мм, 13 мм х 80 мм, 14 мм х 80 мм, 16 мм х 80 мм, 18 мм х 80 мм, 10 мм х 120 мм, 11 мм х 120 мм, 12 мм х 120 мм, 13 мм х 120 мм, 14 мм х 120 мм, 16 мм х 120 мм, 18 мм х 120 мм – 1 шт. (при необходимости);
- Ножка изогнутая бесцементной фиксации XB(F)Q VI GB(JB) T, размер: 10 мм х 80 мм, 11 мм х 80 мм, 12 мм х 80 мм, 13 мм х 80 мм, 14 мм х 80 мм, 16 мм х 80 мм, 18 мм х 80 мм, 10 мм х 120 мм, 11 мм х 120 мм, 12 мм х 120 мм, 13 мм х 120 мм, 14 мм х 120 мм, 16 мм х 120 мм, 18 мм х 120 мм, 10 мм х 160 мм, 11 мм х 160 мм, 12 мм х 160 мм, 13 мм х 160 мм, 14 мм х 160 мм, 16 мм х 160 мм, 18 мм х 160 мм – 1 шт. (при необходимости);
- Ножка изогнутая бесцементной фиксации XB(F)Q VII GB(JB) T, размер: 10 мм х 80 мм, 11 мм х 80 мм, 12 мм х 80 мм, 13 мм х 80 мм, 14 мм х 80 мм, 16 мм х 80 мм, 18 мм х 80 мм, 10 мм х 120 мм, 11 мм х 120 мм, 12 мм х 120 мм, 13 мм х 120 мм, 14 мм х 120 мм, 16 мм х 120 мм, 18 мм х 120 мм, 10 мм х 160 мм, 11 мм х 160 мм, 12 мм х 160 мм, 13 мм х 160 мм, 14 мм х 160 мм, 16 мм х 160 мм, 18 мм х 160 мм – 1 шт. (при необходимости);
- Аугмент большеберцовый XB(F)Q V JC(L) T левый, размер #5, толщина: 5 мм, 10 мм, 15 мм – 1 шт. (при необходимости);
- Аугмент большеберцовый XB(F)Q V JC(R) T правый, размер #5, толщина: 5 мм, 10 мм, 15 мм – 1 шт. (при необходимости);
- Конус большеберцовый XB(F)Q VII JC T размер: #1, #2, #3, #4, толщина: 20 мм – 1 шт. (при необходимости);
- Штифт фиксирующий XB(F)Q V GC T, размер 1# – от 1 до 2 шт. (при необходимости);
- Надколенник XFQ I BIS PE, размер: 28 мм х 8 мм, 30 мм х 9 мм, 34 мм х 9 мм – 1 шт. (при необходимости);
- Винт для ножки XB(F)Q II JB T – 1 шт. (при необходимости);
- Инструкция по применению – 1 шт.;
203. Набор эндопротеза коленного сустава тотального SKII PS модель 203, в составе:
- Компонент бедренный XFQ II GK(L) C левый, размер #4 – 1 шт.;
- Вкладыш большеберцовый XFQ I PD PE, размер #4, толщина: 12 мм – 1 шт.;
- Компонент большеберцовый XB(F)Q I JP C, размер #5 – 1 шт.;
- Ножка прямая бесцементной фиксации XB(F)Q III GB(JB) T, размер: 10 мм х 40 мм, 11 мм х 40 мм, 12 мм х 40 мм, 13 мм х 40 мм, 14 мм х 40 мм, 16 мм х 40 мм, 18 мм х 40 мм, 10 мм х 80 мм, 11 мм х 80 мм, 12 мм х 80 мм, 13 мм х 80 мм, 14 мм х 80 мм, 16 мм х 80 мм, 18 мм х 80 мм, 10 мм х 120 мм, 11 мм х 120 мм, 12 мм х 120 мм, 13 мм х 120 мм, 14 мм х 120 мм, 16 мм х 120 мм, 18 мм х 120 мм – 1 шт. (при необходимости);
- Ножка изогнутая бесцементной фиксации XB(F)Q VI GB(JB) T, размер: 10 мм х 80 мм, 11 мм х 80 мм, 12 мм х 80 мм, 13 мм х 80 мм, 14 мм х 80 мм, 16 мм х 80 мм, 18 мм х 80 мм, 10 мм х 120 мм, 11 мм х 120 мм, 12 мм х 120 мм, 13 мм х 120 мм, 14 мм х 120 мм, 16 мм х 120 мм, 18 мм х 120 мм, 10 мм х 160 мм, 11 мм х 160 мм, 12 мм х 160 мм, 13 мм х 160 мм, 14 мм х 160 мм, 16 мм х 160 мм, 18 мм х 160 мм – 1 шт. (при необходимости);
- Ножка изогнутая бесцементной фиксации XB(F)Q VII GB(JB) T, размер: 10 мм х 80 мм, 11 мм х 80 мм, 12 мм х 80 мм, 13 мм х 80 мм, 14 мм х 80 мм, 16 мм х 80 мм, 18 мм х 80 мм, 10 мм х 120 мм, 11 мм х 120 мм, 12 мм х 120 мм, 13 мм х 120 мм, 14 мм х 120 мм, 16 мм х 120 мм, 18 мм х 120 мм, 10 мм х 160 мм, 11 мм х 160 мм, 12 мм х 160 мм, 13 мм х 160 мм, 14 мм х 160 мм, 16 мм х 160 мм, 18 мм х 160 мм – 1 шт. (при необходимости);

- Аугмент большеберцовый XB(F)Q V JC(L) T левый, размер #5, толщина: 5 мм, 10 мм, 15 мм – 1 шт. (при необходимости);
- Аугмент большеберцовый XB(F)Q V JC(R) T правый, размер #5, толщина: 5 мм, 10 мм, 15 мм – 1 шт. (при необходимости);
- Конус большеберцовый XB(F)Q VII JC T размер: #1, #2, #3, #4, толщина: 20 мм – 1 шт. (при необходимости);
- Штифт фиксирующий XB(F)Q V GC T, размер 1# – от 1 до 2 шт. (при необходимости);
- Надколенник XFQ I BIS PE, размер: 28 мм x 8 мм, 30 мм x 9 мм, 34 мм x 9 мм – 1 шт. (при необходимости);
- Винт для ножки XB(F)Q II JB T – 1 шт. (при необходимости);
- Инструкция по применению – 1 шт.;
204. Набор эндопротеза коленного сустава тотального SKII PS модель 204, в составе:
- Компонент бедренный XFQ II GK(R) C правый, размер #4 – 1 шт.;
- Вкладыш большеберцовый XFQ I PD PE, размер #4, толщина: 12 мм – 1 шт.;
- Компонент большеберцовый XB(F)Q I JP C, размер #5 – 1 шт.;
- Ножка прямая бесцементной фиксации XB(F)Q III GB(JB) T, размер: 10 мм x 40 мм, 11 мм x 40 мм, 12 мм x 40 мм, 13 мм x 40 мм, 14 мм x 40 мм, 16 мм x 40 мм, 18 мм x 40 мм, 10 мм x 80 мм, 11 мм x 80 мм, 12 мм x 80 мм, 13 мм x 80 мм, 14 мм x 80 мм, 16 мм x 80 мм, 18 мм x 80 мм, 10 мм x 120 мм, 11 мм x 120 мм, 12 мм x 120 мм, 13 мм x 120 мм, 14 мм x 120 мм, 16 мм x 120 мм, 18 мм x 120 мм – 1 шт. (при необходимости);
- Ножка изогнутая бесцементной фиксации XB(F)Q VI GB(JB) T, размер: 10 мм x 80 мм, 11 мм x 80 мм, 12 мм x 80 мм, 13 мм x 80 мм, 14 мм x 80 мм, 16 мм x 80 мм, 18 мм x 80 мм, 10 мм x 120 мм, 11 мм x 120 мм, 12 мм x 120 мм, 13 мм x 120 мм, 14 мм x 120 мм, 16 мм x 120 мм, 18 мм x 120 мм, 10 мм x 160 мм, 11 мм x 160 мм, 12 мм x 160 мм, 13 мм x 160 мм, 14 мм x 160 мм, 16 мм x 160 мм, 18 мм x 160 мм – 1 шт. (при необходимости);
- Ножка изогнутая бесцементной фиксации XB(F)Q VII GB(JB) T, размер: 10 мм x 80 мм, 11 мм x 80 мм, 12 мм x 80 мм, 13 мм x 80 мм, 14 мм x 80 мм, 16 мм x 80 мм, 18 мм x 80 мм, 10 мм x 120 мм, 11 мм x 120 мм, 12 мм x 120 мм, 13 мм x 120 мм, 14 мм x 120 мм, 16 мм x 120 мм, 18 мм x 120 мм, 10 мм x 160 мм, 11 мм x 160 мм, 12 мм x 160 мм, 13 мм x 160 мм, 14 мм x 160 мм, 16 мм x 160 мм, 18 мм x 160 мм – 1 шт. (при необходимости);
- Аугмент большеберцовый XB(F)Q V JC(L) T левый, размер #5, толщина: 5 мм, 10 мм, 15 мм – 1 шт. (при необходимости);
- Аугмент большеберцовый XB(F)Q V JC(R) T правый, размер #5, толщина: 5 мм, 10 мм, 15 мм – 1 шт. (при необходимости);
- Конус большеберцовый XB(F)Q VII JC T размер: #1, #2, #3, #4, толщина: 20 мм – 1 шт. (при необходимости);
- Штифт фиксирующий XB(F)Q V GC T, размер 1# – от 1 до 2 шт. (при необходимости);
- Надколенник XFQ I BIS PE, размер: 28 мм x 8 мм, 30 мм x 9 мм, 34 мм x 9 мм – 1 шт. (при необходимости);
- Винт для ножки XB(F)Q II JB T – 1 шт. (при необходимости);
- Инструкция по применению – 1 шт.;
205. Набор эндопротеза коленного сустава тотального SKII PS модель 205, в составе:
- Компонент бедренный XFQ II GK(L) C левый, размер #4 – 1 шт.;
- Вкладыш большеберцовый XFQ I PD PE, размер #4, толщина: 14 мм – 1 шт.;
- Компонент большеберцовый XB(F)Q I JP C, размер #5 – 1 шт.;
- Ножка прямая бесцементной фиксации XB(F)Q III GB(JB) T, размер: 10 мм x 40 мм, 11 мм x 40 мм, 12 мм x 40 мм, 13 мм x 40 мм, 14 мм x 40 мм, 16 мм x 40 мм, 18 мм x 40 мм, 10 мм x 80 мм, 11 мм x 80 мм, 12 мм x 80 мм, 13 мм x 80 мм, 14 мм x 80 мм, 16 мм x 80 мм, 18 мм x 80 мм, 10 мм x 120 мм, 11 мм x 120 мм, 12 мм x 120 мм, 13 мм x 120 мм, 14 мм x 120 мм, 16 мм x 120 мм, 18 мм x 120 мм – 1 шт. (при необходимости);
- Ножка изогнутая бесцементной фиксации XB(F)Q VI GB(JB) T, размер: 10 мм x 80 мм, 11 мм x 80 мм, 12 мм x 80 мм, 13 мм x 80 мм, 14 мм x 80 мм, 16 мм x 80 мм, 18 мм x 80 мм, 10 мм x 120 мм, 11 мм x 120 мм, 12 мм x 120 мм, 13 мм x 120 мм, 14 мм x 120 мм, 16 мм x 120 мм, 18 мм x 120 мм, 10 мм x 160 мм, 11 мм x 160 мм, 12 мм x 160 мм, 13 мм x 160 мм, 14 мм x 160 мм, 16 мм x 160 мм, 18 мм x 160 мм – 1 шт. (при необходимости);
- Ножка изогнутая бесцементной фиксации XB(F)Q VII GB(JB) T, размер: 10 мм x 80 мм, 11 мм x 80 мм, 12 мм x 80 мм, 13 мм x 80 мм, 14 мм x 80 мм, 16 мм x 80 мм, 18 мм x 80 мм, 10 мм x 120 мм, 11 мм x 120 мм, 12 мм x 120 мм, 13 мм x 120 мм, 14 мм x 120 мм, 16 мм x 120 мм, 18 мм x 120 мм, 10 мм x 160 мм, 11 мм x 160 мм, 12 мм x 160 мм, 13 мм x 160 мм, 14 мм x 160 мм, 16 мм x 160 мм, 18 мм x 160 мм – 1 шт. (при необходимости);
- Аугмент большеберцовый XB(F)Q V JC(L) T левый, размер #5, толщина: 5 мм, 10 мм, 15 мм – 1 шт. (при необходимости);

- Аугмент большеберцовый XB(F)Q V JC(R) T правый, размер #5, толщина: 5 мм, 10 мм, 15 мм – 1 шт. (при необходимости);
- Конус большеберцовый XB(F)Q VII JC T размер: #1, #2, #3, #4, толщина: 20 мм – 1 шт. (при необходимости);
- Штифт фиксирующий XB(F)Q V GC T, размер 1# – от 1 до 2 шт. (при необходимости);
- Надколенник XFQ I BIS PE, размер: 28 мм х 8 мм, 30 мм х 9 мм, 34 мм х 9 мм – 1 шт. (при необходимости);
- Винт для ножки XB(F)Q II JB T – 1 шт. (при необходимости);
- Инструкция по применению – 1 шт.;
206. Набор эндопротеза коленного сустава тотального SKII PS модель 206, в составе:
- Компонент бедренный XFQ II GK(R) C правый, размер #4 – 1 шт.;
- Вкладыш большеберцовый XFQ I PD PE, размер #4, толщина: 14 мм – 1 шт.;
- Компонент большеберцовый XB(F)Q I JP C, размер #5 – 1 шт.;
- Ножка прямая бесцементной фиксации XB(F)Q III GB(JB) T, размер: 10 мм х 40 мм, 11 мм х 40 мм, 12 мм х 40 мм, 13 мм х 40 мм, 14 мм х 40 мм, 16 мм х 40 мм, 18 мм х 40 мм, 10 мм х 80 мм, 11 мм х 80 мм, 12 мм х 80 мм, 13 мм х 80 мм, 14 мм х 80 мм, 16 мм х 80 мм, 18 мм х 80 мм, 10 мм х 120 мм, 11 мм х 120 мм, 12 мм х 120 мм, 13 мм х 120 мм, 14 мм х 120 мм, 16 мм х 120 мм, 18 мм х 120 мм – 1 шт. (при необходимости);
- Ножка изогнутая бесцементной фиксации XB(F)Q VI GB(JB) T, размер: 10 мм х 80 мм, 11 мм х 80 мм, 12 мм х 80 мм, 13 мм х 80 мм, 14 мм х 80 мм, 16 мм х 80 мм, 18 мм х 80 мм, 10 мм х 120 мм, 11 мм х 120 мм, 12 мм х 120 мм, 13 мм х 120 мм, 14 мм х 120 мм, 16 мм х 120 мм, 18 мм х 120 мм, 10 мм х 160 мм, 11 мм х 160 мм, 12 мм х 160 мм, 13 мм х 160 мм, 14 мм х 160 мм, 16 мм х 160 мм, 18 мм х 160 мм – 1 шт. (при необходимости);
- Ножка изогнутая бесцементной фиксации XB(F)Q VII GB(JB) T, размер: 10 мм х 80 мм, 11 мм х 80 мм, 12 мм х 80 мм, 13 мм х 80 мм, 14 мм х 80 мм, 16 мм х 80 мм, 18 мм х 80 мм, 10 мм х 120 мм, 11 мм х 120 мм, 12 мм х 120 мм, 13 мм х 120 мм, 14 мм х 120 мм, 16 мм х 120 мм, 18 мм х 120 мм, 10 мм х 160 мм, 11 мм х 160 мм, 12 мм х 160 мм, 13 мм х 160 мм, 14 мм х 160 мм, 16 мм х 160 мм, 18 мм х 160 мм – 1 шт. (при необходимости);
- Аугмент большеберцовый XB(F)Q V JC(L) T левый, размер #5, толщина: 5 мм, 10 мм, 15 мм – 1 шт. (при необходимости);
- Аугмент большеберцовый XB(F)Q V JC(R) T правый, размер #5, толщина: 5 мм, 10 мм, 15 мм – 1 шт. (при необходимости);
- Конус большеберцовый XB(F)Q VII JC T размер: #1, #2, #3, #4, толщина: 20 мм – 1 шт. (при необходимости);
- Штифт фиксирующий XB(F)Q V GC T, размер 1# – от 1 до 2 шт. (при необходимости);
- Надколенник XFQ I BIS PE, размер: 28 мм х 8 мм, 30 мм х 9 мм, 34 мм х 9 мм – 1 шт. (при необходимости);
- Винт для ножки XB(F)Q II JB T – 1 шт. (при необходимости);
- Инструкция по применению – 1 шт.;
207. Набор эндопротеза коленного сустава тотального SKII PS модель 207, в составе:
- Компонент бедренный XFQ II GK(L) C левый, размер #4 – 1 шт.;
- Вкладыш большеберцовый XFQ I PD PE, размер #4, толщина: 16 мм – 1 шт.;
- Компонент большеберцовый XB(F)Q I JP C, размер #5 – 1 шт.;
- Ножка прямая бесцементной фиксации XB(F)Q III GB(JB) T, размер: 10 мм х 40 мм, 11 мм х 40 мм, 12 мм х 40 мм, 13 мм х 40 мм, 14 мм х 40 мм, 16 мм х 40 мм, 18 мм х 40 мм, 10 мм х 80 мм, 11 мм х 80 мм, 12 мм х 80 мм, 13 мм х 80 мм, 14 мм х 80 мм, 16 мм х 80 мм, 18 мм х 80 мм, 10 мм х 120 мм, 11 мм х 120 мм, 12 мм х 120 мм, 13 мм х 120 мм, 14 мм х 120 мм, 16 мм х 120 мм, 18 мм х 120 мм – 1 шт. (при необходимости);
- Ножка изогнутая бесцементной фиксации XB(F)Q VI GB(JB) T, размер: 10 мм х 80 мм, 11 мм х 80 мм, 12 мм х 80 мм, 13 мм х 80 мм, 14 мм х 80 мм, 16 мм х 80 мм, 18 мм х 80 мм, 10 мм х 120 мм, 11 мм х 120 мм, 12 мм х 120 мм, 13 мм х 120 мм, 14 мм х 120 мм, 16 мм х 120 мм, 18 мм х 120 мм, 10 мм х 160 мм, 11 мм х 160 мм, 12 мм х 160 мм, 13 мм х 160 мм, 14 мм х 160 мм, 16 мм х 160 мм, 18 мм х 160 мм – 1 шт. (при необходимости);
- Ножка изогнутая бесцементной фиксации XB(F)Q VII GB(JB) T, размер: 10 мм х 80 мм, 11 мм х 80 мм, 12 мм х 80 мм, 13 мм х 80 мм, 14 мм х 80 мм, 16 мм х 80 мм, 18 мм х 80 мм, 10 мм х 120 мм, 11 мм х 120 мм, 12 мм х 120 мм, 13 мм х 120 мм, 14 мм х 120 мм, 16 мм х 120 мм, 18 мм х 120 мм, 10 мм х 160 мм, 11 мм х 160 мм, 12 мм х 160 мм, 13 мм х 160 мм, 14 мм х 160 мм, 16 мм х 160 мм, 18 мм х 160 мм – 1 шт. (при необходимости);
- Аугмент большеберцовый XB(F)Q V JC(L) T левый, размер #5, толщина: 5 мм, 10 мм, 15 мм – 1 шт. (при необходимости);
- Аугмент большеберцовый XB(F)Q V JC(R) T правый, размер #5, толщина: 5 мм, 10 мм, 15 мм – 1 шт. (при необходимости);
- Конус большеберцовый XB(F)Q VII JC T размер: #1, #2, #3, #4, толщина: 20 мм – 1 шт. (при необходимости);

- Штифт фиксирующий XB(F)Q V GC T, размер 1# – от 1 до 2 шт. (при необходимости);
- Надколенник XFQ I BIS PE, размер: 28 мм х 8 мм, 30 мм х 9 мм, 34 мм х 9 мм – 1 шт. (при необходимости);
- Винт для ножки XB(F)Q II JB T – 1 шт. (при необходимости);
- Инструкция по применению – 1 шт.;
208. Набор эндопротеза коленного сустава тотального SKII PS модель 208, в составе:
- Компонент бедренный XFQ II GK(R) C правый, размер #4 – 1 шт.;
- Вкладыш большеберцовый XFQ I PD PE, размер #4, толщина: 16 мм – 1 шт.;
- Компонент большеберцовый XB(F)Q I JP C, размер #5 – 1 шт.;
- Ножка прямая бесцементной фиксации XB(F)Q III GB(JB) T, размер: 10 мм х 40 мм, 11 мм х 40 мм, 12 мм х 40 мм, 13 мм х 40 мм, 14 мм х 40 мм, 16 мм х 40 мм, 18 мм х 40 мм, 10 мм х 80 мм, 11 мм х 80 мм, 12 мм х 80 мм, 13 мм х 80 мм, 14 мм х 80 мм, 16 мм х 80 мм, 18 мм х 80 мм, 10 мм х 120 мм, 11 мм х 120 мм, 12 мм х 120 мм, 13 мм х 120 мм, 14 мм х 120 мм, 16 мм х 120 мм, 18 мм х 120 мм – 1 шт. (при необходимости);
- Ножка изогнутая бесцементной фиксации XB(F)Q VI GB(JB) T, размер: 10 мм х 80 мм, 11 мм х 80 мм, 12 мм х 80 мм, 13 мм х 80 мм, 14 мм х 80 мм, 16 мм х 80 мм, 18 мм х 80 мм, 10 мм х 120 мм, 11 мм х 120 мм, 12 мм х 120 мм, 13 мм х 120 мм, 14 мм х 120 мм, 16 мм х 120 мм, 18 мм х 120 мм, 10 мм х 160 мм, 11 мм х 160 мм, 12 мм х 160 мм, 13 мм х 160 мм, 14 мм х 160 мм, 16 мм х 160 мм, 18 мм х 160 мм – 1 шт. (при необходимости);
- Ножка изогнутая бесцементной фиксации XB(F)Q VII GB(JB) T, размер: 10 мм х 80 мм, 11 мм х 80 мм, 12 мм х 80 мм, 13 мм х 80 мм, 14 мм х 80 мм, 16 мм х 80 мм, 18 мм х 80 мм, 10 мм х 120 мм, 11 мм х 120 мм, 12 мм х 120 мм, 13 мм х 120 мм, 14 мм х 120 мм, 16 мм х 120 мм, 18 мм х 120 мм, 10 мм х 160 мм, 11 мм х 160 мм, 12 мм х 160 мм, 13 мм х 160 мм, 14 мм х 160 мм, 16 мм х 160 мм, 18 мм х 160 мм – 1 шт. (при необходимости);
- Аугмент большеберцовый XB(F)Q V JC(L) T левый, размер #5, толщина: 5 мм, 10 мм, 15 мм – 1 шт. (при необходимости);
- Аугмент большеберцовый XB(F)Q V JC(R) T правый, размер #5, толщина: 5 мм, 10 мм, 15 мм – 1 шт. (при необходимости);
- Конус большеберцовый XB(F)Q VII JC T размер: #1, #2, #3, #4, толщина: 20 мм – 1 шт. (при необходимости);
- Штифт фиксирующий XB(F)Q V GC T, размер 1# – от 1 до 2 шт. (при необходимости);
- Надколенник XFQ I BIS PE, размер: 28 мм х 8 мм, 30 мм х 9 мм, 34 мм х 9 мм – 1 шт. (при необходимости);
- Винт для ножки XB(F)Q II JB T – 1 шт. (при необходимости);
- Инструкция по применению – 1 шт.;
209. Набор эндопротеза коленного сустава тотального SKII PS модель 209, в составе:
- Компонент бедренный XFQ II GK(L) C левый, размер #4 – 1 шт.;
- Вкладыш большеберцовый XFQ I PD PE, размер #6, толщина: 10 мм – 1 шт.;
- Компонент большеберцовый XB(F)Q I JP C, размер #6 – 1 шт.;
- Ножка прямая бесцементной фиксации XB(F)Q III GB(JB) T, размер: 10 мм х 40 мм, 11 мм х 40 мм, 12 мм х 40 мм, 13 мм х 40 мм, 14 мм х 40 мм, 16 мм х 40 мм, 18 мм х 40 мм, 10 мм х 80 мм, 11 мм х 80 мм, 12 мм х 80 мм, 13 мм х 80 мм, 14 мм х 80 мм, 16 мм х 80 мм, 18 мм х 80 мм, 10 мм х 120 мм, 11 мм х 120 мм, 12 мм х 120 мм, 13 мм х 120 мм, 14 мм х 120 мм, 16 мм х 120 мм, 18 мм х 120 мм – 1 шт. (при необходимости);
- Ножка изогнутая бесцементной фиксации XB(F)Q VI GB(JB) T, размер: 10 мм х 80 мм, 11 мм х 80 мм, 12 мм х 80 мм, 13 мм х 80 мм, 14 мм х 80 мм, 16 мм х 80 мм, 18 мм х 80 мм, 10 мм х 120 мм, 11 мм х 120 мм, 12 мм х 120 мм, 13 мм х 120 мм, 14 мм х 120 мм, 16 мм х 120 мм, 18 мм х 120 мм, 10 мм х 160 мм, 11 мм х 160 мм, 12 мм х 160 мм, 13 мм х 160 мм, 14 мм х 160 мм, 16 мм х 160 мм, 18 мм х 160 мм – 1 шт. (при необходимости);
- Ножка изогнутая бесцементной фиксации XB(F)Q VII GB(JB) T, размер: 10 мм х 80 мм, 11 мм х 80 мм, 12 мм х 80 мм, 13 мм х 80 мм, 14 мм х 80 мм, 16 мм х 80 мм, 18 мм х 80 мм, 10 мм х 120 мм, 11 мм х 120 мм, 12 мм х 120 мм, 13 мм х 120 мм, 14 мм х 120 мм, 16 мм х 120 мм, 18 мм х 120 мм, 10 мм х 160 мм, 11 мм х 160 мм, 12 мм х 160 мм, 13 мм х 160 мм, 14 мм х 160 мм, 16 мм х 160 мм, 18 мм х 160 мм – 1 шт. (при необходимости);
- Аугмент большеберцовый XB(F)Q V JC(L) T XSM левый, толщина: 5 мм, 10 мм, 15 мм – 1 шт. (при необходимости);
- Аугмент большеберцовый XB(F)Q V JC(R) T XSM правый, толщина: 5 мм, 10 мм, 15 мм – 1 шт. (при необходимости);
- Конус большеберцовый XB(F)Q VII JC T размер: #1, #2, #3, #4, толщина: 20 мм – 1 шт. (при необходимости);
- Штифт фиксирующий XB(F)Q V GC T, размер 1# – от 1 до 2 шт. (при необходимости);
- Надколенник XFQ I BIS PE, размер: 28 мм х 8 мм, 30 мм х 9 мм, 34 мм х 9 мм – 1 шт. (при необходимости);
- Винт для ножки XB(F)Q II JB T – 1 шт. (при необходимости);

- Инструкция по применению – 1 шт.;
210. Набор эндопротеза коленного сустава тотального SKII PS модель 210, в составе:
- Компонент бедренный XFQ II GK(R) C правый, размер #4 – 1 шт.;
- Вкладыш большеберцовый XFQ I PD PE, размер #6, толщина: 10 мм – 1 шт.;
- Компонент большеберцовый XB(F)Q I JP C, размер #6 – 1 шт.;
- Ножка прямая бесцементной фиксации XB(F)Q III GB(JB) T, размер: 10 мм х 40 мм, 11 мм х 40 мм, 12 мм х 40 мм, 13 мм х 40 мм, 14 мм х 40 мм, 16 мм х 40 мм, 18 мм х 40 мм, 10 мм х 80 мм, 11 мм х 80 мм, 12 мм х 80 мм, 13 мм х 80 мм, 14 мм х 80 мм, 16 мм х 80 мм, 18 мм х 80 мм, 10 мм х 120 мм, 11 мм х 120 мм, 12 мм х 120 мм, 13 мм х 120 мм, 14 мм х 120 мм, 16 мм х 120 мм, 18 мм х 120 мм – 1 шт. (при необходимости);
- Ножка изогнутая бесцементной фиксации XB(F)Q VI GB(JB) T, размер: 10 мм х 80 мм, 11 мм х 80 мм, 12 мм х 80 мм, 13 мм х 80 мм, 14 мм х 80 мм, 16 мм х 80 мм, 18 мм х 80 мм, 10 мм х 120 мм, 11 мм х 120 мм, 12 мм х 120 мм, 13 мм х 120 мм, 14 мм х 120 мм, 16 мм х 120 мм, 18 мм х 120 мм, 10 мм х 160 мм, 11 мм х 160 мм, 12 мм х 160 мм, 13 мм х 160 мм, 14 мм х 160 мм, 16 мм х 160 мм, 18 мм х 160 мм – 1 шт. (при необходимости);
- Ножка изогнутая бесцементной фиксации XB(F)Q VII GB(JB) T, размер: 10 мм х 80 мм, 11 мм х 80 мм, 12 мм х 80 мм, 13 мм х 80 мм, 14 мм х 80 мм, 16 мм х 80 мм, 18 мм х 80 мм, 10 мм х 120 мм, 11 мм х 120 мм, 12 мм х 120 мм, 13 мм х 120 мм, 14 мм х 120 мм, 16 мм х 120 мм, 18 мм х 120 мм, 10 мм х 160 мм, 11 мм х 160 мм, 12 мм х 160 мм, 13 мм х 160 мм, 14 мм х 160 мм, 16 мм х 160 мм, 18 мм х 160 мм – 1 шт. (при необходимости);
- Аугмент большеберцовый XB(F)Q V JC(L) T XSM левый, толщина: 5 мм, 10 мм, 15 мм – 1 шт. (при необходимости);
- Аугмент большеберцовый XB(F)Q V JC(R) T XSM правый, толщина: 5 мм, 10 мм, 15 мм – 1 шт. (при необходимости);
- Конус большеберцовый XB(F)Q VII JC T размер: #1, #2, #3, #4, толщина: 20 мм – 1 шт. (при необходимости);
- Штифт фиксирующий XB(F)Q V GC T, размер 1# – от 1 до 2 шт. (при необходимости);
- Надколенник XFQ I BIS PE, размер: 28 мм х 8 мм, 30 мм х 9 мм, 34 мм х 9 мм – 1 шт. (при необходимости);
- Винт для ножки XB(F)Q II JB T – 1 шт. (при необходимости);
- Инструкция по применению – 1 шт.;
211. Набор эндопротеза коленного сустава тотального SKII PS модель 211, в составе:
- Компонент бедренный XFQ II GK(L) C левый, размер #4 – 1 шт.;
- Вкладыш большеберцовый XFQ I PD PE, размер #6, толщина: 12 мм – 1 шт.;
- Компонент большеберцовый XB(F)Q I JP C, размер #6 – 1 шт.;
- Ножка прямая бесцементной фиксации XB(F)Q III GB(JB) T, размер: 10 мм х 40 мм, 11 мм х 40 мм, 12 мм х 40 мм, 13 мм х 40 мм, 14 мм х 40 мм, 16 мм х 40 мм, 18 мм х 40 мм, 10 мм х 80 мм, 11 мм х 80 мм, 12 мм х 80 мм, 13 мм х 80 мм, 14 мм х 80 мм, 16 мм х 80 мм, 18 мм х 80 мм, 10 мм х 120 мм, 11 мм х 120 мм, 12 мм х 120 мм, 13 мм х 120 мм, 14 мм х 120 мм, 16 мм х 120 мм, 18 мм х 120 мм – 1 шт. (при необходимости);
- Ножка изогнутая бесцементной фиксации XB(F)Q VI GB(JB) T, размер: 10 мм х 80 мм, 11 мм х 80 мм, 12 мм х 80 мм, 13 мм х 80 мм, 14 мм х 80 мм, 16 мм х 80 мм, 18 мм х 80 мм, 10 мм х 120 мм, 11 мм х 120 мм, 12 мм х 120 мм, 13 мм х 120 мм, 14 мм х 120 мм, 16 мм х 120 мм, 18 мм х 120 мм, 10 мм х 160 мм, 11 мм х 160 мм, 12 мм х 160 мм, 13 мм х 160 мм, 14 мм х 160 мм, 16 мм х 160 мм, 18 мм х 160 мм – 1 шт. (при необходимости);
- Ножка изогнутая бесцементной фиксации XB(F)Q VII GB(JB) T, размер: 10 мм х 80 мм, 11 мм х 80 мм, 12 мм х 80 мм, 13 мм х 80 мм, 14 мм х 80 мм, 16 мм х 80 мм, 18 мм х 80 мм, 10 мм х 120 мм, 11 мм х 120 мм, 12 мм х 120 мм, 13 мм х 120 мм, 14 мм х 120 мм, 16 мм х 120 мм, 18 мм х 120 мм, 10 мм х 160 мм, 11 мм х 160 мм, 12 мм х 160 мм, 13 мм х 160 мм, 14 мм х 160 мм, 16 мм х 160 мм, 18 мм х 160 мм – 1 шт. (при необходимости);
- Аугмент большеберцовый XB(F)Q V JC(L) T XSM левый, толщина: 5 мм, 10 мм, 15 мм – 1 шт. (при необходимости);
- Аугмент большеберцовый XB(F)Q V JC(R) T XSM правый, толщина: 5 мм, 10 мм, 15 мм – 1 шт. (при необходимости);
- Конус большеберцовый XB(F)Q VII JC T размер: #1, #2, #3, #4, толщина: 20 мм – 1 шт. (при необходимости);
- Штифт фиксирующий XB(F)Q V GC T, размер 1# – от 1 до 2 шт. (при необходимости);
- Надколенник XFQ I BIS PE, размер: 28 мм х 8 мм, 30 мм х 9 мм, 34 мм х 9 мм – 1 шт. (при необходимости);
- Винт для ножки XB(F)Q II JB T – 1 шт. (при необходимости);
- Инструкция по применению – 1 шт.;
212. Набор эндопротеза коленного сустава тотального SKII PS модель 212, в составе:
- Компонент бедренный XFQ II GK(R) C правый, размер #4 – 1 шт.;

- Вкладыш большеберцовый XFQ I PD PE, размер #6, толщина: 12 мм – 1 шт.;
- Компонент большеберцовый XB(F)Q I JP C, размер #6 – 1 шт.;
- Ножка прямая бесцементной фиксации XB(F)Q III GB(JB) T, размер: 10 мм х 40 мм, 11 мм х 40 мм, 12 мм х 40 мм, 13 мм х 40 мм, 14 мм х 40 мм, 16 мм х 40 мм, 18 мм х 40 мм, 10 мм х 80 мм, 11 мм х 80 мм, 12 мм х 80 мм, 13 мм х 80 мм, 14 мм х 80 мм, 16 мм х 80 мм, 18 мм х 80 мм, 10 мм х 120 мм, 11 мм х 120 мм, 12 мм х 120 мм, 13 мм х 120 мм, 14 мм х 120 мм, 16 мм х 120 мм, 18 мм х 120 мм – 1 шт. (при необходимости);
- Ножка изогнутая бесцементной фиксации XB(F)Q VI GB(JB) T, размер: 10 мм х 80 мм, 11 мм х 80 мм, 12 мм х 80 мм, 13 мм х 80 мм, 14 мм х 80 мм, 16 мм х 80 мм, 18 мм х 80 мм, 10 мм х 120 мм, 11 мм х 120 мм, 12 мм х 120 мм, 13 мм х 120 мм, 14 мм х 120 мм, 16 мм х 120 мм, 18 мм х 120 мм, 10 мм х 160 мм, 11 мм х 160 мм, 12 мм х 160 мм, 13 мм х 160 мм, 14 мм х 160 мм, 16 мм х 160 мм, 18 мм х 160 мм – 1 шт. (при необходимости);
- Ножка изогнутая бесцементной фиксации XB(F)Q VII GB(JB) T, размер: 10 мм х 80 мм, 11 мм х 80 мм, 12 мм х 80 мм, 13 мм х 80 мм, 14 мм х 80 мм, 16 мм х 80 мм, 18 мм х 80 мм, 10 мм х 120 мм, 11 мм х 120 мм, 12 мм х 120 мм, 13 мм х 120 мм, 14 мм х 120 мм, 16 мм х 120 мм, 18 мм х 120 мм, 10 мм х 160 мм, 11 мм х 160 мм, 12 мм х 160 мм, 13 мм х 160 мм, 14 мм х 160 мм, 16 мм х 160 мм, 18 мм х 160 мм – 1 шт. (при необходимости);
- Аугмент большеберцовый XB(F)Q V JC(L) T XSM левый, толщина: 5 мм, 10 мм, 15 мм – 1 шт. (при необходимости);
- Аугмент большеберцовый XB(F)Q V JC(R) T XSM правый, толщина: 5 мм, 10 мм, 15 мм – 1 шт. (при необходимости);
- Конус большеберцовый XB(F)Q VII JC T размер: #1, #2, #3, #4, толщина: 20 мм – 1 шт. (при необходимости);
- Штифт фиксирующий XB(F)Q V GC T, размер 1# – от 1 до 2 шт. (при необходимости);
- Надколенник XFQ I BIS PE, размер: 28 мм х 8 мм, 30 мм х 9 мм, 34 мм х 9 мм – 1 шт. (при необходимости);
- Винт для ножки XB(F)Q II JB T – 1 шт. (при необходимости);
- Инструкция по применению – 1 шт.;

213. Набор эндопротеза коленного сустава тотального SKII PS модель 213, в составе:
- Компонент бедренный XFQ II GK(L) C левый, размер #4 – 1 шт.;
- Вкладыш большеберцовый XFQ I PD PE, размер #6, толщина: 14 мм – 1 шт.;
- Компонент большеберцовый XB(F)Q I JP C, размер #6 – 1 шт.;
- Ножка прямая бесцементной фиксации XB(F)Q III GB(JB) T, размер: 10 мм х 40 мм, 11 мм х 40 мм, 12 мм х 40 мм, 13 мм х 40 мм, 14 мм х 40 мм, 16 мм х 40 мм, 18 мм х 40 мм, 10 мм х 80 мм, 11 мм х 80 мм, 12 мм х 80 мм, 13 мм х 80 мм, 14 мм х 80 мм, 16 мм х 80 мм, 18 мм х 80 мм, 10 мм х 120 мм, 11 мм х 120 мм, 12 мм х 120 мм, 13 мм х 120 мм, 14 мм х 120 мм, 16 мм х 120 мм, 18 мм х 120 мм – 1 шт. (при необходимости);
- Ножка изогнутая бесцементной фиксации XB(F)Q VI GB(JB) T, размер: 10 мм х 80 мм, 11 мм х 80 мм, 12 мм х 80 мм, 13 мм х 80 мм, 14 мм х 80 мм, 16 мм х 80 мм, 18 мм х 80 мм, 10 мм х 120 мм, 11 мм х 120 мм, 12 мм х 120 мм, 13 мм х 120 мм, 14 мм х 120 мм, 16 мм х 120 мм, 18 мм х 120 мм, 10 мм х 160 мм, 11 мм х 160 мм, 12 мм х 160 мм, 13 мм х 160 мм, 14 мм х 160 мм, 16 мм х 160 мм, 18 мм х 160 мм – 1 шт. (при необходимости);
- Ножка изогнутая бесцементной фиксации XB(F)Q VII GB(JB) T, размер: 10 мм х 80 мм, 11 мм х 80 мм, 12 мм х 80 мм, 13 мм х 80 мм, 14 мм х 80 мм, 16 мм х 80 мм, 18 мм х 80 мм, 10 мм х 120 мм, 11 мм х 120 мм, 12 мм х 120 мм, 13 мм х 120 мм, 14 мм х 120 мм, 16 мм х 120 мм, 18 мм х 120 мм, 10 мм х 160 мм, 11 мм х 160 мм, 12 мм х 160 мм, 13 мм х 160 мм, 14 мм х 160 мм, 16 мм х 160 мм, 18 мм х 160 мм – 1 шт. (при необходимости);
- Аугмент большеберцовый XB(F)Q V JC(L) T XSM левый, толщина: 5 мм, 10 мм, 15 мм – 1 шт. (при необходимости);
- Аугмент большеберцовый XB(F)Q V JC(R) T XSM правый, толщина: 5 мм, 10 мм, 15 мм – 1 шт. (при необходимости);
- Конус большеберцовый XB(F)Q VII JC T размер: #1, #2, #3, #4, толщина: 20 мм – 1 шт. (при необходимости);
- Штифт фиксирующий XB(F)Q V GC T, размер 1# – от 1 до 2 шт. (при необходимости);
- Надколенник XFQ I BIS PE, размер: 28 мм х 8 мм, 30 мм х 9 мм, 34 мм х 9 мм – 1 шт. (при необходимости);
- Винт для ножки XB(F)Q II JB T – 1 шт. (при необходимости);
- Инструкция по применению – 1 шт.;

214. Набор эндопротеза коленного сустава тотального SKII PS модель 214, в составе:
- Компонент бедренный XFQ II GK(R) C правый, размер #4 – 1 шт.;
- Вкладыш большеберцовый XFQ I PD PE, размер #6, толщина: 14 мм – 1 шт.;
- Компонент большеберцовый XB(F)Q I JP C, размер #6 – 1 шт.;

- Ножка прямая бесцементной фиксации XB(F)Q III GB(JB) T, размер: 10 мм х 40 мм, 11 мм х 40 мм, 12 мм х 40 мм, 13 мм х 40 мм, 14 мм х 40 мм, 16 мм х 40 мм, 18 мм х 40 мм, 10 мм х 80 мм, 11 мм х 80 мм, 12 мм х 80 мм, 13 мм х 80 мм, 14 мм х 80 мм, 16 мм х 80 мм, 18 мм х 80 мм, 10 мм х 120 мм, 11 мм х 120 мм, 12 мм х 120 мм, 13 мм х 120 мм, 14 мм х 120 мм, 16 мм х 120 мм, 18 мм х 120 мм – 1 шт. (при необходимости);
- Ножка изогнутая бесцементной фиксации XB(F)Q VI GB(JB) T, размер: 10 мм х 80 мм, 11 мм х 80 мм, 12 мм х 80 мм, 13 мм х 80 мм, 14 мм х 80 мм, 16 мм х 80 мм, 18 мм х 80 мм, 10 мм х 120 мм, 11 мм х 120 мм, 12 мм х 120 мм, 13 мм х 120 мм, 14 мм х 120 мм, 16 мм х 120 мм, 18 мм х 120 мм, 10 мм х 160 мм, 11 мм х 160 мм, 12 мм х 160 мм, 13 мм х 160 мм, 14 мм х 160 мм, 16 мм х 160 мм, 18 мм х 160 мм – 1 шт. (при необходимости);
- Ножка изогнутая бесцементной фиксации XB(F)Q VII GB(JB) T, размер: 10 мм х 80 мм, 11 мм х 80 мм, 12 мм х 80 мм, 13 мм х 80 мм, 14 мм х 80 мм, 16 мм х 80 мм, 18 мм х 80 мм, 10 мм х 120 мм, 11 мм х 120 мм, 12 мм х 120 мм, 13 мм х 120 мм, 14 мм х 120 мм, 16 мм х 120 мм, 18 мм х 120 мм, 10 мм х 160 мм, 11 мм х 160 мм, 12 мм х 160 мм, 13 мм х 160 мм, 14 мм х 160 мм, 16 мм х 160 мм, 18 мм х 160 мм – 1 шт. (при необходимости);
- Аугмент большеберцовый XB(F)Q V JC(L) T XSM левый, толщина: 5 мм, 10 мм, 15 мм – 1 шт. (при необходимости);
- Аугмент большеберцовый XB(F)Q V JC(R) T XSM правый, толщина: 5 мм, 10 мм, 15 мм – 1 шт. (при необходимости);
- Конус большеберцовый XB(F)Q VII JC T размер: #1, #2, #3, #4, толщина: 20 мм – 1 шт. (при необходимости);
- Штифт фиксирующий XB(F)Q V GC T, размер 1# – от 1 до 2 шт. (при необходимости);
- Надколенник XFQ I BIS PE, размер: 28 мм х 8 мм, 30 мм х 9 мм, 34 мм х 9 мм – 1 шт. (при необходимости);
- Винт для ножки XB(F)Q II JB T – 1 шт. (при необходимости);
- Инструкция по применению – 1 шт.;
215. Набор эндопротеза коленного сустава тотального SKII PS модель 215, в составе:
- Компонент бедренный XFQ II GK(L) C левый, размер #4 – 1 шт.;
- Вкладыш большеберцовый XFQ I PD PE, размер #6, толщина: 16 мм – 1 шт.;
- Компонент большеберцовый XB(F)Q I JP C, размер #6 – 1 шт.;
- Ножка прямая бесцементной фиксации XB(F)Q III GB(JB) T, размер: 10 мм х 40 мм, 11 мм х 40 мм, 12 мм х 40 мм, 13 мм х 40 мм, 14 мм х 40 мм, 16 мм х 40 мм, 18 мм х 40 мм, 10 мм х 80 мм, 11 мм х 80 мм, 12 мм х 80 мм, 13 мм х 80 мм, 14 мм х 80 мм, 16 мм х 80 мм, 18 мм х 80 мм, 10 мм х 120 мм, 11 мм х 120 мм, 12 мм х 120 мм, 13 мм х 120 мм, 14 мм х 120 мм, 16 мм х 120 мм, 18 мм х 120 мм – 1 шт. (при необходимости);
- Ножка изогнутая бесцементной фиксации XB(F)Q VI GB(JB) T, размер: 10 мм х 80 мм, 11 мм х 80 мм, 12 мм х 80 мм, 13 мм х 80 мм, 14 мм х 80 мм, 16 мм х 80 мм, 18 мм х 80 мм, 10 мм х 120 мм, 11 мм х 120 мм, 12 мм х 120 мм, 13 мм х 120 мм, 14 мм х 120 мм, 16 мм х 120 мм, 18 мм х 120 мм, 10 мм х 160 мм, 11 мм х 160 мм, 12 мм х 160 мм, 13 мм х 160 мм, 14 мм х 160 мм, 16 мм х 160 мм, 18 мм х 160 мм – 1 шт. (при необходимости);
- Ножка изогнутая бесцементной фиксации XB(F)Q VII GB(JB) T, размер: 10 мм х 80 мм, 11 мм х 80 мм, 12 мм х 80 мм, 13 мм х 80 мм, 14 мм х 80 мм, 16 мм х 80 мм, 18 мм х 80 мм, 10 мм х 120 мм, 11 мм х 120 мм, 12 мм х 120 мм, 13 мм х 120 мм, 14 мм х 120 мм, 16 мм х 120 мм, 18 мм х 120 мм, 10 мм х 160 мм, 11 мм х 160 мм, 12 мм х 160 мм, 13 мм х 160 мм, 14 мм х 160 мм, 16 мм х 160 мм, 18 мм х 160 мм – 1 шт. (при необходимости);
- Аугмент большеберцовый XB(F)Q V JC(L) T XSM левый, толщина: 5 мм, 10 мм, 15 мм – 1 шт. (при необходимости);
- Аугмент большеберцовый XB(F)Q V JC(R) T XSM правый, толщина: 5 мм, 10 мм, 15 мм – 1 шт. (при необходимости);
- Конус большеберцовый XB(F)Q VII JC T размер: #1, #2, #3, #4, толщина: 20 мм – 1 шт. (при необходимости);
- Штифт фиксирующий XB(F)Q V GC T, размер 1# – от 1 до 2 шт. (при необходимости);
- Надколенник XFQ I BIS PE, размер: 28 мм х 8 мм, 30 мм х 9 мм, 34 мм х 9 мм – 1 шт. (при необходимости);
- Винт для ножки XB(F)Q II JB T – 1 шт. (при необходимости);
- Инструкция по применению – 1 шт.;
216. Набор эндопротеза коленного сустава тотального SKII PS модель 216, в составе:
- Компонент бедренный XFQ II GK(R) C правый, размер #4 – 1 шт.;
- Вкладыш большеберцовый XFQ I PD PE, размер #6, толщина: 16 мм – 1 шт.;
- Компонент большеберцовый XB(F)Q I JP C, размер #6 – 1 шт.;
- Ножка прямая бесцементной фиксации XB(F)Q III GB(JB) T, размер: 10 мм х 40 мм, 11 мм х 40 мм, 12 мм х 40 мм, 13 мм х 40 мм, 14 мм х 40 мм, 16 мм х 40 мм, 18 мм х 40 мм, 10 мм х 80 мм, 11 мм х 80 мм, 12 мм х 80 мм,

13 мм х 80 мм, 14 мм х 80 мм, 16 мм х 80 мм, 18 мм х 80 мм, 10 мм х 120 мм, 11 мм х 120 мм, 12 мм х 120 мм, 13 мм х 120 мм, 14 мм х 120 мм, 16 мм х 120 мм, 18 мм х 120 мм – 1 шт. (при необходимости);
- Ножка изогнутая бесцементной фиксации XB(F)Q VI GB(JB) T, размер: 10 мм х 80 мм, 11 мм х 80 мм, 12 мм х 80 мм, 13 мм х 80 мм, 14 мм х 80 мм, 16 мм х 80 мм, 18 мм х 80 мм, 10 мм х 120 мм, 11 мм х 120 мм, 12 мм х 120 мм, 13 мм х 120 мм, 14 мм х 120 мм, 16 мм х 120 мм, 18 мм х 120 мм, 10 мм х 160 мм, 11 мм х 160 мм, 12 мм х 160 мм, 13 мм х 160 мм, 14 мм х 160 мм, 16 мм х 160 мм, 18 мм х 160 мм – 1 шт. (при необходимости);
- Ножка изогнутая бесцементной фиксации XB(F)Q VII GB(JB) T, размер: 10 мм х 80 мм, 11 мм х 80 мм, 12 мм х 80 мм, 13 мм х 80 мм, 14 мм х 80 мм, 16 мм х 80 мм, 18 мм х 80 мм, 10 мм х 120 мм, 11 мм х 120 мм, 12 мм х 120 мм, 13 мм х 120 мм, 14 мм х 120 мм, 16 мм х 120 мм, 18 мм х 120 мм, 10 мм х 160 мм, 11 мм х 160 мм, 12 мм х 160 мм, 13 мм х 160 мм, 14 мм х 160 мм, 16 мм х 160 мм, 18 мм х 160 мм – 1 шт. (при необходимости);
- Аугмент большеберцовый XB(F)Q V JC(L) T XSM левый, толщина: 5 мм, 10 мм, 15 мм – 1 шт. (при необходимости);
- Аугмент большеберцовый XB(F)Q V JC(R) T XSM правый, толщина: 5 мм, 10 мм, 15 мм – 1 шт. (при необходимости);
- Конус большеберцовый XB(F)Q VII JC T размер: #1, #2, #3, #4, толщина: 20 мм – 1 шт. (при необходимости);
- Штифт фиксирующий XB(F)Q V GC T, размер 1# – от 1 до 2 шт. (при необходимости);
- Надколенник XFQ I BIS PE, размер: 28 мм х 8 мм, 30 мм х 9 мм, 34 мм х 9 мм – 1 шт. (при необходимости);
- Винт для ножки XB(F)Q II JB T – 1 шт. (при необходимости);
- Инструкция по применению – 1 шт.;
217. Набор эндопротеза коленного сустава тотального SKII PS модель 217, в составе:
- Компонент бедренный XFQ II GK(L) C левый, размер #4– 1 шт.;
- Вкладыш большеберцовый XFQ I PD PE, размер #6, толщина: 10 мм – 1 шт.;
- Компонент большеберцовый XB(F)Q I JP C, размер #7 – 1 шт.;
- Ножка прямая бесцементной фиксации XB(F)Q III GB(JB) T, размер: 10 мм х 40 мм, 11 мм х 40 мм, 12 мм х 40 мм, 13 мм х 40 мм, 14 мм х 40 мм, 16 мм х 40 мм, 18 мм х 40 мм, 10 мм х 80 мм, 11 мм х 80 мм, 12 мм х 80 мм, 13 мм х 80 мм, 14 мм х 80 мм, 16 мм х 80 мм, 18 мм х 80 мм, 10 мм х 120 мм, 11 мм х 120 мм, 12 мм х 120 мм, 13 мм х 120 мм, 14 мм х 120 мм, 16 мм х 120 мм, 18 мм х 120 мм – 1 шт. (при необходимости);
- Ножка изогнутая бесцементной фиксации XB(F)Q VI GB(JB) T, размер: 10 мм х 80 мм, 11 мм х 80 мм, 12 мм х 80 мм, 13 мм х 80 мм, 14 мм х 80 мм, 16 мм х 80 мм, 18 мм х 80 мм, 10 мм х 120 мм, 11 мм х 120 мм, 12 мм х 120 мм, 13 мм х 120 мм, 14 мм х 120 мм, 16 мм х 120 мм, 18 мм х 120 мм, 10 мм х 160 мм, 11 мм х 160 мм, 12 мм х 160 мм, 13 мм х 160 мм, 14 мм х 160 мм, 16 мм х 160 мм, 18 мм х 160 мм – 1 шт. (при необходимости);
- Ножка изогнутая бесцементной фиксации XB(F)Q VII GB(JB) T, размер: 10 мм х 80 мм, 11 мм х 80 мм, 12 мм х 80 мм, 13 мм х 80 мм, 14 мм х 80 мм, 16 мм х 80 мм, 18 мм х 80 мм, 10 мм х 120 мм, 11 мм х 120 мм, 12 мм х 120 мм, 13 мм х 120 мм, 14 мм х 120 мм, 16 мм х 120 мм, 18 мм х 120 мм, 10 мм х 160 мм, 11 мм х 160 мм, 12 мм х 160 мм, 13 мм х 160 мм, 14 мм х 160 мм, 16 мм х 160 мм, 18 мм х 160 мм – 1 шт. (при необходимости);
- Аугмент большеберцовый XB(F)Q V JC(L) T SML левый, толщина: 5 мм, 10 мм, 15 мм – 1 шт. (при необходимости);
- Аугмент большеберцовый XB(F)Q V JC(R) T SML правый, толщина: 5 мм, 10 мм, 15 мм – 1 шт. (при необходимости);
- Конус большеберцовый XB(F)Q VII JC T размер: #1, #2, #3, #4, толщина: 20 мм – 1 шт. (при необходимости);
- Штифт фиксирующий XB(F)Q V GC T, размер 1# – от 1 до 2 шт. (при необходимости);
- Надколенник XFQ I BIS PE, размер: 28 мм х 8 мм, 30 мм х 9 мм, 34 мм х 9 мм – 1 шт. (при необходимости);
- Винт для ножки XB(F)Q II JB T – 1 шт. (при необходимости);
- Инструкция по применению – 1 шт.;
218. Набор эндопротеза коленного сустава тотального SKII PS модель 218 в составе:
- Компонент бедренный XFQ II GK(R) C правый, размер #4– 1 шт.;
- Вкладыш большеберцовый XFQ I PD PE, размер #6, толщина: 10 мм – 1 шт.;
- Компонент большеберцовый XB(F)Q I JP C, размер #7 – 1 шт.;
- Ножка прямая бесцементной фиксации XB(F)Q III GB(JB) T, размер: 10 мм х 40 мм, 11 мм х 40 мм, 12 мм х 40 мм, 13 мм х 40 мм, 14 мм х 40 мм, 16 мм х 40 мм, 18 мм х 40 мм, 10 мм х 80 мм, 11 мм х 80 мм, 12 мм х 80 мм, 13 мм х 80 мм, 14 мм х 80 мм, 16 мм х 80 мм, 18 мм х 80 мм, 10 мм х 120 мм, 11 мм х 120 мм, 12 мм х 120 мм, 13 мм х 120 мм, 14 мм х 120 мм, 16 мм х 120 мм, 18 мм х 120 мм – 1 шт. (при необходимости);

- Ножка изогнутая бесцементной фиксации XB(F)Q VI GB(JB) T, размер: 10 мм х 80 мм, 11 мм х 80 мм, 12 мм х 80 мм, 13 мм х 80 мм, 14 мм х 80 мм, 16 мм х 80 мм, 18 мм х 80 мм, 10 мм х 120 мм, 11 мм х 120 мм, 12 мм х 120 мм, 13 мм х 120 мм, 14 мм х 120 мм, 16 мм х 120 мм, 18 мм х 120 мм, 10 мм х 160 мм, 11 мм х 160 мм, 12 мм х 160 мм, 13 мм х 160 мм, 14 мм х 160 мм, 16 мм х 160 мм, 18 мм х 160 мм – 1 шт. (при необходимости);
- Ножка изогнутая бесцементной фиксации XB(F)Q VII GB(JB) T, размер: 10 мм х 80 мм, 11 мм х 80 мм, 12 мм х 80 мм, 13 мм х 80 мм, 14 мм х 80 мм, 16 мм х 80 мм, 18 мм х 80 мм, 10 мм х 120 мм, 11 мм х 120 мм, 12 мм х 120 мм, 13 мм х 120 мм, 14 мм х 120 мм, 16 мм х 120 мм, 18 мм х 120 мм, 10 мм х 160 мм, 11 мм х 160 мм, 12 мм х 160 мм, 13 мм х 160 мм, 14 мм х 160 мм, 16 мм х 160 мм, 18 мм х 160 мм – 1 шт. (при необходимости);
- Аугмент большеберцовый XB(F)Q V JC(L) T SML левый, толщина: 5 мм, 10 мм, 15 мм – 1 шт. (при необходимости);
- Аугмент большеберцовый XB(F)Q V JC(R) T SML правый, толщина: 5 мм, 10 мм, 15 мм – 1 шт. (при необходимости);
- Конус большеберцовый XB(F)Q VII JC T размер: #1, #2, #3, #4, толщина: 20 мм – 1 шт. (при необходимости);
- Штифт фиксирующий XB(F)Q V GC T, размер 1# – от 1 до 2 шт. (при необходимости);
- Надколенник XFQ I BIS PE, размер: 28 мм х 8 мм, 30 мм х 9 мм, 34 мм х 9 мм – 1 шт. (при необходимости);
- Винт для ножки XB(F)Q II JB T – 1 шт. (при необходимости);
- Инструкция по применению – 1 шт.;

219. Набор эндопротеза коленного сустава тотального SKII PS модель 219, в составе:
- Компонент бедренный XFQ II GK(L) C левый, размер #4– 1 шт.;
- Вкладыш большеберцовый XFQ I PD PE, размер #6, толщина: 12 мм – 1 шт.;
- Компонент большеберцовый XB(F)Q I JP C, размер #7 – 1 шт.;
- Ножка прямая бесцементной фиксации XB(F)Q III GB(JB) T, размер: 10 мм х 40 мм, 11 мм х 40 мм, 12 мм х 40 мм, 13 мм х 40 мм, 14 мм х 40 мм, 16 мм х 40 мм, 18 мм х 40 мм, 10 мм х 80 мм, 11 мм х 80 мм, 12 мм х 80 мм, 13 мм х 80 мм, 14 мм х 80 мм, 16 мм х 80 мм, 18 мм х 80 мм, 10 мм х 120 мм, 11 мм х 120 мм, 12 мм х 120 мм, 13 мм х 120 мм, 14 мм х 120 мм, 16 мм х 120 мм, 18 мм х 120 мм – 1 шт. (при необходимости);
- Ножка изогнутая бесцементной фиксации XB(F)Q VI GB(JB) T, размер: 10 мм х 80 мм, 11 мм х 80 мм, 12 мм х 80 мм, 13 мм х 80 мм, 14 мм х 80 мм, 16 мм х 80 мм, 18 мм х 80 мм, 10 мм х 120 мм, 11 мм х 120 мм, 12 мм х 120 мм, 13 мм х 120 мм, 14 мм х 120 мм, 16 мм х 120 мм, 18 мм х 120 мм, 10 мм х 160 мм, 11 мм х 160 мм, 12 мм х 160 мм, 13 мм х 160 мм, 14 мм х 160 мм, 16 мм х 160 мм, 18 мм х 160 мм – 1 шт. (при необходимости);
- Ножка изогнутая бесцементной фиксации XB(F)Q VII GB(JB) T, размер: 10 мм х 80 мм, 11 мм х 80 мм, 12 мм х 80 мм, 13 мм х 80 мм, 14 мм х 80 мм, 16 мм х 80 мм, 18 мм х 80 мм, 10 мм х 120 мм, 11 мм х 120 мм, 12 мм х 120 мм, 13 мм х 120 мм, 14 мм х 120 мм, 16 мм х 120 мм, 18 мм х 120 мм, 10 мм х 160 мм, 11 мм х 160 мм, 12 мм х 160 мм, 13 мм х 160 мм, 14 мм х 160 мм, 16 мм х 160 мм, 18 мм х 160 мм – 1 шт. (при необходимости);
- Аугмент большеберцовый XB(F)Q V JC(L) T SML левый, толщина: 5 мм, 10 мм, 15 мм – 1 шт. (при необходимости);
- Аугмент большеберцовый XB(F)Q V JC(R) T SML правый, толщина: 5 мм, 10 мм, 15 мм – 1 шт. (при необходимости);
- Конус большеберцовый XB(F)Q VII JC T размер: #1, #2, #3, #4, толщина: 20 мм – 1 шт. (при необходимости);
- Штифт фиксирующий XB(F)Q V GC T, размер 1# – от 1 до 2 шт. (при необходимости);
- Надколенник XFQ I BIS PE, размер: 28 мм х 8 мм, 30 мм х 9 мм, 34 мм х 9 мм – 1 шт. (при необходимости);
- Винт для ножки XB(F)Q II JB T – 1 шт. (при необходимости);
- Инструкция по применению – 1 шт.;

220. Набор эндопротеза коленного сустава тотального SKII PS модель 220 в составе:
- Компонент бедренный XFQ II GK(R) C правый, размер #4– 1 шт.;
- Вкладыш большеберцовый XFQ I PD PE, размер #6, толщина: 12 мм – 1 шт.;
- Компонент большеберцовый XB(F)Q I JP C, размер #7 – 1 шт.;
- Ножка прямая бесцементной фиксации XB(F)Q III GB(JB) T, размер: 10 мм х 40 мм, 11 мм х 40 мм, 12 мм х 40 мм, 13 мм х 40 мм, 14 мм х 40 мм, 16 мм х 40 мм, 18 мм х 40 мм, 10 мм х 80 мм, 11 мм х 80 мм, 12 мм х 80 мм, 13 мм х 80 мм, 14 мм х 80 мм, 16 мм х 80 мм, 18 мм х 80 мм, 10 мм х 120 мм, 11 мм х 120 мм, 12 мм х 120 мм, 13 мм х 120 мм, 14 мм х 120 мм, 16 мм х 120 мм, 18 мм х 120 мм – 1 шт. (при необходимости);
- Ножка изогнутая бесцементной фиксации XB(F)Q VI GB(JB) T, размер: 10 мм х 80 мм, 11 мм х 80 мм, 12 мм х 80 мм, 13 мм х 80 мм, 14 мм х 80 мм, 16 мм х 80 мм, 18 мм х 80 мм, 10 мм х 120 мм, 11 мм х 120 мм, 12 мм х 120

мм, 13 мм х 120 мм, 14 мм х 120 мм, 16 мм х 120 мм, 18 мм х 120 мм, 10 мм х 160 мм, 11 мм х 160 мм, 12 мм х 160 мм, 13 мм х 160 мм, 14 мм х 160 мм, 16 мм х 160 мм, 18 мм х 160 мм – 1 шт. (при необходимости);
- Ножка изогнутая бесцементной фиксации XB(F)Q VII GB(JB) T, размер: 10 мм х 80 мм, 11 мм х 80 мм, 12 мм х 80 мм, 13 мм х 80 мм, 14 мм х 80 мм, 16 мм х 80 мм, 18 мм х 80 мм, 10 мм х 120 мм, 11 мм х 120 мм, 12 мм х 120 мм, 13 мм х 120 мм, 14 мм х 120 мм, 16 мм х 120 мм, 18 мм х 120 мм, 10 мм х 160 мм, 11 мм х 160 мм, 12 мм х 160 мм, 13 мм х 160 мм, 14 мм х 160 мм, 16 мм х 160 мм, 18 мм х 160 мм – 1 шт. (при необходимости);
- Аугмент большеберцовый XB(F)Q V JC(L) T SML левый, толщина: 5 мм, 10 мм, 15 мм – 1 шт. (при необходимости);
- Аугмент большеберцовый XB(F)Q V JC(R) T SML правый, толщина: 5 мм, 10 мм, 15 мм – 1 шт. (при необходимости);
- Конус большеберцовый XB(F)Q VII JC T размер: #1, #2, #3, #4, толщина: 20 мм – 1 шт. (при необходимости);
- Штифт фиксирующий XB(F)Q V GC T, размер 1# – от 1 до 2 шт. (при необходимости);
- Надколенник XFQ I BIS PE, размер: 28 мм х 8 мм, 30 мм х 9 мм, 34 мм х 9 мм – 1 шт. (при необходимости);
- Винт для ножки XB(F)Q II JB T – 1 шт. (при необходимости);
- Инструкция по применению – 1 шт.;
221. Набор эндопротеза коленного сустава тотального SKII PS модель 221, в составе:
- Компонент бедренный XFQ II GK(L) C левый, размер #4– 1 шт.;
- Вкладыш большеберцовый XFQ I PD PE, размер #6, толщина: 14 мм – 1 шт.;
- Компонент большеберцовый XB(F)Q I JP C, размер #7 – 1 шт.;
- Ножка прямая бесцементной фиксации XB(F)Q III GB(JB) T, размер: 10 мм х 40 мм, 11 мм х 40 мм, 12 мм х 40 мм, 13 мм х 40 мм, 14 мм х 40 мм, 16 мм х 40 мм, 18 мм х 40 мм, 10 мм х 80 мм, 11 мм х 80 мм, 12 мм х 80 мм, 13 мм х 80 мм, 14 мм х 80 мм, 16 мм х 80 мм, 18 мм х 80 мм, 10 мм х 120 мм, 11 мм х 120 мм, 12 мм х 120 мм, 13 мм х 120 мм, 14 мм х 120 мм, 16 мм х 120 мм, 18 мм х 120 мм – 1 шт. (при необходимости);
- Ножка изогнутая бесцементной фиксации XB(F)Q VI GB(JB) T, размер: 10 мм х 80 мм, 11 мм х 80 мм, 12 мм х 80 мм, 13 мм х 80 мм, 14 мм х 80 мм, 16 мм х 80 мм, 18 мм х 80 мм, 10 мм х 120 мм, 11 мм х 120 мм, 12 мм х 120 мм, 13 мм х 120 мм, 14 мм х 120 мм, 16 мм х 120 мм, 18 мм х 120 мм, 10 мм х 160 мм, 11 мм х 160 мм, 12 мм х 160 мм, 13 мм х 160 мм, 14 мм х 160 мм, 16 мм х 160 мм, 18 мм х 160 мм – 1 шт. (при необходимости);
- Ножка изогнутая бесцементной фиксации XB(F)Q VII GB(JB) T, размер: 10 мм х 80 мм, 11 мм х 80 мм, 12 мм х 80 мм, 13 мм х 80 мм, 14 мм х 80 мм, 16 мм х 80 мм, 18 мм х 80 мм, 10 мм х 120 мм, 11 мм х 120 мм, 12 мм х 120 мм, 13 мм х 120 мм, 14 мм х 120 мм, 16 мм х 120 мм, 18 мм х 120 мм, 10 мм х 160 мм, 11 мм х 160 мм, 12 мм х 160 мм, 13 мм х 160 мм, 14 мм х 160 мм, 16 мм х 160 мм, 18 мм х 160 мм – 1 шт. (при необходимости);
- Аугмент большеберцовый XB(F)Q V JC(L) T SML левый, толщина: 5 мм, 10 мм, 15 мм – 1 шт. (при необходимости);
- Аугмент большеберцовый XB(F)Q V JC(R) T SML правый, толщина: 5 мм, 10 мм, 15 мм – 1 шт. (при необходимости);
- Конус большеберцовый XB(F)Q VII JC T размер: #1, #2, #3, #4, толщина: 20 мм – 1 шт. (при необходимости);
- Штифт фиксирующий XB(F)Q V GC T, размер 1# – от 1 до 2 шт. (при необходимости);
- Надколенник XFQ I BIS PE, размер: 28 мм х 8 мм, 30 мм х 9 мм, 34 мм х 9 мм – 1 шт. (при необходимости);
- Винт для ножки XB(F)Q II JB T – 1 шт. (при необходимости);
- Инструкция по применению – 1 шт.;
222. Набор эндопротеза коленного сустава тотального SKII PS модель 222 в составе:
- Компонент бедренный XFQ II GK(R) C правый, размер #4– 1 шт.;
- Вкладыш большеберцовый XFQ I PD PE, размер #6, толщина: 14 мм – 1 шт.;
- Компонент большеберцовый XB(F)Q I JP C, размер #7 – 1 шт.;
- Ножка прямая бесцементной фиксации XB(F)Q III GB(JB) T, размер: 10 мм х 40 мм, 11 мм х 40 мм, 12 мм х 40 мм, 13 мм х 40 мм, 14 мм х 40 мм, 16 мм х 40 мм, 18 мм х 40 мм, 10 мм х 80 мм, 11 мм х 80 мм, 12 мм х 80 мм, 13 мм х 80 мм, 14 мм х 80 мм, 16 мм х 80 мм, 18 мм х 80 мм, 10 мм х 120 мм, 11 мм х 120 мм, 12 мм х 120 мм, 13 мм х 120 мм, 14 мм х 120 мм, 16 мм х 120 мм, 18 мм х 120 мм – 1 шт. (при необходимости);
- Ножка изогнутая бесцементной фиксации XB(F)Q VI GB(JB) T, размер: 10 мм х 80 мм, 11 мм х 80 мм, 12 мм х 80 мм, 13 мм х 80 мм, 14 мм х 80 мм, 16 мм х 80 мм, 18 мм х 80 мм, 10 мм х 120 мм, 11 мм х 120 мм, 12 мм х 120 мм, 13 мм х 120 мм, 14 мм х 120 мм, 16 мм х 120 мм, 18 мм х 120 мм, 10 мм х 160 мм, 11 мм х 160 мм, 12 мм х 160 мм, 13 мм х 160 мм, 14 мм х 160 мм, 16 мм х 160 мм, 18 мм х 160 мм – 1 шт. (при необходимости);

- Ножка изогнутая бесцементной фиксации XB(F)Q VII GB(JB) T, размер: 10 мм х 80 мм, 11 мм х 80 мм, 12 мм х 80 мм, 13 мм х 80 мм, 14 мм х 80 мм, 16 мм х 80 мм, 18 мм х 80 мм, 10 мм х 120 мм, 11 мм х 120 мм, 12 мм х 120 мм, 13 мм х 120 мм, 14 мм х 120 мм, 16 мм х 120 мм, 18 мм х 120 мм, 10 мм х 160 мм, 11 мм х 160 мм, 12 мм х 160 мм, 13 мм х 160 мм, 14 мм х 160 мм, 16 мм х 160 мм, 18 мм х 160 мм – 1 шт. (при необходимости);
- Аугмент большеберцовый XB(F)Q V JC(L) T SML левый, толщина: 5 мм, 10 мм, 15 мм – 1 шт. (при необходимости);
- Аугмент большеберцовый XB(F)Q V JC(R) T SML правый, толщина: 5 мм, 10 мм, 15 мм – 1 шт. (при необходимости);
- Конус большеберцовый XB(F)Q VII JC T размер: #1, #2, #3, #4, толщина: 20 мм – 1 шт. (при необходимости);
- Штифт фиксирующий XB(F)Q V GC T, размер 1# – от 1 до 2 шт. (при необходимости);
- Надколенник XFQ I BIS PE, размер: 28 мм х 8 мм, 30 мм х 9 мм, 34 мм х 9 мм – 1 шт. (при необходимости);
- Винт для ножки XB(F)Q II JB T – 1 шт. (при необходимости);
- Инструкция по применению – 1 шт.;
223. Набор эндопротеза коленного сустава тотального SKII PS модель 223, в составе:
- Компонент бедренный XFQ II GK(L) C левый, размер #4– 1 шт.;
- Вкладыш большеберцовый XFQ I PD PE, размер #6, толщина: 16 мм – 1 шт.;
- Компонент большеберцовый XB(F)Q I JP C, размер #7 – 1 шт.;
- Ножка прямая бесцементной фиксации XB(F)Q III GB(JB) T, размер: 10 мм х 40 мм, 11 мм х 40 мм, 12 мм х 40 мм, 13 мм х 40 мм, 14 мм х 40 мм, 16 мм х 40 мм, 18 мм х 40 мм, 10 мм х 80 мм, 11 мм х 80 мм, 12 мм х 80 мм, 13 мм х 80 мм, 14 мм х 80 мм, 16 мм х 80 мм, 18 мм х 80 мм, 10 мм х 120 мм, 11 мм х 120 мм, 12 мм х 120 мм, 13 мм х 120 мм, 14 мм х 120 мм, 16 мм х 120 мм, 18 мм х 120 мм – 1 шт. (при необходимости);
- Ножка изогнутая бесцементной фиксации XB(F)Q VI GB(JB) T, размер: 10 мм х 80 мм, 11 мм х 80 мм, 12 мм х 80 мм, 13 мм х 80 мм, 14 мм х 80 мм, 16 мм х 80 мм, 18 мм х 80 мм, 10 мм х 120 мм, 11 мм х 120 мм, 12 мм х 120 мм, 13 мм х 120 мм, 14 мм х 120 мм, 16 мм х 120 мм, 18 мм х 120 мм, 10 мм х 160 мм, 11 мм х 160 мм, 12 мм х 160 мм, 13 мм х 160 мм, 14 мм х 160 мм, 16 мм х 160 мм, 18 мм х 160 мм – 1 шт. (при необходимости);
- Ножка изогнутая бесцементной фиксации XB(F)Q VII GB(JB) T, размер: 10 мм х 80 мм, 11 мм х 80 мм, 12 мм х 80 мм, 13 мм х 80 мм, 14 мм х 80 мм, 16 мм х 80 мм, 18 мм х 80 мм, 10 мм х 120 мм, 11 мм х 120 мм, 12 мм х 120 мм, 13 мм х 120 мм, 14 мм х 120 мм, 16 мм х 120 мм, 18 мм х 120 мм, 10 мм х 160 мм, 11 мм х 160 мм, 12 мм х 160 мм, 13 мм х 160 мм, 14 мм х 160 мм, 16 мм х 160 мм, 18 мм х 160 мм – 1 шт. (при необходимости);
- Аугмент большеберцовый XB(F)Q V JC(L) T SML левый, толщина: 5 мм, 10 мм, 15 мм – 1 шт. (при необходимости);
- Аугмент большеберцовый XB(F)Q V JC(R) T SML правый, толщина: 5 мм, 10 мм, 15 мм – 1 шт. (при необходимости);
- Конус большеберцовый XB(F)Q VII JC T размер: #1, #2, #3, #4, толщина: 20 мм – 1 шт. (при необходимости);
- Штифт фиксирующий XB(F)Q V GC T, размер 1# – от 1 до 2 шт. (при необходимости);
- Надколенник XFQ I BIS PE, размер: 28 мм х 8 мм, 30 мм х 9 мм, 34 мм х 9 мм – 1 шт. (при необходимости);
- Винт для ножки XB(F)Q II JB T – 1 шт. (при необходимости);
- Инструкция по применению – 1 шт.;
224. Набор эндопротеза коленного сустава тотального SKII PS модель 224 в составе:
- Компонент бедренный XFQ II GK(R) C правый, размер #4– 1 шт.;
- Вкладыш большеберцовый XFQ I PD PE, размер #6, толщина: 16 мм – 1 шт.;
- Компонент большеберцовый XB(F)Q I JP C, размер #7 – 1 шт.;
- Ножка прямая бесцементной фиксации XB(F)Q III GB(JB) T, размер: 10 мм х 40 мм, 11 мм х 40 мм, 12 мм х 40 мм, 13 мм х 40 мм, 14 мм х 40 мм, 16 мм х 40 мм, 18 мм х 40 мм, 10 мм х 80 мм, 11 мм х 80 мм, 12 мм х 80 мм, 13 мм х 80 мм, 14 мм х 80 мм, 16 мм х 80 мм, 18 мм х 80 мм, 10 мм х 120 мм, 11 мм х 120 мм, 12 мм х 120 мм, 13 мм х 120 мм, 14 мм х 120 мм, 16 мм х 120 мм, 18 мм х 120 мм – 1 шт. (при необходимости);
- Ножка изогнутая бесцементной фиксации XB(F)Q VI GB(JB) T, размер: 10 мм х 80 мм, 11 мм х 80 мм, 12 мм х 80 мм, 13 мм х 80 мм, 14 мм х 80 мм, 16 мм х 80 мм, 18 мм х 80 мм, 10 мм х 120 мм, 11 мм х 120 мм, 12 мм х 120 мм, 13 мм х 120 мм, 14 мм х 120 мм, 16 мм х 120 мм, 18 мм х 120 мм, 10 мм х 160 мм, 11 мм х 160 мм, 12 мм х 160 мм, 13 мм х 160 мм, 14 мм х 160 мм, 16 мм х 160 мм, 18 мм х 160 мм – 1 шт. (при необходимости);
- Ножка изогнутая бесцементной фиксации XB(F)Q VII GB(JB) T, размер: 10 мм х 80 мм, 11 мм х 80 мм, 12 мм х 80 мм, 13 мм х 80 мм, 14 мм х 80 мм, 16 мм х 80 мм, 18 мм х 80 мм, 10 мм х 120 мм, 11 мм х 120 мм, 12 мм х 120

мм, 13 мм х 120 мм, 14 мм х 120 мм, 16 мм х 120 мм, 18 мм х 120 мм, 10 мм х 160 мм, 11 мм х 160 мм, 12 мм х 160 мм, 13 мм х 160 мм, 14 мм х 160 мм, 16 мм х 160 мм, 18 мм х 160 мм – 1 шт. (при необходимости);
- Аугмент большеберцовый XB(F)Q V JC(L) T SML левый, толщина: 5 мм, 10 мм, 15 мм – 1 шт. (при необходимости);
- Аугмент большеберцовый XB(F)Q V JC(R) T SML правый, толщина: 5 мм, 10 мм, 15 мм – 1 шт. (при необходимости);
- Конус большеберцовый XB(F)Q VII JC T размер: #1, #2, #3, #4, толщина: 20 мм – 1 шт. (при необходимости);
- Штифт фиксирующий XB(F)Q V GC T, размер 1# – от 1 до 2 шт. (при необходимости);
- Надколенник XFQ I BIS PE, размер: 28 мм х 8 мм, 30 мм х 9 мм, 34 мм х 9 мм – 1 шт. (при необходимости);
- Винт для ножки XB(F)Q II JB T – 1 шт. (при необходимости);
- Инструкция по применению – 1 шт.;
225. Набор эндопротеза коленного сустава тотального SKII PS модель 225, в составе:
- Компонент бедренный XFQ II GK(L) C левый, размер #5 – 1 шт.;
- Вкладыш большеберцовый XFQ I PD PE, размер #1, толщина: 10 мм – 1 шт.;
- Компонент большеберцовый XB(F)Q I JP C, размер #1 – 1 шт.;
- Ножка прямая бесцементной фиксации XB(F)Q III GB(JB) T, размер: 10 мм х 40 мм, 11 мм х 40 мм, 12 мм х 40 мм, 13 мм х 40 мм, 14 мм х 40 мм, 16 мм х 40 мм, 18 мм х 40 мм, 10 мм х 80 мм, 11 мм х 80 мм, 12 мм х 80 мм, 13 мм х 80 мм, 14 мм х 80 мм, 16 мм х 80 мм, 18 мм х 80 мм, 10 мм х 120 мм, 11 мм х 120 мм, 12 мм х 120 мм, 13 мм х 120 мм, 14 мм х 120 мм, 16 мм х 120 мм, 18 мм х 120 мм – 1 шт. (при необходимости);
- Ножка изогнутая бесцементной фиксации XB(F)Q VI GB(JB) T, размер: 10 мм х 80 мм, 11 мм х 80 мм, 12 мм х 80 мм, 13 мм х 80 мм, 14 мм х 80 мм, 16 мм х 80 мм, 18 мм х 80 мм, 10 мм х 120 мм, 11 мм х 120 мм, 12 мм х 120 мм, 13 мм х 120 мм, 14 мм х 120 мм, 16 мм х 120 мм, 18 мм х 120 мм, 10 мм х 160 мм, 11 мм х 160 мм, 12 мм х 160 мм, 13 мм х 160 мм, 14 мм х 160 мм, 16 мм х 160 мм, 18 мм х 160 мм – 1 шт. (при необходимости);
- Ножка изогнутая бесцементной фиксации XB(F)Q VII GB(JB) T, размер: 10 мм х 80 мм, 11 мм х 80 мм, 12 мм х 80 мм, 13 мм х 80 мм, 14 мм х 80 мм, 16 мм х 80 мм, 18 мм х 80 мм, 10 мм х 120 мм, 11 мм х 120 мм, 12 мм х 120 мм, 13 мм х 120 мм, 14 мм х 120 мм, 16 мм х 120 мм, 18 мм х 120 мм, 10 мм х 160 мм, 11 мм х 160 мм, 12 мм х 160 мм, 13 мм х 160 мм, 14 мм х 160 мм, 16 мм х 160 мм, 18 мм х 160 мм – 1 шт. (при необходимости);
- Аугмент большеберцовый XB(F)Q V JC(L) T левый, размер #1, толщина: 5 мм, 10 мм, 15 мм – 1 шт. (при необходимости);
- Аугмент большеберцовый XB(F)Q V JC(R) T правый, размер #1, толщина: 5 мм, 10 мм, 15 мм – 1 шт. (при необходимости);
- Конус большеберцовый XB(F)Q VII JC T размер: #1, #2, #3, #4, толщина: 20 мм – 1 шт. (при необходимости);
- Штифт фиксирующий XB(F)Q V GC T, размер 1# – от 1 до 2 шт. (при необходимости);
- Надколенник XFQ I BIS PE, размер: 28 мм х 8 мм, 30 мм х 9 мм, 34 мм х 9 мм – 1 шт. (при необходимости);
- Винт для ножки XB(F)Q II JB T – 1 шт. (при необходимости);
- Инструкция по применению – 1 шт.;
226. Набор эндопротеза коленного сустава тотального SKII PS модель 226, в составе:
- Компонент бедренный XFQ II GK(R) C правый, размер #5 – 1 шт.;
- Вкладыш большеберцовый XFQ I PD PE, размер #1, толщина: 10 мм – 1 шт.;
- Компонент большеберцовый XB(F)Q I JP C, размер #1 – 1 шт.;
- Ножка прямая бесцементной фиксации XB(F)Q III GB(JB) T, размер: 10 мм х 40 мм, 11 мм х 40 мм, 12 мм х 40 мм, 13 мм х 40 мм, 14 мм х 40 мм, 16 мм х 40 мм, 18 мм х 40 мм, 10 мм х 80 мм, 11 мм х 80 мм, 12 мм х 80 мм, 13 мм х 80 мм, 14 мм х 80 мм, 16 мм х 80 мм, 18 мм х 80 мм, 10 мм х 120 мм, 11 мм х 120 мм, 12 мм х 120 мм, 13 мм х 120 мм, 14 мм х 120 мм, 16 мм х 120 мм, 18 мм х 120 мм – 1 шт. (при необходимости);
- Ножка изогнутая бесцементной фиксации XB(F)Q VI GB(JB) T, размер: 10 мм х 80 мм, 11 мм х 80 мм, 12 мм х 80 мм, 13 мм х 80 мм, 14 мм х 80 мм, 16 мм х 80 мм, 18 мм х 80 мм, 10 мм х 120 мм, 11 мм х 120 мм, 12 мм х 120 мм, 13 мм х 120 мм, 14 мм х 120 мм, 16 мм х 120 мм, 18 мм х 120 мм, 10 мм х 160 мм, 11 мм х 160 мм, 12 мм х 160 мм, 13 мм х 160 мм, 14 мм х 160 мм, 16 мм х 160 мм, 18 мм х 160 мм – 1 шт. (при необходимости);
- Ножка изогнутая бесцементной фиксации XB(F)Q VII GB(JB) T, размер: 10 мм х 80 мм, 11 мм х 80 мм, 12 мм х 80 мм, 13 мм х 80 мм, 14 мм х 80 мм, 16 мм х 80 мм, 18 мм х 80 мм, 10 мм х 120 мм, 11 мм х 120 мм, 12 мм х 120 мм, 13 мм х 120 мм, 14 мм х 120 мм, 16 мм х 120 мм, 18 мм х 120 мм, 10 мм х 160 мм, 11 мм х 160 мм, 12 мм х 160 мм, 13 мм х 160 мм, 14 мм х 160 мм, 16 мм х 160 мм, 18 мм х 160 мм – 1 шт. (при необходимости);

- Аугмент большеберцовый XB(F)Q V JC(L) T левый, размер #1, толщина: 5 мм, 10 мм, 15 мм – 1 шт. (при необходимости);
- Аугмент большеберцовый XB(F)Q V JC(R) T правый, размер #1, толщина: 5 мм, 10 мм, 15 мм – 1 шт. (при необходимости);
- Конус большеберцовый XB(F)Q VII JC T размер: #1, #2, #3, #4, толщина: 20 мм – 1 шт. (при необходимости);
- Штифт фиксирующий XB(F)Q V GC T, размер 1# – от 1 до 2 шт. (при необходимости);
- Надколенник XFQ I BIS PE, размер: 28 мм х 8 мм, 30 мм х 9 мм, 34 мм х 9 мм – 1 шт. (при необходимости);
- Винт для ножки XB(F)Q II JB T – 1 шт. (при необходимости);
- Инструкция по применению – 1 шт.;
227. Набор эндопротеза коленного сустава тотального SKII PS модель 227, в составе:
- Компонент бедренный XFQ II GK(L) C левый, размер #5 – 1 шт.;
- Вкладыш большеберцовый XFQ I PD PE, размер #1, толщина: 12 мм – 1 шт.;
- Компонент большеберцовый XB(F)Q I JP C, размер #1 – 1 шт.;
- Ножка прямая бесцементной фиксации XB(F)Q III GB(JB) T, размер: 10 мм х 40 мм, 11 мм х 40 мм, 12 мм х 40 мм, 13 мм х 40 мм, 14 мм х 40 мм, 16 мм х 40 мм, 18 мм х 40 мм, 10 мм х 80 мм, 11 мм х 80 мм, 12 мм х 80 мм, 13 мм х 80 мм, 14 мм х 80 мм, 16 мм х 80 мм, 18 мм х 80 мм, 10 мм х 120 мм, 11 мм х 120 мм, 12 мм х 120 мм, 13 мм х 120 мм, 14 мм х 120 мм, 16 мм х 120 мм, 18 мм х 120 мм – 1 шт. (при необходимости);
- Ножка изогнутая бесцементной фиксации XB(F)Q VI GB(JB) T, размер: 10 мм х 80 мм, 11 мм х 80 мм, 12 мм х 80 мм, 13 мм х 80 мм, 14 мм х 80 мм, 16 мм х 80 мм, 18 мм х 80 мм, 10 мм х 120 мм, 11 мм х 120 мм, 12 мм х 120 мм, 13 мм х 120 мм, 14 мм х 120 мм, 16 мм х 120 мм, 18 мм х 120 мм, 10 мм х 160 мм, 11 мм х 160 мм, 12 мм х 160 мм, 13 мм х 160 мм, 14 мм х 160 мм, 16 мм х 160 мм, 18 мм х 160 мм – 1 шт. (при необходимости);
- Ножка изогнутая бесцементной фиксации XB(F)Q VII GB(JB) T, размер: 10 мм х 80 мм, 11 мм х 80 мм, 12 мм х 80 мм, 13 мм х 80 мм, 14 мм х 80 мм, 16 мм х 80 мм, 18 мм х 80 мм, 10 мм х 120 мм, 11 мм х 120 мм, 12 мм х 120 мм, 13 мм х 120 мм, 14 мм х 120 мм, 16 мм х 120 мм, 18 мм х 120 мм, 10 мм х 160 мм, 11 мм х 160 мм, 12 мм х 160 мм, 13 мм х 160 мм, 14 мм х 160 мм, 16 мм х 160 мм, 18 мм х 160 мм – 1 шт. (при необходимости);
- Аугмент большеберцовый XB(F)Q V JC(L) T левый, размер #1, толщина: 5 мм, 10 мм, 15 мм – 1 шт. (при необходимости);
- Аугмент большеберцовый XB(F)Q V JC(R) T правый, размер #1, толщина: 5 мм, 10 мм, 15 мм – 1 шт. (при необходимости);
- Конус большеберцовый XB(F)Q VII JC T размер: #1, #2, #3, #4, толщина: 20 мм – 1 шт. (при необходимости);
- Штифт фиксирующий XB(F)Q V GC T, размер 1# – от 1 до 2 шт. (при необходимости);
- Надколенник XFQ I BIS PE, размер: 28 мм х 8 мм, 30 мм х 9 мм, 34 мм х 9 мм – 1 шт. (при необходимости);
- Винт для ножки XB(F)Q II JB T – 1 шт. (при необходимости);
- Инструкция по применению – 1 шт.;
228. Набор эндопротеза коленного сустава тотального SKII PS модель 228, в составе:
- Компонент бедренный XFQ II GK(R) C правый, размер #5 – 1 шт.;
- Вкладыш большеберцовый XFQ I PD PE, размер #1, толщина: 12 мм – 1 шт.;
- Компонент большеберцовый XB(F)Q I JP C, размер #1 – 1 шт.;
- Ножка прямая бесцементной фиксации XB(F)Q III GB(JB) T, размер: 10 мм х 40 мм, 11 мм х 40 мм, 12 мм х 40 мм, 13 мм х 40 мм, 14 мм х 40 мм, 16 мм х 40 мм, 18 мм х 40 мм, 10 мм х 80 мм, 11 мм х 80 мм, 12 мм х 80 мм, 13 мм х 80 мм, 14 мм х 80 мм, 16 мм х 80 мм, 18 мм х 80 мм, 10 мм х 120 мм, 11 мм х 120 мм, 12 мм х 120 мм, 13 мм х 120 мм, 14 мм х 120 мм, 16 мм х 120 мм, 18 мм х 120 мм – 1 шт. (при необходимости);
- Ножка изогнутая бесцементной фиксации XB(F)Q VI GB(JB) T, размер: 10 мм х 80 мм, 11 мм х 80 мм, 12 мм х 80 мм, 13 мм х 80 мм, 14 мм х 80 мм, 16 мм х 80 мм, 18 мм х 80 мм, 10 мм х 120 мм, 11 мм х 120 мм, 12 мм х 120 мм, 13 мм х 120 мм, 14 мм х 120 мм, 16 мм х 120 мм, 18 мм х 120 мм, 10 мм х 160 мм, 11 мм х 160 мм, 12 мм х 160 мм, 13 мм х 160 мм, 14 мм х 160 мм, 16 мм х 160 мм, 18 мм х 160 мм – 1 шт. (при необходимости);
- Ножка изогнутая бесцементной фиксации XB(F)Q VII GB(JB) T, размер: 10 мм х 80 мм, 11 мм х 80 мм, 12 мм х 80 мм, 13 мм х 80 мм, 14 мм х 80 мм, 16 мм х 80 мм, 18 мм х 80 мм, 10 мм х 120 мм, 11 мм х 120 мм, 12 мм х 120 мм, 13 мм х 120 мм, 14 мм х 120 мм, 16 мм х 120 мм, 18 мм х 120 мм, 10 мм х 160 мм, 11 мм х 160 мм, 12 мм х 160 мм, 13 мм х 160 мм, 14 мм х 160 мм, 16 мм х 160 мм, 18 мм х 160 мм – 1 шт. (при необходимости);
- Аугмент большеберцовый XB(F)Q V JC(L) T левый, размер #1, толщина: 5 мм, 10 мм, 15 мм – 1 шт. (при необходимости);

- Аугмент большеберцовый XB(F)Q V JC(R) T правый, размер #1, толщина: 5 мм, 10 мм, 15 мм – 1 шт. (при необходимости);
- Конус большеберцовый XB(F)Q VII JC T размер: #1, #2, #3, #4, толщина: 20 мм – 1 шт. (при необходимости);
- Штифт фиксирующий XB(F)Q V GC T, размер 1# – от 1 до 2 шт. (при необходимости);
- Надколенник XFQ I BIS PE, размер: 28 мм х 8 мм, 30 мм х 9 мм, 34 мм х 9 мм – 1 шт. (при необходимости);
- Винт для ножки XB(F)Q II JB T – 1 шт. (при необходимости);
- Инструкция по применению – 1 шт.;
229. Набор эндопротеза коленного сустава тотального SKII PS модель 229, в составе:
- Компонент бедренный XFQ II GK(L) C левый, размер #5 – 1 шт.;
- Вкладыш большеберцовый XFQ I PD PE, размер #1, толщина: 14 мм – 1 шт.;
- Компонент большеберцовый XB(F)Q I JP C, размер #1 – 1 шт.;
- Ножка прямая бесцементной фиксации XB(F)Q III GB(JB) T, размер: 10 мм х 40 мм, 11 мм х 40 мм, 12 мм х 40 мм, 13 мм х 40 мм, 14 мм х 40 мм, 16 мм х 40 мм, 18 мм х 40 мм, 10 мм х 80 мм, 11 мм х 80 мм, 12 мм х 80 мм, 13 мм х 80 мм, 14 мм х 80 мм, 16 мм х 80 мм, 18 мм х 80 мм, 10 мм х 120 мм, 11 мм х 120 мм, 12 мм х 120 мм, 13 мм х 120 мм, 14 мм х 120 мм, 16 мм х 120 мм, 18 мм х 120 мм – 1 шт. (при необходимости);
- Ножка изогнутая бесцементной фиксации XB(F)Q VI GB(JB) T, размер: 10 мм х 80 мм, 11 мм х 80 мм, 12 мм х 80 мм, 13 мм х 80 мм, 14 мм х 80 мм, 16 мм х 80 мм, 18 мм х 80 мм, 10 мм х 120 мм, 11 мм х 120 мм, 12 мм х 120 мм, 13 мм х 120 мм, 14 мм х 120 мм, 16 мм х 120 мм, 18 мм х 120 мм, 10 мм х 160 мм, 11 мм х 160 мм, 12 мм х 160 мм, 13 мм х 160 мм, 14 мм х 160 мм, 16 мм х 160 мм, 18 мм х 160 мм – 1 шт. (при необходимости);
- Ножка изогнутая бесцементной фиксации XB(F)Q VII GB(JB) T, размер: 10 мм х 80 мм, 11 мм х 80 мм, 12 мм х 80 мм, 13 мм х 80 мм, 14 мм х 80 мм, 16 мм х 80 мм, 18 мм х 80 мм, 10 мм х 120 мм, 11 мм х 120 мм, 12 мм х 120 мм, 13 мм х 120 мм, 14 мм х 120 мм, 16 мм х 120 мм, 18 мм х 120 мм, 10 мм х 160 мм, 11 мм х 160 мм, 12 мм х 160 мм, 13 мм х 160 мм, 14 мм х 160 мм, 16 мм х 160 мм, 18 мм х 160 мм – 1 шт. (при необходимости);
- Аугмент большеберцовый XB(F)Q V JC(L) T левый, размер #1, толщина: 5 мм, 10 мм, 15 мм – 1 шт. (при необходимости);
- Аугмент большеберцовый XB(F)Q V JC(R) T правый, размер #1, толщина: 5 мм, 10 мм, 15 мм – 1 шт. (при необходимости);
- Конус большеберцовый XB(F)Q VII JC T размер: #1, #2, #3, #4, толщина: 20 мм – 1 шт. (при необходимости);
- Штифт фиксирующий XB(F)Q V GC T, размер 1# – от 1 до 2 шт. (при необходимости);
- Надколенник XFQ I BIS PE, размер: 28 мм х 8 мм, 30 мм х 9 мм, 34 мм х 9 мм – 1 шт. (при необходимости);
- Винт для ножки XB(F)Q II JB T – 1 шт. (при необходимости);
- Инструкция по применению – 1 шт.;
230. Набор эндопротеза коленного сустава тотального SKII PS модель 230, в составе:
- Компонент бедренный XFQ II GK(R) C правый, размер #5 – 1 шт.;
- Вкладыш большеберцовый XFQ I PD PE, размер #1, толщина: 14 мм – 1 шт.;
- Компонент большеберцовый XB(F)Q I JP C, размер #1 – 1 шт.;
- Ножка прямая бесцементной фиксации XB(F)Q III GB(JB) T, размер: 10 мм х 40 мм, 11 мм х 40 мм, 12 мм х 40 мм, 13 мм х 40 мм, 14 мм х 40 мм, 16 мм х 40 мм, 18 мм х 40 мм, 10 мм х 80 мм, 11 мм х 80 мм, 12 мм х 80 мм, 13 мм х 80 мм, 14 мм х 80 мм, 16 мм х 80 мм, 18 мм х 80 мм, 10 мм х 120 мм, 11 мм х 120 мм, 12 мм х 120 мм, 13 мм х 120 мм, 14 мм х 120 мм, 16 мм х 120 мм, 18 мм х 120 мм – 1 шт. (при необходимости);
- Ножка изогнутая бесцементной фиксации XB(F)Q VI GB(JB) T, размер: 10 мм х 80 мм, 11 мм х 80 мм, 12 мм х 80 мм, 13 мм х 80 мм, 14 мм х 80 мм, 16 мм х 80 мм, 18 мм х 80 мм, 10 мм х 120 мм, 11 мм х 120 мм, 12 мм х 120 мм, 13 мм х 120 мм, 14 мм х 120 мм, 16 мм х 120 мм, 18 мм х 120 мм, 10 мм х 160 мм, 11 мм х 160 мм, 12 мм х 160 мм, 13 мм х 160 мм, 14 мм х 160 мм, 16 мм х 160 мм, 18 мм х 160 мм – 1 шт. (при необходимости);
- Ножка изогнутая бесцементной фиксации XB(F)Q VII GB(JB) T, размер: 10 мм х 80 мм, 11 мм х 80 мм, 12 мм х 80 мм, 13 мм х 80 мм, 14 мм х 80 мм, 16 мм х 80 мм, 18 мм х 80 мм, 10 мм х 120 мм, 11 мм х 120 мм, 12 мм х 120 мм, 13 мм х 120 мм, 14 мм х 120 мм, 16 мм х 120 мм, 18 мм х 120 мм, 10 мм х 160 мм, 11 мм х 160 мм, 12 мм х 160 мм, 13 мм х 160 мм, 14 мм х 160 мм, 16 мм х 160 мм, 18 мм х 160 мм – 1 шт. (при необходимости);
- Аугмент большеберцовый XB(F)Q V JC(L) T левый, размер #1, толщина: 5 мм, 10 мм, 15 мм – 1 шт. (при необходимости);
- Аугмент большеберцовый XB(F)Q V JC(R) T правый, размер #1, толщина: 5 мм, 10 мм, 15 мм – 1 шт. (при необходимости);
- Конус большеберцовый XB(F)Q VII JC T размер: #1, #2, #3, #4, толщина: 20 мм – 1 шт. (при необходимости);

- Штифт фиксирующий XB(F)Q V GC T, размер 1# – от 1 до 2 шт. (при необходимости);
- Надколенник XFQ I BIS PE, размер: 28 мм х 8 мм, 30 мм х 9 мм, 34 мм х 9 мм – 1 шт. (при необходимости);
- Винт для ножки XB(F)Q II JB T – 1 шт. (при необходимости);
- Инструкция по применению – 1 шт.;
231. Набор эндопротеза коленного сустава тотального SKII PS модель 231, в составе:
- Компонент бедренный XFQ II GK(L) C левый, размер #5 – 1 шт.;
- Вкладыш большеберцовый XFQ I PD PE, размер #1, толщина: 16 мм – 1 шт.;
- Компонент большеберцовый XB(F)Q I JP C, размер #1 – 1 шт.;
- Ножка прямая бесцементной фиксации XB(F)Q III GB(JB) T, размер: 10 мм х 40 мм, 11 мм х 40 мм, 12 мм х 40 мм, 13 мм х 40 мм, 14 мм х 40 мм, 16 мм х 40 мм, 18 мм х 40 мм, 10 мм х 80 мм, 11 мм х 80 мм, 12 мм х 80 мм, 13 мм х 80 мм, 14 мм х 80 мм, 16 мм х 80 мм, 18 мм х 80 мм, 10 мм х 120 мм, 11 мм х 120 мм, 12 мм х 120 мм, 13 мм х 120 мм, 14 мм х 120 мм, 16 мм х 120 мм, 18 мм х 120 мм – 1 шт. (при необходимости);
- Ножка изогнутая бесцементной фиксации XB(F)Q VI GB(JB) T, размер: 10 мм х 80 мм, 11 мм х 80 мм, 12 мм х 80 мм, 13 мм х 80 мм, 14 мм х 80 мм, 16 мм х 80 мм, 18 мм х 80 мм, 10 мм х 120 мм, 11 мм х 120 мм, 12 мм х 120 мм, 13 мм х 120 мм, 14 мм х 120 мм, 16 мм х 120 мм, 18 мм х 120 мм, 10 мм х 160 мм, 11 мм х 160 мм, 12 мм х 160 мм, 13 мм х 160 мм, 14 мм х 160 мм, 16 мм х 160 мм, 18 мм х 160 мм – 1 шт. (при необходимости);
- Ножка изогнутая бесцементной фиксации XB(F)Q VII GB(JB) T, размер: 10 мм х 80 мм, 11 мм х 80 мм, 12 мм х 80 мм, 13 мм х 80 мм, 14 мм х 80 мм, 16 мм х 80 мм, 18 мм х 80 мм, 10 мм х 120 мм, 11 мм х 120 мм, 12 мм х 120 мм, 13 мм х 120 мм, 14 мм х 120 мм, 16 мм х 120 мм, 18 мм х 120 мм, 10 мм х 160 мм, 11 мм х 160 мм, 12 мм х 160 мм, 13 мм х 160 мм, 14 мм х 160 мм, 16 мм х 160 мм, 18 мм х 160 мм – 1 шт. (при необходимости);
- Аугмент большеберцовый XB(F)Q V JC(L) T левый, размер #1, толщина: 5 мм, 10 мм, 15 мм – 1 шт. (при необходимости);
- Аугмент большеберцовый XB(F)Q V JC(R) T правый, размер #1, толщина: 5 мм, 10 мм, 15 мм – 1 шт. (при необходимости);
- Конус большеберцовый XB(F)Q VII JC T размер: #1, #2, #3, #4, толщина: 20 мм – 1 шт. (при необходимости);
- Штифт фиксирующий XB(F)Q V GC T, размер 1# – от 1 до 2 шт. (при необходимости);
- Надколенник XFQ I BIS PE, размер: 28 мм х 8 мм, 30 мм х 9 мм, 34 мм х 9 мм – 1 шт. (при необходимости);
- Винт для ножки XB(F)Q II JB T – 1 шт. (при необходимости);
- Инструкция по применению – 1 шт.;
232. Набор эндопротеза коленного сустава тотального SKII PS модель 232, в составе:
- Компонент бедренный XFQ II GK(R) C правый, размер #5 – 1 шт.;
- Вкладыш большеберцовый XFQ I PD PE, размер #1, толщина: 16 мм – 1 шт.;
- Компонент большеберцовый XB(F)Q I JP C, размер #1 – 1 шт.;
- Ножка прямая бесцементной фиксации XB(F)Q III GB(JB) T, размер: 10 мм х 40 мм, 11 мм х 40 мм, 12 мм х 40 мм, 13 мм х 40 мм, 14 мм х 40 мм, 16 мм х 40 мм, 18 мм х 40 мм, 10 мм х 80 мм, 11 мм х 80 мм, 12 мм х 80 мм, 13 мм х 80 мм, 14 мм х 80 мм, 16 мм х 80 мм, 18 мм х 80 мм, 10 мм х 120 мм, 11 мм х 120 мм, 12 мм х 120 мм, 13 мм х 120 мм, 14 мм х 120 мм, 16 мм х 120 мм, 18 мм х 120 мм – 1 шт. (при необходимости);
- Ножка изогнутая бесцементной фиксации XB(F)Q VI GB(JB) T, размер: 10 мм х 80 мм, 11 мм х 80 мм, 12 мм х 80 мм, 13 мм х 80 мм, 14 мм х 80 мм, 16 мм х 80 мм, 18 мм х 80 мм, 10 мм х 120 мм, 11 мм х 120 мм, 12 мм х 120 мм, 13 мм х 120 мм, 14 мм х 120 мм, 16 мм х 120 мм, 18 мм х 120 мм, 10 мм х 160 мм, 11 мм х 160 мм, 12 мм х 160 мм, 13 мм х 160 мм, 14 мм х 160 мм, 16 мм х 160 мм, 18 мм х 160 мм – 1 шт. (при необходимости);
- Ножка изогнутая бесцементной фиксации XB(F)Q VII GB(JB) T, размер: 10 мм х 80 мм, 11 мм х 80 мм, 12 мм х 80 мм, 13 мм х 80 мм, 14 мм х 80 мм, 16 мм х 80 мм, 18 мм х 80 мм, 10 мм х 120 мм, 11 мм х 120 мм, 12 мм х 120 мм, 13 мм х 120 мм, 14 мм х 120 мм, 16 мм х 120 мм, 18 мм х 120 мм, 10 мм х 160 мм, 11 мм х 160 мм, 12 мм х 160 мм, 13 мм х 160 мм, 14 мм х 160 мм, 16 мм х 160 мм, 18 мм х 160 мм – 1 шт. (при необходимости);
- Аугмент большеберцовый XB(F)Q V JC(L) T левый, размер #1, толщина: 5 мм, 10 мм, 15 мм – 1 шт. (при необходимости);
- Аугмент большеберцовый XB(F)Q V JC(R) T правый, размер #1, толщина: 5 мм, 10 мм, 15 мм – 1 шт. (при необходимости);
- Конус большеберцовый XB(F)Q VII JC T размер: #1, #2, #3, #4, толщина: 20 мм – 1 шт. (при необходимости);
- Штифт фиксирующий XB(F)Q V GC T, размер 1# – от 1 до 2 шт. (при необходимости);
- Надколенник XFQ I BIS PE, размер: 28 мм х 8 мм, 30 мм х 9 мм, 34 мм х 9 мм – 1 шт. (при необходимости);
- Винт для ножки XB(F)Q II JB T – 1 шт. (при необходимости);

- Инструкция по применению – 1 шт.;
233. Набор эндопротеза коленного сустава тотального SKII PS модель 233, в составе:
- Компонент бедренный XFQ II GK(L) C левый, размер #5 – 1 шт.;
- Вкладыш большеберцовый XFQ I PD PE, размер #2, толщина: 10 мм – 1 шт.;
- Компонент большеберцовый XB(F)Q I JP C, размер #2 – 1 шт.;
- Ножка прямая бесцементной фиксации XB(F)Q III GB(JB) T, размер: 10 мм х 40 мм, 11 мм х 40 мм, 12 мм х 40 мм, 13 мм х 40 мм, 14 мм х 40 мм, 16 мм х 40 мм, 18 мм х 40 мм, 10 мм х 80 мм, 11 мм х 80 мм, 12 мм х 80 мм, 13 мм х 80 мм, 14 мм х 80 мм, 16 мм х 80 мм, 18 мм х 80 мм, 10 мм х 120 мм, 11 мм х 120 мм, 12 мм х 120 мм, 13 мм х 120 мм, 14 мм х 120 мм, 16 мм х 120 мм, 18 мм х 120 мм – 1 шт. (при необходимости);
- Ножка изогнутая бесцементной фиксации XB(F)Q VI GB(JB) T, размер: 10 мм х 80 мм, 11 мм х 80 мм, 12 мм х 80 мм, 13 мм х 80 мм, 14 мм х 80 мм, 16 мм х 80 мм, 18 мм х 80 мм, 10 мм х 120 мм, 11 мм х 120 мм, 12 мм х 120 мм, 13 мм х 120 мм, 14 мм х 120 мм, 16 мм х 120 мм, 18 мм х 120 мм, 10 мм х 160 мм, 11 мм х 160 мм, 12 мм х 160 мм, 13 мм х 160 мм, 14 мм х 160 мм, 16 мм х 160 мм, 18 мм х 160 мм – 1 шт. (при необходимости);
- Ножка изогнутая бесцементной фиксации XB(F)Q VII GB(JB) T, размер: 10 мм х 80 мм, 11 мм х 80 мм, 12 мм х 80 мм, 13 мм х 80 мм, 14 мм х 80 мм, 16 мм х 80 мм, 18 мм х 80 мм, 10 мм х 120 мм, 11 мм х 120 мм, 12 мм х 120 мм, 13 мм х 120 мм, 14 мм х 120 мм, 16 мм х 120 мм, 18 мм х 120 мм, 10 мм х 160 мм, 11 мм х 160 мм, 12 мм х 160 мм, 13 мм х 160 мм, 14 мм х 160 мм, 16 мм х 160 мм, 18 мм х 160 мм – 1 шт. (при необходимости);
- Аугмент большеберцовый XB(F)Q V JC(L) T левый, размер #2, толщина: 5 мм, 10 мм, 15 мм – 1 шт. (при необходимости);
- Аугмент большеберцовый XB(F)Q V JC(R) T правый, размер #2, толщина: 5 мм, 10 мм, 15 мм – 1 шт. (при необходимости);
- Конус большеберцовый XB(F)Q VII JC T размер: #1, #2, #3, #4, толщина: 20 мм – 1 шт. (при необходимости);
- Штифт фиксирующий XB(F)Q V GC T, размер 1# – от 1 до 2 шт. (при необходимости);
- Надколенник XFQ I BIS PE, размер: 28 мм х 8 мм, 30 мм х 9 мм, 34 мм х 9 мм – 1 шт. (при необходимости);
- Винт для ножки XB(F)Q II JB T – 1 шт. (при необходимости);
- Инструкция по применению – 1 шт.;
234. Набор эндопротеза коленного сустава тотального SKII PS модель 234, в составе:
- Компонент бедренный XFQ II GK(R) C правый, размер #5 – 1 шт.;
- Вкладыш большеберцовый XFQ I PD PE, размер #2, толщина: 10 мм – 1 шт.;
- Компонент большеберцовый XB(F)Q I JP C, размер #2 – 1 шт.;
- Ножка прямая бесцементной фиксации XB(F)Q III GB(JB) T, размер: 10 мм х 40 мм, 11 мм х 40 мм, 12 мм х 40 мм, 13 мм х 40 мм, 14 мм х 40 мм, 16 мм х 40 мм, 18 мм х 40 мм, 10 мм х 80 мм, 11 мм х 80 мм, 12 мм х 80 мм, 13 мм х 80 мм, 14 мм х 80 мм, 16 мм х 80 мм, 18 мм х 80 мм, 10 мм х 120 мм, 11 мм х 120 мм, 12 мм х 120 мм, 13 мм х 120 мм, 14 мм х 120 мм, 16 мм х 120 мм, 18 мм х 120 мм – 1 шт. (при необходимости);
- Ножка изогнутая бесцементной фиксации XB(F)Q VI GB(JB) T, размер: 10 мм х 80 мм, 11 мм х 80 мм, 12 мм х 80 мм, 13 мм х 80 мм, 14 мм х 80 мм, 16 мм х 80 мм, 18 мм х 80 мм, 10 мм х 120 мм, 11 мм х 120 мм, 12 мм х 120 мм, 13 мм х 120 мм, 14 мм х 120 мм, 16 мм х 120 мм, 18 мм х 120 мм, 10 мм х 160 мм, 11 мм х 160 мм, 12 мм х 160 мм, 13 мм х 160 мм, 14 мм х 160 мм, 16 мм х 160 мм, 18 мм х 160 мм – 1 шт. (при необходимости);
- Ножка изогнутая бесцементной фиксации XB(F)Q VII GB(JB) T, размер: 10 мм х 80 мм, 11 мм х 80 мм, 12 мм х 80 мм, 13 мм х 80 мм, 14 мм х 80 мм, 16 мм х 80 мм, 18 мм х 80 мм, 10 мм х 120 мм, 11 мм х 120 мм, 12 мм х 120 мм, 13 мм х 120 мм, 14 мм х 120 мм, 16 мм х 120 мм, 18 мм х 120 мм, 10 мм х 160 мм, 11 мм х 160 мм, 12 мм х 160 мм, 13 мм х 160 мм, 14 мм х 160 мм, 16 мм х 160 мм, 18 мм х 160 мм – 1 шт. (при необходимости);
- Аугмент большеберцовый XB(F)Q V JC(L) T левый, размер #2, толщина: 5 мм, 10 мм, 15 мм – 1 шт. (при необходимости);
- Аугмент большеберцовый XB(F)Q V JC(R) T правый, размер #2, толщина: 5 мм, 10 мм, 15 мм – 1 шт. (при необходимости);
- Конус большеберцовый XB(F)Q VII JC T размер: #1, #2, #3, #4, толщина: 20 мм – 1 шт. (при необходимости);
- Штифт фиксирующий XB(F)Q V GC T, размер 1# – от 1 до 2 шт. (при необходимости);
- Надколенник XFQ I BIS PE, размер: 28 мм х 8 мм, 30 мм х 9 мм, 34 мм х 9 мм – 1 шт. (при необходимости);
- Винт для ножки XB(F)Q II JB T – 1 шт. (при необходимости);
- Инструкция по применению – 1 шт.;
235. Набор эндопротеза коленного сустава тотального SKII PS модель 235, в составе:
- Компонент бедренный XFQ II GK(L) C левый, размер #5 – 1 шт.;

- Вкладыш большеберцовый XFQ I PD PE, размер #2, толщина: 12 мм – 1 шт.;
- Компонент большеберцовый XB(F)Q I JP C, размер #2 – 1 шт.;
- Ножка прямая бесцементной фиксации XB(F)Q III GB(JB) T, размер: 10 мм х 40 мм, 11 мм х 40 мм, 12 мм х 40 мм, 13 мм х 40 мм, 14 мм х 40 мм, 16 мм х 40 мм, 18 мм х 40 мм, 10 мм х 80 мм, 11 мм х 80 мм, 12 мм х 80 мм, 13 мм х 80 мм, 14 мм х 80 мм, 16 мм х 80 мм, 18 мм х 80 мм, 10 мм х 120 мм, 11 мм х 120 мм, 12 мм х 120 мм, 13 мм х 120 мм, 14 мм х 120 мм, 16 мм х 120 мм, 18 мм х 120 мм – 1 шт. (при необходимости);
- Ножка изогнутая бесцементной фиксации XB(F)Q VI GB(JB) T, размер: 10 мм х 80 мм, 11 мм х 80 мм, 12 мм х 80 мм, 13 мм х 80 мм, 14 мм х 80 мм, 16 мм х 80 мм, 18 мм х 80 мм, 10 мм х 120 мм, 11 мм х 120 мм, 12 мм х 120 мм, 13 мм х 120 мм, 14 мм х 120 мм, 16 мм х 120 мм, 18 мм х 120 мм, 10 мм х 160 мм, 11 мм х 160 мм, 12 мм х 160 мм, 13 мм х 160 мм, 14 мм х 160 мм, 16 мм х 160 мм, 18 мм х 160 мм – 1 шт. (при необходимости);
- Ножка изогнутая бесцементной фиксации XB(F)Q VII GB(JB) T, размер: 10 мм х 80 мм, 11 мм х 80 мм, 12 мм х 80 мм, 13 мм х 80 мм, 14 мм х 80 мм, 16 мм х 80 мм, 18 мм х 80 мм, 10 мм х 120 мм, 11 мм х 120 мм, 12 мм х 120 мм, 13 мм х 120 мм, 14 мм х 120 мм, 16 мм х 120 мм, 18 мм х 120 мм, 10 мм х 160 мм, 11 мм х 160 мм, 12 мм х 160 мм, 13 мм х 160 мм, 14 мм х 160 мм, 16 мм х 160 мм, 18 мм х 160 мм – 1 шт. (при необходимости);
- Аугмент большеберцовый XB(F)Q V JC(L) T левый, размер #2, толщина: 5 мм, 10 мм, 15 мм – 1 шт. (при необходимости);
- Аугмент большеберцовый XB(F)Q V JC(R) T правый, размер #2, толщина: 5 мм, 10 мм, 15 мм – 1 шт. (при необходимости);
- Конус большеберцовый XB(F)Q VII JC T размер: #1, #2, #3, #4, толщина: 20 мм – 1 шт. (при необходимости);
- Штифт фиксирующий XB(F)Q V GC T, размер 1# – от 1 до 2 шт. (при необходимости);
- Надколенник XFQ I BIS PE, размер: 28 мм х 8 мм, 30 мм х 9 мм, 34 мм х 9 мм – 1 шт. (при необходимости);
- Винт для ножки XB(F)Q II JB T – 1 шт. (при необходимости);
- Инструкция по применению – 1 шт.;

236. Набор эндопротеза коленного сустава тотального SKII PS модель 236, в составе:
- Компонент бедренный XFQ II GK(R) C правый, размер #5 – 1 шт.;
- Вкладыш большеберцовый XFQ I PD PE, размер #2, толщина: 12 мм – 1 шт.;
- Компонент большеберцовый XB(F)Q I JP C, размер #2 – 1 шт.;
- Ножка прямая бесцементной фиксации XB(F)Q III GB(JB) T, размер: 10 мм х 40 мм, 11 мм х 40 мм, 12 мм х 40 мм, 13 мм х 40 мм, 14 мм х 40 мм, 16 мм х 40 мм, 18 мм х 40 мм, 10 мм х 80 мм, 11 мм х 80 мм, 12 мм х 80 мм, 13 мм х 80 мм, 14 мм х 80 мм, 16 мм х 80 мм, 18 мм х 80 мм, 10 мм х 120 мм, 11 мм х 120 мм, 12 мм х 120 мм, 13 мм х 120 мм, 14 мм х 120 мм, 16 мм х 120 мм, 18 мм х 120 мм – 1 шт. (при необходимости);
- Ножка изогнутая бесцементной фиксации XB(F)Q VI GB(JB) T, размер: 10 мм х 80 мм, 11 мм х 80 мм, 12 мм х 80 мм, 13 мм х 80 мм, 14 мм х 80 мм, 16 мм х 80 мм, 18 мм х 80 мм, 10 мм х 120 мм, 11 мм х 120 мм, 12 мм х 120 мм, 13 мм х 120 мм, 14 мм х 120 мм, 16 мм х 120 мм, 18 мм х 120 мм, 10 мм х 160 мм, 11 мм х 160 мм, 12 мм х 160 мм, 13 мм х 160 мм, 14 мм х 160 мм, 16 мм х 160 мм, 18 мм х 160 мм – 1 шт. (при необходимости);
- Ножка изогнутая бесцементной фиксации XB(F)Q VII GB(JB) T, размер: 10 мм х 80 мм, 11 мм х 80 мм, 12 мм х 80 мм, 13 мм х 80 мм, 14 мм х 80 мм, 16 мм х 80 мм, 18 мм х 80 мм, 10 мм х 120 мм, 11 мм х 120 мм, 12 мм х 120 мм, 13 мм х 120 мм, 14 мм х 120 мм, 16 мм х 120 мм, 18 мм х 120 мм, 10 мм х 160 мм, 11 мм х 160 мм, 12 мм х 160 мм, 13 мм х 160 мм, 14 мм х 160 мм, 16 мм х 160 мм, 18 мм х 160 мм – 1 шт. (при необходимости);
- Аугмент большеберцовый XB(F)Q V JC(L) T левый, размер #2, толщина: 5 мм, 10 мм, 15 мм – 1 шт. (при необходимости);
- Аугмент большеберцовый XB(F)Q V JC(R) T правый, размер #2, толщина: 5 мм, 10 мм, 15 мм – 1 шт. (при необходимости);
- Конус большеберцовый XB(F)Q VII JC T размер: #1, #2, #3, #4, толщина: 20 мм – 1 шт. (при необходимости);
- Штифт фиксирующий XB(F)Q V GC T, размер 1# – от 1 до 2 шт. (при необходимости);
- Надколенник XFQ I BIS PE, размер: 28 мм х 8 мм, 30 мм х 9 мм, 34 мм х 9 мм – 1 шт. (при необходимости);
- Винт для ножки XB(F)Q II JB T – 1 шт. (при необходимости);
- Инструкция по применению – 1 шт.;

237. Набор эндопротеза коленного сустава тотального SKII PS модель 237, в составе:
- Компонент бедренный XFQ II GK(L) C левый, размер #5 – 1 шт.;
- Вкладыш большеберцовый XFQ I PD PE, размер #2, толщина: 14 мм – 1 шт.;
- Компонент большеберцовый XB(F)Q I JP C, размер #2 – 1 шт.;

- Ножка прямая бесцементной фиксации XB(F)Q III GB(JB) T, размер: 10 мм х 40 мм, 11 мм х 40 мм, 12 мм х 40 мм, 13 мм х 40 мм, 14 мм х 40 мм, 16 мм х 40 мм, 18 мм х 40 мм, 10 мм х 80 мм, 11 мм х 80 мм, 12 мм х 80 мм, 13 мм х 80 мм, 14 мм х 80 мм, 16 мм х 80 мм, 18 мм х 80 мм, 10 мм х 120 мм, 11 мм х 120 мм, 12 мм х 120 мм, 13 мм х 120 мм, 14 мм х 120 мм, 16 мм х 120 мм, 18 мм х 120 мм – 1 шт. (при необходимости);
- Ножка изогнутая бесцементной фиксации XB(F)Q VI GB(JB) T, размер: 10 мм х 80 мм, 11 мм х 80 мм, 12 мм х 80 мм, 13 мм х 80 мм, 14 мм х 80 мм, 16 мм х 80 мм, 18 мм х 80 мм, 10 мм х 120 мм, 11 мм х 120 мм, 12 мм х 120 мм, 13 мм х 120 мм, 14 мм х 120 мм, 16 мм х 120 мм, 18 мм х 120 мм, 10 мм х 160 мм, 11 мм х 160 мм, 12 мм х 160 мм, 13 мм х 160 мм, 14 мм х 160 мм, 16 мм х 160 мм, 18 мм х 160 мм – 1 шт. (при необходимости);
- Ножка изогнутая бесцементной фиксации XB(F)Q VII GB(JB) T, размер: 10 мм х 80 мм, 11 мм х 80 мм, 12 мм х 80 мм, 13 мм х 80 мм, 14 мм х 80 мм, 16 мм х 80 мм, 18 мм х 80 мм, 10 мм х 120 мм, 11 мм х 120 мм, 12 мм х 120 мм, 13 мм х 120 мм, 14 мм х 120 мм, 16 мм х 120 мм, 18 мм х 120 мм, 10 мм х 160 мм, 11 мм х 160 мм, 12 мм х 160 мм, 13 мм х 160 мм, 14 мм х 160 мм, 16 мм х 160 мм, 18 мм х 160 мм – 1 шт. (при необходимости);
- Аугмент большеберцовый XB(F)Q V JC(L) T левый, размер #2, толщина: 5 мм, 10 мм, 15 мм – 1 шт. (при необходимости);
- Аугмент большеберцовый XB(F)Q V JC(R) T правый, размер #2, толщина: 5 мм, 10 мм, 15 мм – 1 шт. (при необходимости);
- Конус большеберцовый XB(F)Q VII JC T размер: #1, #2, #3, #4, толщина: 20 мм – 1 шт. (при необходимости);
- Штифт фиксирующий XB(F)Q V GC T, размер 1# – от 1 до 2 шт. (при необходимости);
- Надколенник XFQ I BIS PE, размер: 28 мм х 8 мм, 30 мм х 9 мм, 34 мм х 9 мм – 1 шт. (при необходимости);
- Винт для ножки XB(F)Q II JB T – 1 шт. (при необходимости);
- Инструкция по применению – 1 шт.;
238. Набор эндопротеза коленного сустава тотального SKII PS модель 238, в составе:
- Компонент бедренный XFQ II GK(R) C правый, размер #5 – 1 шт.;
- Вкладыш большеберцовый XFQ I PD PE, размер #2, толщина: 14 мм – 1 шт.;
- Компонент большеберцовый XB(F)Q I JP C, размер #2 – 1 шт.;
- Ножка прямая бесцементной фиксации XB(F)Q III GB(JB) T, размер: 10 мм х 40 мм, 11 мм х 40 мм, 12 мм х 40 мм, 13 мм х 40 мм, 14 мм х 40 мм, 16 мм х 40 мм, 18 мм х 40 мм, 10 мм х 80 мм, 11 мм х 80 мм, 12 мм х 80 мм, 13 мм х 80 мм, 14 мм х 80 мм, 16 мм х 80 мм, 18 мм х 80 мм, 10 мм х 120 мм, 11 мм х 120 мм, 12 мм х 120 мм, 13 мм х 120 мм, 14 мм х 120 мм, 16 мм х 120 мм, 18 мм х 120 мм – 1 шт. (при необходимости);
- Ножка изогнутая бесцементной фиксации XB(F)Q VI GB(JB) T, размер: 10 мм х 80 мм, 11 мм х 80 мм, 12 мм х 80 мм, 13 мм х 80 мм, 14 мм х 80 мм, 16 мм х 80 мм, 18 мм х 80 мм, 10 мм х 120 мм, 11 мм х 120 мм, 12 мм х 120 мм, 13 мм х 120 мм, 14 мм х 120 мм, 16 мм х 120 мм, 18 мм х 120 мм, 10 мм х 160 мм, 11 мм х 160 мм, 12 мм х 160 мм, 13 мм х 160 мм, 14 мм х 160 мм, 16 мм х 160 мм, 18 мм х 160 мм – 1 шт. (при необходимости);
- Ножка изогнутая бесцементной фиксации XB(F)Q VII GB(JB) T, размер: 10 мм х 80 мм, 11 мм х 80 мм, 12 мм х 80 мм, 13 мм х 80 мм, 14 мм х 80 мм, 16 мм х 80 мм, 18 мм х 80 мм, 10 мм х 120 мм, 11 мм х 120 мм, 12 мм х 120 мм, 13 мм х 120 мм, 14 мм х 120 мм, 16 мм х 120 мм, 18 мм х 120 мм, 10 мм х 160 мм, 11 мм х 160 мм, 12 мм х 160 мм, 13 мм х 160 мм, 14 мм х 160 мм, 16 мм х 160 мм, 18 мм х 160 мм – 1 шт. (при необходимости);
- Аугмент большеберцовый XB(F)Q V JC(L) T левый, размер #2, толщина: 5 мм, 10 мм, 15 мм – 1 шт. (при необходимости);
- Аугмент большеберцовый XB(F)Q V JC(R) T правый, размер #2, толщина: 5 мм, 10 мм, 15 мм – 1 шт. (при необходимости);
- Конус большеберцовый XB(F)Q VII JC T размер: #1, #2, #3, #4, толщина: 20 мм – 1 шт. (при необходимости);
- Штифт фиксирующий XB(F)Q V GC T, размер 1# – от 1 до 2 шт. (при необходимости);
- Надколенник XFQ I BIS PE, размер: 28 мм х 8 мм, 30 мм х 9 мм, 34 мм х 9 мм – 1 шт. (при необходимости);
- Винт для ножки XB(F)Q II JB T – 1 шт. (при необходимости);
- Инструкция по применению – 1 шт.;
239. Набор эндопротеза коленного сустава тотального SKII PS модель 239, в составе:
- Компонент бедренный XFQ II GK(L) C левый, размер #5 – 1 шт.;
- Вкладыш большеберцовый XFQ I PD PE, размер #2, толщина: 16 мм – 1 шт.;
- Компонент большеберцовый XB(F)Q I JP C, размер #2 – 1 шт.;
- Ножка прямая бесцементной фиксации XB(F)Q III GB(JB) T, размер: 10 мм х 40 мм, 11 мм х 40 мм, 12 мм х 40 мм, 13 мм х 40 мм, 14 мм х 40 мм, 16 мм х 40 мм, 18 мм х 40 мм, 10 мм х 80 мм, 11 мм х 80 мм, 12 мм х 80 мм,

13 мм х 80 мм, 14 мм х 80 мм, 16 мм х 80 мм, 18 мм х 80 мм, 10 мм х 120 мм, 11 мм х 120 мм, 12 мм х 120 мм, 13 мм х 120 мм, 14 мм х 120 мм, 16 мм х 120 мм, 18 мм х 120 мм – 1 шт. (при необходимости);
- Ножка изогнутая бесцементной фиксации XB(F)Q VI GB(JB) T, размер: 10 мм х 80 мм, 11 мм х 80 мм, 12 мм х 80 мм, 13 мм х 80 мм, 14 мм х 80 мм, 16 мм х 80 мм, 18 мм х 80 мм, 10 мм х 120 мм, 11 мм х 120 мм, 12 мм х 120 мм, 13 мм х 120 мм, 14 мм х 120 мм, 16 мм х 120 мм, 18 мм х 120 мм, 10 мм х 160 мм, 11 мм х 160 мм, 12 мм х 160 мм, 13 мм х 160 мм, 14 мм х 160 мм, 16 мм х 160 мм, 18 мм х 160 мм – 1 шт. (при необходимости);
- Ножка изогнутая бесцементной фиксации XB(F)Q VII GB(JB) T, размер: 10 мм х 80 мм, 11 мм х 80 мм, 12 мм х 80 мм, 13 мм х 80 мм, 14 мм х 80 мм, 16 мм х 80 мм, 18 мм х 80 мм, 10 мм х 120 мм, 11 мм х 120 мм, 12 мм х 120 мм, 13 мм х 120 мм, 14 мм х 120 мм, 16 мм х 120 мм, 18 мм х 120 мм, 10 мм х 160 мм, 11 мм х 160 мм, 12 мм х 160 мм, 13 мм х 160 мм, 14 мм х 160 мм, 16 мм х 160 мм, 18 мм х 160 мм – 1 шт. (при необходимости);
- Аугмент большеберцовый XB(F)Q V JC(L) T левый, размер #2, толщина: 5 мм, 10 мм, 15 мм – 1 шт. (при необходимости);
- Аугмент большеберцовый XB(F)Q V JC(R) T правый, размер #2, толщина: 5 мм, 10 мм, 15 мм – 1 шт. (при необходимости);
- Конус большеберцовый XB(F)Q VII JC T размер: #1, #2, #3, #4, толщина: 20 мм – 1 шт. (при необходимости);
- Штифт фиксирующий XB(F)Q V GC T, размер 1# – от 1 до 2 шт. (при необходимости);
- Надколенник XFQ I BIS PE, размер: 28 мм х 8 мм, 30 мм х 9 мм, 34 мм х 9 мм – 1 шт. (при необходимости);
- Винт для ножки XB(F)Q II JB T – 1 шт. (при необходимости);
- Инструкция по применению – 1 шт.;
240. Набор эндопротеза коленного сустава тотального SKII PS модель 240, в составе:
- Компонент бедренный XFQ II GK(R) C правый, размер #5 – 1 шт.;
- Вкладыш большеберцовый XFQ I PD PE, размер #2, толщина: 16 мм – 1 шт.;
- Компонент большеберцовый XB(F)Q I JP C, размер #2 – 1 шт.;
- Ножка прямая бесцементной фиксации XB(F)Q III GB(JB) T, размер: 10 мм х 40 мм, 11 мм х 40 мм, 12 мм х 40 мм, 13 мм х 40 мм, 14 мм х 40 мм, 16 мм х 40 мм, 18 мм х 40 мм, 10 мм х 80 мм, 11 мм х 80 мм, 12 мм х 80 мм, 13 мм х 80 мм, 14 мм х 80 мм, 16 мм х 80 мм, 18 мм х 80 мм, 10 мм х 120 мм, 11 мм х 120 мм, 12 мм х 120 мм, 13 мм х 120 мм, 14 мм х 120 мм, 16 мм х 120 мм, 18 мм х 120 мм – 1 шт. (при необходимости);
- Ножка изогнутая бесцементной фиксации XB(F)Q VI GB(JB) T, размер: 10 мм х 80 мм, 11 мм х 80 мм, 12 мм х 80 мм, 13 мм х 80 мм, 14 мм х 80 мм, 16 мм х 80 мм, 18 мм х 80 мм, 10 мм х 120 мм, 11 мм х 120 мм, 12 мм х 120 мм, 13 мм х 120 мм, 14 мм х 120 мм, 16 мм х 120 мм, 18 мм х 120 мм, 10 мм х 160 мм, 11 мм х 160 мм, 12 мм х 160 мм, 13 мм х 160 мм, 14 мм х 160 мм, 16 мм х 160 мм, 18 мм х 160 мм – 1 шт. (при необходимости);
- Ножка изогнутая бесцементной фиксации XB(F)Q VII GB(JB) T, размер: 10 мм х 80 мм, 11 мм х 80 мм, 12 мм х 80 мм, 13 мм х 80 мм, 14 мм х 80 мм, 16 мм х 80 мм, 18 мм х 80 мм, 10 мм х 120 мм, 11 мм х 120 мм, 12 мм х 120 мм, 13 мм х 120 мм, 14 мм х 120 мм, 16 мм х 120 мм, 18 мм х 120 мм, 10 мм х 160 мм, 11 мм х 160 мм, 12 мм х 160 мм, 13 мм х 160 мм, 14 мм х 160 мм, 16 мм х 160 мм, 18 мм х 160 мм – 1 шт. (при необходимости);
- Аугмент большеберцовый XB(F)Q V JC(L) T левый, размер #2, толщина: 5 мм, 10 мм, 15 мм – 1 шт. (при необходимости);
- Аугмент большеберцовый XB(F)Q V JC(R) T правый, размер #2, толщина: 5 мм, 10 мм, 15 мм – 1 шт. (при необходимости);
- Конус большеберцовый XB(F)Q VII JC T размер: #1, #2, #3, #4, толщина: 20 мм – 1 шт. (при необходимости);
- Штифт фиксирующий XB(F)Q V GC T, размер 1# – от 1 до 2 шт. (при необходимости);
- Надколенник XFQ I BIS PE, размер: 28 мм х 8 мм, 30 мм х 9 мм, 34 мм х 9 мм – 1 шт. (при необходимости);
- Винт для ножки XB(F)Q II JB T – 1 шт. (при необходимости);
- Инструкция по применению – 1 шт.;
241. Набор эндопротеза коленного сустава тотального SKII PS модель 241, в составе:
- Компонент бедренный XFQ II GK(L) C левый, размер #5 – 1 шт.;
- Вкладыш большеберцовый XFQ I PD PE, размер #2, толщина: 10 мм – 1 шт.;
- Компонент большеберцовый XB(F)Q I JP C, размер #3 – 1 шт.;
- Ножка прямая бесцементной фиксации XB(F)Q III GB(JB) T, размер: 10 мм х 40 мм, 11 мм х 40 мм, 12 мм х 40 мм, 13 мм х 40 мм, 14 мм х 40 мм, 16 мм х 40 мм, 18 мм х 40 мм, 10 мм х 80 мм, 11 мм х 80 мм, 12 мм х 80 мм, 13 мм х 80 мм, 14 мм х 80 мм, 16 мм х 80 мм, 18 мм х 80 мм, 10 мм х 120 мм, 11 мм х 120 мм, 12 мм х 120 мм, 13 мм х 120 мм, 14 мм х 120 мм, 16 мм х 120 мм, 18 мм х 120 мм – 1 шт. (при необходимости);

- Ножка изогнутая бесцементной фиксации XB(F)Q VI GB(JB) T, размер: 10 мм х 80 мм, 11 мм х 80 мм, 12 мм х 80 мм, 13 мм х 80 мм, 14 мм х 80 мм, 16 мм х 80 мм, 18 мм х 80 мм, 10 мм х 120 мм, 11 мм х 120 мм, 12 мм х 120 мм, 13 мм х 120 мм, 14 мм х 120 мм, 16 мм х 120 мм, 18 мм х 120 мм, 10 мм х 160 мм, 11 мм х 160 мм, 12 мм х 160 мм, 13 мм х 160 мм, 14 мм х 160 мм, 16 мм х 160 мм, 18 мм х 160 мм – 1 шт. (при необходимости);
- Ножка изогнутая бесцементной фиксации XB(F)Q VII GB(JB) T, размер: 10 мм х 80 мм, 11 мм х 80 мм, 12 мм х 80 мм, 13 мм х 80 мм, 14 мм х 80 мм, 16 мм х 80 мм, 18 мм х 80 мм, 10 мм х 120 мм, 11 мм х 120 мм, 12 мм х 120 мм, 13 мм х 120 мм, 14 мм х 120 мм, 16 мм х 120 мм, 18 мм х 120 мм, 10 мм х 160 мм, 11 мм х 160 мм, 12 мм х 160 мм, 13 мм х 160 мм, 14 мм х 160 мм, 16 мм х 160 мм, 18 мм х 160 мм – 1 шт. (при необходимости);
- Аугмент большеберцовый XB(F)Q V JC(L) T левый, размер #3, толщина: 5 мм, 10 мм, 15 мм – 1 шт. (при необходимости);
- Аугмент большеберцовый XB(F)Q V JC(R) T правый, размер #3, толщина: 5 мм, 10 мм, 15 мм – 1 шт. (при необходимости);
- Конус большеберцовый XB(F)Q VII JC T размер: #1, #2, #3, #4, толщина: 20 мм – 1 шт. (при необходимости);
- Штифт фиксирующий XB(F)Q V GC T, размер 1# – от 1 до 2 шт. (при необходимости);
- Надколенник XFQ I BIS PE, размер: 28 мм х 8 мм, 30 мм х 9 мм, 34 мм х 9 мм – 1 шт. (при необходимости);
- Винт для ножки XB(F)Q II JB T – 1 шт. (при необходимости);
- Инструкция по применению – 1 шт.;
242. Набор эндопротеза коленного сустава тотального SKII PS модель 242, в составе:
- Компонент бедренный XFQ II GK(R) C правый, размер #5 – 1 шт.;
- Вкладыш большеберцовый XFQ I PD PE, размер #2, толщина: 10 мм – 1 шт.;
- Компонент большеберцовый XB(F)Q I JP C, размер #3 – 1 шт.;
- Ножка прямая бесцементной фиксации XB(F)Q III GB(JB) T, размер: 10 мм х 40 мм, 11 мм х 40 мм, 12 мм х 40 мм, 13 мм х 40 мм, 14 мм х 40 мм, 16 мм х 40 мм, 18 мм х 40 мм, 10 мм х 80 мм, 11 мм х 80 мм, 12 мм х 80 мм, 13 мм х 80 мм, 14 мм х 80 мм, 16 мм х 80 мм, 18 мм х 80 мм, 10 мм х 120 мм, 11 мм х 120 мм, 12 мм х 120 мм, 13 мм х 120 мм, 14 мм х 120 мм, 16 мм х 120 мм, 18 мм х 120 мм – 1 шт. (при необходимости);
- Ножка изогнутая бесцементной фиксации XB(F)Q VI GB(JB) T, размер: 10 мм х 80 мм, 11 мм х 80 мм, 12 мм х 80 мм, 13 мм х 80 мм, 14 мм х 80 мм, 16 мм х 80 мм, 18 мм х 80 мм, 10 мм х 120 мм, 11 мм х 120 мм, 12 мм х 120 мм, 13 мм х 120 мм, 14 мм х 120 мм, 16 мм х 120 мм, 18 мм х 120 мм, 10 мм х 160 мм, 11 мм х 160 мм, 12 мм х 160 мм, 13 мм х 160 мм, 14 мм х 160 мм, 16 мм х 160 мм, 18 мм х 160 мм – 1 шт. (при необходимости);
- Ножка изогнутая бесцементной фиксации XB(F)Q VII GB(JB) T, размер: 10 мм х 80 мм, 11 мм х 80 мм, 12 мм х 80 мм, 13 мм х 80 мм, 14 мм х 80 мм, 16 мм х 80 мм, 18 мм х 80 мм, 10 мм х 120 мм, 11 мм х 120 мм, 12 мм х 120 мм, 13 мм х 120 мм, 14 мм х 120 мм, 16 мм х 120 мм, 18 мм х 120 мм, 10 мм х 160 мм, 11 мм х 160 мм, 12 мм х 160 мм, 13 мм х 160 мм, 14 мм х 160 мм, 16 мм х 160 мм, 18 мм х 160 мм – 1 шт. (при необходимости);
- Аугмент большеберцовый XB(F)Q V JC(L) T левый, размер #3, толщина: 5 мм, 10 мм, 15 мм – 1 шт. (при необходимости);
- Аугмент большеберцовый XB(F)Q V JC(R) T правый, размер #3, толщина: 5 мм, 10 мм, 15 мм – 1 шт. (при необходимости);
- Конус большеберцовый XB(F)Q VII JC T размер: #1, #2, #3, #4, толщина: 20 мм – 1 шт. (при необходимости);
- Штифт фиксирующий XB(F)Q V GC T, размер 1# – от 1 до 2 шт. (при необходимости);
- Надколенник XFQ I BIS PE, размер: 28 мм х 8 мм, 30 мм х 9 мм, 34 мм х 9 мм – 1 шт. (при необходимости);
- Винт для ножки XB(F)Q II JB T – 1 шт. (при необходимости);
- Инструкция по применению – 1 шт.;
243. Набор эндопротеза коленного сустава тотального SKII PS модель 243, в составе:
- Компонент бедренный XFQ II GK(L) C левый, размер #5 – 1 шт.;
- Вкладыш большеберцовый XFQ I PD PE, размер #2, толщина: 12 мм – 1 шт.;
- Компонент большеберцовый XB(F)Q I JP C, размер #3 – 1 шт.;
- Ножка прямая бесцементной фиксации XB(F)Q III GB(JB) T, размер: 10 мм х 40 мм, 11 мм х 40 мм, 12 мм х 40 мм, 13 мм х 40 мм, 14 мм х 40 мм, 16 мм х 40 мм, 18 мм х 40 мм, 10 мм х 80 мм, 11 мм х 80 мм, 12 мм х 80 мм, 13 мм х 80 мм, 14 мм х 80 мм, 16 мм х 80 мм, 18 мм х 80 мм, 10 мм х 120 мм, 11 мм х 120 мм, 12 мм х 120 мм, 13 мм х 120 мм, 14 мм х 120 мм, 16 мм х 120 мм, 18 мм х 120 мм – 1 шт. (при необходимости);
- Ножка изогнутая бесцементной фиксации XB(F)Q VI GB(JB) T, размер: 10 мм х 80 мм, 11 мм х 80 мм, 12 мм х 80 мм, 13 мм х 80 мм, 14 мм х 80 мм, 16 мм х 80 мм, 18 мм х 80 мм, 10 мм х 120 мм, 11 мм х 120 мм, 12 мм х 120

мм, 13 мм х 120 мм, 14 мм х 120 мм, 16 мм х 120 мм, 18 мм х 120 мм, 10 мм х 160 мм, 11 мм х 160 мм, 12 мм х 160 мм, 13 мм х 160 мм, 14 мм х 160 мм, 16 мм х 160 мм, 18 мм х 160 мм – 1 шт. (при необходимости);
- Ножка изогнутая бесцементной фиксации XB(F)Q VII GB(JB) T, размер: 10 мм х 80 мм, 11 мм х 80 мм, 12 мм х 80 мм, 13 мм х 80 мм, 14 мм х 80 мм, 16 мм х 80 мм, 18 мм х 80 мм, 10 мм х 120 мм, 11 мм х 120 мм, 12 мм х 120 мм, 13 мм х 120 мм, 14 мм х 120 мм, 16 мм х 120 мм, 18 мм х 120 мм, 10 мм х 160 мм, 11 мм х 160 мм, 12 мм х 160 мм, 13 мм х 160 мм, 14 мм х 160 мм, 16 мм х 160 мм, 18 мм х 160 мм – 1 шт. (при необходимости);
- Аугмент большеберцовый XB(F)Q V JC(L) T левый, размер #3, толщина: 5 мм, 10 мм, 15 мм – 1 шт. (при необходимости);
- Аугмент большеберцовый XB(F)Q V JC(R) T правый, размер #3, толщина: 5 мм, 10 мм, 15 мм – 1 шт. (при необходимости);
- Конус большеберцовый XB(F)Q VII JC T размер: #1, #2, #3, #4, толщина: 20 мм – 1 шт. (при необходимости);
- Штифт фиксирующий XB(F)Q V GC T, размер 1# – от 1 до 2 шт. (при необходимости);
- Надколенник XFQ I BIS PE, размер: 28 мм х 8 мм, 30 мм х 9 мм, 34 мм х 9 мм – 1 шт. (при необходимости);
- Винт для ножки XB(F)Q II JB T – 1 шт. (при необходимости);
- Инструкция по применению – 1 шт.;
244. Набор эндопротеза коленного сустава тотального SKII PS модель 244, в составе:
- Компонент бедренный XFQ II GK(R) C правый, размер #5 – 1 шт.;
- Вкладыш большеберцовый XFQ I PD PE, размер #2, толщина: 12 мм – 1 шт.;
- Компонент большеберцовый XB(F)Q I JP C, размер #3 – 1 шт.;
- Ножка прямая бесцементной фиксации XB(F)Q III GB(JB) T, размер: 10 мм х 40 мм, 11 мм х 40 мм, 12 мм х 40 мм, 13 мм х 40 мм, 14 мм х 40 мм, 16 мм х 40 мм, 18 мм х 40 мм, 10 мм х 80 мм, 11 мм х 80 мм, 12 мм х 80 мм, 13 мм х 80 мм, 14 мм х 80 мм, 16 мм х 80 мм, 18 мм х 80 мм, 10 мм х 120 мм, 11 мм х 120 мм, 12 мм х 120 мм, 13 мм х 120 мм, 14 мм х 120 мм, 16 мм х 120 мм, 18 мм х 120 мм – 1 шт. (при необходимости);
- Ножка изогнутая бесцементной фиксации XB(F)Q VI GB(JB) T, размер: 10 мм х 80 мм, 11 мм х 80 мм, 12 мм х 80 мм, 13 мм х 80 мм, 14 мм х 80 мм, 16 мм х 80 мм, 18 мм х 80 мм, 10 мм х 120 мм, 11 мм х 120 мм, 12 мм х 120 мм, 13 мм х 120 мм, 14 мм х 120 мм, 16 мм х 120 мм, 18 мм х 120 мм, 10 мм х 160 мм, 11 мм х 160 мм, 12 мм х 160 мм, 13 мм х 160 мм, 14 мм х 160 мм, 16 мм х 160 мм, 18 мм х 160 мм – 1 шт. (при необходимости);
- Ножка изогнутая бесцементной фиксации XB(F)Q VII GB(JB) T, размер: 10 мм х 80 мм, 11 мм х 80 мм, 12 мм х 80 мм, 13 мм х 80 мм, 14 мм х 80 мм, 16 мм х 80 мм, 18 мм х 80 мм, 10 мм х 120 мм, 11 мм х 120 мм, 12 мм х 120 мм, 13 мм х 120 мм, 14 мм х 120 мм, 16 мм х 120 мм, 18 мм х 120 мм, 10 мм х 160 мм, 11 мм х 160 мм, 12 мм х 160 мм, 13 мм х 160 мм, 14 мм х 160 мм, 16 мм х 160 мм, 18 мм х 160 мм – 1 шт. (при необходимости);
- Аугмент большеберцовый XB(F)Q V JC(L) T левый, размер #3, толщина: 5 мм, 10 мм, 15 мм – 1 шт. (при необходимости);
- Аугмент большеберцовый XB(F)Q V JC(R) T правый, размер #3, толщина: 5 мм, 10 мм, 15 мм – 1 шт. (при необходимости);
- Конус большеберцовый XB(F)Q VII JC T размер: #1, #2, #3, #4, толщина: 20 мм – 1 шт. (при необходимости);
- Штифт фиксирующий XB(F)Q V GC T, размер 1# – от 1 до 2 шт. (при необходимости);
- Надколенник XFQ I BIS PE, размер: 28 мм х 8 мм, 30 мм х 9 мм, 34 мм х 9 мм – 1 шт. (при необходимости);
- Винт для ножки XB(F)Q II JB T – 1 шт. (при необходимости);
- Инструкция по применению – 1 шт.;
245. Набор эндопротеза коленного сустава тотального SKII PS модель 245, в составе:
- Компонент бедренный XFQ II GK(L) C левый, размер #5 – 1 шт.;
- Вкладыш большеберцовый XFQ I PD PE, размер #2, толщина: 14 мм – 1 шт.;
- Компонент большеберцовый XB(F)Q I JP C, размер #3 – 1 шт.;
- Ножка прямая бесцементной фиксации XB(F)Q III GB(JB) T, размер: 10 мм х 40 мм, 11 мм х 40 мм, 12 мм х 40 мм, 13 мм х 40 мм, 14 мм х 40 мм, 16 мм х 40 мм, 18 мм х 40 мм, 10 мм х 80 мм, 11 мм х 80 мм, 12 мм х 80 мм, 13 мм х 80 мм, 14 мм х 80 мм, 16 мм х 80 мм, 18 мм х 80 мм, 10 мм х 120 мм, 11 мм х 120 мм, 12 мм х 120 мм, 13 мм х 120 мм, 14 мм х 120 мм, 16 мм х 120 мм, 18 мм х 120 мм – 1 шт. (при необходимости);
- Ножка изогнутая бесцементной фиксации XB(F)Q VI GB(JB) T, размер: 10 мм х 80 мм, 11 мм х 80 мм, 12 мм х 80 мм, 13 мм х 80 мм, 14 мм х 80 мм, 16 мм х 80 мм, 18 мм х 80 мм, 10 мм х 120 мм, 11 мм х 120 мм, 12 мм х 120 мм, 13 мм х 120 мм, 14 мм х 120 мм, 16 мм х 120 мм, 18 мм х 120 мм, 10 мм х 160 мм, 11 мм х 160 мм, 12 мм х 160 мм, 13 мм х 160 мм, 14 мм х 160 мм, 16 мм х 160 мм, 18 мм х 160 мм – 1 шт. (при необходимости);

- Ножка изогнутая бесцементной фиксации XB(F)Q VII GB(JB) T, размер: 10 мм х 80 мм, 11 мм х 80 мм, 12 мм х 80 мм, 13 мм х 80 мм, 14 мм х 80 мм, 16 мм х 80 мм, 18 мм х 80 мм, 10 мм х 120 мм, 11 мм х 120 мм, 12 мм х 120 мм, 13 мм х 120 мм, 14 мм х 120 мм, 16 мм х 120 мм, 18 мм х 120 мм, 10 мм х 160 мм, 11 мм х 160 мм, 12 мм х 160 мм, 13 мм х 160 мм, 14 мм х 160 мм, 16 мм х 160 мм, 18 мм х 160 мм – 1 шт. (при необходимости);
- Аугмент большеберцовый XB(F)Q V JC(L) T левый, размер #3, толщина: 5 мм, 10 мм, 15 мм – 1 шт. (при необходимости);
- Аугмент большеберцовый XB(F)Q V JC(R) T правый, размер #3, толщина: 5 мм, 10 мм, 15 мм – 1 шт. (при необходимости);
- Конус большеберцовый XB(F)Q VII JC T размер: #1, #2, #3, #4, толщина: 20 мм – 1 шт. (при необходимости);
- Штифт фиксирующий XB(F)Q V GC T, размер 1# – от 1 до 2 шт. (при необходимости);
- Надколенник XFQ I BIS PE, размер: 28 мм х 8 мм, 30 мм х 9 мм, 34 мм х 9 мм – 1 шт. (при необходимости);
- Винт для ножки XB(F)Q II JB T – 1 шт. (при необходимости);
- Инструкция по применению – 1 шт.;
246. Набор эндопротеза коленного сустава тотального SKII PS модель 246, в составе:
- Компонент бедренный XFQ II GK(R) C правый, размер #5 – 1 шт.;
- Вкладыш большеберцовый XFQ I PD PE, размер #2, толщина: 14 мм – 1 шт.;
- Компонент большеберцовый XB(F)Q I JP C, размер #3 – 1 шт.;
- Ножка прямая бесцементной фиксации XB(F)Q III GB(JB) T, размер: 10 мм х 40 мм, 11 мм х 40 мм, 12 мм х 40 мм, 13 мм х 40 мм, 14 мм х 40 мм, 16 мм х 40 мм, 18 мм х 40 мм, 10 мм х 80 мм, 11 мм х 80 мм, 12 мм х 80 мм, 13 мм х 80 мм, 14 мм х 80 мм, 16 мм х 80 мм, 18 мм х 80 мм, 10 мм х 120 мм, 11 мм х 120 мм, 12 мм х 120 мм, 13 мм х 120 мм, 14 мм х 120 мм, 16 мм х 120 мм, 18 мм х 120 мм – 1 шт. (при необходимости);
- Ножка изогнутая бесцементной фиксации XB(F)Q VI GB(JB) T, размер: 10 мм х 80 мм, 11 мм х 80 мм, 12 мм х 80 мм, 13 мм х 80 мм, 14 мм х 80 мм, 16 мм х 80 мм, 18 мм х 80 мм, 10 мм х 120 мм, 11 мм х 120 мм, 12 мм х 120 мм, 13 мм х 120 мм, 14 мм х 120 мм, 16 мм х 120 мм, 18 мм х 120 мм, 10 мм х 160 мм, 11 мм х 160 мм, 12 мм х 160 мм, 13 мм х 160 мм, 14 мм х 160 мм, 16 мм х 160 мм, 18 мм х 160 мм – 1 шт. (при необходимости);
- Ножка изогнутая бесцементной фиксации XB(F)Q VII GB(JB) T, размер: 10 мм х 80 мм, 11 мм х 80 мм, 12 мм х 80 мм, 13 мм х 80 мм, 14 мм х 80 мм, 16 мм х 80 мм, 18 мм х 80 мм, 10 мм х 120 мм, 11 мм х 120 мм, 12 мм х 120 мм, 13 мм х 120 мм, 14 мм х 120 мм, 16 мм х 120 мм, 18 мм х 120 мм, 10 мм х 160 мм, 11 мм х 160 мм, 12 мм х 160 мм, 13 мм х 160 мм, 14 мм х 160 мм, 16 мм х 160 мм, 18 мм х 160 мм – 1 шт. (при необходимости);
- Аугмент большеберцовый XB(F)Q V JC(L) T левый, размер #3, толщина: 5 мм, 10 мм, 15 мм – 1 шт. (при необходимости);
- Аугмент большеберцовый XB(F)Q V JC(R) T правый, размер #3, толщина: 5 мм, 10 мм, 15 мм – 1 шт. (при необходимости);
- Конус большеберцовый XB(F)Q VII JC T размер: #1, #2, #3, #4, толщина: 20 мм – 1 шт. (при необходимости);
- Штифт фиксирующий XB(F)Q V GC T, размер 1# – от 1 до 2 шт. (при необходимости);
- Надколенник XFQ I BIS PE, размер: 28 мм х 8 мм, 30 мм х 9 мм, 34 мм х 9 мм – 1 шт. (при необходимости);
- Винт для ножки XB(F)Q II JB T – 1 шт. (при необходимости);
- Инструкция по применению – 1 шт.;
247. Набор эндопротеза коленного сустава тотального SKII PS модель 247, в составе:
- Компонент бедренный XFQ II GK(L) C левый, размер #5 – 1 шт.;
- Вкладыш большеберцовый XFQ I PD PE, размер #2, толщина: 16 мм – 1 шт.;
- Компонент большеберцовый XB(F)Q I JP C, размер #3 – 1 шт.;
- Ножка прямая бесцементной фиксации XB(F)Q III GB(JB) T, размер: 10 мм х 40 мм, 11 мм х 40 мм, 12 мм х 40 мм, 13 мм х 40 мм, 14 мм х 40 мм, 16 мм х 40 мм, 18 мм х 40 мм, 10 мм х 80 мм, 11 мм х 80 мм, 12 мм х 80 мм, 13 мм х 80 мм, 14 мм х 80 мм, 16 мм х 80 мм, 18 мм х 80 мм, 10 мм х 120 мм, 11 мм х 120 мм, 12 мм х 120 мм, 13 мм х 120 мм, 14 мм х 120 мм, 16 мм х 120 мм, 18 мм х 120 мм – 1 шт. (при необходимости);
- Ножка изогнутая бесцементной фиксации XB(F)Q VI GB(JB) T, размер: 10 мм х 80 мм, 11 мм х 80 мм, 12 мм х 80 мм, 13 мм х 80 мм, 14 мм х 80 мм, 16 мм х 80 мм, 18 мм х 80 мм, 10 мм х 120 мм, 11 мм х 120 мм, 12 мм х 120 мм, 13 мм х 120 мм, 14 мм х 120 мм, 16 мм х 120 мм, 18 мм х 120 мм, 10 мм х 160 мм, 11 мм х 160 мм, 12 мм х 160 мм, 13 мм х 160 мм, 14 мм х 160 мм, 16 мм х 160 мм, 18 мм х 160 мм – 1 шт. (при необходимости);
- Ножка изогнутая бесцементной фиксации XB(F)Q VII GB(JB) T, размер: 10 мм х 80 мм, 11 мм х 80 мм, 12 мм х 80 мм, 13 мм х 80 мм, 14 мм х 80 мм, 16 мм х 80 мм, 18 мм х 80 мм, 10 мм х 120 мм, 11 мм х 120 мм, 12 мм х 120

мм, 13 мм х 120 мм, 14 мм х 120 мм, 16 мм х 120 мм, 18 мм х 120 мм, 10 мм х 160 мм, 11 мм х 160 мм, 12 мм х 160 мм, 13 мм х 160 мм, 14 мм х 160 мм, 16 мм х 160 мм, 18 мм х 160 мм – 1 шт. (при необходимости);
- Аугмент большеберцовый XB(F)Q V JC(L) T левый, размер #3, толщина: 5 мм, 10 мм, 15 мм – 1 шт. (при необходимости);
- Аугмент большеберцовый XB(F)Q V JC(R) T правый, размер #3, толщина: 5 мм, 10 мм, 15 мм – 1 шт. (при необходимости);
- Конус большеберцовый XB(F)Q VII JC T размер: #1, #2, #3, #4, толщина: 20 мм – 1 шт. (при необходимости);
- Штифт фиксирующий XB(F)Q V GC T, размер 1# – от 1 до 2 шт. (при необходимости);
- Надколенник XFQ I BIS PE, размер: 28 мм х 8 мм, 30 мм х 9 мм, 34 мм х 9 мм – 1 шт. (при необходимости);
- Винт для ножки XB(F)Q II JB T – 1 шт. (при необходимости);
- Инструкция по применению – 1 шт.;
248. Набор эндопротеза коленного сустава тотального SKII PS модель 248, в составе:
- Компонент бедренный XFQ II GK(R) C правый, размер #5 – 1 шт.;
- Вкладыш большеберцовый XFQ I PD PE, размер #2, толщина: 16 мм – 1 шт.;
- Компонент большеберцовый XB(F)Q I JP C, размер #3 – 1 шт.;
- Ножка прямая бесцементной фиксации XB(F)Q III GB(JB) T, размер: 10 мм х 40 мм, 11 мм х 40 мм, 12 мм х 40 мм, 13 мм х 40 мм, 14 мм х 40 мм, 16 мм х 40 мм, 18 мм х 40 мм, 10 мм х 80 мм, 11 мм х 80 мм, 12 мм х 80 мм, 13 мм х 80 мм, 14 мм х 80 мм, 16 мм х 80 мм, 18 мм х 80 мм, 10 мм х 120 мм, 11 мм х 120 мм, 12 мм х 120 мм, 13 мм х 120 мм, 14 мм х 120 мм, 16 мм х 120 мм, 18 мм х 120 мм – 1 шт. (при необходимости);
- Ножка изогнутая бесцементной фиксации XB(F)Q VI GB(JB) T, размер: 10 мм х 80 мм, 11 мм х 80 мм, 12 мм х 80 мм, 13 мм х 80 мм, 14 мм х 80 мм, 16 мм х 80 мм, 18 мм х 80 мм, 10 мм х 120 мм, 11 мм х 120 мм, 12 мм х 120 мм, 13 мм х 120 мм, 14 мм х 120 мм, 16 мм х 120 мм, 18 мм х 120 мм, 10 мм х 160 мм, 11 мм х 160 мм, 12 мм х 160 мм, 13 мм х 160 мм, 14 мм х 160 мм, 16 мм х 160 мм, 18 мм х 160 мм – 1 шт. (при необходимости);
- Ножка изогнутая бесцементной фиксации XB(F)Q VII GB(JB) T, размер: 10 мм х 80 мм, 11 мм х 80 мм, 12 мм х 80 мм, 13 мм х 80 мм, 14 мм х 80 мм, 16 мм х 80 мм, 18 мм х 80 мм, 10 мм х 120 мм, 11 мм х 120 мм, 12 мм х 120 мм, 13 мм х 120 мм, 14 мм х 120 мм, 16 мм х 120 мм, 18 мм х 120 мм, 10 мм х 160 мм, 11 мм х 160 мм, 12 мм х 160 мм, 13 мм х 160 мм, 14 мм х 160 мм, 16 мм х 160 мм, 18 мм х 160 мм – 1 шт. (при необходимости);
- Аугмент большеберцовый XB(F)Q V JC(L) T левый, размер #3, толщина: 5 мм, 10 мм, 15 мм – 1 шт. (при необходимости);
- Аугмент большеберцовый XB(F)Q V JC(R) T правый, размер #3, толщина: 5 мм, 10 мм, 15 мм – 1 шт. (при необходимости);
- Конус большеберцовый XB(F)Q VII JC T размер: #1, #2, #3, #4, толщина: 20 мм – 1 шт. (при необходимости);
- Штифт фиксирующий XB(F)Q V GC T, размер 1# – от 1 до 2 шт. (при необходимости);
- Надколенник XFQ I BIS PE, размер: 28 мм х 8 мм, 30 мм х 9 мм, 34 мм х 9 мм – 1 шт. (при необходимости);
- Винт для ножки XB(F)Q II JB T – 1 шт. (при необходимости);
- Инструкция по применению – 1 шт.;
249. Набор эндопротеза коленного сустава тотального SKII PS модель 249, в составе:
- Компонент бедренный XFQ II GK(L) C левый, размер #5 – 1 шт.;
- Вкладыш большеберцовый XFQ I PD PE, размер #4, толщина: 10 мм – 1 шт.;
- Компонент большеберцовый XB(F)Q I JP C, размер #4 – 1 шт.;
- Ножка прямая бесцементной фиксации XB(F)Q III GB(JB) T, размер: 10 мм х 40 мм, 11 мм х 40 мм, 12 мм х 40 мм, 13 мм х 40 мм, 14 мм х 40 мм, 16 мм х 40 мм, 18 мм х 40 мм, 10 мм х 80 мм, 11 мм х 80 мм, 12 мм х 80 мм, 13 мм х 80 мм, 14 мм х 80 мм, 16 мм х 80 мм, 18 мм х 80 мм, 10 мм х 120 мм, 11 мм х 120 мм, 12 мм х 120 мм, 13 мм х 120 мм, 14 мм х 120 мм, 16 мм х 120 мм, 18 мм х 120 мм – 1 шт. (при необходимости);
- Ножка изогнутая бесцементной фиксации XB(F)Q VI GB(JB) T, размер: 10 мм х 80 мм, 11 мм х 80 мм, 12 мм х 80 мм, 13 мм х 80 мм, 14 мм х 80 мм, 16 мм х 80 мм, 18 мм х 80 мм, 10 мм х 120 мм, 11 мм х 120 мм, 12 мм х 120 мм, 13 мм х 120 мм, 14 мм х 120 мм, 16 мм х 120 мм, 18 мм х 120 мм, 10 мм х 160 мм, 11 мм х 160 мм, 12 мм х 160 мм, 13 мм х 160 мм, 14 мм х 160 мм, 16 мм х 160 мм, 18 мм х 160 мм – 1 шт. (при необходимости);
- Ножка изогнутая бесцементной фиксации XB(F)Q VII GB(JB) T, размер: 10 мм х 80 мм, 11 мм х 80 мм, 12 мм х 80 мм, 13 мм х 80 мм, 14 мм х 80 мм, 16 мм х 80 мм, 18 мм х 80 мм, 10 мм х 120 мм, 11 мм х 120 мм, 12 мм х 120 мм, 13 мм х 120 мм, 14 мм х 120 мм, 16 мм х 120 мм, 18 мм х 120 мм, 10 мм х 160 мм, 11 мм х 160 мм, 12 мм х 160 мм, 13 мм х 160 мм, 14 мм х 160 мм, 16 мм х 160 мм, 18 мм х 160 мм – 1 шт. (при необходимости);

- Аугмент большеберцовый XB(F)Q V JC(L) T левый, размер #4, толщина: 5 мм, 10 мм, 15 мм – 1 шт. (при необходимости);
- Аугмент большеберцовый XB(F)Q V JC(R) T правый, размер #4, толщина: 5 мм, 10 мм, 15 мм – 1 шт. (при необходимости);
- Конус большеберцовый XB(F)Q VII JC T размер: #1, #2, #3, #4, толщина: 20 мм – 1 шт. (при необходимости);
- Штифт фиксирующий XB(F)Q V GC T, размер 1# – от 1 до 2 шт. (при необходимости);
- Надколенник XFQ I BIS PE, размер: 28 мм x 8 мм, 30 мм x 9 мм, 34 мм x 9 мм – 1 шт. (при необходимости);
- Винт для ножки XB(F)Q II JB T – 1 шт. (при необходимости);
- Инструкция по применению – 1 шт.;
250. Набор эндопротеза коленного сустава тотального SKII PS модель 250, в составе:
- Компонент бедренный XFQ II GK(R) C правый, размер #5 – 1 шт.;
- Вкладыш большеберцовый XFQ I PD PE, размер #4, толщина: 10 мм – 1 шт.;
- Компонент большеберцовый XB(F)Q I JP C, размер #4 – 1 шт.;
- Ножка прямая бесцементной фиксации XB(F)Q III GB(JB) T, размер: 10 мм x 40 мм, 11 мм x 40 мм, 12 мм x 40 мм, 13 мм x 40 мм, 14 мм x 40 мм, 16 мм x 40 мм, 18 мм x 40 мм, 10 мм x 80 мм, 11 мм x 80 мм, 12 мм x 80 мм, 13 мм x 80 мм, 14 мм x 80 мм, 16 мм x 80 мм, 18 мм x 80 мм, 10 мм x 120 мм, 11 мм x 120 мм, 12 мм x 120 мм, 13 мм x 120 мм, 14 мм x 120 мм, 16 мм x 120 мм, 18 мм x 120 мм – 1 шт. (при необходимости);
- Ножка изогнутая бесцементной фиксации XB(F)Q VI GB(JB) T, размер: 10 мм x 80 мм, 11 мм x 80 мм, 12 мм x 80 мм, 13 мм x 80 мм, 14 мм x 80 мм, 16 мм x 80 мм, 18 мм x 80 мм, 10 мм x 120 мм, 11 мм x 120 мм, 12 мм x 120 мм, 13 мм x 120 мм, 14 мм x 120 мм, 16 мм x 120 мм, 18 мм x 120 мм, 10 мм x 160 мм, 11 мм x 160 мм, 12 мм x 160 мм, 13 мм x 160 мм, 14 мм x 160 мм, 16 мм x 160 мм, 18 мм x 160 мм – 1 шт. (при необходимости);
- Ножка изогнутая бесцементной фиксации XB(F)Q VII GB(JB) T, размер: 10 мм x 80 мм, 11 мм x 80 мм, 12 мм x 80 мм, 13 мм x 80 мм, 14 мм x 80 мм, 16 мм x 80 мм, 18 мм x 80 мм, 10 мм x 120 мм, 11 мм x 120 мм, 12 мм x 120 мм, 13 мм x 120 мм, 14 мм x 120 мм, 16 мм x 120 мм, 18 мм x 120 мм, 10 мм x 160 мм, 11 мм x 160 мм, 12 мм x 160 мм, 13 мм x 160 мм, 14 мм x 160 мм, 16 мм x 160 мм, 18 мм x 160 мм – 1 шт. (при необходимости);
- Аугмент большеберцовый XB(F)Q V JC(L) T левый, размер #4, толщина: 5 мм, 10 мм, 15 мм – 1 шт. (при необходимости);
- Аугмент большеберцовый XB(F)Q V JC(R) T правый, размер #4, толщина: 5 мм, 10 мм, 15 мм – 1 шт. (при необходимости);
- Конус большеберцовый XB(F)Q VII JC T размер: #1, #2, #3, #4, толщина: 20 мм – 1 шт. (при необходимости);
- Штифт фиксирующий XB(F)Q V GC T, размер 1# – от 1 до 2 шт. (при необходимости);
- Надколенник XFQ I BIS PE, размер: 28 мм x 8 мм, 30 мм x 9 мм, 34 мм x 9 мм – 1 шт. (при необходимости);
- Винт для ножки XB(F)Q II JB T – 1 шт. (при необходимости);
- Инструкция по применению – 1 шт.;
251. Набор эндопротеза коленного сустава тотального SKII PS модель 251, в составе:
- Компонент бедренный XFQ II GK(L) C левый, размер #5 – 1 шт.;
- Вкладыш большеберцовый XFQ I PD PE, размер #4, толщина: 12 мм – 1 шт.;
- Компонент большеберцовый XB(F)Q I JP C, размер #4 – 1 шт.;
- Ножка прямая бесцементной фиксации XB(F)Q III GB(JB) T, размер: 10 мм x 40 мм, 11 мм x 40 мм, 12 мм x 40 мм, 13 мм x 40 мм, 14 мм x 40 мм, 16 мм x 40 мм, 18 мм x 40 мм, 10 мм x 80 мм, 11 мм x 80 мм, 12 мм x 80 мм, 13 мм x 80 мм, 14 мм x 80 мм, 16 мм x 80 мм, 18 мм x 80 мм, 10 мм x 120 мм, 11 мм x 120 мм, 12 мм x 120 мм, 13 мм x 120 мм, 14 мм x 120 мм, 16 мм x 120 мм, 18 мм x 120 мм – 1 шт. (при необходимости);
- Ножка изогнутая бесцементной фиксации XB(F)Q VI GB(JB) T, размер: 10 мм x 80 мм, 11 мм x 80 мм, 12 мм x 80 мм, 13 мм x 80 мм, 14 мм x 80 мм, 16 мм x 80 мм, 18 мм x 80 мм, 10 мм x 120 мм, 11 мм x 120 мм, 12 мм x 120 мм, 13 мм x 120 мм, 14 мм x 120 мм, 16 мм x 120 мм, 18 мм x 120 мм, 10 мм x 160 мм, 11 мм x 160 мм, 12 мм x 160 мм, 13 мм x 160 мм, 14 мм x 160 мм, 16 мм x 160 мм, 18 мм x 160 мм – 1 шт. (при необходимости);
- Ножка изогнутая бесцементной фиксации XB(F)Q VII GB(JB) T, размер: 10 мм x 80 мм, 11 мм x 80 мм, 12 мм x 80 мм, 13 мм x 80 мм, 14 мм x 80 мм, 16 мм x 80 мм, 18 мм x 80 мм, 10 мм x 120 мм, 11 мм x 120 мм, 12 мм x 120 мм, 13 мм x 120 мм, 14 мм x 120 мм, 16 мм x 120 мм, 18 мм x 120 мм, 10 мм x 160 мм, 11 мм x 160 мм, 12 мм x 160 мм, 13 мм x 160 мм, 14 мм x 160 мм, 16 мм x 160 мм, 18 мм x 160 мм – 1 шт. (при необходимости);
- Аугмент большеберцовый XB(F)Q V JC(L) T левый, размер #4, толщина: 5 мм, 10 мм, 15 мм – 1 шт. (при необходимости);

- Аугмент большеберцовый XB(F)Q V JC(R) T правый, размер #4, толщина: 5 мм, 10 мм, 15 мм – 1 шт. (при необходимости);
- Конус большеберцовый XB(F)Q VII JC T размер: #1, #2, #3, #4, толщина: 20 мм – 1 шт. (при необходимости);
- Штифт фиксирующий XB(F)Q V GC T, размер 1# – от 1 до 2 шт. (при необходимости);
- Надколенник XFQ I BIS PE, размер: 28 мм х 8 мм, 30 мм х 9 мм, 34 мм х 9 мм – 1 шт. (при необходимости);
- Винт для ножки XB(F)Q II JB T – 1 шт. (при необходимости);
- Инструкция по применению – 1 шт.;
252. Набор эндопротеза коленного сустава тотального SKII PS модель 252, в составе:
- Компонент бедренный XFQ II GK(R) C правый, размер #5 – 1 шт.;
- Вкладыш большеберцовый XFQ I PD PE, размер #4, толщина: 12 мм – 1 шт.;
- Компонент большеберцовый XB(F)Q I JP C, размер #4 – 1 шт.;
- Ножка прямая бесцементной фиксации XB(F)Q III GB(JB) T, размер: 10 мм х 40 мм, 11 мм х 40 мм, 12 мм х 40 мм, 13 мм х 40 мм, 14 мм х 40 мм, 16 мм х 40 мм, 18 мм х 40 мм, 10 мм х 80 мм, 11 мм х 80 мм, 12 мм х 80 мм, 13 мм х 80 мм, 14 мм х 80 мм, 16 мм х 80 мм, 18 мм х 80 мм, 10 мм х 120 мм, 11 мм х 120 мм, 12 мм х 120 мм, 13 мм х 120 мм, 14 мм х 120 мм, 16 мм х 120 мм, 18 мм х 120 мм – 1 шт. (при необходимости);
- Ножка изогнутая бесцементной фиксации XB(F)Q VI GB(JB) T, размер: 10 мм х 80 мм, 11 мм х 80 мм, 12 мм х 80 мм, 13 мм х 80 мм, 14 мм х 80 мм, 16 мм х 80 мм, 18 мм х 80 мм, 10 мм х 120 мм, 11 мм х 120 мм, 12 мм х 120 мм, 13 мм х 120 мм, 14 мм х 120 мм, 16 мм х 120 мм, 18 мм х 120 мм, 10 мм х 160 мм, 11 мм х 160 мм, 12 мм х 160 мм, 13 мм х 160 мм, 14 мм х 160 мм, 16 мм х 160 мм, 18 мм х 160 мм – 1 шт. (при необходимости);
- Ножка изогнутая бесцементной фиксации XB(F)Q VII GB(JB) T, размер: 10 мм х 80 мм, 11 мм х 80 мм, 12 мм х 80 мм, 13 мм х 80 мм, 14 мм х 80 мм, 16 мм х 80 мм, 18 мм х 80 мм, 10 мм х 120 мм, 11 мм х 120 мм, 12 мм х 120 мм, 13 мм х 120 мм, 14 мм х 120 мм, 16 мм х 120 мм, 18 мм х 120 мм, 10 мм х 160 мм, 11 мм х 160 мм, 12 мм х 160 мм, 13 мм х 160 мм, 14 мм х 160 мм, 16 мм х 160 мм, 18 мм х 160 мм – 1 шт. (при необходимости);
- Аугмент большеберцовый XB(F)Q V JC(L) T левый, размер #4, толщина: 5 мм, 10 мм, 15 мм – 1 шт. (при необходимости);
- Аугмент большеберцовый XB(F)Q V JC(R) T правый, размер #4, толщина: 5 мм, 10 мм, 15 мм – 1 шт. (при необходимости);
- Конус большеберцовый XB(F)Q VII JC T размер: #1, #2, #3, #4, толщина: 20 мм – 1 шт. (при необходимости);
- Штифт фиксирующий XB(F)Q V GC T, размер 1# – от 1 до 2 шт. (при необходимости);
- Надколенник XFQ I BIS PE, размер: 28 мм х 8 мм, 30 мм х 9 мм, 34 мм х 9 мм – 1 шт. (при необходимости);
- Винт для ножки XB(F)Q II JB T – 1 шт. (при необходимости);
- Инструкция по применению – 1 шт.;
253. Набор эндопротеза коленного сустава тотального SKII PS модель 253, в составе:
- Компонент бедренный XFQ II GK(L) C левый, размер #5 – 1 шт.;
- Вкладыш большеберцовый XFQ I PD PE, размер #4, толщина: 14 мм – 1 шт.;
- Компонент большеберцовый XB(F)Q I JP C, размер #4 – 1 шт.;
- Ножка прямая бесцементной фиксации XB(F)Q III GB(JB) T, размер: 10 мм х 40 мм, 11 мм х 40 мм, 12 мм х 40 мм, 13 мм х 40 мм, 14 мм х 40 мм, 16 мм х 40 мм, 18 мм х 40 мм, 10 мм х 80 мм, 11 мм х 80 мм, 12 мм х 80 мм, 13 мм х 80 мм, 14 мм х 80 мм, 16 мм х 80 мм, 18 мм х 80 мм, 10 мм х 120 мм, 11 мм х 120 мм, 12 мм х 120 мм, 13 мм х 120 мм, 14 мм х 120 мм, 16 мм х 120 мм, 18 мм х 120 мм – 1 шт. (при необходимости);
- Ножка изогнутая бесцементной фиксации XB(F)Q VI GB(JB) T, размер: 10 мм х 80 мм, 11 мм х 80 мм, 12 мм х 80 мм, 13 мм х 80 мм, 14 мм х 80 мм, 16 мм х 80 мм, 18 мм х 80 мм, 10 мм х 120 мм, 11 мм х 120 мм, 12 мм х 120 мм, 13 мм х 120 мм, 14 мм х 120 мм, 16 мм х 120 мм, 18 мм х 120 мм, 10 мм х 160 мм, 11 мм х 160 мм, 12 мм х 160 мм, 13 мм х 160 мм, 14 мм х 160 мм, 16 мм х 160 мм, 18 мм х 160 мм – 1 шт. (при необходимости);
- Ножка изогнутая бесцементной фиксации XB(F)Q VII GB(JB) T, размер: 10 мм х 80 мм, 11 мм х 80 мм, 12 мм х 80 мм, 13 мм х 80 мм, 14 мм х 80 мм, 16 мм х 80 мм, 18 мм х 80 мм, 10 мм х 120 мм, 11 мм х 120 мм, 12 мм х 120 мм, 13 мм х 120 мм, 14 мм х 120 мм, 16 мм х 120 мм, 18 мм х 120 мм, 10 мм х 160 мм, 11 мм х 160 мм, 12 мм х 160 мм, 13 мм х 160 мм, 14 мм х 160 мм, 16 мм х 160 мм, 18 мм х 160 мм – 1 шт. (при необходимости);
- Аугмент большеберцовый XB(F)Q V JC(L) T левый, размер #4, толщина: 5 мм, 10 мм, 15 мм – 1 шт. (при необходимости);
- Аугмент большеберцовый XB(F)Q V JC(R) T правый, размер #4, толщина: 5 мм, 10 мм, 15 мм – 1 шт. (при необходимости);
- Конус большеберцовый XB(F)Q VII JC T размер: #1, #2, #3, #4, толщина: 20 мм – 1 шт. (при необходимости);

- Штифт фиксирующий XB(F)Q V GC T, размер 1# – от 1 до 2 шт. (при необходимости);
- Надколенник XFQ I BIS PE, размер: 28 мм х 8 мм, 30 мм х 9 мм, 34 мм х 9 мм – 1 шт. (при необходимости);
- Винт для ножки XB(F)Q II JB T – 1 шт. (при необходимости);
- Инструкция по применению – 1 шт.;
254. Набор эндопротеза коленного сустава тотального SKII PS модель 254, в составе:
- Компонент бедренный XFQ II GK(R) C правый, размер #5 – 1 шт.;
- Вкладыш большеберцовый XFQ I PD PE, размер #4, толщина: 14 мм – 1 шт.;
- Компонент большеберцовый XB(F)Q I JP C, размер #4 – 1 шт.;
- Ножка прямая бесцементной фиксации XB(F)Q III GB(JB) T, размер: 10 мм х 40 мм, 11 мм х 40 мм, 12 мм х 40 мм, 13 мм х 40 мм, 14 мм х 40 мм, 16 мм х 40 мм, 18 мм х 40 мм, 10 мм х 80 мм, 11 мм х 80 мм, 12 мм х 80 мм, 13 мм х 80 мм, 14 мм х 80 мм, 16 мм х 80 мм, 18 мм х 80 мм, 10 мм х 120 мм, 11 мм х 120 мм, 12 мм х 120 мм, 13 мм х 120 мм, 14 мм х 120 мм, 16 мм х 120 мм, 18 мм х 120 мм – 1 шт. (при необходимости);
- Ножка изогнутая бесцементной фиксации XB(F)Q VI GB(JB) T, размер: 10 мм х 80 мм, 11 мм х 80 мм, 12 мм х 80 мм, 13 мм х 80 мм, 14 мм х 80 мм, 16 мм х 80 мм, 18 мм х 80 мм, 10 мм х 120 мм, 11 мм х 120 мм, 12 мм х 120 мм, 13 мм х 120 мм, 14 мм х 120 мм, 16 мм х 120 мм, 18 мм х 120 мм, 10 мм х 160 мм, 11 мм х 160 мм, 12 мм х 160 мм, 13 мм х 160 мм, 14 мм х 160 мм, 16 мм х 160 мм, 18 мм х 160 мм – 1 шт. (при необходимости);
- Ножка изогнутая бесцементной фиксации XB(F)Q VII GB(JB) T, размер: 10 мм х 80 мм, 11 мм х 80 мм, 12 мм х 80 мм, 13 мм х 80 мм, 14 мм х 80 мм, 16 мм х 80 мм, 18 мм х 80 мм, 10 мм х 120 мм, 11 мм х 120 мм, 12 мм х 120 мм, 13 мм х 120 мм, 14 мм х 120 мм, 16 мм х 120 мм, 18 мм х 120 мм, 10 мм х 160 мм, 11 мм х 160 мм, 12 мм х 160 мм, 13 мм х 160 мм, 14 мм х 160 мм, 16 мм х 160 мм, 18 мм х 160 мм – 1 шт. (при необходимости);
- Аугмент большеберцовый XB(F)Q V JC(L) T левый, размер #4, толщина: 5 мм, 10 мм, 15 мм – 1 шт. (при необходимости);
- Аугмент большеберцовый XB(F)Q V JC(R) T правый, размер #4, толщина: 5 мм, 10 мм, 15 мм – 1 шт. (при необходимости);
- Конус большеберцовый XB(F)Q VII JC T размер: #1, #2, #3, #4, толщина: 20 мм – 1 шт. (при необходимости);
- Штифт фиксирующий XB(F)Q V GC T, размер 1# – от 1 до 2 шт. (при необходимости);
- Надколенник XFQ I BIS PE, размер: 28 мм х 8 мм, 30 мм х 9 мм, 34 мм х 9 мм – 1 шт. (при необходимости);
- Винт для ножки XB(F)Q II JB T – 1 шт. (при необходимости);
- Инструкция по применению – 1 шт.;
255. Набор эндопротеза коленного сустава тотального SKII PS модель 255, в составе:
- Компонент бедренный XFQ II GK(L) C левый, размер #5 – 1 шт.;
- Вкладыш большеберцовый XFQ I PD PE, размер #4, толщина: 16 мм – 1 шт.;
- Компонент большеберцовый XB(F)Q I JP C, размер #4 – 1 шт.;
- Ножка прямая бесцементной фиксации XB(F)Q III GB(JB) T, размер: 10 мм х 40 мм, 11 мм х 40 мм, 12 мм х 40 мм, 13 мм х 40 мм, 14 мм х 40 мм, 16 мм х 40 мм, 18 мм х 40 мм, 10 мм х 80 мм, 11 мм х 80 мм, 12 мм х 80 мм, 13 мм х 80 мм, 14 мм х 80 мм, 16 мм х 80 мм, 18 мм х 80 мм, 10 мм х 120 мм, 11 мм х 120 мм, 12 мм х 120 мм, 13 мм х 120 мм, 14 мм х 120 мм, 16 мм х 120 мм, 18 мм х 120 мм – 1 шт. (при необходимости);
- Ножка изогнутая бесцементной фиксации XB(F)Q VI GB(JB) T, размер: 10 мм х 80 мм, 11 мм х 80 мм, 12 мм х 80 мм, 13 мм х 80 мм, 14 мм х 80 мм, 16 мм х 80 мм, 18 мм х 80 мм, 10 мм х 120 мм, 11 мм х 120 мм, 12 мм х 120 мм, 13 мм х 120 мм, 14 мм х 120 мм, 16 мм х 120 мм, 18 мм х 120 мм, 10 мм х 160 мм, 11 мм х 160 мм, 12 мм х 160 мм, 13 мм х 160 мм, 14 мм х 160 мм, 16 мм х 160 мм, 18 мм х 160 мм – 1 шт. (при необходимости);
- Ножка изогнутая бесцементной фиксации XB(F)Q VII GB(JB) T, размер: 10 мм х 80 мм, 11 мм х 80 мм, 12 мм х 80 мм, 13 мм х 80 мм, 14 мм х 80 мм, 16 мм х 80 мм, 18 мм х 80 мм, 10 мм х 120 мм, 11 мм х 120 мм, 12 мм х 120 мм, 13 мм х 120 мм, 14 мм х 120 мм, 16 мм х 120 мм, 18 мм х 120 мм, 10 мм х 160 мм, 11 мм х 160 мм, 12 мм х 160 мм, 13 мм х 160 мм, 14 мм х 160 мм, 16 мм х 160 мм, 18 мм х 160 мм – 1 шт. (при необходимости);
- Аугмент большеберцовый XB(F)Q V JC(L) T левый, размер #4, толщина: 5 мм, 10 мм, 15 мм – 1 шт. (при необходимости);
- Аугмент большеберцовый XB(F)Q V JC(R) T правый, размер #4, толщина: 5 мм, 10 мм, 15 мм – 1 шт. (при необходимости);
- Конус большеберцовый XB(F)Q VII JC T размер: #1, #2, #3, #4, толщина: 20 мм – 1 шт. (при необходимости);
- Штифт фиксирующий XB(F)Q V GC T, размер 1# – от 1 до 2 шт. (при необходимости);
- Надколенник XFQ I BIS PE, размер: 28 мм х 8 мм, 30 мм х 9 мм, 34 мм х 9 мм – 1 шт. (при необходимости);
- Винт для ножки XB(F)Q II JB T – 1 шт. (при необходимости);

- Инструкция по применению – 1 шт.;
256. Набор эндопротеза коленного сустава тотального SKII PS модель 256, в составе:
- Компонент бедренный XFQ II GK(R) C правый, размер #5 – 1 шт.;
- Вкладыш большеберцовый XFQ I PD PE, размер #4, толщина: 16 мм – 1 шт.;
- Компонент большеберцовый XB(F)Q I JP C, размер #4 – 1 шт.;
- Ножка прямая бесцементной фиксации XB(F)Q III GB(JB) T, размер: 10 мм х 40 мм, 11 мм х 40 мм, 12 мм х 40 мм, 13 мм х 40 мм, 14 мм х 40 мм, 16 мм х 40 мм, 18 мм х 40 мм, 10 мм х 80 мм, 11 мм х 80 мм, 12 мм х 80 мм, 13 мм х 80 мм, 14 мм х 80 мм, 16 мм х 80 мм, 18 мм х 80 мм, 10 мм х 120 мм, 11 мм х 120 мм, 12 мм х 120 мм, 13 мм х 120 мм, 14 мм х 120 мм, 16 мм х 120 мм, 18 мм х 120 мм – 1 шт. (при необходимости);
- Ножка изогнутая бесцементной фиксации XB(F)Q VI GB(JB) T, размер: 10 мм х 80 мм, 11 мм х 80 мм, 12 мм х 80 мм, 13 мм х 80 мм, 14 мм х 80 мм, 16 мм х 80 мм, 18 мм х 80 мм, 10 мм х 120 мм, 11 мм х 120 мм, 12 мм х 120 мм, 13 мм х 120 мм, 14 мм х 120 мм, 16 мм х 120 мм, 18 мм х 120 мм, 10 мм х 160 мм, 11 мм х 160 мм, 12 мм х 160 мм, 13 мм х 160 мм, 14 мм х 160 мм, 16 мм х 160 мм, 18 мм х 160 мм – 1 шт. (при необходимости);
- Ножка изогнутая бесцементной фиксации XB(F)Q VII GB(JB) T, размер: 10 мм х 80 мм, 11 мм х 80 мм, 12 мм х 80 мм, 13 мм х 80 мм, 14 мм х 80 мм, 16 мм х 80 мм, 18 мм х 80 мм, 10 мм х 120 мм, 11 мм х 120 мм, 12 мм х 120 мм, 13 мм х 120 мм, 14 мм х 120 мм, 16 мм х 120 мм, 18 мм х 120 мм, 10 мм х 160 мм, 11 мм х 160 мм, 12 мм х 160 мм, 13 мм х 160 мм, 14 мм х 160 мм, 16 мм х 160 мм, 18 мм х 160 мм – 1 шт. (при необходимости);
- Аугмент большеберцовый XB(F)Q V JC(L) T левый, размер #4, толщина: 5 мм, 10 мм, 15 мм – 1 шт. (при необходимости);
- Аугмент большеберцовый XB(F)Q V JC(R) T правый, размер #4, толщина: 5 мм, 10 мм, 15 мм – 1 шт. (при необходимости);
- Конус большеберцовый XB(F)Q VII JC T размер: #1, #2, #3, #4, толщина: 20 мм – 1 шт. (при необходимости);
- Штифт фиксирующий XB(F)Q V GC T, размер 1# – от 1 до 2 шт. (при необходимости);
- Надколенник XFQ I BIS PE, размер: 28 мм х 8 мм, 30 мм х 9 мм, 34 мм х 9 мм – 1 шт. (при необходимости);
- Винт для ножки XB(F)Q II JB T – 1 шт. (при необходимости);
- Инструкция по применению – 1 шт.;
257. Набор эндопротеза коленного сустава тотального SKII PS модель 257, в составе:
- Компонент бедренный XFQ II GK(L) C левый, размер #5 – 1 шт.;
- Вкладыш большеберцовый XFQ I PD PE, размер #4, толщина: 10 мм – 1 шт.;
- Компонент большеберцовый XB(F)Q I JP C, размер #5 – 1 шт.;
- Ножка прямая бесцементной фиксации XB(F)Q III GB(JB) T, размер: 10 мм х 40 мм, 11 мм х 40 мм, 12 мм х 40 мм, 13 мм х 40 мм, 14 мм х 40 мм, 16 мм х 40 мм, 18 мм х 40 мм, 10 мм х 80 мм, 11 мм х 80 мм, 12 мм х 80 мм, 13 мм х 80 мм, 14 мм х 80 мм, 16 мм х 80 мм, 18 мм х 80 мм, 10 мм х 120 мм, 11 мм х 120 мм, 12 мм х 120 мм, 13 мм х 120 мм, 14 мм х 120 мм, 16 мм х 120 мм, 18 мм х 120 мм – 1 шт. (при необходимости);
- Ножка изогнутая бесцементной фиксации XB(F)Q VI GB(JB) T, размер: 10 мм х 80 мм, 11 мм х 80 мм, 12 мм х 80 мм, 13 мм х 80 мм, 14 мм х 80 мм, 16 мм х 80 мм, 18 мм х 80 мм, 10 мм х 120 мм, 11 мм х 120 мм, 12 мм х 120 мм, 13 мм х 120 мм, 14 мм х 120 мм, 16 мм х 120 мм, 18 мм х 120 мм, 10 мм х 160 мм, 11 мм х 160 мм, 12 мм х 160 мм, 13 мм х 160 мм, 14 мм х 160 мм, 16 мм х 160 мм, 18 мм х 160 мм – 1 шт. (при необходимости);
- Ножка изогнутая бесцементной фиксации XB(F)Q VII GB(JB) T, размер: 10 мм х 80 мм, 11 мм х 80 мм, 12 мм х 80 мм, 13 мм х 80 мм, 14 мм х 80 мм, 16 мм х 80 мм, 18 мм х 80 мм, 10 мм х 120 мм, 11 мм х 120 мм, 12 мм х 120 мм, 13 мм х 120 мм, 14 мм х 120 мм, 16 мм х 120 мм, 18 мм х 120 мм, 10 мм х 160 мм, 11 мм х 160 мм, 12 мм х 160 мм, 13 мм х 160 мм, 14 мм х 160 мм, 16 мм х 160 мм, 18 мм х 160 мм – 1 шт. (при необходимости);
- Аугмент большеберцовый XB(F)Q V JC(L) T левый, размер #5, толщина: 5 мм, 10 мм, 15 мм – 1 шт. (при необходимости);
- Аугмент большеберцовый XB(F)Q V JC(R) T правый, размер #5, толщина: 5 мм, 10 мм, 15 мм – 1 шт. (при необходимости);
- Конус большеберцовый XB(F)Q VII JC T размер: #1, #2, #3, #4, толщина: 20 мм – 1 шт. (при необходимости);
- Штифт фиксирующий XB(F)Q V GC T, размер 1# – от 1 до 2 шт. (при необходимости);
- Надколенник XFQ I BIS PE, размер: 28 мм х 8 мм, 30 мм х 9 мм, 34 мм х 9 мм – 1 шт. (при необходимости);
- Винт для ножки XB(F)Q II JB T – 1 шт. (при необходимости);
- Инструкция по применению – 1 шт.;
258. Набор эндопротеза коленного сустава тотального SKII PS модель 258, в составе:
- Компонент бедренный XFQ II GK(R) C правый, размер #5 – 1 шт.;

- Вкладыш большеберцовый XFQ I PD PE, размер #4, толщина: 10 мм – 1 шт.;
- Компонент большеберцовый XB(F)Q I JP C, размер #5 – 1 шт.;
- Ножка прямая бесцементной фиксации XB(F)Q III GB(JB) T, размер: 10 мм х 40 мм, 11 мм х 40 мм, 12 мм х 40 мм, 13 мм х 40 мм, 14 мм х 40 мм, 16 мм х 40 мм, 18 мм х 40 мм, 10 мм х 80 мм, 11 мм х 80 мм, 12 мм х 80 мм, 13 мм х 80 мм, 14 мм х 80 мм, 16 мм х 80 мм, 18 мм х 80 мм, 10 мм х 120 мм, 11 мм х 120 мм, 12 мм х 120 мм, 13 мм х 120 мм, 14 мм х 120 мм, 16 мм х 120 мм, 18 мм х 120 мм – 1 шт. (при необходимости);
- Ножка изогнутая бесцементной фиксации XB(F)Q VI GB(JB) T, размер: 10 мм х 80 мм, 11 мм х 80 мм, 12 мм х 80 мм, 13 мм х 80 мм, 14 мм х 80 мм, 16 мм х 80 мм, 18 мм х 80 мм, 10 мм х 120 мм, 11 мм х 120 мм, 12 мм х 120 мм, 13 мм х 120 мм, 14 мм х 120 мм, 16 мм х 120 мм, 18 мм х 120 мм, 10 мм х 160 мм, 11 мм х 160 мм, 12 мм х 160 мм, 13 мм х 160 мм, 14 мм х 160 мм, 16 мм х 160 мм, 18 мм х 160 мм – 1 шт. (при необходимости);
- Ножка изогнутая бесцементной фиксации XB(F)Q VII GB(JB) T, размер: 10 мм х 80 мм, 11 мм х 80 мм, 12 мм х 80 мм, 13 мм х 80 мм, 14 мм х 80 мм, 16 мм х 80 мм, 18 мм х 80 мм, 10 мм х 120 мм, 11 мм х 120 мм, 12 мм х 120 мм, 13 мм х 120 мм, 14 мм х 120 мм, 16 мм х 120 мм, 18 мм х 120 мм, 10 мм х 160 мм, 11 мм х 160 мм, 12 мм х 160 мм, 13 мм х 160 мм, 14 мм х 160 мм, 16 мм х 160 мм, 18 мм х 160 мм – 1 шт. (при необходимости);
- Аугмент большеберцовый XB(F)Q V JC(L) T левый, размер #5, толщина: 5 мм, 10 мм, 15 мм – 1 шт. (при необходимости);
- Аугмент большеберцовый XB(F)Q V JC(R) T правый, размер #5, толщина: 5 мм, 10 мм, 15 мм – 1 шт. (при необходимости);
- Конус большеберцовый XB(F)Q VII JC T размер: #1, #2, #3, #4, толщина: 20 мм – 1 шт. (при необходимости);
- Штифт фиксирующий XB(F)Q V GC T, размер 1# – от 1 до 2 шт. (при необходимости);
- Надколенник XFQ I BIS PE, размер: 28 мм х 8 мм, 30 мм х 9 мм, 34 мм х 9 мм – 1 шт. (при необходимости);
- Винт для ножки XB(F)Q II JB T – 1 шт. (при необходимости);
- Инструкция по применению – 1 шт.;

259. Набор эндопротеза коленного сустава тотального SKII PS модель 259, в составе:
- Компонент бедренный XFQ II GK(L) C левый, размер #5 – 1 шт.;
- Вкладыш большеберцовый XFQ I PD PE, размер #4, толщина: 12 мм – 1 шт.;
- Компонент большеберцовый XB(F)Q I JP C, размер #5 – 1 шт.;
- Ножка прямая бесцементной фиксации XB(F)Q III GB(JB) T, размер: 10 мм х 40 мм, 11 мм х 40 мм, 12 мм х 40 мм, 13 мм х 40 мм, 14 мм х 40 мм, 16 мм х 40 мм, 18 мм х 40 мм, 10 мм х 80 мм, 11 мм х 80 мм, 12 мм х 80 мм, 13 мм х 80 мм, 14 мм х 80 мм, 16 мм х 80 мм, 18 мм х 80 мм, 10 мм х 120 мм, 11 мм х 120 мм, 12 мм х 120 мм, 13 мм х 120 мм, 14 мм х 120 мм, 16 мм х 120 мм, 18 мм х 120 мм – 1 шт. (при необходимости);
- Ножка изогнутая бесцементной фиксации XB(F)Q VI GB(JB) T, размер: 10 мм х 80 мм, 11 мм х 80 мм, 12 мм х 80 мм, 13 мм х 80 мм, 14 мм х 80 мм, 16 мм х 80 мм, 18 мм х 80 мм, 10 мм х 120 мм, 11 мм х 120 мм, 12 мм х 120 мм, 13 мм х 120 мм, 14 мм х 120 мм, 16 мм х 120 мм, 18 мм х 120 мм, 10 мм х 160 мм, 11 мм х 160 мм, 12 мм х 160 мм, 13 мм х 160 мм, 14 мм х 160 мм, 16 мм х 160 мм, 18 мм х 160 мм – 1 шт. (при необходимости);
- Ножка изогнутая бесцементной фиксации XB(F)Q VII GB(JB) T, размер: 10 мм х 80 мм, 11 мм х 80 мм, 12 мм х 80 мм, 13 мм х 80 мм, 14 мм х 80 мм, 16 мм х 80 мм, 18 мм х 80 мм, 10 мм х 120 мм, 11 мм х 120 мм, 12 мм х 120 мм, 13 мм х 120 мм, 14 мм х 120 мм, 16 мм х 120 мм, 18 мм х 120 мм, 10 мм х 160 мм, 11 мм х 160 мм, 12 мм х 160 мм, 13 мм х 160 мм, 14 мм х 160 мм, 16 мм х 160 мм, 18 мм х 160 мм – 1 шт. (при необходимости);
- Аугмент большеберцовый XB(F)Q V JC(L) T левый, размер #5, толщина: 5 мм, 10 мм, 15 мм – 1 шт. (при необходимости);
- Аугмент большеберцовый XB(F)Q V JC(R) T правый, размер #5, толщина: 5 мм, 10 мм, 15 мм – 1 шт. (при необходимости);
- Конус большеберцовый XB(F)Q VII JC T размер: #1, #2, #3, #4, толщина: 20 мм – 1 шт. (при необходимости);
- Штифт фиксирующий XB(F)Q V GC T, размер 1# – от 1 до 2 шт. (при необходимости);
- Надколенник XFQ I BIS PE, размер: 28 мм х 8 мм, 30 мм х 9 мм, 34 мм х 9 мм – 1 шт. (при необходимости);
- Винт для ножки XB(F)Q II JB T – 1 шт. (при необходимости);
- Инструкция по применению – 1 шт.;

260. Набор эндопротеза коленного сустава тотального SKII PS модель 260, в составе:
- Компонент бедренный XFQ II GK(R) C правый, размер #5 – 1 шт.;
- Вкладыш большеберцовый XFQ I PD PE, размер #4, толщина: 12 мм – 1 шт.;
- Компонент большеберцовый XB(F)Q I JP C, размер #5 – 1 шт.;

- Ножка прямая бесцементной фиксации XB(F)Q III GB(JB) T, размер: 10 мм х 40 мм, 11 мм х 40 мм, 12 мм х 40 мм, 13 мм х 40 мм, 14 мм х 40 мм, 16 мм х 40 мм, 18 мм х 40 мм, 10 мм х 80 мм, 11 мм х 80 мм, 12 мм х 80 мм, 13 мм х 80 мм, 14 мм х 80 мм, 16 мм х 80 мм, 18 мм х 80 мм, 10 мм х 120 мм, 11 мм х 120 мм, 12 мм х 120 мм, 13 мм х 120 мм, 14 мм х 120 мм, 16 мм х 120 мм, 18 мм х 120 мм – 1 шт. (при необходимости);
- Ножка изогнутая бесцементной фиксации XB(F)Q VI GB(JB) T, размер: 10 мм х 80 мм, 11 мм х 80 мм, 12 мм х 80 мм, 13 мм х 80 мм, 14 мм х 80 мм, 16 мм х 80 мм, 18 мм х 80 мм, 10 мм х 120 мм, 11 мм х 120 мм, 12 мм х 120 мм, 13 мм х 120 мм, 14 мм х 120 мм, 16 мм х 120 мм, 18 мм х 120 мм, 10 мм х 160 мм, 11 мм х 160 мм, 12 мм х 160 мм, 13 мм х 160 мм, 14 мм х 160 мм, 16 мм х 160 мм, 18 мм х 160 мм – 1 шт. (при необходимости);
- Ножка изогнутая бесцементной фиксации XB(F)Q VII GB(JB) T, размер: 10 мм х 80 мм, 11 мм х 80 мм, 12 мм х 80 мм, 13 мм х 80 мм, 14 мм х 80 мм, 16 мм х 80 мм, 18 мм х 80 мм, 10 мм х 120 мм, 11 мм х 120 мм, 12 мм х 120 мм, 13 мм х 120 мм, 14 мм х 120 мм, 16 мм х 120 мм, 18 мм х 120 мм, 10 мм х 160 мм, 11 мм х 160 мм, 12 мм х 160 мм, 13 мм х 160 мм, 14 мм х 160 мм, 16 мм х 160 мм, 18 мм х 160 мм – 1 шт. (при необходимости);
- Аугмент большеберцовый XB(F)Q V JC(L) T левый, размер #5, толщина: 5 мм, 10 мм, 15 мм – 1 шт. (при необходимости);
- Аугмент большеберцовый XB(F)Q V JC(R) T правый, размер #5, толщина: 5 мм, 10 мм, 15 мм – 1 шт. (при необходимости);
- Конус большеберцовый XB(F)Q VII JC T размер: #1, #2, #3, #4, толщина: 20 мм – 1 шт. (при необходимости);
- Штифт фиксирующий XB(F)Q V GC T, размер 1# – от 1 до 2 шт. (при необходимости);
- Надколенник XFQ I BIS PE, размер: 28 мм х 8 мм, 30 мм х 9 мм, 34 мм х 9 мм – 1 шт. (при необходимости);
- Винт для ножки XB(F)Q II JB T – 1 шт. (при необходимости);
- Инструкция по применению – 1 шт.;
261. Набор эндопротеза коленного сустава тотального SKII PS модель 261, в составе:
- Компонент бедренный XFQ II GK(L) C левый, размер #5 – 1 шт.;
- Вкладыш большеберцовый XFQ I PD PE, размер #4, толщина: 14 мм – 1 шт.;
- Компонент большеберцовый XB(F)Q I JP C, размер #5 – 1 шт.;
- Ножка прямая бесцементной фиксации XB(F)Q III GB(JB) T, размер: 10 мм х 40 мм, 11 мм х 40 мм, 12 мм х 40 мм, 13 мм х 40 мм, 14 мм х 40 мм, 16 мм х 40 мм, 18 мм х 40 мм, 10 мм х 80 мм, 11 мм х 80 мм, 12 мм х 80 мм, 13 мм х 80 мм, 14 мм х 80 мм, 16 мм х 80 мм, 18 мм х 80 мм, 10 мм х 120 мм, 11 мм х 120 мм, 12 мм х 120 мм, 13 мм х 120 мм, 14 мм х 120 мм, 16 мм х 120 мм, 18 мм х 120 мм – 1 шт. (при необходимости);
- Ножка изогнутая бесцементной фиксации XB(F)Q VI GB(JB) T, размер: 10 мм х 80 мм, 11 мм х 80 мм, 12 мм х 80 мм, 13 мм х 80 мм, 14 мм х 80 мм, 16 мм х 80 мм, 18 мм х 80 мм, 10 мм х 120 мм, 11 мм х 120 мм, 12 мм х 120 мм, 13 мм х 120 мм, 14 мм х 120 мм, 16 мм х 120 мм, 18 мм х 120 мм, 10 мм х 160 мм, 11 мм х 160 мм, 12 мм х 160 мм, 13 мм х 160 мм, 14 мм х 160 мм, 16 мм х 160 мм, 18 мм х 160 мм – 1 шт. (при необходимости);
- Ножка изогнутая бесцементной фиксации XB(F)Q VII GB(JB) T, размер: 10 мм х 80 мм, 11 мм х 80 мм, 12 мм х 80 мм, 13 мм х 80 мм, 14 мм х 80 мм, 16 мм х 80 мм, 18 мм х 80 мм, 10 мм х 120 мм, 11 мм х 120 мм, 12 мм х 120 мм, 13 мм х 120 мм, 14 мм х 120 мм, 16 мм х 120 мм, 18 мм х 120 мм, 10 мм х 160 мм, 11 мм х 160 мм, 12 мм х 160 мм, 13 мм х 160 мм, 14 мм х 160 мм, 16 мм х 160 мм, 18 мм х 160 мм – 1 шт. (при необходимости);
- Аугмент большеберцовый XB(F)Q V JC(L) T левый, размер #5, толщина: 5 мм, 10 мм, 15 мм – 1 шт. (при необходимости);
- Аугмент большеберцовый XB(F)Q V JC(R) T правый, размер #5, толщина: 5 мм, 10 мм, 15 мм – 1 шт. (при необходимости);
- Конус большеберцовый XB(F)Q VII JC T размер: #1, #2, #3, #4, толщина: 20 мм – 1 шт. (при необходимости);
- Штифт фиксирующий XB(F)Q V GC T, размер 1# – от 1 до 2 шт. (при необходимости);
- Надколенник XFQ I BIS PE, размер: 28 мм х 8 мм, 30 мм х 9 мм, 34 мм х 9 мм – 1 шт. (при необходимости);
- Винт для ножки XB(F)Q II JB T – 1 шт. (при необходимости);
- Инструкция по применению – 1 шт.;
262. Набор эндопротеза коленного сустава тотального SKII PS модель 262, в составе:
- Компонент бедренный XFQ II GK(R) C правый, размер #5 – 1 шт.;
- Вкладыш большеберцовый XFQ I PD PE, размер #4, толщина: 14 мм – 1 шт.;
- Компонент большеберцовый XB(F)Q I JP C, размер #5 – 1 шт.;
- Ножка прямая бесцементной фиксации XB(F)Q III GB(JB) T, размер: 10 мм х 40 мм, 11 мм х 40 мм, 12 мм х 40 мм, 13 мм х 40 мм, 14 мм х 40 мм, 16 мм х 40 мм, 18 мм х 40 мм, 10 мм х 80 мм, 11 мм х 80 мм, 12 мм х 80 мм,

13 мм х 80 мм, 14 мм х 80 мм, 16 мм х 80 мм, 18 мм х 80 мм, 10 мм х 120 мм, 11 мм х 120 мм, 12 мм х 120 мм, 13 мм х 120 мм, 14 мм х 120 мм, 16 мм х 120 мм, 18 мм х 120 мм – 1 шт. (при необходимости);
- Ножка изогнутая бесцементной фиксации XB(F)Q VI GB(JB) T, размер: 10 мм х 80 мм, 11 мм х 80 мм, 12 мм х 80 мм, 13 мм х 80 мм, 14 мм х 80 мм, 16 мм х 80 мм, 18 мм х 80 мм, 10 мм х 120 мм, 11 мм х 120 мм, 12 мм х 120 мм, 13 мм х 120 мм, 14 мм х 120 мм, 16 мм х 120 мм, 18 мм х 120 мм, 10 мм х 160 мм, 11 мм х 160 мм, 12 мм х 160 мм, 13 мм х 160 мм, 14 мм х 160 мм, 16 мм х 160 мм, 18 мм х 160 мм – 1 шт. (при необходимости);
- Ножка изогнутая бесцементной фиксации XB(F)Q VII GB(JB) T, размер: 10 мм х 80 мм, 11 мм х 80 мм, 12 мм х 80 мм, 13 мм х 80 мм, 14 мм х 80 мм, 16 мм х 80 мм, 18 мм х 80 мм, 10 мм х 120 мм, 11 мм х 120 мм, 12 мм х 120 мм, 13 мм х 120 мм, 14 мм х 120 мм, 16 мм х 120 мм, 18 мм х 120 мм, 10 мм х 160 мм, 11 мм х 160 мм, 12 мм х 160 мм, 13 мм х 160 мм, 14 мм х 160 мм, 16 мм х 160 мм, 18 мм х 160 мм – 1 шт. (при необходимости);
- Аугмент большеберцовый XB(F)Q V JC(L) T левый, размер #5, толщина: 5 мм, 10 мм, 15 мм – 1 шт. (при необходимости);
- Аугмент большеберцовый XB(F)Q V JC(R) T правый, размер #5, толщина: 5 мм, 10 мм, 15 мм – 1 шт. (при необходимости);
- Конус большеберцовый XB(F)Q VII JC T размер: #1, #2, #3, #4, толщина: 20 мм – 1 шт. (при необходимости);
- Штифт фиксирующий XB(F)Q V GC T, размер 1# – от 1 до 2 шт. (при необходимости);
- Надколенник XFQ I BIS PE, размер: 28 мм х 8 мм, 30 мм х 9 мм, 34 мм х 9 мм – 1 шт. (при необходимости);
- Винт для ножки XB(F)Q II JB T – 1 шт. (при необходимости);
- Инструкция по применению – 1 шт.;
263. Набор эндопротеза коленного сустава тотального SKII PS модель 263, в составе:
- Компонент бедренный XFQ II GK(L) C левый, размер #5 – 1 шт.;
- Вкладыш большеберцовый XFQ I PD PE, размер #4, толщина: 16 мм – 1 шт.;
- Компонент большеберцовый XB(F)Q I JP C, размер #5 – 1 шт.;
- Ножка прямая бесцементной фиксации XB(F)Q III GB(JB) T, размер: 10 мм х 40 мм, 11 мм х 40 мм, 12 мм х 40 мм, 13 мм х 40 мм, 14 мм х 40 мм, 16 мм х 40 мм, 18 мм х 40 мм, 10 мм х 80 мм, 11 мм х 80 мм, 12 мм х 80 мм, 13 мм х 80 мм, 14 мм х 80 мм, 16 мм х 80 мм, 18 мм х 80 мм, 10 мм х 120 мм, 11 мм х 120 мм, 12 мм х 120 мм, 13 мм х 120 мм, 14 мм х 120 мм, 16 мм х 120 мм, 18 мм х 120 мм – 1 шт. (при необходимости);
- Ножка изогнутая бесцементной фиксации XB(F)Q VI GB(JB) T, размер: 10 мм х 80 мм, 11 мм х 80 мм, 12 мм х 80 мм, 13 мм х 80 мм, 14 мм х 80 мм, 16 мм х 80 мм, 18 мм х 80 мм, 10 мм х 120 мм, 11 мм х 120 мм, 12 мм х 120 мм, 13 мм х 120 мм, 14 мм х 120 мм, 16 мм х 120 мм, 18 мм х 120 мм, 10 мм х 160 мм, 11 мм х 160 мм, 12 мм х 160 мм, 13 мм х 160 мм, 14 мм х 160 мм, 16 мм х 160 мм, 18 мм х 160 мм – 1 шт. (при необходимости);
- Ножка изогнутая бесцементной фиксации XB(F)Q VII GB(JB) T, размер: 10 мм х 80 мм, 11 мм х 80 мм, 12 мм х 80 мм, 13 мм х 80 мм, 14 мм х 80 мм, 16 мм х 80 мм, 18 мм х 80 мм, 10 мм х 120 мм, 11 мм х 120 мм, 12 мм х 120 мм, 13 мм х 120 мм, 14 мм х 120 мм, 16 мм х 120 мм, 18 мм х 120 мм, 10 мм х 160 мм, 11 мм х 160 мм, 12 мм х 160 мм, 13 мм х 160 мм, 14 мм х 160 мм, 16 мм х 160 мм, 18 мм х 160 мм – 1 шт. (при необходимости);
- Аугмент большеберцовый XB(F)Q V JC(L) T левый, размер #5, толщина: 5 мм, 10 мм, 15 мм – 1 шт. (при необходимости);
- Аугмент большеберцовый XB(F)Q V JC(R) T правый, размер #5, толщина: 5 мм, 10 мм, 15 мм – 1 шт. (при необходимости);
- Конус большеберцовый XB(F)Q VII JC T размер: #1, #2, #3, #4, толщина: 20 мм – 1 шт. (при необходимости);
- Штифт фиксирующий XB(F)Q V GC T, размер 1# – от 1 до 2 шт. (при необходимости);
- Надколенник XFQ I BIS PE, размер: 28 мм х 8 мм, 30 мм х 9 мм, 34 мм х 9 мм – 1 шт. (при необходимости);
- Винт для ножки XB(F)Q II JB T – 1 шт. (при необходимости);
- Инструкция по применению – 1 шт.;
264. Набор эндопротеза коленного сустава тотального SKII PS модель 264, в составе:
- Компонент бедренный XFQ II GK(R) C правый, размер #5 – 1 шт.;
- Вкладыш большеберцовый XFQ I PD PE, размер #4, толщина: 16 мм – 1 шт.;
- Компонент большеберцовый XB(F)Q I JP C, размер #5 – 1 шт.;
- Ножка прямая бесцементной фиксации XB(F)Q III GB(JB) T, размер: 10 мм х 40 мм, 11 мм х 40 мм, 12 мм х 40 мм, 13 мм х 40 мм, 14 мм х 40 мм, 16 мм х 40 мм, 18 мм х 40 мм, 10 мм х 80 мм, 11 мм х 80 мм, 12 мм х 80 мм, 13 мм х 80 мм, 14 мм х 80 мм, 16 мм х 80 мм, 18 мм х 80 мм, 10 мм х 120 мм, 11 мм х 120 мм, 12 мм х 120 мм, 13 мм х 120 мм, 14 мм х 120 мм, 16 мм х 120 мм, 18 мм х 120 мм – 1 шт. (при необходимости);

- Ножка изогнутая бесцементной фиксации XB(F)Q VI GB(JB) T, размер: 10 мм х 80 мм, 11 мм х 80 мм, 12 мм х 80 мм, 13 мм х 80 мм, 14 мм х 80 мм, 16 мм х 80 мм, 18 мм х 80 мм, 10 мм х 120 мм, 11 мм х 120 мм, 12 мм х 120 мм, 13 мм х 120 мм, 14 мм х 120 мм, 16 мм х 120 мм, 18 мм х 120 мм, 10 мм х 160 мм, 11 мм х 160 мм, 12 мм х 160 мм, 13 мм х 160 мм, 14 мм х 160 мм, 16 мм х 160 мм, 18 мм х 160 мм – 1 шт. (при необходимости);
- Ножка изогнутая бесцементной фиксации XB(F)Q VII GB(JB) T, размер: 10 мм х 80 мм, 11 мм х 80 мм, 12 мм х 80 мм, 13 мм х 80 мм, 14 мм х 80 мм, 16 мм х 80 мм, 18 мм х 80 мм, 10 мм х 120 мм, 11 мм х 120 мм, 12 мм х 120 мм, 13 мм х 120 мм, 14 мм х 120 мм, 16 мм х 120 мм, 18 мм х 120 мм, 10 мм х 160 мм, 11 мм х 160 мм, 12 мм х 160 мм, 13 мм х 160 мм, 14 мм х 160 мм, 16 мм х 160 мм, 18 мм х 160 мм – 1 шт. (при необходимости);
- Аугмент большеберцовый XB(F)Q V JC(L) T левый, размер #5, толщина: 5 мм, 10 мм, 15 мм – 1 шт. (при необходимости);
- Аугмент большеберцовый XB(F)Q V JC(R) T правый, размер #5, толщина: 5 мм, 10 мм, 15 мм – 1 шт. (при необходимости);
- Конус большеберцовый XB(F)Q VII JC T размер: #1, #2, #3, #4, толщина: 20 мм – 1 шт. (при необходимости);
- Штифт фиксирующий XB(F)Q V GC T, размер 1# – от 1 до 2 шт. (при необходимости);
- Надколенник XFQ I BIS PE, размер: 28 мм х 8 мм, 30 мм х 9 мм, 34 мм х 9 мм – 1 шт. (при необходимости);
- Винт для ножки XB(F)Q II JB T – 1 шт. (при необходимости);
- Инструкция по применению – 1 шт.;

265. Набор эндопротеза коленного сустава тотального SKII PS модель 265, в составе:
- Компонент бедренный XFQ II GK(L) C левый, размер #5 – 1 шт.;
- Вкладыш большеберцовый XFQ I PD PE, размер #6, толщина: 10 мм – 1 шт.;
- Компонент большеберцовый XB(F)Q I JP C, размер #6 – 1 шт.;
- Ножка прямая бесцементной фиксации XB(F)Q III GB(JB) T, размер: 10 мм х 40 мм, 11 мм х 40 мм, 12 мм х 40 мм, 13 мм х 40 мм, 14 мм х 40 мм, 16 мм х 40 мм, 18 мм х 40 мм, 10 мм х 80 мм, 11 мм х 80 мм, 12 мм х 80 мм, 13 мм х 80 мм, 14 мм х 80 мм, 16 мм х 80 мм, 18 мм х 80 мм, 10 мм х 120 мм, 11 мм х 120 мм, 12 мм х 120 мм, 13 мм х 120 мм, 14 мм х 120 мм, 16 мм х 120 мм, 18 мм х 120 мм – 1 шт. (при необходимости);
- Ножка изогнутая бесцементной фиксации XB(F)Q VI GB(JB) T, размер: 10 мм х 80 мм, 11 мм х 80 мм, 12 мм х 80 мм, 13 мм х 80 мм, 14 мм х 80 мм, 16 мм х 80 мм, 18 мм х 80 мм, 10 мм х 120 мм, 11 мм х 120 мм, 12 мм х 120 мм, 13 мм х 120 мм, 14 мм х 120 мм, 16 мм х 120 мм, 18 мм х 120 мм, 10 мм х 160 мм, 11 мм х 160 мм, 12 мм х 160 мм, 13 мм х 160 мм, 14 мм х 160 мм, 16 мм х 160 мм, 18 мм х 160 мм – 1 шт. (при необходимости);
- Ножка изогнутая бесцементной фиксации XB(F)Q VII GB(JB) T, размер: 10 мм х 80 мм, 11 мм х 80 мм, 12 мм х 80 мм, 13 мм х 80 мм, 14 мм х 80 мм, 16 мм х 80 мм, 18 мм х 80 мм, 10 мм х 120 мм, 11 мм х 120 мм, 12 мм х 120 мм, 13 мм х 120 мм, 14 мм х 120 мм, 16 мм х 120 мм, 18 мм х 120 мм, 10 мм х 160 мм, 11 мм х 160 мм, 12 мм х 160 мм, 13 мм х 160 мм, 14 мм х 160 мм, 16 мм х 160 мм, 18 мм х 160 мм – 1 шт. (при необходимости);
- Аугмент большеберцовый XB(F)Q V JC(L) T XSM левый, толщина: 5 мм, 10 мм, 15 мм – 1 шт. (при необходимости);
- Аугмент большеберцовый XB(F)Q V JC(R) T XSM правый, толщина: 5 мм, 10 мм, 15 мм – 1 шт. (при необходимости);
- Конус большеберцовый XB(F)Q VII JC T размер: #1, #2, #3, #4, толщина: 20 мм – 1 шт. (при необходимости);
- Штифт фиксирующий XB(F)Q V GC T, размер 1# – от 1 до 2 шт. (при необходимости);
- Надколенник XFQ I BIS PE, размер: 28 мм х 8 мм, 30 мм х 9 мм, 34 мм х 9 мм – 1 шт. (при необходимости);
- Винт для ножки XB(F)Q II JB T – 1 шт. (при необходимости);
- Инструкция по применению – 1 шт.;

266. Набор эндопротеза коленного сустава тотального SKII PS модель 266, в составе:
- Компонент бедренный XFQ II GK(R) C правый, размер #5 – 1 шт.;
- Вкладыш большеберцовый XFQ I PD PE, размер #6, толщина: 10 мм – 1 шт.;
- Компонент большеберцовый XB(F)Q I JP C, размер #6 – 1 шт.;
- Ножка прямая бесцементной фиксации XB(F)Q III GB(JB) T, размер: 10 мм х 40 мм, 11 мм х 40 мм, 12 мм х 40 мм, 13 мм х 40 мм, 14 мм х 40 мм, 16 мм х 40 мм, 18 мм х 40 мм, 10 мм х 80 мм, 11 мм х 80 мм, 12 мм х 80 мм, 13 мм х 80 мм, 14 мм х 80 мм, 16 мм х 80 мм, 18 мм х 80 мм, 10 мм х 120 мм, 11 мм х 120 мм, 12 мм х 120 мм, 13 мм х 120 мм, 14 мм х 120 мм, 16 мм х 120 мм, 18 мм х 120 мм – 1 шт. (при необходимости);
- Ножка изогнутая бесцементной фиксации XB(F)Q VI GB(JB) T, размер: 10 мм х 80 мм, 11 мм х 80 мм, 12 мм х 80 мм, 13 мм х 80 мм, 14 мм х 80 мм, 16 мм х 80 мм, 18 мм х 80 мм, 10 мм х 120 мм, 11 мм х 120 мм, 12 мм х 120

мм, 13 мм х 120 мм, 14 мм х 120 мм, 16 мм х 120 мм, 18 мм х 120 мм, 10 мм х 160 мм, 11 мм х 160 мм, 12 мм х 160 мм, 13 мм х 160 мм, 14 мм х 160 мм, 16 мм х 160 мм, 18 мм х 160 мм – 1 шт. (при необходимости);
- Ножка изогнутая бесцементной фиксации XB(F)Q VII GB(JB) T, размер: 10 мм х 80 мм, 11 мм х 80 мм, 12 мм х 80 мм, 13 мм х 80 мм, 14 мм х 80 мм, 16 мм х 80 мм, 18 мм х 80 мм, 10 мм х 120 мм, 11 мм х 120 мм, 12 мм х 120 мм, 13 мм х 120 мм, 14 мм х 120 мм, 16 мм х 120 мм, 18 мм х 120 мм, 10 мм х 160 мм, 11 мм х 160 мм, 12 мм х 160 мм, 13 мм х 160 мм, 14 мм х 160 мм, 16 мм х 160 мм, 18 мм х 160 мм – 1 шт. (при необходимости);
- Аугмент большеберцовый XB(F)Q V JC(L) T XSM левый, толщина: 5 мм, 10 мм, 15 мм – 1 шт. (при необходимости);
- Аугмент большеберцовый XB(F)Q V JC(R) T XSM правый, толщина: 5 мм, 10 мм, 15 мм – 1 шт. (при необходимости);
- Конус большеберцовый XB(F)Q VII JC T размер: #1, #2, #3, #4, толщина: 20 мм – 1 шт. (при необходимости);
- Штифт фиксирующий XB(F)Q V GC T, размер 1# – от 1 до 2 шт. (при необходимости);
- Надколенник XFQ I BIS PE, размер: 28 мм х 8 мм, 30 мм х 9 мм, 34 мм х 9 мм – 1 шт. (при необходимости);
- Винт для ножки XB(F)Q II JB T – 1 шт. (при необходимости);
- Инструкция по применению – 1 шт.;
267. Набор эндопротеза коленного сустава тотального SKII PS модель 267, в составе:
- Компонент бедренный XFQ II GK(L) C левый, размер #5 – 1 шт.;
- Вкладыш большеберцовый XFQ I PD PE, размер #6, толщина: 12 мм – 1 шт.;
- Компонент большеберцовый XB(F)Q I JP C, размер #6 – 1 шт.;
- Ножка прямая бесцементной фиксации XB(F)Q III GB(JB) T, размер: 10 мм х 40 мм, 11 мм х 40 мм, 12 мм х 40 мм, 13 мм х 40 мм, 14 мм х 40 мм, 16 мм х 40 мм, 18 мм х 40 мм, 10 мм х 80 мм, 11 мм х 80 мм, 12 мм х 80 мм, 13 мм х 80 мм, 14 мм х 80 мм, 16 мм х 80 мм, 18 мм х 80 мм, 10 мм х 120 мм, 11 мм х 120 мм, 12 мм х 120 мм, 13 мм х 120 мм, 14 мм х 120 мм, 16 мм х 120 мм, 18 мм х 120 мм – 1 шт. (при необходимости);
- Ножка изогнутая бесцементной фиксации XB(F)Q VI GB(JB) T, размер: 10 мм х 80 мм, 11 мм х 80 мм, 12 мм х 80 мм, 13 мм х 80 мм, 14 мм х 80 мм, 16 мм х 80 мм, 18 мм х 80 мм, 10 мм х 120 мм, 11 мм х 120 мм, 12 мм х 120 мм, 13 мм х 120 мм, 14 мм х 120 мм, 16 мм х 120 мм, 18 мм х 120 мм, 10 мм х 160 мм, 11 мм х 160 мм, 12 мм х 160 мм, 13 мм х 160 мм, 14 мм х 160 мм, 16 мм х 160 мм, 18 мм х 160 мм – 1 шт. (при необходимости);
- Ножка изогнутая бесцементной фиксации XB(F)Q VII GB(JB) T, размер: 10 мм х 80 мм, 11 мм х 80 мм, 12 мм х 80 мм, 13 мм х 80 мм, 14 мм х 80 мм, 16 мм х 80 мм, 18 мм х 80 мм, 10 мм х 120 мм, 11 мм х 120 мм, 12 мм х 120 мм, 13 мм х 120 мм, 14 мм х 120 мм, 16 мм х 120 мм, 18 мм х 120 мм, 10 мм х 160 мм, 11 мм х 160 мм, 12 мм х 160 мм, 13 мм х 160 мм, 14 мм х 160 мм, 16 мм х 160 мм, 18 мм х 160 мм – 1 шт. (при необходимости);
- Аугмент большеберцовый XB(F)Q V JC(L) T XSM левый, толщина: 5 мм, 10 мм, 15 мм – 1 шт. (при необходимости);
- Аугмент большеберцовый XB(F)Q V JC(R) T XSM правый, толщина: 5 мм, 10 мм, 15 мм – 1 шт. (при необходимости);
- Конус большеберцовый XB(F)Q VII JC T размер: #1, #2, #3, #4, толщина: 20 мм – 1 шт. (при необходимости);
- Штифт фиксирующий XB(F)Q V GC T, размер 1# – от 1 до 2 шт. (при необходимости);
- Надколенник XFQ I BIS PE, размер: 28 мм х 8 мм, 30 мм х 9 мм, 34 мм х 9 мм – 1 шт. (при необходимости);
- Винт для ножки XB(F)Q II JB T – 1 шт. (при необходимости);
- Инструкция по применению – 1 шт.;
268. Набор эндопротеза коленного сустава тотального SKII PS модель 268, в составе:
- Компонент бедренный XFQ II GK(R) C правый, размер #5 – 1 шт.;
- Вкладыш большеберцовый XFQ I PD PE, размер #6, толщина: 12 мм – 1 шт.;
- Компонент большеберцовый XB(F)Q I JP C, размер #6 – 1 шт.;
- Ножка прямая бесцементной фиксации XB(F)Q III GB(JB) T, размер: 10 мм х 40 мм, 11 мм х 40 мм, 12 мм х 40 мм, 13 мм х 40 мм, 14 мм х 40 мм, 16 мм х 40 мм, 18 мм х 40 мм, 10 мм х 80 мм, 11 мм х 80 мм, 12 мм х 80 мм, 13 мм х 80 мм, 14 мм х 80 мм, 16 мм х 80 мм, 18 мм х 80 мм, 10 мм х 120 мм, 11 мм х 120 мм, 12 мм х 120 мм, 13 мм х 120 мм, 14 мм х 120 мм, 16 мм х 120 мм, 18 мм х 120 мм – 1 шт. (при необходимости);
- Ножка изогнутая бесцементной фиксации XB(F)Q VI GB(JB) T, размер: 10 мм х 80 мм, 11 мм х 80 мм, 12 мм х 80 мм, 13 мм х 80 мм, 14 мм х 80 мм, 16 мм х 80 мм, 18 мм х 80 мм, 10 мм х 120 мм, 11 мм х 120 мм, 12 мм х 120 мм, 13 мм х 120 мм, 14 мм х 120 мм, 16 мм х 120 мм, 18 мм х 120 мм, 10 мм х 160 мм, 11 мм х 160 мм, 12 мм х 160 мм, 13 мм х 160 мм, 14 мм х 160 мм, 16 мм х 160 мм, 18 мм х 160 мм – 1 шт. (при необходимости);

- Ножка изогнутая бесцементной фиксации XB(F)Q VII GB(JB) T, размер: 10 мм х 80 мм, 11 мм х 80 мм, 12 мм х 80 мм, 13 мм х 80 мм, 14 мм х 80 мм, 16 мм х 80 мм, 18 мм х 80 мм, 10 мм х 120 мм, 11 мм х 120 мм, 12 мм х 120 мм, 13 мм х 120 мм, 14 мм х 120 мм, 16 мм х 120 мм, 18 мм х 120 мм, 10 мм х 160 мм, 11 мм х 160 мм, 12 мм х 160 мм, 13 мм х 160 мм, 14 мм х 160 мм, 16 мм х 160 мм, 18 мм х 160 мм – 1 шт. (при необходимости);
- Аугмент большеберцовый XB(F)Q V JC(L) T XSM левый, толщина: 5 мм, 10 мм, 15 мм – 1 шт. (при необходимости);
- Аугмент большеберцовый XB(F)Q V JC(R) T XSM правый, толщина: 5 мм, 10 мм, 15 мм – 1 шт. (при необходимости);
- Конус большеберцовый XB(F)Q VII JC T размер: #1, #2, #3, #4, толщина: 20 мм – 1 шт. (при необходимости);
- Штифт фиксирующий XB(F)Q V GC T, размер 1# – от 1 до 2 шт. (при необходимости);
- Надколенник XFQ I BIS PE, размер: 28 мм х 8 мм, 30 мм х 9 мм, 34 мм х 9 мм – 1 шт. (при необходимости);
- Винт для ножки XB(F)Q II JB T – 1 шт. (при необходимости);
- Инструкция по применению – 1 шт.;
269. Набор эндопротеза коленного сустава тотального SKII PS модель 269, в составе:
- Компонент бедренный XFQ II GK(L) C левый, размер #5 – 1 шт.;
- Вкладыш большеберцовый XFQ I PD PE, размер #6, толщина: 14 мм – 1 шт.;
- Компонент большеберцовый XB(F)Q I JP C, размер #6 – 1 шт.;
- Ножка прямая бесцементной фиксации XB(F)Q III GB(JB) T, размер: 10 мм х 40 мм, 11 мм х 40 мм, 12 мм х 40 мм, 13 мм х 40 мм, 14 мм х 40 мм, 16 мм х 40 мм, 18 мм х 40 мм, 10 мм х 80 мм, 11 мм х 80 мм, 12 мм х 80 мм, 13 мм х 80 мм, 14 мм х 80 мм, 16 мм х 80 мм, 18 мм х 80 мм, 10 мм х 120 мм, 11 мм х 120 мм, 12 мм х 120 мм, 13 мм х 120 мм, 14 мм х 120 мм, 16 мм х 120 мм, 18 мм х 120 мм – 1 шт. (при необходимости);
- Ножка изогнутая бесцементной фиксации XB(F)Q VI GB(JB) T, размер: 10 мм х 80 мм, 11 мм х 80 мм, 12 мм х 80 мм, 13 мм х 80 мм, 14 мм х 80 мм, 16 мм х 80 мм, 18 мм х 80 мм, 10 мм х 120 мм, 11 мм х 120 мм, 12 мм х 120 мм, 13 мм х 120 мм, 14 мм х 120 мм, 16 мм х 120 мм, 18 мм х 120 мм, 10 мм х 160 мм, 11 мм х 160 мм, 12 мм х 160 мм, 13 мм х 160 мм, 14 мм х 160 мм, 16 мм х 160 мм, 18 мм х 160 мм – 1 шт. (при необходимости);
- Ножка изогнутая бесцементной фиксации XB(F)Q VII GB(JB) T, размер: 10 мм х 80 мм, 11 мм х 80 мм, 12 мм х 80 мм, 13 мм х 80 мм, 14 мм х 80 мм, 16 мм х 80 мм, 18 мм х 80 мм, 10 мм х 120 мм, 11 мм х 120 мм, 12 мм х 120 мм, 13 мм х 120 мм, 14 мм х 120 мм, 16 мм х 120 мм, 18 мм х 120 мм, 10 мм х 160 мм, 11 мм х 160 мм, 12 мм х 160 мм, 13 мм х 160 мм, 14 мм х 160 мм, 16 мм х 160 мм, 18 мм х 160 мм – 1 шт. (при необходимости);
- Аугмент большеберцовый XB(F)Q V JC(L) T XSM левый, толщина: 5 мм, 10 мм, 15 мм – 1 шт. (при необходимости);
- Аугмент большеберцовый XB(F)Q V JC(R) T XSM правый, толщина: 5 мм, 10 мм, 15 мм – 1 шт. (при необходимости);
- Конус большеберцовый XB(F)Q VII JC T размер: #1, #2, #3, #4, толщина: 20 мм – 1 шт. (при необходимости);
- Штифт фиксирующий XB(F)Q V GC T, размер 1# – от 1 до 2 шт. (при необходимости);
- Надколенник XFQ I BIS PE, размер: 28 мм х 8 мм, 30 мм х 9 мм, 34 мм х 9 мм – 1 шт. (при необходимости);
- Винт для ножки XB(F)Q II JB T – 1 шт. (при необходимости);
- Инструкция по применению – 1 шт.;
270. Набор эндопротеза коленного сустава тотального SKII PS модель 270, в составе:
- Компонент бедренный XFQ II GK(R) C правый, размер #5 – 1 шт.;
- Вкладыш большеберцовый XFQ I PD PE, размер #6, толщина: 14 мм – 1 шт.;
- Компонент большеберцовый XB(F)Q I JP C, размер #6 – 1 шт.;
- Ножка прямая бесцементной фиксации XB(F)Q III GB(JB) T, размер: 10 мм х 40 мм, 11 мм х 40 мм, 12 мм х 40 мм, 13 мм х 40 мм, 14 мм х 40 мм, 16 мм х 40 мм, 18 мм х 40 мм, 10 мм х 80 мм, 11 мм х 80 мм, 12 мм х 80 мм, 13 мм х 80 мм, 14 мм х 80 мм, 16 мм х 80 мм, 18 мм х 80 мм, 10 мм х 120 мм, 11 мм х 120 мм, 12 мм х 120 мм, 13 мм х 120 мм, 14 мм х 120 мм, 16 мм х 120 мм, 18 мм х 120 мм – 1 шт. (при необходимости);
- Ножка изогнутая бесцементной фиксации XB(F)Q VI GB(JB) T, размер: 10 мм х 80 мм, 11 мм х 80 мм, 12 мм х 80 мм, 13 мм х 80 мм, 14 мм х 80 мм, 16 мм х 80 мм, 18 мм х 80 мм, 10 мм х 120 мм, 11 мм х 120 мм, 12 мм х 120 мм, 13 мм х 120 мм, 14 мм х 120 мм, 16 мм х 120 мм, 18 мм х 120 мм, 10 мм х 160 мм, 11 мм х 160 мм, 12 мм х 160 мм, 13 мм х 160 мм, 14 мм х 160 мм, 16 мм х 160 мм, 18 мм х 160 мм – 1 шт. (при необходимости);
- Ножка изогнутая бесцементной фиксации XB(F)Q VII GB(JB) T, размер: 10 мм х 80 мм, 11 мм х 80 мм, 12 мм х 80 мм, 13 мм х 80 мм, 14 мм х 80 мм, 16 мм х 80 мм, 18 мм х 80 мм, 10 мм х 120 мм, 11 мм х 120 мм, 12 мм х 120

мм, 13 мм х 120 мм, 14 мм х 120 мм, 16 мм х 120 мм, 18 мм х 120 мм, 10 мм х 160 мм, 11 мм х 160 мм, 12 мм х 160 мм, 13 мм х 160 мм, 14 мм х 160 мм, 16 мм х 160 мм, 18 мм х 160 мм – 1 шт. (при необходимости);
- Аугмент большеберцовый XB(F)Q V JC(L) T XSM левый, толщина: 5 мм, 10 мм, 15 мм – 1 шт. (при необходимости);
- Аугмент большеберцовый XB(F)Q V JC(R) T XSM правый, толщина: 5 мм, 10 мм, 15 мм – 1 шт. (при необходимости);
- Конус большеберцовый XB(F)Q VII JC T размер: #1, #2, #3, #4, толщина: 20 мм – 1 шт. (при необходимости);
- Штифт фиксирующий XB(F)Q V GC T, размер 1# – от 1 до 2 шт. (при необходимости);
- Надколенник XFQ I BIS PE, размер: 28 мм х 8 мм, 30 мм х 9 мм, 34 мм х 9 мм – 1 шт. (при необходимости);
- Винт для ножки XB(F)Q II JB T – 1 шт. (при необходимости);
- Инструкция по применению – 1 шт.;
271. Набор эндопротеза коленного сустава тотального SKII PS модель 271, в составе:
- Компонент бедренный XFQ II GK(L) C левый, размер #5 – 1 шт.;
- Вкладыш большеберцовый XFQ I PD PE, размер #6, толщина: 16 мм – 1 шт.;
- Компонент большеберцовый XB(F)Q I JP C, размер #6 – 1 шт.;
- Ножка прямая бесцементной фиксации XB(F)Q III GB(JB) T, размер: 10 мм х 40 мм, 11 мм х 40 мм, 12 мм х 40 мм, 13 мм х 40 мм, 14 мм х 40 мм, 16 мм х 40 мм, 18 мм х 40 мм, 10 мм х 80 мм, 11 мм х 80 мм, 12 мм х 80 мм, 13 мм х 80 мм, 14 мм х 80 мм, 16 мм х 80 мм, 18 мм х 80 мм, 10 мм х 120 мм, 11 мм х 120 мм, 12 мм х 120 мм, 13 мм х 120 мм, 14 мм х 120 мм, 16 мм х 120 мм, 18 мм х 120 мм – 1 шт. (при необходимости);
- Ножка изогнутая бесцементной фиксации XB(F)Q VI GB(JB) T, размер: 10 мм х 80 мм, 11 мм х 80 мм, 12 мм х 80 мм, 13 мм х 80 мм, 14 мм х 80 мм, 16 мм х 80 мм, 18 мм х 80 мм, 10 мм х 120 мм, 11 мм х 120 мм, 12 мм х 120 мм, 13 мм х 120 мм, 14 мм х 120 мм, 16 мм х 120 мм, 18 мм х 120 мм, 10 мм х 160 мм, 11 мм х 160 мм, 12 мм х 160 мм, 13 мм х 160 мм, 14 мм х 160 мм, 16 мм х 160 мм, 18 мм х 160 мм – 1 шт. (при необходимости);
- Ножка изогнутая бесцементной фиксации XB(F)Q VII GB(JB) T, размер: 10 мм х 80 мм, 11 мм х 80 мм, 12 мм х 80 мм, 13 мм х 80 мм, 14 мм х 80 мм, 16 мм х 80 мм, 18 мм х 80 мм, 10 мм х 120 мм, 11 мм х 120 мм, 12 мм х 120 мм, 13 мм х 120 мм, 14 мм х 120 мм, 16 мм х 120 мм, 18 мм х 120 мм, 10 мм х 160 мм, 11 мм х 160 мм, 12 мм х 160 мм, 13 мм х 160 мм, 14 мм х 160 мм, 16 мм х 160 мм, 18 мм х 160 мм – 1 шт. (при необходимости);
- Аугмент большеберцовый XB(F)Q V JC(L) T XSM левый, толщина: 5 мм, 10 мм, 15 мм – 1 шт. (при необходимости);
- Аугмент большеберцовый XB(F)Q V JC(R) T XSM правый, толщина: 5 мм, 10 мм, 15 мм – 1 шт. (при необходимости);
- Конус большеберцовый XB(F)Q VII JC T размер: #1, #2, #3, #4, толщина: 20 мм – 1 шт. (при необходимости);
- Штифт фиксирующий XB(F)Q V GC T, размер 1# – от 1 до 2 шт. (при необходимости);
- Надколенник XFQ I BIS PE, размер: 28 мм х 8 мм, 30 мм х 9 мм, 34 мм х 9 мм – 1 шт. (при необходимости);
- Винт для ножки XB(F)Q II JB T – 1 шт. (при необходимости);
- Инструкция по применению – 1 шт.;
272. Набор эндопротеза коленного сустава тотального SKII PS модель 272, в составе:
- Компонент бедренный XFQ II GK(R) C правый, размер #5 – 1 шт.;
- Вкладыш большеберцовый XFQ I PD PE, размер #6, толщина: 16 мм – 1 шт.;
- Компонент большеберцовый XB(F)Q I JP C, размер #6 – 1 шт.;
- Ножка прямая бесцементной фиксации XB(F)Q III GB(JB) T, размер: 10 мм х 40 мм, 11 мм х 40 мм, 12 мм х 40 мм, 13 мм х 40 мм, 14 мм х 40 мм, 16 мм х 40 мм, 18 мм х 40 мм, 10 мм х 80 мм, 11 мм х 80 мм, 12 мм х 80 мм, 13 мм х 80 мм, 14 мм х 80 мм, 16 мм х 80 мм, 18 мм х 80 мм, 10 мм х 120 мм, 11 мм х 120 мм, 12 мм х 120 мм, 13 мм х 120 мм, 14 мм х 120 мм, 16 мм х 120 мм, 18 мм х 120 мм – 1 шт. (при необходимости);
- Ножка изогнутая бесцементной фиксации XB(F)Q VI GB(JB) T, размер: 10 мм х 80 мм, 11 мм х 80 мм, 12 мм х 80 мм, 13 мм х 80 мм, 14 мм х 80 мм, 16 мм х 80 мм, 18 мм х 80 мм, 10 мм х 120 мм, 11 мм х 120 мм, 12 мм х 120 мм, 13 мм х 120 мм, 14 мм х 120 мм, 16 мм х 120 мм, 18 мм х 120 мм, 10 мм х 160 мм, 11 мм х 160 мм, 12 мм х 160 мм, 13 мм х 160 мм, 14 мм х 160 мм, 16 мм х 160 мм, 18 мм х 160 мм – 1 шт. (при необходимости);
- Ножка изогнутая бесцементной фиксации XB(F)Q VII GB(JB) T, размер: 10 мм х 80 мм, 11 мм х 80 мм, 12 мм х 80 мм, 13 мм х 80 мм, 14 мм х 80 мм, 16 мм х 80 мм, 18 мм х 80 мм, 10 мм х 120 мм, 11 мм х 120 мм, 12 мм х 120 мм, 13 мм х 120 мм, 14 мм х 120 мм, 16 мм х 120 мм, 18 мм х 120 мм, 10 мм х 160 мм, 11 мм х 160 мм, 12 мм х 160 мм, 13 мм х 160 мм, 14 мм х 160 мм, 16 мм х 160 мм, 18 мм х 160 мм – 1 шт. (при необходимости);

- Аугмент большеберцовый XB(F)Q V JC(L) T XSM левый, толщина: 5 мм, 10 мм, 15 мм – 1 шт. (при необходимости);
- Аугмент большеберцовый XB(F)Q V JC(R) T XSM правый, толщина: 5 мм, 10 мм, 15 мм – 1 шт. (при необходимости);
- Конус большеберцовый XB(F)Q VII JC T размер: #1, #2, #3, #4, толщина: 20 мм – 1 шт. (при необходимости);
- Штифт фиксирующий XB(F)Q V GC T, размер 1# – от 1 до 2 шт. (при необходимости);
- Надколенник XFQ I BIS PE, размер: 28 мм х 8 мм, 30 мм х 9 мм, 34 мм х 9 мм – 1 шт. (при необходимости);
- Винт для ножки XB(F)Q II JB T – 1 шт. (при необходимости);
- Инструкция по применению – 1 шт.;
273. Набор эндопротеза коленного сустава тотального SKII PS модель 273, в составе:
- Компонент бедренный XFQ II GK(L) C левый, размер #5– 1 шт.;
- Вкладыш большеберцовый XFQ I PD PE, размер #6, толщина: 10 мм – 1 шт.;
- Компонент большеберцовый XB(F)Q I JP C, размер #7 – 1 шт.;
- Ножка прямая бесцементной фиксации XB(F)Q III GB(JB) T, размер: 10 мм х 40 мм, 11 мм х 40 мм, 12 мм х 40 мм, 13 мм х 40 мм, 14 мм х 40 мм, 16 мм х 40 мм, 18 мм х 40 мм, 10 мм х 80 мм, 11 мм х 80 мм, 12 мм х 80 мм, 13 мм х 80 мм, 14 мм х 80 мм, 16 мм х 80 мм, 18 мм х 80 мм, 10 мм х 120 мм, 11 мм х 120 мм, 12 мм х 120 мм, 13 мм х 120 мм, 14 мм х 120 мм, 16 мм х 120 мм, 18 мм х 120 мм – 1 шт. (при необходимости);
- Ножка изогнутая бесцементной фиксации XB(F)Q VI GB(JB) T, размер: 10 мм х 80 мм, 11 мм х 80 мм, 12 мм х 80 мм, 13 мм х 80 мм, 14 мм х 80 мм, 16 мм х 80 мм, 18 мм х 80 мм, 10 мм х 120 мм, 11 мм х 120 мм, 12 мм х 120 мм, 13 мм х 120 мм, 14 мм х 120 мм, 16 мм х 120 мм, 18 мм х 120 мм, 10 мм х 160 мм, 11 мм х 160 мм, 12 мм х 160 мм, 13 мм х 160 мм, 14 мм х 160 мм, 16 мм х 160 мм, 18 мм х 160 мм – 1 шт. (при необходимости);
- Ножка изогнутая бесцементной фиксации XB(F)Q VII GB(JB) T, размер: 10 мм х 80 мм, 11 мм х 80 мм, 12 мм х 80 мм, 13 мм х 80 мм, 14 мм х 80 мм, 16 мм х 80 мм, 18 мм х 80 мм, 10 мм х 120 мм, 11 мм х 120 мм, 12 мм х 120 мм, 13 мм х 120 мм, 14 мм х 120 мм, 16 мм х 120 мм, 18 мм х 120 мм, 10 мм х 160 мм, 11 мм х 160 мм, 12 мм х 160 мм, 13 мм х 160 мм, 14 мм х 160 мм, 16 мм х 160 мм, 18 мм х 160 мм – 1 шт. (при необходимости);
- Аугмент большеберцовый XB(F)Q V JC(L) T SML левый, толщина: 5 мм, 10 мм, 15 мм – 1 шт. (при необходимости);
- Аугмент большеберцовый XB(F)Q V JC(R) T SML правый, толщина: 5 мм, 10 мм, 15 мм – 1 шт. (при необходимости);
- Конус большеберцовый XB(F)Q VII JC T размер: #1, #2, #3, #4, толщина: 20 мм – 1 шт. (при необходимости);
- Штифт фиксирующий XB(F)Q V GC T, размер 1# – от 1 до 2 шт. (при необходимости);
- Надколенник XFQ I BIS PE, размер: 28 мм х 8 мм, 30 мм х 9 мм, 34 мм х 9 мм – 1 шт. (при необходимости);
- Винт для ножки XB(F)Q II JB T – 1 шт. (при необходимости);
- Инструкция по применению – 1 шт.;
274. Набор эндопротеза коленного сустава тотального SKII PS модель 274 в составе:
- Компонент бедренный XFQ II GK(R) C правый, размер #5– 1 шт.;
- Вкладыш большеберцовый XFQ I PD PE, размер #6, толщина: 10 мм – 1 шт.;
- Компонент большеберцовый XB(F)Q I JP C, размер #7 – 1 шт.;
- Ножка прямая бесцементной фиксации XB(F)Q III GB(JB) T, размер: 10 мм х 40 мм, 11 мм х 40 мм, 12 мм х 40 мм, 13 мм х 40 мм, 14 мм х 40 мм, 16 мм х 40 мм, 18 мм х 40 мм, 10 мм х 80 мм, 11 мм х 80 мм, 12 мм х 80 мм, 13 мм х 80 мм, 14 мм х 80 мм, 16 мм х 80 мм, 18 мм х 80 мм, 10 мм х 120 мм, 11 мм х 120 мм, 12 мм х 120 мм, 13 мм х 120 мм, 14 мм х 120 мм, 16 мм х 120 мм, 18 мм х 120 мм – 1 шт. (при необходимости);
- Ножка изогнутая бесцементной фиксации XB(F)Q VI GB(JB) T, размер: 10 мм х 80 мм, 11 мм х 80 мм, 12 мм х 80 мм, 13 мм х 80 мм, 14 мм х 80 мм, 16 мм х 80 мм, 18 мм х 80 мм, 10 мм х 120 мм, 11 мм х 120 мм, 12 мм х 120 мм, 13 мм х 120 мм, 14 мм х 120 мм, 16 мм х 120 мм, 18 мм х 120 мм, 10 мм х 160 мм, 11 мм х 160 мм, 12 мм х 160 мм, 13 мм х 160 мм, 14 мм х 160 мм, 16 мм х 160 мм, 18 мм х 160 мм – 1 шт. (при необходимости);
- Ножка изогнутая бесцементной фиксации XB(F)Q VII GB(JB) T, размер: 10 мм х 80 мм, 11 мм х 80 мм, 12 мм х 80 мм, 13 мм х 80 мм, 14 мм х 80 мм, 16 мм х 80 мм, 18 мм х 80 мм, 10 мм х 120 мм, 11 мм х 120 мм, 12 мм х 120 мм, 13 мм х 120 мм, 14 мм х 120 мм, 16 мм х 120 мм, 18 мм х 120 мм, 10 мм х 160 мм, 11 мм х 160 мм, 12 мм х 160 мм, 13 мм х 160 мм, 14 мм х 160 мм, 16 мм х 160 мм, 18 мм х 160 мм – 1 шт. (при необходимости);
- Аугмент большеберцовый XB(F)Q V JC(L) T SML левый, толщина: 5 мм, 10 мм, 15 мм – 1 шт. (при необходимости);

- Аугмент большеберцовый XB(F)Q V JC(R) T SML правый, толщина: 5 мм, 10 мм, 15 мм – 1 шт. (при необходимости);
- Конус большеберцовый XB(F)Q VII JC T размер: #1, #2, #3, #4, толщина: 20 мм – 1 шт. (при необходимости);
- Штифт фиксирующий XB(F)Q V GC T, размер 1# – от 1 до 2 шт. (при необходимости);
- Надколенник XFQ I BIS PE, размер: 28 мм х 8 мм, 30 мм х 9 мм, 34 мм х 9 мм – 1 шт. (при необходимости);
- Винт для ножки XB(F)Q II JB T – 1 шт. (при необходимости);
- Инструкция по применению – 1 шт.;
275. Набор эндопротеза коленного сустава тотального SKII PS модель 275, в составе:
- Компонент бедренный XFQ II GK(L) C левый, размер #5– 1 шт.;
- Вкладыш большеберцовый XFQ I PD PE, размер #6, толщина: 12 мм – 1 шт.;
- Компонент большеберцовый XB(F)Q I JP C, размер #7 – 1 шт.;
- Ножка прямая бесцементной фиксации XB(F)Q III GB(JB) T, размер: 10 мм х 40 мм, 11 мм х 40 мм, 12 мм х 40 мм, 13 мм х 40 мм, 14 мм х 40 мм, 16 мм х 40 мм, 18 мм х 40 мм, 10 мм х 80 мм, 11 мм х 80 мм, 12 мм х 80 мм, 13 мм х 80 мм, 14 мм х 80 мм, 16 мм х 80 мм, 18 мм х 80 мм, 10 мм х 120 мм, 11 мм х 120 мм, 12 мм х 120 мм, 13 мм х 120 мм, 14 мм х 120 мм, 16 мм х 120 мм, 18 мм х 120 мм – 1 шт. (при необходимости);
- Ножка изогнутая бесцементной фиксации XB(F)Q VI GB(JB) T, размер: 10 мм х 80 мм, 11 мм х 80 мм, 12 мм х 80 мм, 13 мм х 80 мм, 14 мм х 80 мм, 16 мм х 80 мм, 18 мм х 80 мм, 10 мм х 120 мм, 11 мм х 120 мм, 12 мм х 120 мм, 13 мм х 120 мм, 14 мм х 120 мм, 16 мм х 120 мм, 18 мм х 120 мм, 10 мм х 160 мм, 11 мм х 160 мм, 12 мм х 160 мм, 13 мм х 160 мм, 14 мм х 160 мм, 16 мм х 160 мм, 18 мм х 160 мм – 1 шт. (при необходимости);
- Ножка изогнутая бесцементной фиксации XB(F)Q VII GB(JB) T, размер: 10 мм х 80 мм, 11 мм х 80 мм, 12 мм х 80 мм, 13 мм х 80 мм, 14 мм х 80 мм, 16 мм х 80 мм, 18 мм х 80 мм, 10 мм х 120 мм, 11 мм х 120 мм, 12 мм х 120 мм, 13 мм х 120 мм, 14 мм х 120 мм, 16 мм х 120 мм, 18 мм х 120 мм, 10 мм х 160 мм, 11 мм х 160 мм, 12 мм х 160 мм, 13 мм х 160 мм, 14 мм х 160 мм, 16 мм х 160 мм, 18 мм х 160 мм – 1 шт. (при необходимости);
- Аугмент большеберцовый XB(F)Q V JC(L) T SML левый, толщина: 5 мм, 10 мм, 15 мм – 1 шт. (при необходимости);
- Аугмент большеберцовый XB(F)Q V JC(R) T SML правый, толщина: 5 мм, 10 мм, 15 мм – 1 шт. (при необходимости);
- Конус большеберцовый XB(F)Q VII JC T размер: #1, #2, #3, #4, толщина: 20 мм – 1 шт. (при необходимости);
- Штифт фиксирующий XB(F)Q V GC T, размер 1# – от 1 до 2 шт. (при необходимости);
- Надколенник XFQ I BIS PE, размер: 28 мм х 8 мм, 30 мм х 9 мм, 34 мм х 9 мм – 1 шт. (при необходимости);
- Винт для ножки XB(F)Q II JB T – 1 шт. (при необходимости);
- Инструкция по применению – 1 шт.;
276. Набор эндопротеза коленного сустава тотального SKII PS модель 276 в составе:
- Компонент бедренный XFQ II GK(R) C правый, размер #5– 1 шт.;
- Вкладыш большеберцовый XFQ I PD PE, размер #6, толщина: 12 мм – 1 шт.;
- Компонент большеберцовый XB(F)Q I JP C, размер #7 – 1 шт.;
- Ножка прямая бесцементной фиксации XB(F)Q III GB(JB) T, размер: 10 мм х 40 мм, 11 мм х 40 мм, 12 мм х 40 мм, 13 мм х 40 мм, 14 мм х 40 мм, 16 мм х 40 мм, 18 мм х 40 мм, 10 мм х 80 мм, 11 мм х 80 мм, 12 мм х 80 мм, 13 мм х 80 мм, 14 мм х 80 мм, 16 мм х 80 мм, 18 мм х 80 мм, 10 мм х 120 мм, 11 мм х 120 мм, 12 мм х 120 мм, 13 мм х 120 мм, 14 мм х 120 мм, 16 мм х 120 мм, 18 мм х 120 мм – 1 шт. (при необходимости);
- Ножка изогнутая бесцементной фиксации XB(F)Q VI GB(JB) T, размер: 10 мм х 80 мм, 11 мм х 80 мм, 12 мм х 80 мм, 13 мм х 80 мм, 14 мм х 80 мм, 16 мм х 80 мм, 18 мм х 80 мм, 10 мм х 120 мм, 11 мм х 120 мм, 12 мм х 120 мм, 13 мм х 120 мм, 14 мм х 120 мм, 16 мм х 120 мм, 18 мм х 120 мм, 10 мм х 160 мм, 11 мм х 160 мм, 12 мм х 160 мм, 13 мм х 160 мм, 14 мм х 160 мм, 16 мм х 160 мм, 18 мм х 160 мм – 1 шт. (при необходимости);
- Ножка изогнутая бесцементной фиксации XB(F)Q VII GB(JB) T, размер: 10 мм х 80 мм, 11 мм х 80 мм, 12 мм х 80 мм, 13 мм х 80 мм, 14 мм х 80 мм, 16 мм х 80 мм, 18 мм х 80 мм, 10 мм х 120 мм, 11 мм х 120 мм, 12 мм х 120 мм, 13 мм х 120 мм, 14 мм х 120 мм, 16 мм х 120 мм, 18 мм х 120 мм, 10 мм х 160 мм, 11 мм х 160 мм, 12 мм х 160 мм, 13 мм х 160 мм, 14 мм х 160 мм, 16 мм х 160 мм, 18 мм х 160 мм – 1 шт. (при необходимости);
- Аугмент большеберцовый XB(F)Q V JC(L) T SML левый, толщина: 5 мм, 10 мм, 15 мм – 1 шт. (при необходимости);
- Аугмент большеберцовый XB(F)Q V JC(R) T SML правый, толщина: 5 мм, 10 мм, 15 мм – 1 шт. (при необходимости);
- Конус большеберцовый XB(F)Q VII JC T размер: #1, #2, #3, #4, толщина: 20 мм – 1 шт. (при необходимости);

- Штифт фиксирующий XB(F)Q V GC T, размер 1# – от 1 до 2 шт. (при необходимости);
- Надколенник XFQ I BIS PE, размер: 28 мм х 8 мм, 30 мм х 9 мм, 34 мм х 9 мм – 1 шт. (при необходимости);
- Винт для ножки XB(F)Q II JB T – 1 шт. (при необходимости);
- Инструкция по применению – 1 шт.;
277. Набор эндопротеза коленного сустава тотального SKII PS модель 277, в составе:
- Компонент бедренный XFQ II GK(L) C левый, размер #5– 1 шт.;
- Вкладыш большеберцовый XFQ I PD PE, размер #6, толщина: 14 мм – 1 шт.;
- Компонент большеберцовый XB(F)Q I JP C, размер #7 – 1 шт.;
- Ножка прямая бесцементной фиксации XB(F)Q III GB(JB) T, размер: 10 мм х 40 мм, 11 мм х 40 мм, 12 мм х 40 мм, 13 мм х 40 мм, 14 мм х 40 мм, 16 мм х 40 мм, 18 мм х 40 мм, 10 мм х 80 мм, 11 мм х 80 мм, 12 мм х 80 мм, 13 мм х 80 мм, 14 мм х 80 мм, 16 мм х 80 мм, 18 мм х 80 мм, 10 мм х 120 мм, 11 мм х 120 мм, 12 мм х 120 мм, 13 мм х 120 мм, 14 мм х 120 мм, 16 мм х 120 мм, 18 мм х 120 мм – 1 шт. (при необходимости);
- Ножка изогнутая бесцементной фиксации XB(F)Q VI GB(JB) T, размер: 10 мм х 80 мм, 11 мм х 80 мм, 12 мм х 80 мм, 13 мм х 80 мм, 14 мм х 80 мм, 16 мм х 80 мм, 18 мм х 80 мм, 10 мм х 120 мм, 11 мм х 120 мм, 12 мм х 120 мм, 13 мм х 120 мм, 14 мм х 120 мм, 16 мм х 120 мм, 18 мм х 120 мм, 10 мм х 160 мм, 11 мм х 160 мм, 12 мм х 160 мм, 13 мм х 160 мм, 14 мм х 160 мм, 16 мм х 160 мм, 18 мм х 160 мм – 1 шт. (при необходимости);
- Ножка изогнутая бесцементной фиксации XB(F)Q VII GB(JB) T, размер: 10 мм х 80 мм, 11 мм х 80 мм, 12 мм х 80 мм, 13 мм х 80 мм, 14 мм х 80 мм, 16 мм х 80 мм, 18 мм х 80 мм, 10 мм х 120 мм, 11 мм х 120 мм, 12 мм х 120 мм, 13 мм х 120 мм, 14 мм х 120 мм, 16 мм х 120 мм, 18 мм х 120 мм, 10 мм х 160 мм, 11 мм х 160 мм, 12 мм х 160 мм, 13 мм х 160 мм, 14 мм х 160 мм, 16 мм х 160 мм, 18 мм х 160 мм – 1 шт. (при необходимости);
- Аугмент большеберцовый XB(F)Q V JC(L) T SML левый, толщина: 5 мм, 10 мм, 15 мм – 1 шт. (при необходимости);
- Аугмент большеберцовый XB(F)Q V JC(R) T SML правый, толщина: 5 мм, 10 мм, 15 мм – 1 шт. (при необходимости);
- Конус большеберцовый XB(F)Q VII JC T размер: #1, #2, #3, #4, толщина: 20 мм – 1 шт. (при необходимости);
- Штифт фиксирующий XB(F)Q V GC T, размер 1# – от 1 до 2 шт. (при необходимости);
- Надколенник XFQ I BIS PE, размер: 28 мм х 8 мм, 30 мм х 9 мм, 34 мм х 9 мм – 1 шт. (при необходимости);
- Винт для ножки XB(F)Q II JB T – 1 шт. (при необходимости);
- Инструкция по применению – 1 шт.;
278. Набор эндопротеза коленного сустава тотального SKII PS модель 278 в составе:
- Компонент бедренный XFQ II GK(R) C правый, размер #5– 1 шт.;
- Вкладыш большеберцовый XFQ I PD PE, размер #6, толщина: 14 мм – 1 шт.;
- Компонент большеберцовый XB(F)Q I JP C, размер #7 – 1 шт.;
- Ножка прямая бесцементной фиксации XB(F)Q III GB(JB) T, размер: 10 мм х 40 мм, 11 мм х 40 мм, 12 мм х 40 мм, 13 мм х 40 мм, 14 мм х 40 мм, 16 мм х 40 мм, 18 мм х 40 мм, 10 мм х 80 мм, 11 мм х 80 мм, 12 мм х 80 мм, 13 мм х 80 мм, 14 мм х 80 мм, 16 мм х 80 мм, 18 мм х 80 мм, 10 мм х 120 мм, 11 мм х 120 мм, 12 мм х 120 мм, 13 мм х 120 мм, 14 мм х 120 мм, 16 мм х 120 мм, 18 мм х 120 мм – 1 шт. (при необходимости);
- Ножка изогнутая бесцементной фиксации XB(F)Q VI GB(JB) T, размер: 10 мм х 80 мм, 11 мм х 80 мм, 12 мм х 80 мм, 13 мм х 80 мм, 14 мм х 80 мм, 16 мм х 80 мм, 18 мм х 80 мм, 10 мм х 120 мм, 11 мм х 120 мм, 12 мм х 120 мм, 13 мм х 120 мм, 14 мм х 120 мм, 16 мм х 120 мм, 18 мм х 120 мм, 10 мм х 160 мм, 11 мм х 160 мм, 12 мм х 160 мм, 13 мм х 160 мм, 14 мм х 160 мм, 16 мм х 160 мм, 18 мм х 160 мм – 1 шт. (при необходимости);
- Ножка изогнутая бесцементной фиксации XB(F)Q VII GB(JB) T, размер: 10 мм х 80 мм, 11 мм х 80 мм, 12 мм х 80 мм, 13 мм х 80 мм, 14 мм х 80 мм, 16 мм х 80 мм, 18 мм х 80 мм, 10 мм х 120 мм, 11 мм х 120 мм, 12 мм х 120 мм, 13 мм х 120 мм, 14 мм х 120 мм, 16 мм х 120 мм, 18 мм х 120 мм, 10 мм х 160 мм, 11 мм х 160 мм, 12 мм х 160 мм, 13 мм х 160 мм, 14 мм х 160 мм, 16 мм х 160 мм, 18 мм х 160 мм – 1 шт. (при необходимости);
- Аугмент большеберцовый XB(F)Q V JC(L) T SML левый, толщина: 5 мм, 10 мм, 15 мм – 1 шт. (при необходимости);
- Аугмент большеберцовый XB(F)Q V JC(R) T SML правый, толщина: 5 мм, 10 мм, 15 мм – 1 шт. (при необходимости);
- Конус большеберцовый XB(F)Q VII JC T размер: #1, #2, #3, #4, толщина: 20 мм – 1 шт. (при необходимости);
- Штифт фиксирующий XB(F)Q V GC T, размер 1# – от 1 до 2 шт. (при необходимости);
- Надколенник XFQ I BIS PE, размер: 28 мм х 8 мм, 30 мм х 9 мм, 34 мм х 9 мм – 1 шт. (при необходимости);
- Винт для ножки XB(F)Q II JB T – 1 шт. (при необходимости);

- Инструкция по применению – 1 шт.;
279. Набор эндопротеза коленного сустава тотального SKII PS модель 279, в составе:
- Компонент бедренный XFQ II GK(L) C левый, размер #5– 1 шт.;
- Вкладыш большеберцовый XFQ I PD PE, размер #6, толщина: 16 мм – 1 шт.;
- Компонент большеберцовый XB(F)Q I JP C, размер #7 – 1 шт.;
- Ножка прямая бесцементной фиксации XB(F)Q III GB(JB) T, размер: 10 мм х 40 мм, 11 мм х 40 мм, 12 мм х 40 мм, 13 мм х 40 мм, 14 мм х 40 мм, 16 мм х 40 мм, 18 мм х 40 мм, 10 мм х 80 мм, 11 мм х 80 мм, 12 мм х 80 мм, 13 мм х 80 мм, 14 мм х 80 мм, 16 мм х 80 мм, 18 мм х 80 мм, 10 мм х 120 мм, 11 мм х 120 мм, 12 мм х 120 мм, 13 мм х 120 мм, 14 мм х 120 мм, 16 мм х 120 мм, 18 мм х 120 мм – 1 шт. (при необходимости);
- Ножка изогнутая бесцементной фиксации XB(F)Q VI GB(JB) T, размер: 10 мм х 80 мм, 11 мм х 80 мм, 12 мм х 80 мм, 13 мм х 80 мм, 14 мм х 80 мм, 16 мм х 80 мм, 18 мм х 80 мм, 10 мм х 120 мм, 11 мм х 120 мм, 12 мм х 120 мм, 13 мм х 120 мм, 14 мм х 120 мм, 16 мм х 120 мм, 18 мм х 120 мм, 10 мм х 160 мм, 11 мм х 160 мм, 12 мм х 160 мм, 13 мм х 160 мм, 14 мм х 160 мм, 16 мм х 160 мм, 18 мм х 160 мм – 1 шт. (при необходимости);
- Ножка изогнутая бесцементной фиксации XB(F)Q VII GB(JB) T, размер: 10 мм х 80 мм, 11 мм х 80 мм, 12 мм х 80 мм, 13 мм х 80 мм, 14 мм х 80 мм, 16 мм х 80 мм, 18 мм х 80 мм, 10 мм х 120 мм, 11 мм х 120 мм, 12 мм х 120 мм, 13 мм х 120 мм, 14 мм х 120 мм, 16 мм х 120 мм, 18 мм х 120 мм, 10 мм х 160 мм, 11 мм х 160 мм, 12 мм х 160 мм, 13 мм х 160 мм, 14 мм х 160 мм, 16 мм х 160 мм, 18 мм х 160 мм – 1 шт. (при необходимости);
- Аугмент большеберцовый XB(F)Q V JC(L) T SML левый, толщина: 5 мм, 10 мм, 15 мм – 1 шт. (при необходимости);
- Аугмент большеберцовый XB(F)Q V JC(R) T SML правый, толщина: 5 мм, 10 мм, 15 мм – 1 шт. (при необходимости);
- Конус большеберцовый XB(F)Q VII JC T размер: #1, #2, #3, #4, толщина: 20 мм – 1 шт. (при необходимости);
- Штифт фиксирующий XB(F)Q V GC T, размер 1# – от 1 до 2 шт. (при необходимости);
- Надколенник XFQ I BIS PE, размер: 28 мм х 8 мм, 30 мм х 9 мм, 34 мм х 9 мм – 1 шт. (при необходимости);
- Винт для ножки XB(F)Q II JB T – 1 шт. (при необходимости);
- Инструкция по применению – 1 шт.;
280. Набор эндопротеза коленного сустава тотального SKII PS модель 280 в составе:
- Компонент бедренный XFQ II GK(R) C правый, размер #5– 1 шт.;
- Вкладыш большеберцовый XFQ I PD PE, размер #6, толщина: 16 мм – 1 шт.;
- Компонент большеберцовый XB(F)Q I JP C, размер #7 – 1 шт.;
- Ножка прямая бесцементной фиксации XB(F)Q III GB(JB) T, размер: 10 мм х 40 мм, 11 мм х 40 мм, 12 мм х 40 мм, 13 мм х 40 мм, 14 мм х 40 мм, 16 мм х 40 мм, 18 мм х 40 мм, 10 мм х 80 мм, 11 мм х 80 мм, 12 мм х 80 мм, 13 мм х 80 мм, 14 мм х 80 мм, 16 мм х 80 мм, 18 мм х 80 мм, 10 мм х 120 мм, 11 мм х 120 мм, 12 мм х 120 мм, 13 мм х 120 мм, 14 мм х 120 мм, 16 мм х 120 мм, 18 мм х 120 мм – 1 шт. (при необходимости);
- Ножка изогнутая бесцементной фиксации XB(F)Q VI GB(JB) T, размер: 10 мм х 80 мм, 11 мм х 80 мм, 12 мм х 80 мм, 13 мм х 80 мм, 14 мм х 80 мм, 16 мм х 80 мм, 18 мм х 80 мм, 10 мм х 120 мм, 11 мм х 120 мм, 12 мм х 120 мм, 13 мм х 120 мм, 14 мм х 120 мм, 16 мм х 120 мм, 18 мм х 120 мм, 10 мм х 160 мм, 11 мм х 160 мм, 12 мм х 160 мм, 13 мм х 160 мм, 14 мм х 160 мм, 16 мм х 160 мм, 18 мм х 160 мм – 1 шт. (при необходимости);
- Ножка изогнутая бесцементной фиксации XB(F)Q VII GB(JB) T, размер: 10 мм х 80 мм, 11 мм х 80 мм, 12 мм х 80 мм, 13 мм х 80 мм, 14 мм х 80 мм, 16 мм х 80 мм, 18 мм х 80 мм, 10 мм х 120 мм, 11 мм х 120 мм, 12 мм х 120 мм, 13 мм х 120 мм, 14 мм х 120 мм, 16 мм х 120 мм, 18 мм х 120 мм, 10 мм х 160 мм, 11 мм х 160 мм, 12 мм х 160 мм, 13 мм х 160 мм, 14 мм х 160 мм, 16 мм х 160 мм, 18 мм х 160 мм – 1 шт. (при необходимости);
- Аугмент большеберцовый XB(F)Q V JC(L) T SML левый, толщина: 5 мм, 10 мм, 15 мм – 1 шт. (при необходимости);
- Аугмент большеберцовый XB(F)Q V JC(R) T SML правый, толщина: 5 мм, 10 мм, 15 мм – 1 шт. (при необходимости);
- Конус большеберцовый XB(F)Q VII JC T размер: #1, #2, #3, #4, толщина: 20 мм – 1 шт. (при необходимости);
- Штифт фиксирующий XB(F)Q V GC T, размер 1# – от 1 до 2 шт. (при необходимости);
- Надколенник XFQ I BIS PE, размер: 28 мм х 8 мм, 30 мм х 9 мм, 34 мм х 9 мм – 1 шт. (при необходимости);
- Винт для ножки XB(F)Q II JB T – 1 шт. (при необходимости);
- Инструкция по применению – 1 шт.;
281. Набор эндопротеза коленного сустава тотального SKII PS модель 281, в составе:
- Компонент бедренный XFQ II GK(L) C левый, размер #6 – 1 шт.;

- Вкладыш большеберцовый XFQ I PD PE, размер #1, толщина: 10 мм – 1 шт.;
- Компонент большеберцовый XB(F)Q I JP C, размер #1 – 1 шт.;
- Ножка прямая бесцементной фиксации XB(F)Q III GB(JB) T, размер: 10 мм х 40 мм, 11 мм х 40 мм, 12 мм х 40 мм, 13 мм х 40 мм, 14 мм х 40 мм, 16 мм х 40 мм, 18 мм х 40 мм, 10 мм х 80 мм, 11 мм х 80 мм, 12 мм х 80 мм, 13 мм х 80 мм, 14 мм х 80 мм, 16 мм х 80 мм, 18 мм х 80 мм, 10 мм х 120 мм, 11 мм х 120 мм, 12 мм х 120 мм, 13 мм х 120 мм, 14 мм х 120 мм, 16 мм х 120 мм, 18 мм х 120 мм – 1 шт. (при необходимости);
- Ножка изогнутая бесцементной фиксации XB(F)Q VI GB(JB) T, размер: 10 мм х 80 мм, 11 мм х 80 мм, 12 мм х 80 мм, 13 мм х 80 мм, 14 мм х 80 мм, 16 мм х 80 мм, 18 мм х 80 мм, 10 мм х 120 мм, 11 мм х 120 мм, 12 мм х 120 мм, 13 мм х 120 мм, 14 мм х 120 мм, 16 мм х 120 мм, 18 мм х 120 мм, 10 мм х 160 мм, 11 мм х 160 мм, 12 мм х 160 мм, 13 мм х 160 мм, 14 мм х 160 мм, 16 мм х 160 мм, 18 мм х 160 мм – 1 шт. (при необходимости);
- Ножка изогнутая бесцементной фиксации XB(F)Q VII GB(JB) T, размер: 10 мм х 80 мм, 11 мм х 80 мм, 12 мм х 80 мм, 13 мм х 80 мм, 14 мм х 80 мм, 16 мм х 80 мм, 18 мм х 80 мм, 10 мм х 120 мм, 11 мм х 120 мм, 12 мм х 120 мм, 13 мм х 120 мм, 14 мм х 120 мм, 16 мм х 120 мм, 18 мм х 120 мм, 10 мм х 160 мм, 11 мм х 160 мм, 12 мм х 160 мм, 13 мм х 160 мм, 14 мм х 160 мм, 16 мм х 160 мм, 18 мм х 160 мм – 1 шт. (при необходимости);
- Аугмент большеберцовый XB(F)Q V JC(L) T левый, размер #1, толщина: 5 мм, 10 мм, 15 мм – 1 шт. (при необходимости);
- Аугмент большеберцовый XB(F)Q V JC(R) T правый, размер #1, толщина: 5 мм, 10 мм, 15 мм – 1 шт. (при необходимости);
- Конус большеберцовый XB(F)Q VII JC T размер: #1, #2, #3, #4, толщина: 20 мм – 1 шт. (при необходимости);
- Штифт фиксирующий XB(F)Q V GC T, размер 1# – от 1 до 2 шт. (при необходимости);
- Надколенник XFQ I BIS PE, размер: 28 мм х 8 мм, 30 мм х 9 мм, 34 мм х 9 мм – 1 шт. (при необходимости);
- Винт для ножки XB(F)Q II JB T – 1 шт. (при необходимости);
- Инструкция по применению – 1 шт.;

282. Набор эндопротеза коленного сустава тотального SKII PS модель 282, в составе:
- Компонент бедренный XFQ II GK(R) C правый, размер #6 – 1 шт.;
- Вкладыш большеберцовый XFQ I PD PE, размер #1, толщина: 10 мм – 1 шт.;
- Компонент большеберцовый XB(F)Q I JP C, размер #1 – 1 шт.;
- Ножка прямая бесцементной фиксации XB(F)Q III GB(JB) T, размер: 10 мм х 40 мм, 11 мм х 40 мм, 12 мм х 40 мм, 13 мм х 40 мм, 14 мм х 40 мм, 16 мм х 40 мм, 18 мм х 40 мм, 10 мм х 80 мм, 11 мм х 80 мм, 12 мм х 80 мм, 13 мм х 80 мм, 14 мм х 80 мм, 16 мм х 80 мм, 18 мм х 80 мм, 10 мм х 120 мм, 11 мм х 120 мм, 12 мм х 120 мм, 13 мм х 120 мм, 14 мм х 120 мм, 16 мм х 120 мм, 18 мм х 120 мм – 1 шт. (при необходимости);
- Ножка изогнутая бесцементной фиксации XB(F)Q VI GB(JB) T, размер: 10 мм х 80 мм, 11 мм х 80 мм, 12 мм х 80 мм, 13 мм х 80 мм, 14 мм х 80 мм, 16 мм х 80 мм, 18 мм х 80 мм, 10 мм х 120 мм, 11 мм х 120 мм, 12 мм х 120 мм, 13 мм х 120 мм, 14 мм х 120 мм, 16 мм х 120 мм, 18 мм х 120 мм, 10 мм х 160 мм, 11 мм х 160 мм, 12 мм х 160 мм, 13 мм х 160 мм, 14 мм х 160 мм, 16 мм х 160 мм, 18 мм х 160 мм – 1 шт. (при необходимости);
- Ножка изогнутая бесцементной фиксации XB(F)Q VII GB(JB) T, размер: 10 мм х 80 мм, 11 мм х 80 мм, 12 мм х 80 мм, 13 мм х 80 мм, 14 мм х 80 мм, 16 мм х 80 мм, 18 мм х 80 мм, 10 мм х 120 мм, 11 мм х 120 мм, 12 мм х 120 мм, 13 мм х 120 мм, 14 мм х 120 мм, 16 мм х 120 мм, 18 мм х 120 мм, 10 мм х 160 мм, 11 мм х 160 мм, 12 мм х 160 мм, 13 мм х 160 мм, 14 мм х 160 мм, 16 мм х 160 мм, 18 мм х 160 мм – 1 шт. (при необходимости);
- Аугмент большеберцовый XB(F)Q V JC(L) T левый, размер #1, толщина: 5 мм, 10 мм, 15 мм – 1 шт. (при необходимости);
- Аугмент большеберцовый XB(F)Q V JC(R) T правый, размер #1, толщина: 5 мм, 10 мм, 15 мм – 1 шт. (при необходимости);
- Конус большеберцовый XB(F)Q VII JC T размер: #1, #2, #3, #4, толщина: 20 мм – 1 шт. (при необходимости);
- Штифт фиксирующий XB(F)Q V GC T, размер 1# – от 1 до 2 шт. (при необходимости);
- Надколенник XFQ I BIS PE, размер: 28 мм х 8 мм, 30 мм х 9 мм, 34 мм х 9 мм – 1 шт. (при необходимости);
- Винт для ножки XB(F)Q II JB T – 1 шт. (при необходимости);
- Инструкция по применению – 1 шт.;

283. Набор эндопротеза коленного сустава тотального SKII PS модель 283, в составе:
- Компонент бедренный XFQ II GK(L) C левый, размер #6 – 1 шт.;
- Вкладыш большеберцовый XFQ I PD PE, размер #1, толщина: 12 мм – 1 шт.;
- Компонент большеберцовый XB(F)Q I JP C, размер #1 – 1 шт.;

- Ножка прямая бесцементной фиксации XB(F)Q III GB(JB) T, размер: 10 мм х 40 мм, 11 мм х 40 мм, 12 мм х 40 мм, 13 мм х 40 мм, 14 мм х 40 мм, 16 мм х 40 мм, 18 мм х 40 мм, 10 мм х 80 мм, 11 мм х 80 мм, 12 мм х 80 мм, 13 мм х 80 мм, 14 мм х 80 мм, 16 мм х 80 мм, 18 мм х 80 мм, 10 мм х 120 мм, 11 мм х 120 мм, 12 мм х 120 мм, 13 мм х 120 мм, 14 мм х 120 мм, 16 мм х 120 мм, 18 мм х 120 мм – 1 шт. (при необходимости);
- Ножка изогнутая бесцементной фиксации XB(F)Q VI GB(JB) T, размер: 10 мм х 80 мм, 11 мм х 80 мм, 12 мм х 80 мм, 13 мм х 80 мм, 14 мм х 80 мм, 16 мм х 80 мм, 18 мм х 80 мм, 10 мм х 120 мм, 11 мм х 120 мм, 12 мм х 120 мм, 13 мм х 120 мм, 14 мм х 120 мм, 16 мм х 120 мм, 18 мм х 120 мм, 10 мм х 160 мм, 11 мм х 160 мм, 12 мм х 160 мм, 13 мм х 160 мм, 14 мм х 160 мм, 16 мм х 160 мм, 18 мм х 160 мм – 1 шт. (при необходимости);
- Ножка изогнутая бесцементной фиксации XB(F)Q VII GB(JB) T, размер: 10 мм х 80 мм, 11 мм х 80 мм, 12 мм х 80 мм, 13 мм х 80 мм, 14 мм х 80 мм, 16 мм х 80 мм, 18 мм х 80 мм, 10 мм х 120 мм, 11 мм х 120 мм, 12 мм х 120 мм, 13 мм х 120 мм, 14 мм х 120 мм, 16 мм х 120 мм, 18 мм х 120 мм, 10 мм х 160 мм, 11 мм х 160 мм, 12 мм х 160 мм, 13 мм х 160 мм, 14 мм х 160 мм, 16 мм х 160 мм, 18 мм х 160 мм – 1 шт. (при необходимости);
- Аугмент большеберцовый XB(F)Q V JC(L) T левый, размер #1, толщина: 5 мм, 10 мм, 15 мм – 1 шт. (при необходимости);
- Аугмент большеберцовый XB(F)Q V JC(R) T правый, размер #1, толщина: 5 мм, 10 мм, 15 мм – 1 шт. (при необходимости);
- Конус большеберцовый XB(F)Q VII JC T размер: #1, #2, #3, #4, толщина: 20 мм – 1 шт. (при необходимости);
- Штифт фиксирующий XB(F)Q V GC T, размер 1# – от 1 до 2 шт. (при необходимости);
- Надколенник XFQ I BIS PE, размер: 28 мм х 8 мм, 30 мм х 9 мм, 34 мм х 9 мм – 1 шт. (при необходимости);
- Винт для ножки XB(F)Q II JB T – 1 шт. (при необходимости);
- Инструкция по применению – 1 шт.;
284. Набор эндопротеза коленного сустава тотального SKII PS модель 284, в составе:
- Компонент бедренный XFQ II GK(R) C правый, размер #6 – 1 шт.;
- Вкладыш большеберцовый XFQ I PD PE, размер #1, толщина: 12 мм – 1 шт.;
- Компонент большеберцовый XB(F)Q I JP C, размер #1 – 1 шт.;
- Ножка прямая бесцементной фиксации XB(F)Q III GB(JB) T, размер: 10 мм х 40 мм, 11 мм х 40 мм, 12 мм х 40 мм, 13 мм х 40 мм, 14 мм х 40 мм, 16 мм х 40 мм, 18 мм х 40 мм, 10 мм х 80 мм, 11 мм х 80 мм, 12 мм х 80 мм, 13 мм х 80 мм, 14 мм х 80 мм, 16 мм х 80 мм, 18 мм х 80 мм, 10 мм х 120 мм, 11 мм х 120 мм, 12 мм х 120 мм, 13 мм х 120 мм, 14 мм х 120 мм, 16 мм х 120 мм, 18 мм х 120 мм – 1 шт. (при необходимости);
- Ножка изогнутая бесцементной фиксации XB(F)Q VI GB(JB) T, размер: 10 мм х 80 мм, 11 мм х 80 мм, 12 мм х 80 мм, 13 мм х 80 мм, 14 мм х 80 мм, 16 мм х 80 мм, 18 мм х 80 мм, 10 мм х 120 мм, 11 мм х 120 мм, 12 мм х 120 мм, 13 мм х 120 мм, 14 мм х 120 мм, 16 мм х 120 мм, 18 мм х 120 мм, 10 мм х 160 мм, 11 мм х 160 мм, 12 мм х 160 мм, 13 мм х 160 мм, 14 мм х 160 мм, 16 мм х 160 мм, 18 мм х 160 мм – 1 шт. (при необходимости);
- Ножка изогнутая бесцементной фиксации XB(F)Q VII GB(JB) T, размер: 10 мм х 80 мм, 11 мм х 80 мм, 12 мм х 80 мм, 13 мм х 80 мм, 14 мм х 80 мм, 16 мм х 80 мм, 18 мм х 80 мм, 10 мм х 120 мм, 11 мм х 120 мм, 12 мм х 120 мм, 13 мм х 120 мм, 14 мм х 120 мм, 16 мм х 120 мм, 18 мм х 120 мм, 10 мм х 160 мм, 11 мм х 160 мм, 12 мм х 160 мм, 13 мм х 160 мм, 14 мм х 160 мм, 16 мм х 160 мм, 18 мм х 160 мм – 1 шт. (при необходимости);
- Аугмент большеберцовый XB(F)Q V JC(L) T левый, размер #1, толщина: 5 мм, 10 мм, 15 мм – 1 шт. (при необходимости);
- Аугмент большеберцовый XB(F)Q V JC(R) T правый, размер #1, толщина: 5 мм, 10 мм, 15 мм – 1 шт. (при необходимости);
- Конус большеберцовый XB(F)Q VII JC T размер: #1, #2, #3, #4, толщина: 20 мм – 1 шт. (при необходимости);
- Штифт фиксирующий XB(F)Q V GC T, размер 1# – от 1 до 2 шт. (при необходимости);
- Надколенник XFQ I BIS PE, размер: 28 мм х 8 мм, 30 мм х 9 мм, 34 мм х 9 мм – 1 шт. (при необходимости);
- Винт для ножки XB(F)Q II JB T – 1 шт. (при необходимости);
- Инструкция по применению – 1 шт.;
285. Набор эндопротеза коленного сустава тотального SKII PS модель 285, в составе:
- Компонент бедренный XFQ II GK(L) C левый, размер #6 – 1 шт.;
- Вкладыш большеберцовый XFQ I PD PE, размер #1, толщина: 14 мм – 1 шт.;
- Компонент большеберцовый XB(F)Q I JP C, размер #1 – 1 шт.;
- Ножка прямая бесцементной фиксации XB(F)Q III GB(JB) T, размер: 10 мм х 40 мм, 11 мм х 40 мм, 12 мм х 40 мм, 13 мм х 40 мм, 14 мм х 40 мм, 16 мм х 40 мм, 18 мм х 40 мм, 10 мм х 80 мм, 11 мм х 80 мм, 12 мм х 80 мм,

13 мм х 80 мм, 14 мм х 80 мм, 16 мм х 80 мм, 18 мм х 80 мм, 10 мм х 120 мм, 11 мм х 120 мм, 12 мм х 120 мм, 13 мм х 120 мм, 14 мм х 120 мм, 16 мм х 120 мм, 18 мм х 120 мм – 1 шт. (при необходимости);
- Ножка изогнутая бесцементной фиксации XB(F)Q VI GB(JB) T, размер: 10 мм х 80 мм, 11 мм х 80 мм, 12 мм х 80 мм, 13 мм х 80 мм, 14 мм х 80 мм, 16 мм х 80 мм, 18 мм х 80 мм, 10 мм х 120 мм, 11 мм х 120 мм, 12 мм х 120 мм, 13 мм х 120 мм, 14 мм х 120 мм, 16 мм х 120 мм, 18 мм х 120 мм, 10 мм х 160 мм, 11 мм х 160 мм, 12 мм х 160 мм, 13 мм х 160 мм, 14 мм х 160 мм, 16 мм х 160 мм, 18 мм х 160 мм – 1 шт. (при необходимости);
- Ножка изогнутая бесцементной фиксации XB(F)Q VII GB(JB) T, размер: 10 мм х 80 мм, 11 мм х 80 мм, 12 мм х 80 мм, 13 мм х 80 мм, 14 мм х 80 мм, 16 мм х 80 мм, 18 мм х 80 мм, 10 мм х 120 мм, 11 мм х 120 мм, 12 мм х 120 мм, 13 мм х 120 мм, 14 мм х 120 мм, 16 мм х 120 мм, 18 мм х 120 мм, 10 мм х 160 мм, 11 мм х 160 мм, 12 мм х 160 мм, 13 мм х 160 мм, 14 мм х 160 мм, 16 мм х 160 мм, 18 мм х 160 мм – 1 шт. (при необходимости);
- Аугмент большеберцовый XB(F)Q V JC(L) T левый, размер #1, толщина: 5 мм, 10 мм, 15 мм – 1 шт. (при необходимости);
- Аугмент большеберцовый XB(F)Q V JC(R) T правый, размер #1, толщина: 5 мм, 10 мм, 15 мм – 1 шт. (при необходимости);
- Конус большеберцовый XB(F)Q VII JC T размер: #1, #2, #3, #4, толщина: 20 мм – 1 шт. (при необходимости);
- Штифт фиксирующий XB(F)Q V GC T, размер 1# – от 1 до 2 шт. (при необходимости);
- Надколенник XFQ I BIS PE, размер: 28 мм х 8 мм, 30 мм х 9 мм, 34 мм х 9 мм – 1 шт. (при необходимости);
- Винт для ножки XB(F)Q II JB T – 1 шт. (при необходимости);
- Инструкция по применению – 1 шт.;
286. Набор эндопротеза коленного сустава тотального SKII PS модель 286, в составе:
- Компонент бедренный XFQ II GK(R) C правый, размер #6 – 1 шт.;
- Вкладыш большеберцовый XFQ I PD PE, размер #1, толщина: 14 мм – 1 шт.;
- Компонент большеберцовый XB(F)Q I JP C, размер #1 – 1 шт.;
- Ножка прямая бесцементной фиксации XB(F)Q III GB(JB) T, размер: 10 мм х 40 мм, 11 мм х 40 мм, 12 мм х 40 мм, 13 мм х 40 мм, 14 мм х 40 мм, 16 мм х 40 мм, 18 мм х 40 мм, 10 мм х 80 мм, 11 мм х 80 мм, 12 мм х 80 мм, 13 мм х 80 мм, 14 мм х 80 мм, 16 мм х 80 мм, 18 мм х 80 мм, 10 мм х 120 мм, 11 мм х 120 мм, 12 мм х 120 мм, 13 мм х 120 мм, 14 мм х 120 мм, 16 мм х 120 мм, 18 мм х 120 мм – 1 шт. (при необходимости);
- Ножка изогнутая бесцементной фиксации XB(F)Q VI GB(JB) T, размер: 10 мм х 80 мм, 11 мм х 80 мм, 12 мм х 80 мм, 13 мм х 80 мм, 14 мм х 80 мм, 16 мм х 80 мм, 18 мм х 80 мм, 10 мм х 120 мм, 11 мм х 120 мм, 12 мм х 120 мм, 13 мм х 120 мм, 14 мм х 120 мм, 16 мм х 120 мм, 18 мм х 120 мм, 10 мм х 160 мм, 11 мм х 160 мм, 12 мм х 160 мм, 13 мм х 160 мм, 14 мм х 160 мм, 16 мм х 160 мм, 18 мм х 160 мм – 1 шт. (при необходимости);
- Ножка изогнутая бесцементной фиксации XB(F)Q VII GB(JB) T, размер: 10 мм х 80 мм, 11 мм х 80 мм, 12 мм х 80 мм, 13 мм х 80 мм, 14 мм х 80 мм, 16 мм х 80 мм, 18 мм х 80 мм, 10 мм х 120 мм, 11 мм х 120 мм, 12 мм х 120 мм, 13 мм х 120 мм, 14 мм х 120 мм, 16 мм х 120 мм, 18 мм х 120 мм, 10 мм х 160 мм, 11 мм х 160 мм, 12 мм х 160 мм, 13 мм х 160 мм, 14 мм х 160 мм, 16 мм х 160 мм, 18 мм х 160 мм – 1 шт. (при необходимости);
- Аугмент большеберцовый XB(F)Q V JC(L) T левый, размер #1, толщина: 5 мм, 10 мм, 15 мм – 1 шт. (при необходимости);
- Аугмент большеберцовый XB(F)Q V JC(R) T правый, размер #1, толщина: 5 мм, 10 мм, 15 мм – 1 шт. (при необходимости);
- Конус большеберцовый XB(F)Q VII JC T размер: #1, #2, #3, #4, толщина: 20 мм – 1 шт. (при необходимости);
- Штифт фиксирующий XB(F)Q V GC T, размер 1# – от 1 до 2 шт. (при необходимости);
- Надколенник XFQ I BIS PE, размер: 28 мм х 8 мм, 30 мм х 9 мм, 34 мм х 9 мм – 1 шт. (при необходимости);
- Винт для ножки XB(F)Q II JB T – 1 шт. (при необходимости);
- Инструкция по применению – 1 шт.;
287. Набор эндопротеза коленного сустава тотального SKII PS модель 287, в составе:
- Компонент бедренный XFQ II GK(L) C левый, размер #6 – 1 шт.;
- Вкладыш большеберцовый XFQ I PD PE, размер #1, толщина: 16 мм – 1 шт.;
- Компонент большеберцовый XB(F)Q I JP C, размер #1 – 1 шт.;
- Ножка прямая бесцементной фиксации XB(F)Q III GB(JB) T, размер: 10 мм х 40 мм, 11 мм х 40 мм, 12 мм х 40 мм, 13 мм х 40 мм, 14 мм х 40 мм, 16 мм х 40 мм, 18 мм х 40 мм, 10 мм х 80 мм, 11 мм х 80 мм, 12 мм х 80 мм, 13 мм х 80 мм, 14 мм х 80 мм, 16 мм х 80 мм, 18 мм х 80 мм, 10 мм х 120 мм, 11 мм х 120 мм, 12 мм х 120 мм, 13 мм х 120 мм, 14 мм х 120 мм, 16 мм х 120 мм, 18 мм х 120 мм – 1 шт. (при необходимости);

- Ножка изогнутая бесцементной фиксации XB(F)Q VI GB(JB) T, размер: 10 мм х 80 мм, 11 мм х 80 мм, 12 мм х 80 мм, 13 мм х 80 мм, 14 мм х 80 мм, 16 мм х 80 мм, 18 мм х 80 мм, 10 мм х 120 мм, 11 мм х 120 мм, 12 мм х 120 мм, 13 мм х 120 мм, 14 мм х 120 мм, 16 мм х 120 мм, 18 мм х 120 мм, 10 мм х 160 мм, 11 мм х 160 мм, 12 мм х 160 мм, 13 мм х 160 мм, 14 мм х 160 мм, 16 мм х 160 мм, 18 мм х 160 мм – 1 шт. (при необходимости);
- Ножка изогнутая бесцементной фиксации XB(F)Q VII GB(JB) T, размер: 10 мм х 80 мм, 11 мм х 80 мм, 12 мм х 80 мм, 13 мм х 80 мм, 14 мм х 80 мм, 16 мм х 80 мм, 18 мм х 80 мм, 10 мм х 120 мм, 11 мм х 120 мм, 12 мм х 120 мм, 13 мм х 120 мм, 14 мм х 120 мм, 16 мм х 120 мм, 18 мм х 120 мм, 10 мм х 160 мм, 11 мм х 160 мм, 12 мм х 160 мм, 13 мм х 160 мм, 14 мм х 160 мм, 16 мм х 160 мм, 18 мм х 160 мм – 1 шт. (при необходимости);
- Аугмент большеберцовый XB(F)Q V JC(L) T левый, размер #1, толщина: 5 мм, 10 мм, 15 мм – 1 шт. (при необходимости);
- Аугмент большеберцовый XB(F)Q V JC(R) T правый, размер #1, толщина: 5 мм, 10 мм, 15 мм – 1 шт. (при необходимости);
- Конус большеберцовый XB(F)Q VII JC T размер: #1, #2, #3, #4, толщина: 20 мм – 1 шт. (при необходимости);
- Штифт фиксирующий XB(F)Q V GC T, размер 1# – от 1 до 2 шт. (при необходимости);
- Надколенник XFQ I BIS PE, размер: 28 мм х 8 мм, 30 мм х 9 мм, 34 мм х 9 мм – 1 шт. (при необходимости);
- Винт для ножки XB(F)Q II JB T – 1 шт. (при необходимости);
- Инструкция по применению – 1 шт.;

288. Набор эндопротеза коленного сустава тотального SKII PS модель 288, в составе:
- Компонент бедренный XFQ II GK(R) C правый, размер #6 – 1 шт.;
- Вкладыш большеберцовый XFQ I PD PE, размер #1, толщина: 16 мм – 1 шт.;
- Компонент большеберцовый XB(F)Q I JP C, размер #1 – 1 шт.;
- Ножка прямая бесцементной фиксации XB(F)Q III GB(JB) T, размер: 10 мм х 40 мм, 11 мм х 40 мм, 12 мм х 40 мм, 13 мм х 40 мм, 14 мм х 40 мм, 16 мм х 40 мм, 18 мм х 40 мм, 10 мм х 80 мм, 11 мм х 80 мм, 12 мм х 80 мм, 13 мм х 80 мм, 14 мм х 80 мм, 16 мм х 80 мм, 18 мм х 80 мм, 10 мм х 120 мм, 11 мм х 120 мм, 12 мм х 120 мм, 13 мм х 120 мм, 14 мм х 120 мм, 16 мм х 120 мм, 18 мм х 120 мм – 1 шт. (при необходимости);
- Ножка изогнутая бесцементной фиксации XB(F)Q VI GB(JB) T, размер: 10 мм х 80 мм, 11 мм х 80 мм, 12 мм х 80 мм, 13 мм х 80 мм, 14 мм х 80 мм, 16 мм х 80 мм, 18 мм х 80 мм, 10 мм х 120 мм, 11 мм х 120 мм, 12 мм х 120 мм, 13 мм х 120 мм, 14 мм х 120 мм, 16 мм х 120 мм, 18 мм х 120 мм, 10 мм х 160 мм, 11 мм х 160 мм, 12 мм х 160 мм, 13 мм х 160 мм, 14 мм х 160 мм, 16 мм х 160 мм, 18 мм х 160 мм – 1 шт. (при необходимости);
- Ножка изогнутая бесцементной фиксации XB(F)Q VII GB(JB) T, размер: 10 мм х 80 мм, 11 мм х 80 мм, 12 мм х 80 мм, 13 мм х 80 мм, 14 мм х 80 мм, 16 мм х 80 мм, 18 мм х 80 мм, 10 мм х 120 мм, 11 мм х 120 мм, 12 мм х 120 мм, 13 мм х 120 мм, 14 мм х 120 мм, 16 мм х 120 мм, 18 мм х 120 мм, 10 мм х 160 мм, 11 мм х 160 мм, 12 мм х 160 мм, 13 мм х 160 мм, 14 мм х 160 мм, 16 мм х 160 мм, 18 мм х 160 мм – 1 шт. (при необходимости);
- Аугмент большеберцовый XB(F)Q V JC(L) T левый, размер #1, толщина: 5 мм, 10 мм, 15 мм – 1 шт. (при необходимости);
- Аугмент большеберцовый XB(F)Q V JC(R) T правый, размер #1, толщина: 5 мм, 10 мм, 15 мм – 1 шт. (при необходимости);
- Конус большеберцовый XB(F)Q VII JC T размер: #1, #2, #3, #4, толщина: 20 мм – 1 шт. (при необходимости);
- Штифт фиксирующий XB(F)Q V GC T, размер 1# – от 1 до 2 шт. (при необходимости);
- Надколенник XFQ I BIS PE, размер: 28 мм х 8 мм, 30 мм х 9 мм, 34 мм х 9 мм – 1 шт. (при необходимости);
- Винт для ножки XB(F)Q II JB T – 1 шт. (при необходимости);
- Инструкция по применению – 1 шт.;

289. Набор эндопротеза коленного сустава тотального SKII PS модель 289, в составе:
- Компонент бедренный XFQ II GK(L) C левый, размер #6 – 1 шт.;
- Вкладыш большеберцовый XFQ I PD PE, размер #2, толщина: 10 мм – 1 шт.;
- Компонент большеберцовый XB(F)Q I JP C, размер #2 – 1 шт.;
- Ножка прямая бесцементной фиксации XB(F)Q III GB(JB) T, размер: 10 мм х 40 мм, 11 мм х 40 мм, 12 мм х 40 мм, 13 мм х 40 мм, 14 мм х 40 мм, 16 мм х 40 мм, 18 мм х 40 мм, 10 мм х 80 мм, 11 мм х 80 мм, 12 мм х 80 мм, 13 мм х 80 мм, 14 мм х 80 мм, 16 мм х 80 мм, 18 мм х 80 мм, 10 мм х 120 мм, 11 мм х 120 мм, 12 мм х 120 мм, 13 мм х 120 мм, 14 мм х 120 мм, 16 мм х 120 мм, 18 мм х 120 мм – 1 шт. (при необходимости);
- Ножка изогнутая бесцементной фиксации XB(F)Q VI GB(JB) T, размер: 10 мм х 80 мм, 11 мм х 80 мм, 12 мм х 80 мм, 13 мм х 80 мм, 14 мм х 80 мм, 16 мм х 80 мм, 18 мм х 80 мм, 10 мм х 120 мм, 11 мм х 120 мм, 12 мм х 120

мм, 13 мм х 120 мм, 14 мм х 120 мм, 16 мм х 120 мм, 18 мм х 120 мм, 10 мм х 160 мм, 11 мм х 160 мм, 12 мм х 160 мм, 13 мм х 160 мм, 14 мм х 160 мм, 16 мм х 160 мм, 18 мм х 160 мм – 1 шт. (при необходимости);
- Ножка изогнутая бесцементной фиксации XB(F)Q VII GB(JB) T, размер: 10 мм х 80 мм, 11 мм х 80 мм, 12 мм х 80 мм, 13 мм х 80 мм, 14 мм х 80 мм, 16 мм х 80 мм, 18 мм х 80 мм, 10 мм х 120 мм, 11 мм х 120 мм, 12 мм х 120 мм, 13 мм х 120 мм, 14 мм х 120 мм, 16 мм х 120 мм, 18 мм х 120 мм, 10 мм х 160 мм, 11 мм х 160 мм, 12 мм х 160 мм, 13 мм х 160 мм, 14 мм х 160 мм, 16 мм х 160 мм, 18 мм х 160 мм – 1 шт. (при необходимости);
- Аугмент большеберцовый XB(F)Q V JC(L) T левый, размер #2, толщина: 5 мм, 10 мм, 15 мм – 1 шт. (при необходимости);
- Аугмент большеберцовый XB(F)Q V JC(R) T правый, размер #2, толщина: 5 мм, 10 мм, 15 мм – 1 шт. (при необходимости);
- Конус большеберцовый XB(F)Q VII JC T размер: #1, #2, #3, #4, толщина: 20 мм – 1 шт. (при необходимости);
- Штифт фиксирующий XB(F)Q V GC T, размер 1# – от 1 до 2 шт. (при необходимости);
- Надколенник XFQ I BIS PE, размер: 28 мм х 8 мм, 30 мм х 9 мм, 34 мм х 9 мм – 1 шт. (при необходимости);
- Винт для ножки XB(F)Q II JB T – 1 шт. (при необходимости);
- Инструкция по применению – 1 шт.;
290. Набор эндопротеза коленного сустава тотального SKII PS модель 290, в составе:
- Компонент бедренный XFQ II GK(R) C правый, размер #6 – 1 шт.;
- Вкладыш большеберцовый XFQ I PD PE, размер #2, толщина: 10 мм – 1 шт.;
- Компонент большеберцовый XB(F)Q I JP C, размер #2 – 1 шт.;
- Ножка прямая бесцементной фиксации XB(F)Q III GB(JB) T, размер: 10 мм х 40 мм, 11 мм х 40 мм, 12 мм х 40 мм, 13 мм х 40 мм, 14 мм х 40 мм, 16 мм х 40 мм, 18 мм х 40 мм, 10 мм х 80 мм, 11 мм х 80 мм, 12 мм х 80 мм, 13 мм х 80 мм, 14 мм х 80 мм, 16 мм х 80 мм, 18 мм х 80 мм, 10 мм х 120 мм, 11 мм х 120 мм, 12 мм х 120 мм, 13 мм х 120 мм, 14 мм х 120 мм, 16 мм х 120 мм, 18 мм х 120 мм – 1 шт. (при необходимости);
- Ножка изогнутая бесцементной фиксации XB(F)Q VI GB(JB) T, размер: 10 мм х 80 мм, 11 мм х 80 мм, 12 мм х 80 мм, 13 мм х 80 мм, 14 мм х 80 мм, 16 мм х 80 мм, 18 мм х 80 мм, 10 мм х 120 мм, 11 мм х 120 мм, 12 мм х 120 мм, 13 мм х 120 мм, 14 мм х 120 мм, 16 мм х 120 мм, 18 мм х 120 мм, 10 мм х 160 мм, 11 мм х 160 мм, 12 мм х 160 мм, 13 мм х 160 мм, 14 мм х 160 мм, 16 мм х 160 мм, 18 мм х 160 мм – 1 шт. (при необходимости);
- Ножка изогнутая бесцементной фиксации XB(F)Q VII GB(JB) T, размер: 10 мм х 80 мм, 11 мм х 80 мм, 12 мм х 80 мм, 13 мм х 80 мм, 14 мм х 80 мм, 16 мм х 80 мм, 18 мм х 80 мм, 10 мм х 120 мм, 11 мм х 120 мм, 12 мм х 120 мм, 13 мм х 120 мм, 14 мм х 120 мм, 16 мм х 120 мм, 18 мм х 120 мм, 10 мм х 160 мм, 11 мм х 160 мм, 12 мм х 160 мм, 13 мм х 160 мм, 14 мм х 160 мм, 16 мм х 160 мм, 18 мм х 160 мм – 1 шт. (при необходимости);
- Аугмент большеберцовый XB(F)Q V JC(L) T левый, размер #2, толщина: 5 мм, 10 мм, 15 мм – 1 шт. (при необходимости);
- Аугмент большеберцовый XB(F)Q V JC(R) T правый, размер #2, толщина: 5 мм, 10 мм, 15 мм – 1 шт. (при необходимости);
- Конус большеберцовый XB(F)Q VII JC T размер: #1, #2, #3, #4, толщина: 20 мм – 1 шт. (при необходимости);
- Штифт фиксирующий XB(F)Q V GC T, размер 1# – от 1 до 2 шт. (при необходимости);
- Надколенник XFQ I BIS PE, размер: 28 мм х 8 мм, 30 мм х 9 мм, 34 мм х 9 мм – 1 шт. (при необходимости);
- Винт для ножки XB(F)Q II JB T – 1 шт. (при необходимости);
- Инструкция по применению – 1 шт.;
291. Набор эндопротеза коленного сустава тотального SKII PS модель 291, в составе:
- Компонент бедренный XFQ II GK(L) C левый, размер #6 – 1 шт.;
- Вкладыш большеберцовый XFQ I PD PE, размер #2, толщина: 12 мм – 1 шт.;
- Компонент большеберцовый XB(F)Q I JP C, размер #2 – 1 шт.;
- Ножка прямая бесцементной фиксации XB(F)Q III GB(JB) T, размер: 10 мм х 40 мм, 11 мм х 40 мм, 12 мм х 40 мм, 13 мм х 40 мм, 14 мм х 40 мм, 16 мм х 40 мм, 18 мм х 40 мм, 10 мм х 80 мм, 11 мм х 80 мм, 12 мм х 80 мм, 13 мм х 80 мм, 14 мм х 80 мм, 16 мм х 80 мм, 18 мм х 80 мм, 10 мм х 120 мм, 11 мм х 120 мм, 12 мм х 120 мм, 13 мм х 120 мм, 14 мм х 120 мм, 16 мм х 120 мм, 18 мм х 120 мм – 1 шт. (при необходимости);
- Ножка изогнутая бесцементной фиксации XB(F)Q VI GB(JB) T, размер: 10 мм х 80 мм, 11 мм х 80 мм, 12 мм х 80 мм, 13 мм х 80 мм, 14 мм х 80 мм, 16 мм х 80 мм, 18 мм х 80 мм, 10 мм х 120 мм, 11 мм х 120 мм, 12 мм х 120 мм, 13 мм х 120 мм, 14 мм х 120 мм, 16 мм х 120 мм, 18 мм х 120 мм, 10 мм х 160 мм, 11 мм х 160 мм, 12 мм х 160 мм, 13 мм х 160 мм, 14 мм х 160 мм, 16 мм х 160 мм, 18 мм х 160 мм – 1 шт. (при необходимости);

- Ножка изогнутая бесцементной фиксации XB(F)Q VII GB(JB) T, размер: 10 мм х 80 мм, 11 мм х 80 мм, 12 мм х 80 мм, 13 мм х 80 мм, 14 мм х 80 мм, 16 мм х 80 мм, 18 мм х 80 мм, 10 мм х 120 мм, 11 мм х 120 мм, 12 мм х 120 мм, 13 мм х 120 мм, 14 мм х 120 мм, 16 мм х 120 мм, 18 мм х 120 мм, 10 мм х 160 мм, 11 мм х 160 мм, 12 мм х 160 мм, 13 мм х 160 мм, 14 мм х 160 мм, 16 мм х 160 мм, 18 мм х 160 мм – 1 шт. (при необходимости);
- Аугмент большеберцовый XB(F)Q V JC(L) T левый, размер #2, толщина: 5 мм, 10 мм, 15 мм – 1 шт. (при необходимости);
- Аугмент большеберцовый XB(F)Q V JC(R) T правый, размер #2, толщина: 5 мм, 10 мм, 15 мм – 1 шт. (при необходимости);
- Конус большеберцовый XB(F)Q VII JC T размер: #1, #2, #3, #4, толщина: 20 мм – 1 шт. (при необходимости);
- Штифт фиксирующий XB(F)Q V GC T, размер 1# – от 1 до 2 шт. (при необходимости);
- Надколенник XFQ I BIS PE, размер: 28 мм х 8 мм, 30 мм х 9 мм, 34 мм х 9 мм – 1 шт. (при необходимости);
- Винт для ножки XB(F)Q II JB T – 1 шт. (при необходимости);
- Инструкция по применению – 1 шт.;
292. Набор эндопротеза коленного сустава тотального SKII PS модель 292, в составе:
- Компонент бедренный XFQ II GK(R) C правый, размер #6 – 1 шт.;
- Вкладыш большеберцовый XFQ I PD PE, размер #2, толщина: 12 мм – 1 шт.;
- Компонент большеберцовый XB(F)Q I JP C, размер #2 – 1 шт.;
- Ножка прямая бесцементной фиксации XB(F)Q III GB(JB) T, размер: 10 мм х 40 мм, 11 мм х 40 мм, 12 мм х 40 мм, 13 мм х 40 мм, 14 мм х 40 мм, 16 мм х 40 мм, 18 мм х 40 мм, 10 мм х 80 мм, 11 мм х 80 мм, 12 мм х 80 мм, 13 мм х 80 мм, 14 мм х 80 мм, 16 мм х 80 мм, 18 мм х 80 мм, 10 мм х 120 мм, 11 мм х 120 мм, 12 мм х 120 мм, 13 мм х 120 мм, 14 мм х 120 мм, 16 мм х 120 мм, 18 мм х 120 мм – 1 шт. (при необходимости);
- Ножка изогнутая бесцементной фиксации XB(F)Q VI GB(JB) T, размер: 10 мм х 80 мм, 11 мм х 80 мм, 12 мм х 80 мм, 13 мм х 80 мм, 14 мм х 80 мм, 16 мм х 80 мм, 18 мм х 80 мм, 10 мм х 120 мм, 11 мм х 120 мм, 12 мм х 120 мм, 13 мм х 120 мм, 14 мм х 120 мм, 16 мм х 120 мм, 18 мм х 120 мм, 10 мм х 160 мм, 11 мм х 160 мм, 12 мм х 160 мм, 13 мм х 160 мм, 14 мм х 160 мм, 16 мм х 160 мм, 18 мм х 160 мм – 1 шт. (при необходимости);
- Ножка изогнутая бесцементной фиксации XB(F)Q VII GB(JB) T, размер: 10 мм х 80 мм, 11 мм х 80 мм, 12 мм х 80 мм, 13 мм х 80 мм, 14 мм х 80 мм, 16 мм х 80 мм, 18 мм х 80 мм, 10 мм х 120 мм, 11 мм х 120 мм, 12 мм х 120 мм, 13 мм х 120 мм, 14 мм х 120 мм, 16 мм х 120 мм, 18 мм х 120 мм, 10 мм х 160 мм, 11 мм х 160 мм, 12 мм х 160 мм, 13 мм х 160 мм, 14 мм х 160 мм, 16 мм х 160 мм, 18 мм х 160 мм – 1 шт. (при необходимости);
- Аугмент большеберцовый XB(F)Q V JC(L) T левый, размер #2, толщина: 5 мм, 10 мм, 15 мм – 1 шт. (при необходимости);
- Аугмент большеберцовый XB(F)Q V JC(R) T правый, размер #2, толщина: 5 мм, 10 мм, 15 мм – 1 шт. (при необходимости);
- Конус большеберцовый XB(F)Q VII JC T размер: #1, #2, #3, #4, толщина: 20 мм – 1 шт. (при необходимости);
- Штифт фиксирующий XB(F)Q V GC T, размер 1# – от 1 до 2 шт. (при необходимости);
- Надколенник XFQ I BIS PE, размер: 28 мм х 8 мм, 30 мм х 9 мм, 34 мм х 9 мм – 1 шт. (при необходимости);
- Винт для ножки XB(F)Q II JB T – 1 шт. (при необходимости);
- Инструкция по применению – 1 шт.;
293. Набор эндопротеза коленного сустава тотального SKII PS модель 293, в составе:
- Компонент бедренный XFQ II GK(L) C левый, размер #6 – 1 шт.;
- Вкладыш большеберцовый XFQ I PD PE, размер #2, толщина: 14 мм – 1 шт.;
- Компонент большеберцовый XB(F)Q I JP C, размер #2 – 1 шт.;
- Ножка прямая бесцементной фиксации XB(F)Q III GB(JB) T, размер: 10 мм х 40 мм, 11 мм х 40 мм, 12 мм х 40 мм, 13 мм х 40 мм, 14 мм х 40 мм, 16 мм х 40 мм, 18 мм х 40 мм, 10 мм х 80 мм, 11 мм х 80 мм, 12 мм х 80 мм, 13 мм х 80 мм, 14 мм х 80 мм, 16 мм х 80 мм, 18 мм х 80 мм, 10 мм х 120 мм, 11 мм х 120 мм, 12 мм х 120 мм, 13 мм х 120 мм, 14 мм х 120 мм, 16 мм х 120 мм, 18 мм х 120 мм – 1 шт. (при необходимости);
- Ножка изогнутая бесцементной фиксации XB(F)Q VI GB(JB) T, размер: 10 мм х 80 мм, 11 мм х 80 мм, 12 мм х 80 мм, 13 мм х 80 мм, 14 мм х 80 мм, 16 мм х 80 мм, 18 мм х 80 мм, 10 мм х 120 мм, 11 мм х 120 мм, 12 мм х 120 мм, 13 мм х 120 мм, 14 мм х 120 мм, 16 мм х 120 мм, 18 мм х 120 мм, 10 мм х 160 мм, 11 мм х 160 мм, 12 мм х 160 мм, 13 мм х 160 мм, 14 мм х 160 мм, 16 мм х 160 мм, 18 мм х 160 мм – 1 шт. (при необходимости);
- Ножка изогнутая бесцементной фиксации XB(F)Q VII GB(JB) T, размер: 10 мм х 80 мм, 11 мм х 80 мм, 12 мм х 80 мм, 13 мм х 80 мм, 14 мм х 80 мм, 16 мм х 80 мм, 18 мм х 80 мм, 10 мм х 120 мм, 11 мм х 120 мм, 12 мм х 120

мм, 13 мм х 120 мм, 14 мм х 120 мм, 16 мм х 120 мм, 18 мм х 120 мм, 10 мм х 160 мм, 11 мм х 160 мм, 12 мм х 160 мм, 13 мм х 160 мм, 14 мм х 160 мм, 16 мм х 160 мм, 18 мм х 160 мм – 1 шт. (при необходимости);
- Аугмент большеберцовый XB(F)Q V JC(L) T левый, размер #2, толщина: 5 мм, 10 мм, 15 мм – 1 шт. (при необходимости);
- Аугмент большеберцовый XB(F)Q V JC(R) T правый, размер #2, толщина: 5 мм, 10 мм, 15 мм – 1 шт. (при необходимости);
- Конус большеберцовый XB(F)Q VII JC T размер: #1, #2, #3, #4, толщина: 20 мм – 1 шт. (при необходимости);
- Штифт фиксирующий XB(F)Q V GC T, размер 1# – от 1 до 2 шт. (при необходимости);
- Надколенник XFQ I BIS PE, размер: 28 мм х 8 мм, 30 мм х 9 мм, 34 мм х 9 мм – 1 шт. (при необходимости);
- Винт для ножки XB(F)Q II JB T – 1 шт. (при необходимости);
- Инструкция по применению – 1 шт.;
294. Набор эндопротеза коленного сустава тотального SKII PS модель 294, в составе:
- Компонент бедренный XFQ II GK(R) C правый, размер #6 – 1 шт.;
- Вкладыш большеберцовый XFQ I PD PE, размер #2, толщина: 14 мм – 1 шт.;
- Компонент большеберцовый XB(F)Q I JP C, размер #2 – 1 шт.;
- Ножка прямая бесцементной фиксации XB(F)Q III GB(JB) T, размер: 10 мм х 40 мм, 11 мм х 40 мм, 12 мм х 40 мм, 13 мм х 40 мм, 14 мм х 40 мм, 16 мм х 40 мм, 18 мм х 40 мм, 10 мм х 80 мм, 11 мм х 80 мм, 12 мм х 80 мм, 13 мм х 80 мм, 14 мм х 80 мм, 16 мм х 80 мм, 18 мм х 80 мм, 10 мм х 120 мм, 11 мм х 120 мм, 12 мм х 120 мм, 13 мм х 120 мм, 14 мм х 120 мм, 16 мм х 120 мм, 18 мм х 120 мм – 1 шт. (при необходимости);
- Ножка изогнутая бесцементной фиксации XB(F)Q VI GB(JB) T, размер: 10 мм х 80 мм, 11 мм х 80 мм, 12 мм х 80 мм, 13 мм х 80 мм, 14 мм х 80 мм, 16 мм х 80 мм, 18 мм х 80 мм, 10 мм х 120 мм, 11 мм х 120 мм, 12 мм х 120 мм, 13 мм х 120 мм, 14 мм х 120 мм, 16 мм х 120 мм, 18 мм х 120 мм, 10 мм х 160 мм, 11 мм х 160 мм, 12 мм х 160 мм, 13 мм х 160 мм, 14 мм х 160 мм, 16 мм х 160 мм, 18 мм х 160 мм – 1 шт. (при необходимости);
- Ножка изогнутая бесцементной фиксации XB(F)Q VII GB(JB) T, размер: 10 мм х 80 мм, 11 мм х 80 мм, 12 мм х 80 мм, 13 мм х 80 мм, 14 мм х 80 мм, 16 мм х 80 мм, 18 мм х 80 мм, 10 мм х 120 мм, 11 мм х 120 мм, 12 мм х 120 мм, 13 мм х 120 мм, 14 мм х 120 мм, 16 мм х 120 мм, 18 мм х 120 мм, 10 мм х 160 мм, 11 мм х 160 мм, 12 мм х 160 мм, 13 мм х 160 мм, 14 мм х 160 мм, 16 мм х 160 мм, 18 мм х 160 мм – 1 шт. (при необходимости);
- Аугмент большеберцовый XB(F)Q V JC(L) T левый, размер #2, толщина: 5 мм, 10 мм, 15 мм – 1 шт. (при необходимости);
- Аугмент большеберцовый XB(F)Q V JC(R) T правый, размер #2, толщина: 5 мм, 10 мм, 15 мм – 1 шт. (при необходимости);
- Конус большеберцовый XB(F)Q VII JC T размер: #1, #2, #3, #4, толщина: 20 мм – 1 шт. (при необходимости);
- Штифт фиксирующий XB(F)Q V GC T, размер 1# – от 1 до 2 шт. (при необходимости);
- Надколенник XFQ I BIS PE, размер: 28 мм х 8 мм, 30 мм х 9 мм, 34 мм х 9 мм – 1 шт. (при необходимости);
- Винт для ножки XB(F)Q II JB T – 1 шт. (при необходимости);
- Инструкция по применению – 1 шт.;
295. Набор эндопротеза коленного сустава тотального SKII PS модель 295, в составе:
- Компонент бедренный XFQ II GK(L) C левый, размер #6 – 1 шт.;
- Вкладыш большеберцовый XFQ I PD PE, размер #2, толщина: 16 мм – 1 шт.;
- Компонент большеберцовый XB(F)Q I JP C, размер #2 – 1 шт.;
- Ножка прямая бесцементной фиксации XB(F)Q III GB(JB) T, размер: 10 мм х 40 мм, 11 мм х 40 мм, 12 мм х 40 мм, 13 мм х 40 мм, 14 мм х 40 мм, 16 мм х 40 мм, 18 мм х 40 мм, 10 мм х 80 мм, 11 мм х 80 мм, 12 мм х 80 мм, 13 мм х 80 мм, 14 мм х 80 мм, 16 мм х 80 мм, 18 мм х 80 мм, 10 мм х 120 мм, 11 мм х 120 мм, 12 мм х 120 мм, 13 мм х 120 мм, 14 мм х 120 мм, 16 мм х 120 мм, 18 мм х 120 мм – 1 шт. (при необходимости);
- Ножка изогнутая бесцементной фиксации XB(F)Q VI GB(JB) T, размер: 10 мм х 80 мм, 11 мм х 80 мм, 12 мм х 80 мм, 13 мм х 80 мм, 14 мм х 80 мм, 16 мм х 80 мм, 18 мм х 80 мм, 10 мм х 120 мм, 11 мм х 120 мм, 12 мм х 120 мм, 13 мм х 120 мм, 14 мм х 120 мм, 16 мм х 120 мм, 18 мм х 120 мм, 10 мм х 160 мм, 11 мм х 160 мм, 12 мм х 160 мм, 13 мм х 160 мм, 14 мм х 160 мм, 16 мм х 160 мм, 18 мм х 160 мм – 1 шт. (при необходимости);
- Ножка изогнутая бесцементной фиксации XB(F)Q VII GB(JB) T, размер: 10 мм х 80 мм, 11 мм х 80 мм, 12 мм х 80 мм, 13 мм х 80 мм, 14 мм х 80 мм, 16 мм х 80 мм, 18 мм х 80 мм, 10 мм х 120 мм, 11 мм х 120 мм, 12 мм х 120 мм, 13 мм х 120 мм, 14 мм х 120 мм, 16 мм х 120 мм, 18 мм х 120 мм, 10 мм х 160 мм, 11 мм х 160 мм, 12 мм х 160 мм, 13 мм х 160 мм, 14 мм х 160 мм, 16 мм х 160 мм, 18 мм х 160 мм – 1 шт. (при необходимости);

- Аугмент большеберцовый XB(F)Q V JC(L) T левый, размер #2, толщина: 5 мм, 10 мм, 15 мм – 1 шт. (при необходимости);
- Аугмент большеберцовый XB(F)Q V JC(R) T правый, размер #2, толщина: 5 мм, 10 мм, 15 мм – 1 шт. (при необходимости);
- Конус большеберцовый XB(F)Q VII JC T размер: #1, #2, #3, #4, толщина: 20 мм – 1 шт. (при необходимости);
- Штифт фиксирующий XB(F)Q V GC T, размер 1# – от 1 до 2 шт. (при необходимости);
- Надколенник XFQ I BIS PE, размер: 28 мм x 8 мм, 30 мм x 9 мм, 34 мм x 9 мм – 1 шт. (при необходимости);
- Винт для ножки XB(F)Q II JB T – 1 шт. (при необходимости);
- Инструкция по применению – 1 шт.;
296. Набор эндопротеза коленного сустава тотального SKII PS модель 296, в составе:
- Компонент бедренный XFQ II GK(R) C правый, размер #6 – 1 шт.;
- Вкладыш большеберцовый XFQ I PD PE, размер #2, толщина: 16 мм – 1 шт.;
- Компонент большеберцовый XB(F)Q I JP C, размер #2 – 1 шт.;
- Ножка прямая бесцементной фиксации XB(F)Q III GB(JB) T, размер: 10 мм x 40 мм, 11 мм x 40 мм, 12 мм x 40 мм, 13 мм x 40 мм, 14 мм x 40 мм, 16 мм x 40 мм, 18 мм x 40 мм, 10 мм x 80 мм, 11 мм x 80 мм, 12 мм x 80 мм, 13 мм x 80 мм, 14 мм x 80 мм, 16 мм x 80 мм, 18 мм x 80 мм, 10 мм x 120 мм, 11 мм x 120 мм, 12 мм x 120 мм, 13 мм x 120 мм, 14 мм x 120 мм, 16 мм x 120 мм, 18 мм x 120 мм – 1 шт. (при необходимости);
- Ножка изогнутая бесцементной фиксации XB(F)Q VI GB(JB) T, размер: 10 мм x 80 мм, 11 мм x 80 мм, 12 мм x 80 мм, 13 мм x 80 мм, 14 мм x 80 мм, 16 мм x 80 мм, 18 мм x 80 мм, 10 мм x 120 мм, 11 мм x 120 мм, 12 мм x 120 мм, 13 мм x 120 мм, 14 мм x 120 мм, 16 мм x 120 мм, 18 мм x 120 мм, 10 мм x 160 мм, 11 мм x 160 мм, 12 мм x 160 мм, 13 мм x 160 мм, 14 мм x 160 мм, 16 мм x 160 мм, 18 мм x 160 мм – 1 шт. (при необходимости);
- Ножка изогнутая бесцементной фиксации XB(F)Q VII GB(JB) T, размер: 10 мм x 80 мм, 11 мм x 80 мм, 12 мм x 80 мм, 13 мм x 80 мм, 14 мм x 80 мм, 16 мм x 80 мм, 18 мм x 80 мм, 10 мм x 120 мм, 11 мм x 120 мм, 12 мм x 120 мм, 13 мм x 120 мм, 14 мм x 120 мм, 16 мм x 120 мм, 18 мм x 120 мм, 10 мм x 160 мм, 11 мм x 160 мм, 12 мм x 160 мм, 13 мм x 160 мм, 14 мм x 160 мм, 16 мм x 160 мм, 18 мм x 160 мм – 1 шт. (при необходимости);
- Аугмент большеберцовый XB(F)Q V JC(L) T левый, размер #2, толщина: 5 мм, 10 мм, 15 мм – 1 шт. (при необходимости);
- Аугмент большеберцовый XB(F)Q V JC(R) T правый, размер #2, толщина: 5 мм, 10 мм, 15 мм – 1 шт. (при необходимости);
- Конус большеберцовый XB(F)Q VII JC T размер: #1, #2, #3, #4, толщина: 20 мм – 1 шт. (при необходимости);
- Штифт фиксирующий XB(F)Q V GC T, размер 1# – от 1 до 2 шт. (при необходимости);
- Надколенник XFQ I BIS PE, размер: 28 мм x 8 мм, 30 мм x 9 мм, 34 мм x 9 мм – 1 шт. (при необходимости);
- Винт для ножки XB(F)Q II JB T – 1 шт. (при необходимости);
- Инструкция по применению – 1 шт.;
297. Набор эндопротеза коленного сустава тотального SKII PS модель 297, в составе:
- Компонент бедренный XFQ II GK(L) C левый, размер #6 – 1 шт.;
- Вкладыш большеберцовый XFQ I PD PE, размер #2, толщина: 10 мм – 1 шт.;
- Компонент большеберцовый XB(F)Q I JP C, размер #3 – 1 шт.;
- Ножка прямая бесцементной фиксации XB(F)Q III GB(JB) T, размер: 10 мм x 40 мм, 11 мм x 40 мм, 12 мм x 40 мм, 13 мм x 40 мм, 14 мм x 40 мм, 16 мм x 40 мм, 18 мм x 40 мм, 10 мм x 80 мм, 11 мм x 80 мм, 12 мм x 80 мм, 13 мм x 80 мм, 14 мм x 80 мм, 16 мм x 80 мм, 18 мм x 80 мм, 10 мм x 120 мм, 11 мм x 120 мм, 12 мм x 120 мм, 13 мм x 120 мм, 14 мм x 120 мм, 16 мм x 120 мм, 18 мм x 120 мм – 1 шт. (при необходимости);
- Ножка изогнутая бесцементной фиксации XB(F)Q VI GB(JB) T, размер: 10 мм x 80 мм, 11 мм x 80 мм, 12 мм x 80 мм, 13 мм x 80 мм, 14 мм x 80 мм, 16 мм x 80 мм, 18 мм x 80 мм, 10 мм x 120 мм, 11 мм x 120 мм, 12 мм x 120 мм, 13 мм x 120 мм, 14 мм x 120 мм, 16 мм x 120 мм, 18 мм x 120 мм, 10 мм x 160 мм, 11 мм x 160 мм, 12 мм x 160 мм, 13 мм x 160 мм, 14 мм x 160 мм, 16 мм x 160 мм, 18 мм x 160 мм – 1 шт. (при необходимости);
- Ножка изогнутая бесцементной фиксации XB(F)Q VII GB(JB) T, размер: 10 мм x 80 мм, 11 мм x 80 мм, 12 мм x 80 мм, 13 мм x 80 мм, 14 мм x 80 мм, 16 мм x 80 мм, 18 мм x 80 мм, 10 мм x 120 мм, 11 мм x 120 мм, 12 мм x 120 мм, 13 мм x 120 мм, 14 мм x 120 мм, 16 мм x 120 мм, 18 мм x 120 мм, 10 мм x 160 мм, 11 мм x 160 мм, 12 мм x 160 мм, 13 мм x 160 мм, 14 мм x 160 мм, 16 мм x 160 мм, 18 мм x 160 мм – 1 шт. (при необходимости);
- Аугмент большеберцовый XB(F)Q V JC(L) T левый, размер #3, толщина: 5 мм, 10 мм, 15 мм – 1 шт. (при необходимости);

- Аугмент большеберцовый XB(F)Q V JC(R) T правый, размер #3, толщина: 5 мм, 10 мм, 15 мм – 1 шт. (при необходимости);
- Конус большеберцовый XB(F)Q VII JC T размер: #1, #2, #3, #4, толщина: 20 мм – 1 шт. (при необходимости);
- Штифт фиксирующий XB(F)Q V GC T, размер 1# – от 1 до 2 шт. (при необходимости);
- Надколенник XFQ I BIS PE, размер: 28 мм х 8 мм, 30 мм х 9 мм, 34 мм х 9 мм – 1 шт. (при необходимости);
- Винт для ножки XB(F)Q II JB T – 1 шт. (при необходимости);
- Инструкция по применению – 1 шт.;
298. Набор эндопротеза коленного сустава тотального SKII PS модель 298, в составе:
- Компонент бедренный XFQ II GK(R) C правый, размер #6 – 1 шт.;
- Вкладыш большеберцовый XFQ I PD PE, размер #2, толщина: 10 мм – 1 шт.;
- Компонент большеберцовый XB(F)Q I JP C, размер #3 – 1 шт.;
- Ножка прямая бесцементной фиксации XB(F)Q III GB(JB) T, размер: 10 мм х 40 мм, 11 мм х 40 мм, 12 мм х 40 мм, 13 мм х 40 мм, 14 мм х 40 мм, 16 мм х 40 мм, 18 мм х 40 мм, 10 мм х 80 мм, 11 мм х 80 мм, 12 мм х 80 мм, 13 мм х 80 мм, 14 мм х 80 мм, 16 мм х 80 мм, 18 мм х 80 мм, 10 мм х 120 мм, 11 мм х 120 мм, 12 мм х 120 мм, 13 мм х 120 мм, 14 мм х 120 мм, 16 мм х 120 мм, 18 мм х 120 мм – 1 шт. (при необходимости);
- Ножка изогнутая бесцементной фиксации XB(F)Q VI GB(JB) T, размер: 10 мм х 80 мм, 11 мм х 80 мм, 12 мм х 80 мм, 13 мм х 80 мм, 14 мм х 80 мм, 16 мм х 80 мм, 18 мм х 80 мм, 10 мм х 120 мм, 11 мм х 120 мм, 12 мм х 120 мм, 13 мм х 120 мм, 14 мм х 120 мм, 16 мм х 120 мм, 18 мм х 120 мм, 10 мм х 160 мм, 11 мм х 160 мм, 12 мм х 160 мм, 13 мм х 160 мм, 14 мм х 160 мм, 16 мм х 160 мм, 18 мм х 160 мм – 1 шт. (при необходимости);
- Ножка изогнутая бесцементной фиксации XB(F)Q VII GB(JB) T, размер: 10 мм х 80 мм, 11 мм х 80 мм, 12 мм х 80 мм, 13 мм х 80 мм, 14 мм х 80 мм, 16 мм х 80 мм, 18 мм х 80 мм, 10 мм х 120 мм, 11 мм х 120 мм, 12 мм х 120 мм, 13 мм х 120 мм, 14 мм х 120 мм, 16 мм х 120 мм, 18 мм х 120 мм, 10 мм х 160 мм, 11 мм х 160 мм, 12 мм х 160 мм, 13 мм х 160 мм, 14 мм х 160 мм, 16 мм х 160 мм, 18 мм х 160 мм – 1 шт. (при необходимости);
- Аугмент большеберцовый XB(F)Q V JC(L) T левый, размер #3, толщина: 5 мм, 10 мм, 15 мм – 1 шт. (при необходимости);
- Аугмент большеберцовый XB(F)Q V JC(R) T правый, размер #3, толщина: 5 мм, 10 мм, 15 мм – 1 шт. (при необходимости);
- Конус большеберцовый XB(F)Q VII JC T размер: #1, #2, #3, #4, толщина: 20 мм – 1 шт. (при необходимости);
- Штифт фиксирующий XB(F)Q V GC T, размер 1# – от 1 до 2 шт. (при необходимости);
- Надколенник XFQ I BIS PE, размер: 28 мм х 8 мм, 30 мм х 9 мм, 34 мм х 9 мм – 1 шт. (при необходимости);
- Винт для ножки XB(F)Q II JB T – 1 шт. (при необходимости);
- Инструкция по применению – 1 шт.;
299. Набор эндопротеза коленного сустава тотального SKII PS модель 299, в составе:
- Компонент бедренный XFQ II GK(L) C левый, размер #6 – 1 шт.;
- Вкладыш большеберцовый XFQ I PD PE, размер #2, толщина: 12 мм – 1 шт.;
- Компонент большеберцовый XB(F)Q I JP C, размер #3 – 1 шт.;
- Ножка прямая бесцементной фиксации XB(F)Q III GB(JB) T, размер: 10 мм х 40 мм, 11 мм х 40 мм, 12 мм х 40 мм, 13 мм х 40 мм, 14 мм х 40 мм, 16 мм х 40 мм, 18 мм х 40 мм, 10 мм х 80 мм, 11 мм х 80 мм, 12 мм х 80 мм, 13 мм х 80 мм, 14 мм х 80 мм, 16 мм х 80 мм, 18 мм х 80 мм, 10 мм х 120 мм, 11 мм х 120 мм, 12 мм х 120 мм, 13 мм х 120 мм, 14 мм х 120 мм, 16 мм х 120 мм, 18 мм х 120 мм – 1 шт. (при необходимости);
- Ножка изогнутая бесцементной фиксации XB(F)Q VI GB(JB) T, размер: 10 мм х 80 мм, 11 мм х 80 мм, 12 мм х 80 мм, 13 мм х 80 мм, 14 мм х 80 мм, 16 мм х 80 мм, 18 мм х 80 мм, 10 мм х 120 мм, 11 мм х 120 мм, 12 мм х 120 мм, 13 мм х 120 мм, 14 мм х 120 мм, 16 мм х 120 мм, 18 мм х 120 мм, 10 мм х 160 мм, 11 мм х 160 мм, 12 мм х 160 мм, 13 мм х 160 мм, 14 мм х 160 мм, 16 мм х 160 мм, 18 мм х 160 мм – 1 шт. (при необходимости);
- Ножка изогнутая бесцементной фиксации XB(F)Q VII GB(JB) T, размер: 10 мм х 80 мм, 11 мм х 80 мм, 12 мм х 80 мм, 13 мм х 80 мм, 14 мм х 80 мм, 16 мм х 80 мм, 18 мм х 80 мм, 10 мм х 120 мм, 11 мм х 120 мм, 12 мм х 120 мм, 13 мм х 120 мм, 14 мм х 120 мм, 16 мм х 120 мм, 18 мм х 120 мм, 10 мм х 160 мм, 11 мм х 160 мм, 12 мм х 160 мм, 13 мм х 160 мм, 14 мм х 160 мм, 16 мм х 160 мм, 18 мм х 160 мм – 1 шт. (при необходимости);
- Аугмент большеберцовый XB(F)Q V JC(L) T левый, размер #3, толщина: 5 мм, 10 мм, 15 мм – 1 шт. (при необходимости);
- Аугмент большеберцовый XB(F)Q V JC(R) T правый, размер #3, толщина: 5 мм, 10 мм, 15 мм – 1 шт. (при необходимости);
- Конус большеберцовый XB(F)Q VII JC T размер: #1, #2, #3, #4, толщина: 20 мм – 1 шт. (при необходимости);

- Штифт фиксирующий XB(F)Q V GC T, размер 1# – от 1 до 2 шт. (при необходимости);
- Надколенник XFQ I BIS PE, размер: 28 мм х 8 мм, 30 мм х 9 мм, 34 мм х 9 мм – 1 шт. (при необходимости);
- Винт для ножки XB(F)Q II JB T – 1 шт. (при необходимости);
- Инструкция по применению – 1 шт.;
300. Набор эндопротеза коленного сустава тотального SKII PS модель 300, в составе:
- Компонент бедренный XFQ II GK(R) C правый, размер #6 – 1 шт.;
- Вкладыш большеберцовый XFQ I PD PE, размер #2, толщина: 12 мм – 1 шт.;
- Компонент большеберцовый XB(F)Q I JP C, размер #3 – 1 шт.;
- Ножка прямая бесцементной фиксации XB(F)Q III GB(JB) T, размер: 10 мм х 40 мм, 11 мм х 40 мм, 12 мм х 40 мм, 13 мм х 40 мм, 14 мм х 40 мм, 16 мм х 40 мм, 18 мм х 40 мм, 10 мм х 80 мм, 11 мм х 80 мм, 12 мм х 80 мм, 13 мм х 80 мм, 14 мм х 80 мм, 16 мм х 80 мм, 18 мм х 80 мм, 10 мм х 120 мм, 11 мм х 120 мм, 12 мм х 120 мм, 13 мм х 120 мм, 14 мм х 120 мм, 16 мм х 120 мм, 18 мм х 120 мм – 1 шт. (при необходимости);
- Ножка изогнутая бесцементной фиксации XB(F)Q VI GB(JB) T, размер: 10 мм х 80 мм, 11 мм х 80 мм, 12 мм х 80 мм, 13 мм х 80 мм, 14 мм х 80 мм, 16 мм х 80 мм, 18 мм х 80 мм, 10 мм х 120 мм, 11 мм х 120 мм, 12 мм х 120 мм, 13 мм х 120 мм, 14 мм х 120 мм, 16 мм х 120 мм, 18 мм х 120 мм, 10 мм х 160 мм, 11 мм х 160 мм, 12 мм х 160 мм, 13 мм х 160 мм, 14 мм х 160 мм, 16 мм х 160 мм, 18 мм х 160 мм – 1 шт. (при необходимости);
- Ножка изогнутая бесцементной фиксации XB(F)Q VII GB(JB) T, размер: 10 мм х 80 мм, 11 мм х 80 мм, 12 мм х 80 мм, 13 мм х 80 мм, 14 мм х 80 мм, 16 мм х 80 мм, 18 мм х 80 мм, 10 мм х 120 мм, 11 мм х 120 мм, 12 мм х 120 мм, 13 мм х 120 мм, 14 мм х 120 мм, 16 мм х 120 мм, 18 мм х 120 мм, 10 мм х 160 мм, 11 мм х 160 мм, 12 мм х 160 мм, 13 мм х 160 мм, 14 мм х 160 мм, 16 мм х 160 мм, 18 мм х 160 мм – 1 шт. (при необходимости);
- Аугмент большеберцовый XB(F)Q V JC(L) T левый, размер #3, толщина: 5 мм, 10 мм, 15 мм – 1 шт. (при необходимости);
- Аугмент большеберцовый XB(F)Q V JC(R) T правый, размер #3, толщина: 5 мм, 10 мм, 15 мм – 1 шт. (при необходимости);
- Конус большеберцовый XB(F)Q VII JC T размер: #1, #2, #3, #4, толщина: 20 мм – 1 шт. (при необходимости);
- Штифт фиксирующий XB(F)Q V GC T, размер 1# – от 1 до 2 шт. (при необходимости);
- Надколенник XFQ I BIS PE, размер: 28 мм х 8 мм, 30 мм х 9 мм, 34 мм х 9 мм – 1 шт. (при необходимости);
- Винт для ножки XB(F)Q II JB T – 1 шт. (при необходимости);
- Инструкция по применению – 1 шт.;
301. Набор эндопротеза коленного сустава тотального SKII PS модель 301, в составе:
- Компонент бедренный XFQ II GK(L) C левый, размер #6 – 1 шт.;
- Вкладыш большеберцовый XFQ I PD PE, размер #2, толщина: 14 мм – 1 шт.;
- Компонент большеберцовый XB(F)Q I JP C, размер #3 – 1 шт.;
- Ножка прямая бесцементной фиксации XB(F)Q III GB(JB) T, размер: 10 мм х 40 мм, 11 мм х 40 мм, 12 мм х 40 мм, 13 мм х 40 мм, 14 мм х 40 мм, 16 мм х 40 мм, 18 мм х 40 мм, 10 мм х 80 мм, 11 мм х 80 мм, 12 мм х 80 мм, 13 мм х 80 мм, 14 мм х 80 мм, 16 мм х 80 мм, 18 мм х 80 мм, 10 мм х 120 мм, 11 мм х 120 мм, 12 мм х 120 мм, 13 мм х 120 мм, 14 мм х 120 мм, 16 мм х 120 мм, 18 мм х 120 мм – 1 шт. (при необходимости);
- Ножка изогнутая бесцементной фиксации XB(F)Q VI GB(JB) T, размер: 10 мм х 80 мм, 11 мм х 80 мм, 12 мм х 80 мм, 13 мм х 80 мм, 14 мм х 80 мм, 16 мм х 80 мм, 18 мм х 80 мм, 10 мм х 120 мм, 11 мм х 120 мм, 12 мм х 120 мм, 13 мм х 120 мм, 14 мм х 120 мм, 16 мм х 120 мм, 18 мм х 120 мм, 10 мм х 160 мм, 11 мм х 160 мм, 12 мм х 160 мм, 13 мм х 160 мм, 14 мм х 160 мм, 16 мм х 160 мм, 18 мм х 160 мм – 1 шт. (при необходимости);
- Ножка изогнутая бесцементной фиксации XB(F)Q VII GB(JB) T, размер: 10 мм х 80 мм, 11 мм х 80 мм, 12 мм х 80 мм, 13 мм х 80 мм, 14 мм х 80 мм, 16 мм х 80 мм, 18 мм х 80 мм, 10 мм х 120 мм, 11 мм х 120 мм, 12 мм х 120 мм, 13 мм х 120 мм, 14 мм х 120 мм, 16 мм х 120 мм, 18 мм х 120 мм, 10 мм х 160 мм, 11 мм х 160 мм, 12 мм х 160 мм, 13 мм х 160 мм, 14 мм х 160 мм, 16 мм х 160 мм, 18 мм х 160 мм – 1 шт. (при необходимости);
- Аугмент большеберцовый XB(F)Q V JC(L) T левый, размер #3, толщина: 5 мм, 10 мм, 15 мм – 1 шт. (при необходимости);
- Аугмент большеберцовый XB(F)Q V JC(R) T правый, размер #3, толщина: 5 мм, 10 мм, 15 мм – 1 шт. (при необходимости);
- Конус большеберцовый XB(F)Q VII JC T размер: #1, #2, #3, #4, толщина: 20 мм – 1 шт. (при необходимости);
- Штифт фиксирующий XB(F)Q V GC T, размер 1# – от 1 до 2 шт. (при необходимости);
- Надколенник XFQ I BIS PE, размер: 28 мм х 8 мм, 30 мм х 9 мм, 34 мм х 9 мм – 1 шт. (при необходимости);
- Винт для ножки XB(F)Q II JB T – 1 шт. (при необходимости);

- Инструкция по применению – 1 шт.;
302. Набор эндопротеза коленного сустава тотального SKII PS модель 302, в составе:
- Компонент бедренный XFQ II GK(R) C правый, размер #6 – 1 шт.;
- Вкладыш большеберцовый XFQ I PD PE, размер #2, толщина: 14 мм – 1 шт.;
- Компонент большеберцовый XB(F)Q I JP C, размер #3 – 1 шт.;
- Ножка прямая бесцементной фиксации XB(F)Q III GB(JB) T, размер: 10 мм х 40 мм, 11 мм х 40 мм, 12 мм х 40 мм, 13 мм х 40 мм, 14 мм х 40 мм, 16 мм х 40 мм, 18 мм х 40 мм, 10 мм х 80 мм, 11 мм х 80 мм, 12 мм х 80 мм, 13 мм х 80 мм, 14 мм х 80 мм, 16 мм х 80 мм, 18 мм х 80 мм, 10 мм х 120 мм, 11 мм х 120 мм, 12 мм х 120 мм, 13 мм х 120 мм, 14 мм х 120 мм, 16 мм х 120 мм, 18 мм х 120 мм – 1 шт. (при необходимости);
- Ножка изогнутая бесцементной фиксации XB(F)Q VI GB(JB) T, размер: 10 мм х 80 мм, 11 мм х 80 мм, 12 мм х 80 мм, 13 мм х 80 мм, 14 мм х 80 мм, 16 мм х 80 мм, 18 мм х 80 мм, 10 мм х 120 мм, 11 мм х 120 мм, 12 мм х 120 мм, 13 мм х 120 мм, 14 мм х 120 мм, 16 мм х 120 мм, 18 мм х 120 мм, 10 мм х 160 мм, 11 мм х 160 мм, 12 мм х 160 мм, 13 мм х 160 мм, 14 мм х 160 мм, 16 мм х 160 мм, 18 мм х 160 мм – 1 шт. (при необходимости);
- Ножка изогнутая бесцементной фиксации XB(F)Q VII GB(JB) T, размер: 10 мм х 80 мм, 11 мм х 80 мм, 12 мм х 80 мм, 13 мм х 80 мм, 14 мм х 80 мм, 16 мм х 80 мм, 18 мм х 80 мм, 10 мм х 120 мм, 11 мм х 120 мм, 12 мм х 120 мм, 13 мм х 120 мм, 14 мм х 120 мм, 16 мм х 120 мм, 18 мм х 120 мм, 10 мм х 160 мм, 11 мм х 160 мм, 12 мм х 160 мм, 13 мм х 160 мм, 14 мм х 160 мм, 16 мм х 160 мм, 18 мм х 160 мм – 1 шт. (при необходимости);
- Аугмент большеберцовый XB(F)Q V JC(L) T левый, размер #3, толщина: 5 мм, 10 мм, 15 мм – 1 шт. (при необходимости);
- Аугмент большеберцовый XB(F)Q V JC(R) T правый, размер #3, толщина: 5 мм, 10 мм, 15 мм – 1 шт. (при необходимости);
- Конус большеберцовый XB(F)Q VII JC T размер: #1, #2, #3, #4, толщина: 20 мм – 1 шт. (при необходимости);
- Штифт фиксирующий XB(F)Q V GC T, размер 1# – от 1 до 2 шт. (при необходимости);
- Надколенник XFQ I BIS PE, размер: 28 мм х 8 мм, 30 мм х 9 мм, 34 мм х 9 мм – 1 шт. (при необходимости);
- Винт для ножки XB(F)Q II JB T – 1 шт. (при необходимости);
- Инструкция по применению – 1 шт.;
303. Набор эндопротеза коленного сустава тотального SKII PS модель 303, в составе:
- Компонент бедренный XFQ II GK(L) C левый, размер #6 – 1 шт.;
- Вкладыш большеберцовый XFQ I PD PE, размер #2, толщина: 16 мм – 1 шт.;
- Компонент большеберцовый XB(F)Q I JP C, размер #3 – 1 шт.;
- Ножка прямая бесцементной фиксации XB(F)Q III GB(JB) T, размер: 10 мм х 40 мм, 11 мм х 40 мм, 12 мм х 40 мм, 13 мм х 40 мм, 14 мм х 40 мм, 16 мм х 40 мм, 18 мм х 40 мм, 10 мм х 80 мм, 11 мм х 80 мм, 12 мм х 80 мм, 13 мм х 80 мм, 14 мм х 80 мм, 16 мм х 80 мм, 18 мм х 80 мм, 10 мм х 120 мм, 11 мм х 120 мм, 12 мм х 120 мм, 13 мм х 120 мм, 14 мм х 120 мм, 16 мм х 120 мм, 18 мм х 120 мм – 1 шт. (при необходимости);
- Ножка изогнутая бесцементной фиксации XB(F)Q VI GB(JB) T, размер: 10 мм х 80 мм, 11 мм х 80 мм, 12 мм х 80 мм, 13 мм х 80 мм, 14 мм х 80 мм, 16 мм х 80 мм, 18 мм х 80 мм, 10 мм х 120 мм, 11 мм х 120 мм, 12 мм х 120 мм, 13 мм х 120 мм, 14 мм х 120 мм, 16 мм х 120 мм, 18 мм х 120 мм, 10 мм х 160 мм, 11 мм х 160 мм, 12 мм х 160 мм, 13 мм х 160 мм, 14 мм х 160 мм, 16 мм х 160 мм, 18 мм х 160 мм – 1 шт. (при необходимости);
- Ножка изогнутая бесцементной фиксации XB(F)Q VII GB(JB) T, размер: 10 мм х 80 мм, 11 мм х 80 мм, 12 мм х 80 мм, 13 мм х 80 мм, 14 мм х 80 мм, 16 мм х 80 мм, 18 мм х 80 мм, 10 мм х 120 мм, 11 мм х 120 мм, 12 мм х 120 мм, 13 мм х 120 мм, 14 мм х 120 мм, 16 мм х 120 мм, 18 мм х 120 мм, 10 мм х 160 мм, 11 мм х 160 мм, 12 мм х 160 мм, 13 мм х 160 мм, 14 мм х 160 мм, 16 мм х 160 мм, 18 мм х 160 мм – 1 шт. (при необходимости);
- Аугмент большеберцовый XB(F)Q V JC(L) T левый, размер #3, толщина: 5 мм, 10 мм, 15 мм – 1 шт. (при необходимости);
- Аугмент большеберцовый XB(F)Q V JC(R) T правый, размер #3, толщина: 5 мм, 10 мм, 15 мм – 1 шт. (при необходимости);
- Конус большеберцовый XB(F)Q VII JC T размер: #1, #2, #3, #4, толщина: 20 мм – 1 шт. (при необходимости);
- Штифт фиксирующий XB(F)Q V GC T, размер 1# – от 1 до 2 шт. (при необходимости);
- Надколенник XFQ I BIS PE, размер: 28 мм х 8 мм, 30 мм х 9 мм, 34 мм х 9 мм – 1 шт. (при необходимости);
- Винт для ножки XB(F)Q II JB T – 1 шт. (при необходимости);
- Инструкция по применению – 1 шт.;
304. Набор эндопротеза коленного сустава тотального SKII PS модель 304, в составе:
- Компонент бедренный XFQ II GK(R) C правый, размер #6 – 1 шт.;

- Вкладыш большеберцовый XFQ I PD PE, размер #2, толщина: 16 мм – 1 шт.;
- Компонент большеберцовый XB(F)Q I JP C, размер #3 – 1 шт.;
- Ножка прямая бесцементной фиксации XB(F)Q III GB(JB) T, размер: 10 мм х 40 мм, 11 мм х 40 мм, 12 мм х 40 мм, 13 мм х 40 мм, 14 мм х 40 мм, 16 мм х 40 мм, 18 мм х 40 мм, 10 мм х 80 мм, 11 мм х 80 мм, 12 мм х 80 мм, 13 мм х 80 мм, 14 мм х 80 мм, 16 мм х 80 мм, 18 мм х 80 мм, 10 мм х 120 мм, 11 мм х 120 мм, 12 мм х 120 мм, 13 мм х 120 мм, 14 мм х 120 мм, 16 мм х 120 мм, 18 мм х 120 мм – 1 шт. (при необходимости);
- Ножка изогнутая бесцементной фиксации XB(F)Q VI GB(JB) T, размер: 10 мм х 80 мм, 11 мм х 80 мм, 12 мм х 80 мм, 13 мм х 80 мм, 14 мм х 80 мм, 16 мм х 80 мм, 18 мм х 80 мм, 10 мм х 120 мм, 11 мм х 120 мм, 12 мм х 120 мм, 13 мм х 120 мм, 14 мм х 120 мм, 16 мм х 120 мм, 18 мм х 120 мм, 10 мм х 160 мм, 11 мм х 160 мм, 12 мм х 160 мм, 13 мм х 160 мм, 14 мм х 160 мм, 16 мм х 160 мм, 18 мм х 160 мм – 1 шт. (при необходимости);
- Ножка изогнутая бесцементной фиксации XB(F)Q VII GB(JB) T, размер: 10 мм х 80 мм, 11 мм х 80 мм, 12 мм х 80 мм, 13 мм х 80 мм, 14 мм х 80 мм, 16 мм х 80 мм, 18 мм х 80 мм, 10 мм х 120 мм, 11 мм х 120 мм, 12 мм х 120 мм, 13 мм х 120 мм, 14 мм х 120 мм, 16 мм х 120 мм, 18 мм х 120 мм, 10 мм х 160 мм, 11 мм х 160 мм, 12 мм х 160 мм, 13 мм х 160 мм, 14 мм х 160 мм, 16 мм х 160 мм, 18 мм х 160 мм – 1 шт. (при необходимости);
- Аугмент большеберцовый XB(F)Q V JC(L) T левый, размер #3, толщина: 5 мм, 10 мм, 15 мм – 1 шт. (при необходимости);
- Аугмент большеберцовый XB(F)Q V JC(R) T правый, размер #3, толщина: 5 мм, 10 мм, 15 мм – 1 шт. (при необходимости);
- Конус большеберцовый XB(F)Q VII JC T размер: #1, #2, #3, #4, толщина: 20 мм – 1 шт. (при необходимости);
- Штифт фиксирующий XB(F)Q V GC T, размер 1# – от 1 до 2 шт. (при необходимости);
- Надколенник XFQ I BIS PE, размер: 28 мм х 8 мм, 30 мм х 9 мм, 34 мм х 9 мм – 1 шт. (при необходимости);
- Винт для ножки XB(F)Q II JB T – 1 шт. (при необходимости);
- Инструкция по применению – 1 шт.;

305. Набор эндопротеза коленного сустава тотального SKII PS модель 305, в составе:
- Компонент бедренный XFQ II GK(L) C левый, размер #6 – 1 шт.;
- Вкладыш большеберцовый XFQ I PD PE, размер #4, толщина: 10 мм – 1 шт.;
- Компонент большеберцовый XB(F)Q I JP C, размер #4 – 1 шт.;
- Ножка прямая бесцементной фиксации XB(F)Q III GB(JB) T, размер: 10 мм х 40 мм, 11 мм х 40 мм, 12 мм х 40 мм, 13 мм х 40 мм, 14 мм х 40 мм, 16 мм х 40 мм, 18 мм х 40 мм, 10 мм х 80 мм, 11 мм х 80 мм, 12 мм х 80 мм, 13 мм х 80 мм, 14 мм х 80 мм, 16 мм х 80 мм, 18 мм х 80 мм, 10 мм х 120 мм, 11 мм х 120 мм, 12 мм х 120 мм, 13 мм х 120 мм, 14 мм х 120 мм, 16 мм х 120 мм, 18 мм х 120 мм – 1 шт. (при необходимости);
- Ножка изогнутая бесцементной фиксации XB(F)Q VI GB(JB) T, размер: 10 мм х 80 мм, 11 мм х 80 мм, 12 мм х 80 мм, 13 мм х 80 мм, 14 мм х 80 мм, 16 мм х 80 мм, 18 мм х 80 мм, 10 мм х 120 мм, 11 мм х 120 мм, 12 мм х 120 мм, 13 мм х 120 мм, 14 мм х 120 мм, 16 мм х 120 мм, 18 мм х 120 мм, 10 мм х 160 мм, 11 мм х 160 мм, 12 мм х 160 мм, 13 мм х 160 мм, 14 мм х 160 мм, 16 мм х 160 мм, 18 мм х 160 мм – 1 шт. (при необходимости);
- Ножка изогнутая бесцементной фиксации XB(F)Q VII GB(JB) T, размер: 10 мм х 80 мм, 11 мм х 80 мм, 12 мм х 80 мм, 13 мм х 80 мм, 14 мм х 80 мм, 16 мм х 80 мм, 18 мм х 80 мм, 10 мм х 120 мм, 11 мм х 120 мм, 12 мм х 120 мм, 13 мм х 120 мм, 14 мм х 120 мм, 16 мм х 120 мм, 18 мм х 120 мм, 10 мм х 160 мм, 11 мм х 160 мм, 12 мм х 160 мм, 13 мм х 160 мм, 14 мм х 160 мм, 16 мм х 160 мм, 18 мм х 160 мм – 1 шт. (при необходимости);
- Аугмент большеберцовый XB(F)Q V JC(L) T левый, размер #4, толщина: 5 мм, 10 мм, 15 мм – 1 шт. (при необходимости);
- Аугмент большеберцовый XB(F)Q V JC(R) T правый, размер #4, толщина: 5 мм, 10 мм, 15 мм – 1 шт. (при необходимости);
- Конус большеберцовый XB(F)Q VII JC T размер: #1, #2, #3, #4, толщина: 20 мм – 1 шт. (при необходимости);
- Штифт фиксирующий XB(F)Q V GC T, размер 1# – от 1 до 2 шт. (при необходимости);
- Надколенник XFQ I BIS PE, размер: 28 мм х 8 мм, 30 мм х 9 мм, 34 мм х 9 мм – 1 шт. (при необходимости);
- Винт для ножки XB(F)Q II JB T – 1 шт. (при необходимости);
- Инструкция по применению – 1 шт.;

306. Набор эндопротеза коленного сустава тотального SKII PS модель 306, в составе:
- Компонент бедренный XFQ II GK(R) C правый, размер #6 – 1 шт.;
- Вкладыш большеберцовый XFQ I PD PE, размер #4, толщина: 10 мм – 1 шт.;
- Компонент большеберцовый XB(F)Q I JP C, размер #4 – 1 шт.;

- Ножка прямая бесцементной фиксации XB(F)Q III GB(JB) T, размер: 10 мм х 40 мм, 11 мм х 40 мм, 12 мм х 40 мм, 13 мм х 40 мм, 14 мм х 40 мм, 16 мм х 40 мм, 18 мм х 40 мм, 10 мм х 80 мм, 11 мм х 80 мм, 12 мм х 80 мм, 13 мм х 80 мм, 14 мм х 80 мм, 16 мм х 80 мм, 18 мм х 80 мм, 10 мм х 120 мм, 11 мм х 120 мм, 12 мм х 120 мм, 13 мм х 120 мм, 14 мм х 120 мм, 16 мм х 120 мм, 18 мм х 120 мм – 1 шт. (при необходимости);
- Ножка изогнутая бесцементной фиксации XB(F)Q VI GB(JB) T, размер: 10 мм х 80 мм, 11 мм х 80 мм, 12 мм х 80 мм, 13 мм х 80 мм, 14 мм х 80 мм, 16 мм х 80 мм, 18 мм х 80 мм, 10 мм х 120 мм, 11 мм х 120 мм, 12 мм х 120 мм, 13 мм х 120 мм, 14 мм х 120 мм, 16 мм х 120 мм, 18 мм х 120 мм, 10 мм х 160 мм, 11 мм х 160 мм, 12 мм х 160 мм, 13 мм х 160 мм, 14 мм х 160 мм, 16 мм х 160 мм, 18 мм х 160 мм – 1 шт. (при необходимости);
- Ножка изогнутая бесцементной фиксации XB(F)Q VII GB(JB) T, размер: 10 мм х 80 мм, 11 мм х 80 мм, 12 мм х 80 мм, 13 мм х 80 мм, 14 мм х 80 мм, 16 мм х 80 мм, 18 мм х 80 мм, 10 мм х 120 мм, 11 мм х 120 мм, 12 мм х 120 мм, 13 мм х 120 мм, 14 мм х 120 мм, 16 мм х 120 мм, 18 мм х 120 мм, 10 мм х 160 мм, 11 мм х 160 мм, 12 мм х 160 мм, 13 мм х 160 мм, 14 мм х 160 мм, 16 мм х 160 мм, 18 мм х 160 мм – 1 шт. (при необходимости);
- Аугмент большеберцовый XB(F)Q V JC(L) T левый, размер #4, толщина: 5 мм, 10 мм, 15 мм – 1 шт. (при необходимости);
- Аугмент большеберцовый XB(F)Q V JC(R) T правый, размер #4, толщина: 5 мм, 10 мм, 15 мм – 1 шт. (при необходимости);
- Конус большеберцовый XB(F)Q VII JC T размер: #1, #2, #3, #4, толщина: 20 мм – 1 шт. (при необходимости);
- Штифт фиксирующий XB(F)Q V GC T, размер 1# – от 1 до 2 шт. (при необходимости);
- Надколенник XFQ I BIS PE, размер: 28 мм х 8 мм, 30 мм х 9 мм, 34 мм х 9 мм – 1 шт. (при необходимости);
- Винт для ножки XB(F)Q II JB T – 1 шт. (при необходимости);
- Инструкция по применению – 1 шт.;
307. Набор эндопротеза коленного сустава тотального SKII PS модель 307, в составе:
- Компонент бедренный XFQ II GK(L) C левый, размер #6 – 1 шт.;
- Вкладыш большеберцовый XFQ I PD PE, размер #4, толщина: 12 мм – 1 шт.;
- Компонент большеберцовый XB(F)Q I JP C, размер #4 – 1 шт.;
- Ножка прямая бесцементной фиксации XB(F)Q III GB(JB) T, размер: 10 мм х 40 мм, 11 мм х 40 мм, 12 мм х 40 мм, 13 мм х 40 мм, 14 мм х 40 мм, 16 мм х 40 мм, 18 мм х 40 мм, 10 мм х 80 мм, 11 мм х 80 мм, 12 мм х 80 мм, 13 мм х 80 мм, 14 мм х 80 мм, 16 мм х 80 мм, 18 мм х 80 мм, 10 мм х 120 мм, 11 мм х 120 мм, 12 мм х 120 мм, 13 мм х 120 мм, 14 мм х 120 мм, 16 мм х 120 мм, 18 мм х 120 мм – 1 шт. (при необходимости);
- Ножка изогнутая бесцементной фиксации XB(F)Q VI GB(JB) T, размер: 10 мм х 80 мм, 11 мм х 80 мм, 12 мм х 80 мм, 13 мм х 80 мм, 14 мм х 80 мм, 16 мм х 80 мм, 18 мм х 80 мм, 10 мм х 120 мм, 11 мм х 120 мм, 12 мм х 120 мм, 13 мм х 120 мм, 14 мм х 120 мм, 16 мм х 120 мм, 18 мм х 120 мм, 10 мм х 160 мм, 11 мм х 160 мм, 12 мм х 160 мм, 13 мм х 160 мм, 14 мм х 160 мм, 16 мм х 160 мм, 18 мм х 160 мм – 1 шт. (при необходимости);
- Ножка изогнутая бесцементной фиксации XB(F)Q VII GB(JB) T, размер: 10 мм х 80 мм, 11 мм х 80 мм, 12 мм х 80 мм, 13 мм х 80 мм, 14 мм х 80 мм, 16 мм х 80 мм, 18 мм х 80 мм, 10 мм х 120 мм, 11 мм х 120 мм, 12 мм х 120 мм, 13 мм х 120 мм, 14 мм х 120 мм, 16 мм х 120 мм, 18 мм х 120 мм, 10 мм х 160 мм, 11 мм х 160 мм, 12 мм х 160 мм, 13 мм х 160 мм, 14 мм х 160 мм, 16 мм х 160 мм, 18 мм х 160 мм – 1 шт. (при необходимости);
- Аугмент большеберцовый XB(F)Q V JC(L) T левый, размер #4, толщина: 5 мм, 10 мм, 15 мм – 1 шт. (при необходимости);
- Аугмент большеберцовый XB(F)Q V JC(R) T правый, размер #4, толщина: 5 мм, 10 мм, 15 мм – 1 шт. (при необходимости);
- Конус большеберцовый XB(F)Q VII JC T размер: #1, #2, #3, #4, толщина: 20 мм – 1 шт. (при необходимости);
- Штифт фиксирующий XB(F)Q V GC T, размер 1# – от 1 до 2 шт. (при необходимости);
- Надколенник XFQ I BIS PE, размер: 28 мм х 8 мм, 30 мм х 9 мм, 34 мм х 9 мм – 1 шт. (при необходимости);
- Винт для ножки XB(F)Q II JB T – 1 шт. (при необходимости);
- Инструкция по применению – 1 шт.;
308. Набор эндопротеза коленного сустава тотального SKII PS модель 308, в составе:
- Компонент бедренный XFQ II GK(R) C правый, размер #6 – 1 шт.;
- Вкладыш большеберцовый XFQ I PD PE, размер #4, толщина: 12 мм – 1 шт.;
- Компонент большеберцовый XB(F)Q I JP C, размер #4 – 1 шт.;
- Ножка прямая бесцементной фиксации XB(F)Q III GB(JB) T, размер: 10 мм х 40 мм, 11 мм х 40 мм, 12 мм х 40 мм, 13 мм х 40 мм, 14 мм х 40 мм, 16 мм х 40 мм, 18 мм х 40 мм, 10 мм х 80 мм, 11 мм х 80 мм, 12 мм х 80 мм,

13 мм х 80 мм, 14 мм х 80 мм, 16 мм х 80 мм, 18 мм х 80 мм, 10 мм х 120 мм, 11 мм х 120 мм, 12 мм х 120 мм, 13 мм х 120 мм, 14 мм х 120 мм, 16 мм х 120 мм, 18 мм х 120 мм – 1 шт. (при необходимости);
- Ножка изогнутая бесцементной фиксации XB(F)Q VI GB(JB) T, размер: 10 мм х 80 мм, 11 мм х 80 мм, 12 мм х 80 мм, 13 мм х 80 мм, 14 мм х 80 мм, 16 мм х 80 мм, 18 мм х 80 мм, 10 мм х 120 мм, 11 мм х 120 мм, 12 мм х 120 мм, 13 мм х 120 мм, 14 мм х 120 мм, 16 мм х 120 мм, 18 мм х 120 мм, 10 мм х 160 мм, 11 мм х 160 мм, 12 мм х 160 мм, 13 мм х 160 мм, 14 мм х 160 мм, 16 мм х 160 мм, 18 мм х 160 мм – 1 шт. (при необходимости);
- Ножка изогнутая бесцементной фиксации XB(F)Q VII GB(JB) T, размер: 10 мм х 80 мм, 11 мм х 80 мм, 12 мм х 80 мм, 13 мм х 80 мм, 14 мм х 80 мм, 16 мм х 80 мм, 18 мм х 80 мм, 10 мм х 120 мм, 11 мм х 120 мм, 12 мм х 120 мм, 13 мм х 120 мм, 14 мм х 120 мм, 16 мм х 120 мм, 18 мм х 120 мм, 10 мм х 160 мм, 11 мм х 160 мм, 12 мм х 160 мм, 13 мм х 160 мм, 14 мм х 160 мм, 16 мм х 160 мм, 18 мм х 160 мм – 1 шт. (при необходимости);
- Аугмент большеберцовый XB(F)Q V JC(L) T левый, размер #4, толщина: 5 мм, 10 мм, 15 мм – 1 шт. (при необходимости);
- Аугмент большеберцовый XB(F)Q V JC(R) T правый, размер #4, толщина: 5 мм, 10 мм, 15 мм – 1 шт. (при необходимости);
- Конус большеберцовый XB(F)Q VII JC T размер: #1, #2, #3, #4, толщина: 20 мм – 1 шт. (при необходимости);
- Штифт фиксирующий XB(F)Q V GC T, размер 1# – от 1 до 2 шт. (при необходимости);
- Надколенник XFQ I BIS PE, размер: 28 мм х 8 мм, 30 мм х 9 мм, 34 мм х 9 мм – 1 шт. (при необходимости);
- Винт для ножки XB(F)Q II JB T – 1 шт. (при необходимости);
- Инструкция по применению – 1 шт.;
309. Набор эндопротеза коленного сустава тотального SKII PS модель 309, в составе:
- Компонент бедренный XFQ II GK(L) C левый, размер #6 – 1 шт.;
- Вкладыш большеберцовый XFQ I PD PE, размер #4, толщина: 14 мм – 1 шт.;
- Компонент большеберцовый XB(F)Q I JP C, размер #4 – 1 шт.;
- Ножка прямая бесцементной фиксации XB(F)Q III GB(JB) T, размер: 10 мм х 40 мм, 11 мм х 40 мм, 12 мм х 40 мм, 13 мм х 40 мм, 14 мм х 40 мм, 16 мм х 40 мм, 18 мм х 40 мм, 10 мм х 80 мм, 11 мм х 80 мм, 12 мм х 80 мм, 13 мм х 80 мм, 14 мм х 80 мм, 16 мм х 80 мм, 18 мм х 80 мм, 10 мм х 120 мм, 11 мм х 120 мм, 12 мм х 120 мм, 13 мм х 120 мм, 14 мм х 120 мм, 16 мм х 120 мм, 18 мм х 120 мм – 1 шт. (при необходимости);
- Ножка изогнутая бесцементной фиксации XB(F)Q VI GB(JB) T, размер: 10 мм х 80 мм, 11 мм х 80 мм, 12 мм х 80 мм, 13 мм х 80 мм, 14 мм х 80 мм, 16 мм х 80 мм, 18 мм х 80 мм, 10 мм х 120 мм, 11 мм х 120 мм, 12 мм х 120 мм, 13 мм х 120 мм, 14 мм х 120 мм, 16 мм х 120 мм, 18 мм х 120 мм, 10 мм х 160 мм, 11 мм х 160 мм, 12 мм х 160 мм, 13 мм х 160 мм, 14 мм х 160 мм, 16 мм х 160 мм, 18 мм х 160 мм – 1 шт. (при необходимости);
- Ножка изогнутая бесцементной фиксации XB(F)Q VII GB(JB) T, размер: 10 мм х 80 мм, 11 мм х 80 мм, 12 мм х 80 мм, 13 мм х 80 мм, 14 мм х 80 мм, 16 мм х 80 мм, 18 мм х 80 мм, 10 мм х 120 мм, 11 мм х 120 мм, 12 мм х 120 мм, 13 мм х 120 мм, 14 мм х 120 мм, 16 мм х 120 мм, 18 мм х 120 мм, 10 мм х 160 мм, 11 мм х 160 мм, 12 мм х 160 мм, 13 мм х 160 мм, 14 мм х 160 мм, 16 мм х 160 мм, 18 мм х 160 мм – 1 шт. (при необходимости);
- Аугмент большеберцовый XB(F)Q V JC(L) T левый, размер #4, толщина: 5 мм, 10 мм, 15 мм – 1 шт. (при необходимости);
- Аугмент большеберцовый XB(F)Q V JC(R) T правый, размер #4, толщина: 5 мм, 10 мм, 15 мм – 1 шт. (при необходимости);
- Конус большеберцовый XB(F)Q VII JC T размер: #1, #2, #3, #4, толщина: 20 мм – 1 шт. (при необходимости);
- Штифт фиксирующий XB(F)Q V GC T, размер 1# – от 1 до 2 шт. (при необходимости);
- Надколенник XFQ I BIS PE, размер: 28 мм х 8 мм, 30 мм х 9 мм, 34 мм х 9 мм – 1 шт. (при необходимости);
- Винт для ножки XB(F)Q II JB T – 1 шт. (при необходимости);
- Инструкция по применению – 1 шт.;
310. Набор эндопротеза коленного сустава тотального SKII PS модель 310, в составе:
- Компонент бедренный XFQ II GK(R) C правый, размер #6 – 1 шт.;
- Вкладыш большеберцовый XFQ I PD PE, размер #4, толщина: 14 мм – 1 шт.;
- Компонент большеберцовый XB(F)Q I JP C, размер #4 – 1 шт.;
- Ножка прямая бесцементной фиксации XB(F)Q III GB(JB) T, размер: 10 мм х 40 мм, 11 мм х 40 мм, 12 мм х 40 мм, 13 мм х 40 мм, 14 мм х 40 мм, 16 мм х 40 мм, 18 мм х 40 мм, 10 мм х 80 мм, 11 мм х 80 мм, 12 мм х 80 мм, 13 мм х 80 мм, 14 мм х 80 мм, 16 мм х 80 мм, 18 мм х 80 мм, 10 мм х 120 мм, 11 мм х 120 мм, 12 мм х 120 мм, 13 мм х 120 мм, 14 мм х 120 мм, 16 мм х 120 мм, 18 мм х 120 мм – 1 шт. (при необходимости);

- Ножка изогнутая бесцементной фиксации XB(F)Q VI GB(JB) T, размер: 10 мм х 80 мм, 11 мм х 80 мм, 12 мм х 80 мм, 13 мм х 80 мм, 14 мм х 80 мм, 16 мм х 80 мм, 18 мм х 80 мм, 10 мм х 120 мм, 11 мм х 120 мм, 12 мм х 120 мм, 13 мм х 120 мм, 14 мм х 120 мм, 16 мм х 120 мм, 18 мм х 120 мм, 10 мм х 160 мм, 11 мм х 160 мм, 12 мм х 160 мм, 13 мм х 160 мм, 14 мм х 160 мм, 16 мм х 160 мм, 18 мм х 160 мм – 1 шт. (при необходимости);
- Ножка изогнутая бесцементной фиксации XB(F)Q VII GB(JB) T, размер: 10 мм х 80 мм, 11 мм х 80 мм, 12 мм х 80 мм, 13 мм х 80 мм, 14 мм х 80 мм, 16 мм х 80 мм, 18 мм х 80 мм, 10 мм х 120 мм, 11 мм х 120 мм, 12 мм х 120 мм, 13 мм х 120 мм, 14 мм х 120 мм, 16 мм х 120 мм, 18 мм х 120 мм, 10 мм х 160 мм, 11 мм х 160 мм, 12 мм х 160 мм, 13 мм х 160 мм, 14 мм х 160 мм, 16 мм х 160 мм, 18 мм х 160 мм – 1 шт. (при необходимости);
- Аугмент большеберцовый XB(F)Q V JC(L) T левый, размер #4, толщина: 5 мм, 10 мм, 15 мм – 1 шт. (при необходимости);
- Аугмент большеберцовый XB(F)Q V JC(R) T правый, размер #4, толщина: 5 мм, 10 мм, 15 мм – 1 шт. (при необходимости);
- Конус большеберцовый XB(F)Q VII JC T размер: #1, #2, #3, #4, толщина: 20 мм – 1 шт. (при необходимости);
- Штифт фиксирующий XB(F)Q V GC T, размер 1# – от 1 до 2 шт. (при необходимости);
- Надколенник XFQ I BIS PE, размер: 28 мм х 8 мм, 30 мм х 9 мм, 34 мм х 9 мм – 1 шт. (при необходимости);
- Винт для ножки XB(F)Q II JB T – 1 шт. (при необходимости);
- Инструкция по применению – 1 шт.;

311. Набор эндопротеза коленного сустава тотального SKII PS модель 311, в составе:
- Компонент бедренный XFQ II GK(L) C левый, размер #6 – 1 шт.;
- Вкладыш большеберцовый XFQ I PD PE, размер #4, толщина: 16 мм – 1 шт.;
- Компонент большеберцовый XB(F)Q I JP C, размер #4 – 1 шт.;
- Ножка прямая бесцементной фиксации XB(F)Q III GB(JB) T, размер: 10 мм х 40 мм, 11 мм х 40 мм, 12 мм х 40 мм, 13 мм х 40 мм, 14 мм х 40 мм, 16 мм х 40 мм, 18 мм х 40 мм, 10 мм х 80 мм, 11 мм х 80 мм, 12 мм х 80 мм, 13 мм х 80 мм, 14 мм х 80 мм, 16 мм х 80 мм, 18 мм х 80 мм, 10 мм х 120 мм, 11 мм х 120 мм, 12 мм х 120 мм, 13 мм х 120 мм, 14 мм х 120 мм, 16 мм х 120 мм, 18 мм х 120 мм – 1 шт. (при необходимости);
- Ножка изогнутая бесцементной фиксации XB(F)Q VI GB(JB) T, размер: 10 мм х 80 мм, 11 мм х 80 мм, 12 мм х 80 мм, 13 мм х 80 мм, 14 мм х 80 мм, 16 мм х 80 мм, 18 мм х 80 мм, 10 мм х 120 мм, 11 мм х 120 мм, 12 мм х 120 мм, 13 мм х 120 мм, 14 мм х 120 мм, 16 мм х 120 мм, 18 мм х 120 мм, 10 мм х 160 мм, 11 мм х 160 мм, 12 мм х 160 мм, 13 мм х 160 мм, 14 мм х 160 мм, 16 мм х 160 мм, 18 мм х 160 мм – 1 шт. (при необходимости);
- Ножка изогнутая бесцементной фиксации XB(F)Q VII GB(JB) T, размер: 10 мм х 80 мм, 11 мм х 80 мм, 12 мм х 80 мм, 13 мм х 80 мм, 14 мм х 80 мм, 16 мм х 80 мм, 18 мм х 80 мм, 10 мм х 120 мм, 11 мм х 120 мм, 12 мм х 120 мм, 13 мм х 120 мм, 14 мм х 120 мм, 16 мм х 120 мм, 18 мм х 120 мм, 10 мм х 160 мм, 11 мм х 160 мм, 12 мм х 160 мм, 13 мм х 160 мм, 14 мм х 160 мм, 16 мм х 160 мм, 18 мм х 160 мм – 1 шт. (при необходимости);
- Аугмент большеберцовый XB(F)Q V JC(L) T левый, размер #4, толщина: 5 мм, 10 мм, 15 мм – 1 шт. (при необходимости);
- Аугмент большеберцовый XB(F)Q V JC(R) T правый, размер #4, толщина: 5 мм, 10 мм, 15 мм – 1 шт. (при необходимости);
- Конус большеберцовый XB(F)Q VII JC T размер: #1, #2, #3, #4, толщина: 20 мм – 1 шт. (при необходимости);
- Штифт фиксирующий XB(F)Q V GC T, размер 1# – от 1 до 2 шт. (при необходимости);
- Надколенник XFQ I BIS PE, размер: 28 мм х 8 мм, 30 мм х 9 мм, 34 мм х 9 мм – 1 шт. (при необходимости);
- Винт для ножки XB(F)Q II JB T – 1 шт. (при необходимости);
- Инструкция по применению – 1 шт.;

312. Набор эндопротеза коленного сустава тотального SKII PS модель 312, в составе:
- Компонент бедренный XFQ II GK(R) C правый, размер #6 – 1 шт.;
- Вкладыш большеберцовый XFQ I PD PE, размер #4, толщина: 16 мм – 1 шт.;
- Компонент большеберцовый XB(F)Q I JP C, размер #4 – 1 шт.;
- Ножка прямая бесцементной фиксации XB(F)Q III GB(JB) T, размер: 10 мм х 40 мм, 11 мм х 40 мм, 12 мм х 40 мм, 13 мм х 40 мм, 14 мм х 40 мм, 16 мм х 40 мм, 18 мм х 40 мм, 10 мм х 80 мм, 11 мм х 80 мм, 12 мм х 80 мм, 13 мм х 80 мм, 14 мм х 80 мм, 16 мм х 80 мм, 18 мм х 80 мм, 10 мм х 120 мм, 11 мм х 120 мм, 12 мм х 120 мм, 13 мм х 120 мм, 14 мм х 120 мм, 16 мм х 120 мм, 18 мм х 120 мм – 1 шт. (при необходимости);
- Ножка изогнутая бесцементной фиксации XB(F)Q VI GB(JB) T, размер: 10 мм х 80 мм, 11 мм х 80 мм, 12 мм х 80 мм, 13 мм х 80 мм, 14 мм х 80 мм, 16 мм х 80 мм, 18 мм х 80 мм, 10 мм х 120 мм, 11 мм х 120 мм, 12 мм х 120

мм, 13 мм х 120 мм, 14 мм х 120 мм, 16 мм х 120 мм, 18 мм х 120 мм, 10 мм х 160 мм, 11 мм х 160 мм, 12 мм х 160 мм, 13 мм х 160 мм, 14 мм х 160 мм, 16 мм х 160 мм, 18 мм х 160 мм – 1 шт. (при необходимости);
- Ножка изогнутая бесцементной фиксации XB(F)Q VII GB(JB) T, размер: 10 мм х 80 мм, 11 мм х 80 мм, 12 мм х 80 мм, 13 мм х 80 мм, 14 мм х 80 мм, 16 мм х 80 мм, 18 мм х 80 мм, 10 мм х 120 мм, 11 мм х 120 мм, 12 мм х 120 мм, 13 мм х 120 мм, 14 мм х 120 мм, 16 мм х 120 мм, 18 мм х 120 мм, 10 мм х 160 мм, 11 мм х 160 мм, 12 мм х 160 мм, 13 мм х 160 мм, 14 мм х 160 мм, 16 мм х 160 мм, 18 мм х 160 мм – 1 шт. (при необходимости);
- Аугмент большеберцовый XB(F)Q V JC(L) T левый, размер #4, толщина: 5 мм, 10 мм, 15 мм – 1 шт. (при необходимости);
- Аугмент большеберцовый XB(F)Q V JC(R) T правый, размер #4, толщина: 5 мм, 10 мм, 15 мм – 1 шт. (при необходимости);
- Конус большеберцовый XB(F)Q VII JC T размер: #1, #2, #3, #4, толщина: 20 мм – 1 шт. (при необходимости);
- Штифт фиксирующий XB(F)Q V GC T, размер 1# – от 1 до 2 шт. (при необходимости);
- Надколенник XFQ I BIS PE, размер: 28 мм х 8 мм, 30 мм х 9 мм, 34 мм х 9 мм – 1 шт. (при необходимости);
- Винт для ножки XB(F)Q II JB T – 1 шт. (при необходимости);
- Инструкция по применению – 1 шт.;
313. Набор эндопротеза коленного сустава тотального SKII PS модель 313, в составе:
- Компонент бедренный XFQ II GK(L) C левый, размер #6 – 1 шт.;
- Вкладыш большеберцовый XFQ I PD PE, размер #4, толщина: 10 мм – 1 шт.;
- Компонент большеберцовый XB(F)Q I JP C, размер #5 – 1 шт.;
- Ножка прямая бесцементной фиксации XB(F)Q III GB(JB) T, размер: 10 мм х 40 мм, 11 мм х 40 мм, 12 мм х 40 мм, 13 мм х 40 мм, 14 мм х 40 мм, 16 мм х 40 мм, 18 мм х 40 мм, 10 мм х 80 мм, 11 мм х 80 мм, 12 мм х 80 мм, 13 мм х 80 мм, 14 мм х 80 мм, 16 мм х 80 мм, 18 мм х 80 мм, 10 мм х 120 мм, 11 мм х 120 мм, 12 мм х 120 мм, 13 мм х 120 мм, 14 мм х 120 мм, 16 мм х 120 мм, 18 мм х 120 мм – 1 шт. (при необходимости);
- Ножка изогнутая бесцементной фиксации XB(F)Q VI GB(JB) T, размер: 10 мм х 80 мм, 11 мм х 80 мм, 12 мм х 80 мм, 13 мм х 80 мм, 14 мм х 80 мм, 16 мм х 80 мм, 18 мм х 80 мм, 10 мм х 120 мм, 11 мм х 120 мм, 12 мм х 120 мм, 13 мм х 120 мм, 14 мм х 120 мм, 16 мм х 120 мм, 18 мм х 120 мм, 10 мм х 160 мм, 11 мм х 160 мм, 12 мм х 160 мм, 13 мм х 160 мм, 14 мм х 160 мм, 16 мм х 160 мм, 18 мм х 160 мм – 1 шт. (при необходимости);
- Ножка изогнутая бесцементной фиксации XB(F)Q VII GB(JB) T, размер: 10 мм х 80 мм, 11 мм х 80 мм, 12 мм х 80 мм, 13 мм х 80 мм, 14 мм х 80 мм, 16 мм х 80 мм, 18 мм х 80 мм, 10 мм х 120 мм, 11 мм х 120 мм, 12 мм х 120 мм, 13 мм х 120 мм, 14 мм х 120 мм, 16 мм х 120 мм, 18 мм х 120 мм, 10 мм х 160 мм, 11 мм х 160 мм, 12 мм х 160 мм, 13 мм х 160 мм, 14 мм х 160 мм, 16 мм х 160 мм, 18 мм х 160 мм – 1 шт. (при необходимости);
- Аугмент большеберцовый XB(F)Q V JC(L) T левый, размер #5, толщина: 5 мм, 10 мм, 15 мм – 1 шт. (при необходимости);
- Аугмент большеберцовый XB(F)Q V JC(R) T правый, размер #5, толщина: 5 мм, 10 мм, 15 мм – 1 шт. (при необходимости);
- Конус большеберцовый XB(F)Q VII JC T размер: #1, #2, #3, #4, толщина: 20 мм – 1 шт. (при необходимости);
- Штифт фиксирующий XB(F)Q V GC T, размер 1# – от 1 до 2 шт. (при необходимости);
- Надколенник XFQ I BIS PE, размер: 28 мм х 8 мм, 30 мм х 9 мм, 34 мм х 9 мм – 1 шт. (при необходимости);
- Винт для ножки XB(F)Q II JB T – 1 шт. (при необходимости);
- Инструкция по применению – 1 шт.;
314. Набор эндопротеза коленного сустава тотального SKII PS модель 314, в составе:
- Компонент бедренный XFQ II GK(R) C правый, размер #6 – 1 шт.;
- Вкладыш большеберцовый XFQ I PD PE, размер #4, толщина: 10 мм – 1 шт.;
- Компонент большеберцовый XB(F)Q I JP C, размер #5 – 1 шт.;
- Ножка прямая бесцементной фиксации XB(F)Q III GB(JB) T, размер: 10 мм х 40 мм, 11 мм х 40 мм, 12 мм х 40 мм, 13 мм х 40 мм, 14 мм х 40 мм, 16 мм х 40 мм, 18 мм х 40 мм, 10 мм х 80 мм, 11 мм х 80 мм, 12 мм х 80 мм, 13 мм х 80 мм, 14 мм х 80 мм, 16 мм х 80 мм, 18 мм х 80 мм, 10 мм х 120 мм, 11 мм х 120 мм, 12 мм х 120 мм, 13 мм х 120 мм, 14 мм х 120 мм, 16 мм х 120 мм, 18 мм х 120 мм – 1 шт. (при необходимости);
- Ножка изогнутая бесцементной фиксации XB(F)Q VI GB(JB) T, размер: 10 мм х 80 мм, 11 мм х 80 мм, 12 мм х 80 мм, 13 мм х 80 мм, 14 мм х 80 мм, 16 мм х 80 мм, 18 мм х 80 мм, 10 мм х 120 мм, 11 мм х 120 мм, 12 мм х 120 мм, 13 мм х 120 мм, 14 мм х 120 мм, 16 мм х 120 мм, 18 мм х 120 мм, 10 мм х 160 мм, 11 мм х 160 мм, 12 мм х 160 мм, 13 мм х 160 мм, 14 мм х 160 мм, 16 мм х 160 мм, 18 мм х 160 мм – 1 шт. (при необходимости);

- Ножка изогнутая бесцементной фиксации XB(F)Q VII GB(JB) T, размер: 10 мм х 80 мм, 11 мм х 80 мм, 12 мм х 80 мм, 13 мм х 80 мм, 14 мм х 80 мм, 16 мм х 80 мм, 18 мм х 80 мм, 10 мм х 120 мм, 11 мм х 120 мм, 12 мм х 120 мм, 13 мм х 120 мм, 14 мм х 120 мм, 16 мм х 120 мм, 18 мм х 120 мм, 10 мм х 160 мм, 11 мм х 160 мм, 12 мм х 160 мм, 13 мм х 160 мм, 14 мм х 160 мм, 16 мм х 160 мм, 18 мм х 160 мм – 1 шт. (при необходимости);
- Аугмент большеберцовый XB(F)Q V JC(L) T левый, размер #5, толщина: 5 мм, 10 мм, 15 мм – 1 шт. (при необходимости);
- Аугмент большеберцовый XB(F)Q V JC(R) T правый, размер #5, толщина: 5 мм, 10 мм, 15 мм – 1 шт. (при необходимости);
- Конус большеберцовый XB(F)Q VII JC T размер: #1, #2, #3, #4, толщина: 20 мм – 1 шт. (при необходимости);
- Штифт фиксирующий XB(F)Q V GC T, размер 1# – от 1 до 2 шт. (при необходимости);
- Надколенник XFQ I BIS PE, размер: 28 мм х 8 мм, 30 мм х 9 мм, 34 мм х 9 мм – 1 шт. (при необходимости);
- Винт для ножки XB(F)Q II JB T – 1 шт. (при необходимости);
- Инструкция по применению – 1 шт.;
315. Набор эндопротеза коленного сустава тотального SKII PS модель 315, в составе:
- Компонент бедренный XFQ II GK(L) C левый, размер #6 – 1 шт.;
- Вкладыш большеберцовый XFQ I PD PE, размер #4, толщина: 12 мм – 1 шт.;
- Компонент большеберцовый XB(F)Q I JP C, размер #5 – 1 шт.;
- Ножка прямая бесцементной фиксации XB(F)Q III GB(JB) T, размер: 10 мм х 40 мм, 11 мм х 40 мм, 12 мм х 40 мм, 13 мм х 40 мм, 14 мм х 40 мм, 16 мм х 40 мм, 18 мм х 40 мм, 10 мм х 80 мм, 11 мм х 80 мм, 12 мм х 80 мм, 13 мм х 80 мм, 14 мм х 80 мм, 16 мм х 80 мм, 18 мм х 80 мм, 10 мм х 120 мм, 11 мм х 120 мм, 12 мм х 120 мм, 13 мм х 120 мм, 14 мм х 120 мм, 16 мм х 120 мм, 18 мм х 120 мм – 1 шт. (при необходимости);
- Ножка изогнутая бесцементной фиксации XB(F)Q VI GB(JB) T, размер: 10 мм х 80 мм, 11 мм х 80 мм, 12 мм х 80 мм, 13 мм х 80 мм, 14 мм х 80 мм, 16 мм х 80 мм, 18 мм х 80 мм, 10 мм х 120 мм, 11 мм х 120 мм, 12 мм х 120 мм, 13 мм х 120 мм, 14 мм х 120 мм, 16 мм х 120 мм, 18 мм х 120 мм, 10 мм х 160 мм, 11 мм х 160 мм, 12 мм х 160 мм, 13 мм х 160 мм, 14 мм х 160 мм, 16 мм х 160 мм, 18 мм х 160 мм – 1 шт. (при необходимости);
- Ножка изогнутая бесцементной фиксации XB(F)Q VII GB(JB) T, размер: 10 мм х 80 мм, 11 мм х 80 мм, 12 мм х 80 мм, 13 мм х 80 мм, 14 мм х 80 мм, 16 мм х 80 мм, 18 мм х 80 мм, 10 мм х 120 мм, 11 мм х 120 мм, 12 мм х 120 мм, 13 мм х 120 мм, 14 мм х 120 мм, 16 мм х 120 мм, 18 мм х 120 мм, 10 мм х 160 мм, 11 мм х 160 мм, 12 мм х 160 мм, 13 мм х 160 мм, 14 мм х 160 мм, 16 мм х 160 мм, 18 мм х 160 мм – 1 шт. (при необходимости);
- Аугмент большеберцовый XB(F)Q V JC(L) T левый, размер #5, толщина: 5 мм, 10 мм, 15 мм – 1 шт. (при необходимости);
- Аугмент большеберцовый XB(F)Q V JC(R) T правый, размер #5, толщина: 5 мм, 10 мм, 15 мм – 1 шт. (при необходимости);
- Конус большеберцовый XB(F)Q VII JC T размер: #1, #2, #3, #4, толщина: 20 мм – 1 шт. (при необходимости);
- Штифт фиксирующий XB(F)Q V GC T, размер 1# – от 1 до 2 шт. (при необходимости);
- Надколенник XFQ I BIS PE, размер: 28 мм х 8 мм, 30 мм х 9 мм, 34 мм х 9 мм – 1 шт. (при необходимости);
- Винт для ножки XB(F)Q II JB T – 1 шт. (при необходимости);
- Инструкция по применению – 1 шт.;
316. Набор эндопротеза коленного сустава тотального SKII PS модель 316, в составе:
- Компонент бедренный XFQ II GK(R) C правый, размер #6 – 1 шт.;
- Вкладыш большеберцовый XFQ I PD PE, размер #4, толщина: 12 мм – 1 шт.;
- Компонент большеберцовый XB(F)Q I JP C, размер #5 – 1 шт.;
- Ножка прямая бесцементной фиксации XB(F)Q III GB(JB) T, размер: 10 мм х 40 мм, 11 мм х 40 мм, 12 мм х 40 мм, 13 мм х 40 мм, 14 мм х 40 мм, 16 мм х 40 мм, 18 мм х 40 мм, 10 мм х 80 мм, 11 мм х 80 мм, 12 мм х 80 мм, 13 мм х 80 мм, 14 мм х 80 мм, 16 мм х 80 мм, 18 мм х 80 мм, 10 мм х 120 мм, 11 мм х 120 мм, 12 мм х 120 мм, 13 мм х 120 мм, 14 мм х 120 мм, 16 мм х 120 мм, 18 мм х 120 мм – 1 шт. (при необходимости);
- Ножка изогнутая бесцементной фиксации XB(F)Q VI GB(JB) T, размер: 10 мм х 80 мм, 11 мм х 80 мм, 12 мм х 80 мм, 13 мм х 80 мм, 14 мм х 80 мм, 16 мм х 80 мм, 18 мм х 80 мм, 10 мм х 120 мм, 11 мм х 120 мм, 12 мм х 120 мм, 13 мм х 120 мм, 14 мм х 120 мм, 16 мм х 120 мм, 18 мм х 120 мм, 10 мм х 160 мм, 11 мм х 160 мм, 12 мм х 160 мм, 13 мм х 160 мм, 14 мм х 160 мм, 16 мм х 160 мм, 18 мм х 160 мм – 1 шт. (при необходимости);
- Ножка изогнутая бесцементной фиксации XB(F)Q VII GB(JB) T, размер: 10 мм х 80 мм, 11 мм х 80 мм, 12 мм х 80 мм, 13 мм х 80 мм, 14 мм х 80 мм, 16 мм х 80 мм, 18 мм х 80 мм, 10 мм х 120 мм, 11 мм х 120 мм, 12 мм х 120

мм, 13 мм х 120 мм, 14 мм х 120 мм, 16 мм х 120 мм, 18 мм х 120 мм, 10 мм х 160 мм, 11 мм х 160 мм, 12 мм х 160 мм, 13 мм х 160 мм, 14 мм х 160 мм, 16 мм х 160 мм, 18 мм х 160 мм – 1 шт. (при необходимости);
- Аугмент большеберцовый XB(F)Q V JC(L) T левый, размер #5, толщина: 5 мм, 10 мм, 15 мм – 1 шт. (при необходимости);
- Аугмент большеберцовый XB(F)Q V JC(R) T правый, размер #5, толщина: 5 мм, 10 мм, 15 мм – 1 шт. (при необходимости);
- Конус большеберцовый XB(F)Q VII JC T размер: #1, #2, #3, #4, толщина: 20 мм – 1 шт. (при необходимости);
- Штифт фиксирующий XB(F)Q V GC T, размер 1# – от 1 до 2 шт. (при необходимости);
- Надколенник XFQ I BIS PE, размер: 28 мм х 8 мм, 30 мм х 9 мм, 34 мм х 9 мм – 1 шт. (при необходимости);
- Винт для ножки XB(F)Q II JB T – 1 шт. (при необходимости);
- Инструкция по применению – 1 шт.;
317. Набор эндопротеза коленного сустава тотального SKII PS модель 317, в составе:
- Компонент бедренный XFQ II GK(L) C левый, размер #6 – 1 шт.;
- Вкладыш большеберцовый XFQ I PD PE, размер #4, толщина: 14 мм – 1 шт.;
- Компонент большеберцовый XB(F)Q I JP C, размер #5 – 1 шт.;
- Ножка прямая бесцементной фиксации XB(F)Q III GB(JB) T, размер: 10 мм х 40 мм, 11 мм х 40 мм, 12 мм х 40 мм, 13 мм х 40 мм, 14 мм х 40 мм, 16 мм х 40 мм, 18 мм х 40 мм, 10 мм х 80 мм, 11 мм х 80 мм, 12 мм х 80 мм, 13 мм х 80 мм, 14 мм х 80 мм, 16 мм х 80 мм, 18 мм х 80 мм, 10 мм х 120 мм, 11 мм х 120 мм, 12 мм х 120 мм, 13 мм х 120 мм, 14 мм х 120 мм, 16 мм х 120 мм, 18 мм х 120 мм – 1 шт. (при необходимости);
- Ножка изогнутая бесцементной фиксации XB(F)Q VI GB(JB) T, размер: 10 мм х 80 мм, 11 мм х 80 мм, 12 мм х 80 мм, 13 мм х 80 мм, 14 мм х 80 мм, 16 мм х 80 мм, 18 мм х 80 мм, 10 мм х 120 мм, 11 мм х 120 мм, 12 мм х 120 мм, 13 мм х 120 мм, 14 мм х 120 мм, 16 мм х 120 мм, 18 мм х 120 мм, 10 мм х 160 мм, 11 мм х 160 мм, 12 мм х 160 мм, 13 мм х 160 мм, 14 мм х 160 мм, 16 мм х 160 мм, 18 мм х 160 мм – 1 шт. (при необходимости);
- Ножка изогнутая бесцементной фиксации XB(F)Q VII GB(JB) T, размер: 10 мм х 80 мм, 11 мм х 80 мм, 12 мм х 80 мм, 13 мм х 80 мм, 14 мм х 80 мм, 16 мм х 80 мм, 18 мм х 80 мм, 10 мм х 120 мм, 11 мм х 120 мм, 12 мм х 120 мм, 13 мм х 120 мм, 14 мм х 120 мм, 16 мм х 120 мм, 18 мм х 120 мм, 10 мм х 160 мм, 11 мм х 160 мм, 12 мм х 160 мм, 13 мм х 160 мм, 14 мм х 160 мм, 16 мм х 160 мм, 18 мм х 160 мм – 1 шт. (при необходимости);
- Аугмент большеберцовый XB(F)Q V JC(L) T левый, размер #5, толщина: 5 мм, 10 мм, 15 мм – 1 шт. (при необходимости);
- Аугмент большеберцовый XB(F)Q V JC(R) T правый, размер #5, толщина: 5 мм, 10 мм, 15 мм – 1 шт. (при необходимости);
- Конус большеберцовый XB(F)Q VII JC T размер: #1, #2, #3, #4, толщина: 20 мм – 1 шт. (при необходимости);
- Штифт фиксирующий XB(F)Q V GC T, размер 1# – от 1 до 2 шт. (при необходимости);
- Надколенник XFQ I BIS PE, размер: 28 мм х 8 мм, 30 мм х 9 мм, 34 мм х 9 мм – 1 шт. (при необходимости);
- Винт для ножки XB(F)Q II JB T – 1 шт. (при необходимости);
- Инструкция по применению – 1 шт.;
318. Набор эндопротеза коленного сустава тотального SKII PS модель 318, в составе:
- Компонент бедренный XFQ II GK(R) C правый, размер #6 – 1 шт.;
- Вкладыш большеберцовый XFQ I PD PE, размер #4, толщина: 14 мм – 1 шт.;
- Компонент большеберцовый XB(F)Q I JP C, размер #5 – 1 шт.;
- Ножка прямая бесцементной фиксации XB(F)Q III GB(JB) T, размер: 10 мм х 40 мм, 11 мм х 40 мм, 12 мм х 40 мм, 13 мм х 40 мм, 14 мм х 40 мм, 16 мм х 40 мм, 18 мм х 40 мм, 10 мм х 80 мм, 11 мм х 80 мм, 12 мм х 80 мм, 13 мм х 80 мм, 14 мм х 80 мм, 16 мм х 80 мм, 18 мм х 80 мм, 10 мм х 120 мм, 11 мм х 120 мм, 12 мм х 120 мм, 13 мм х 120 мм, 14 мм х 120 мм, 16 мм х 120 мм, 18 мм х 120 мм – 1 шт. (при необходимости);
- Ножка изогнутая бесцементной фиксации XB(F)Q VI GB(JB) T, размер: 10 мм х 80 мм, 11 мм х 80 мм, 12 мм х 80 мм, 13 мм х 80 мм, 14 мм х 80 мм, 16 мм х 80 мм, 18 мм х 80 мм, 10 мм х 120 мм, 11 мм х 120 мм, 12 мм х 120 мм, 13 мм х 120 мм, 14 мм х 120 мм, 16 мм х 120 мм, 18 мм х 120 мм, 10 мм х 160 мм, 11 мм х 160 мм, 12 мм х 160 мм, 13 мм х 160 мм, 14 мм х 160 мм, 16 мм х 160 мм, 18 мм х 160 мм – 1 шт. (при необходимости);
- Ножка изогнутая бесцементной фиксации XB(F)Q VII GB(JB) T, размер: 10 мм х 80 мм, 11 мм х 80 мм, 12 мм х 80 мм, 13 мм х 80 мм, 14 мм х 80 мм, 16 мм х 80 мм, 18 мм х 80 мм, 10 мм х 120 мм, 11 мм х 120 мм, 12 мм х 120 мм, 13 мм х 120 мм, 14 мм х 120 мм, 16 мм х 120 мм, 18 мм х 120 мм, 10 мм х 160 мм, 11 мм х 160 мм, 12 мм х 160 мм, 13 мм х 160 мм, 14 мм х 160 мм, 16 мм х 160 мм, 18 мм х 160 мм – 1 шт. (при необходимости);

- Аугмент большеберцовый XB(F)Q V JC(L) T левый, размер #5, толщина: 5 мм, 10 мм, 15 мм – 1 шт. (при необходимости);
- Аугмент большеберцовый XB(F)Q V JC(R) T правый, размер #5, толщина: 5 мм, 10 мм, 15 мм – 1 шт. (при необходимости);
- Конус большеберцовый XB(F)Q VII JC T размер: #1, #2, #3, #4, толщина: 20 мм – 1 шт. (при необходимости);
- Штифт фиксирующий XB(F)Q V GC T, размер 1# – от 1 до 2 шт. (при необходимости);
- Надколенник XFQ I BIS PE, размер: 28 мм х 8 мм, 30 мм х 9 мм, 34 мм х 9 мм – 1 шт. (при необходимости);
- Винт для ножки XB(F)Q II JB T – 1 шт. (при необходимости);
- Инструкция по применению – 1 шт.;
319. Набор эндопротеза коленного сустава тотального SKII PS модель 319, в составе:
- Компонент бедренный XFQ II GK(L) C левый, размер #6 – 1 шт.;
- Вкладыш большеберцовый XFQ I PD PE, размер #4, толщина: 16 мм – 1 шт.;
- Компонент большеберцовый XB(F)Q I JP C, размер #5 – 1 шт.;
- Ножка прямая бесцементной фиксации XB(F)Q III GB(JB) T, размер: 10 мм х 40 мм, 11 мм х 40 мм, 12 мм х 40 мм, 13 мм х 40 мм, 14 мм х 40 мм, 16 мм х 40 мм, 18 мм х 40 мм, 10 мм х 80 мм, 11 мм х 80 мм, 12 мм х 80 мм, 13 мм х 80 мм, 14 мм х 80 мм, 16 мм х 80 мм, 18 мм х 80 мм, 10 мм х 120 мм, 11 мм х 120 мм, 12 мм х 120 мм, 13 мм х 120 мм, 14 мм х 120 мм, 16 мм х 120 мм, 18 мм х 120 мм – 1 шт. (при необходимости);
- Ножка изогнутая бесцементной фиксации XB(F)Q VI GB(JB) T, размер: 10 мм х 80 мм, 11 мм х 80 мм, 12 мм х 80 мм, 13 мм х 80 мм, 14 мм х 80 мм, 16 мм х 80 мм, 18 мм х 80 мм, 10 мм х 120 мм, 11 мм х 120 мм, 12 мм х 120 мм, 13 мм х 120 мм, 14 мм х 120 мм, 16 мм х 120 мм, 18 мм х 120 мм, 10 мм х 160 мм, 11 мм х 160 мм, 12 мм х 160 мм, 13 мм х 160 мм, 14 мм х 160 мм, 16 мм х 160 мм, 18 мм х 160 мм – 1 шт. (при необходимости);
- Ножка изогнутая бесцементной фиксации XB(F)Q VII GB(JB) T, размер: 10 мм х 80 мм, 11 мм х 80 мм, 12 мм х 80 мм, 13 мм х 80 мм, 14 мм х 80 мм, 16 мм х 80 мм, 18 мм х 80 мм, 10 мм х 120 мм, 11 мм х 120 мм, 12 мм х 120 мм, 13 мм х 120 мм, 14 мм х 120 мм, 16 мм х 120 мм, 18 мм х 120 мм, 10 мм х 160 мм, 11 мм х 160 мм, 12 мм х 160 мм, 13 мм х 160 мм, 14 мм х 160 мм, 16 мм х 160 мм, 18 мм х 160 мм – 1 шт. (при необходимости);
- Аугмент большеберцовый XB(F)Q V JC(L) T левый, размер #5, толщина: 5 мм, 10 мм, 15 мм – 1 шт. (при необходимости);
- Аугмент большеберцовый XB(F)Q V JC(R) T правый, размер #5, толщина: 5 мм, 10 мм, 15 мм – 1 шт. (при необходимости);
- Конус большеберцовый XB(F)Q VII JC T размер: #1, #2, #3, #4, толщина: 20 мм – 1 шт. (при необходимости);
- Штифт фиксирующий XB(F)Q V GC T, размер 1# – от 1 до 2 шт. (при необходимости);
- Надколенник XFQ I BIS PE, размер: 28 мм х 8 мм, 30 мм х 9 мм, 34 мм х 9 мм – 1 шт. (при необходимости);
- Винт для ножки XB(F)Q II JB T – 1 шт. (при необходимости);
- Инструкция по применению – 1 шт.;
320. Набор эндопротеза коленного сустава тотального SKII PS модель 320, в составе:
- Компонент бедренный XFQ II GK(R) C правый, размер #6 – 1 шт.;
- Вкладыш большеберцовый XFQ I PD PE, размер #4, толщина: 16 мм – 1 шт.;
- Компонент большеберцовый XB(F)Q I JP C, размер #5 – 1 шт.;
- Ножка прямая бесцементной фиксации XB(F)Q III GB(JB) T, размер: 10 мм х 40 мм, 11 мм х 40 мм, 12 мм х 40 мм, 13 мм х 40 мм, 14 мм х 40 мм, 16 мм х 40 мм, 18 мм х 40 мм, 10 мм х 80 мм, 11 мм х 80 мм, 12 мм х 80 мм, 13 мм х 80 мм, 14 мм х 80 мм, 16 мм х 80 мм, 18 мм х 80 мм, 10 мм х 120 мм, 11 мм х 120 мм, 12 мм х 120 мм, 13 мм х 120 мм, 14 мм х 120 мм, 16 мм х 120 мм, 18 мм х 120 мм – 1 шт. (при необходимости);
- Ножка изогнутая бесцементной фиксации XB(F)Q VI GB(JB) T, размер: 10 мм х 80 мм, 11 мм х 80 мм, 12 мм х 80 мм, 13 мм х 80 мм, 14 мм х 80 мм, 16 мм х 80 мм, 18 мм х 80 мм, 10 мм х 120 мм, 11 мм х 120 мм, 12 мм х 120 мм, 13 мм х 120 мм, 14 мм х 120 мм, 16 мм х 120 мм, 18 мм х 120 мм, 10 мм х 160 мм, 11 мм х 160 мм, 12 мм х 160 мм, 13 мм х 160 мм, 14 мм х 160 мм, 16 мм х 160 мм, 18 мм х 160 мм – 1 шт. (при необходимости);
- Ножка изогнутая бесцементной фиксации XB(F)Q VII GB(JB) T, размер: 10 мм х 80 мм, 11 мм х 80 мм, 12 мм х 80 мм, 13 мм х 80 мм, 14 мм х 80 мм, 16 мм х 80 мм, 18 мм х 80 мм, 10 мм х 120 мм, 11 мм х 120 мм, 12 мм х 120 мм, 13 мм х 120 мм, 14 мм х 120 мм, 16 мм х 120 мм, 18 мм х 120 мм, 10 мм х 160 мм, 11 мм х 160 мм, 12 мм х 160 мм, 13 мм х 160 мм, 14 мм х 160 мм, 16 мм х 160 мм, 18 мм х 160 мм – 1 шт. (при необходимости);
- Аугмент большеберцовый XB(F)Q V JC(L) T левый, размер #5, толщина: 5 мм, 10 мм, 15 мм – 1 шт. (при необходимости);

- Аугмент большеберцовый XB(F)Q V JC(R) T правый, размер #5, толщина: 5 мм, 10 мм, 15 мм – 1 шт. (при необходимости);
- Конус большеберцовый XB(F)Q VII JC T размер: #1, #2, #3, #4, толщина: 20 мм – 1 шт. (при необходимости);
- Штифт фиксирующий XB(F)Q V GC T, размер 1# – от 1 до 2 шт. (при необходимости);
- Надколенник XFQ I BIS PE, размер: 28 мм х 8 мм, 30 мм х 9 мм, 34 мм х 9 мм – 1 шт. (при необходимости);
- Винт для ножки XB(F)Q II JB T – 1 шт. (при необходимости);
- Инструкция по применению – 1 шт.;
321. Набор эндопротеза коленного сустава тотального SKII PS модель 321, в составе:
- Компонент бедренный XFQ II GK(L) C левый, размер #6 – 1 шт.;
- Вкладыш большеберцовый XFQ I PD PE, размер #6, толщина: 10 мм – 1 шт.;
- Компонент большеберцовый XB(F)Q I JP C, размер #6 – 1 шт.;
- Ножка прямая бесцементной фиксации XB(F)Q III GB(JB) T, размер: 10 мм х 40 мм, 11 мм х 40 мм, 12 мм х 40 мм, 13 мм х 40 мм, 14 мм х 40 мм, 16 мм х 40 мм, 18 мм х 40 мм, 10 мм х 80 мм, 11 мм х 80 мм, 12 мм х 80 мм, 13 мм х 80 мм, 14 мм х 80 мм, 16 мм х 80 мм, 18 мм х 80 мм, 10 мм х 120 мм, 11 мм х 120 мм, 12 мм х 120 мм, 13 мм х 120 мм, 14 мм х 120 мм, 16 мм х 120 мм, 18 мм х 120 мм – 1 шт. (при необходимости);
- Ножка изогнутая бесцементной фиксации XB(F)Q VI GB(JB) T, размер: 10 мм х 80 мм, 11 мм х 80 мм, 12 мм х 80 мм, 13 мм х 80 мм, 14 мм х 80 мм, 16 мм х 80 мм, 18 мм х 80 мм, 10 мм х 120 мм, 11 мм х 120 мм, 12 мм х 120 мм, 13 мм х 120 мм, 14 мм х 120 мм, 16 мм х 120 мм, 18 мм х 120 мм, 10 мм х 160 мм, 11 мм х 160 мм, 12 мм х 160 мм, 13 мм х 160 мм, 14 мм х 160 мм, 16 мм х 160 мм, 18 мм х 160 мм – 1 шт. (при необходимости);
- Ножка изогнутая бесцементной фиксации XB(F)Q VII GB(JB) T, размер: 10 мм х 80 мм, 11 мм х 80 мм, 12 мм х 80 мм, 13 мм х 80 мм, 14 мм х 80 мм, 16 мм х 80 мм, 18 мм х 80 мм, 10 мм х 120 мм, 11 мм х 120 мм, 12 мм х 120 мм, 13 мм х 120 мм, 14 мм х 120 мм, 16 мм х 120 мм, 18 мм х 120 мм, 10 мм х 160 мм, 11 мм х 160 мм, 12 мм х 160 мм, 13 мм х 160 мм, 14 мм х 160 мм, 16 мм х 160 мм, 18 мм х 160 мм – 1 шт. (при необходимости);
- Аугмент большеберцовый XB(F)Q V JC(L) T XSM левый, толщина: 5 мм, 10 мм, 15 мм – 1 шт. (при необходимости);
- Аугмент большеберцовый XB(F)Q V JC(R) T XSM правый, толщина: 5 мм, 10 мм, 15 мм – 1 шт. (при необходимости);
- Конус большеберцовый XB(F)Q VII JC T размер: #1, #2, #3, #4, толщина: 20 мм – 1 шт. (при необходимости);
- Штифт фиксирующий XB(F)Q V GC T, размер 1# – от 1 до 2 шт. (при необходимости);
- Надколенник XFQ I BIS PE, размер: 28 мм х 8 мм, 30 мм х 9 мм, 34 мм х 9 мм – 1 шт. (при необходимости);
- Винт для ножки XB(F)Q II JB T – 1 шт. (при необходимости);
- Инструкция по применению – 1 шт.;
322. Набор эндопротеза коленного сустава тотального SKII PS модель 322, в составе:
- Компонент бедренный XFQ II GK(R) C правый, размер #6 – 1 шт.;
- Вкладыш большеберцовый XFQ I PD PE, размер #6, толщина: 10 мм – 1 шт.;
- Компонент большеберцовый XB(F)Q I JP C, размер #6 – 1 шт.;
- Ножка прямая бесцементной фиксации XB(F)Q III GB(JB) T, размер: 10 мм х 40 мм, 11 мм х 40 мм, 12 мм х 40 мм, 13 мм х 40 мм, 14 мм х 40 мм, 16 мм х 40 мм, 18 мм х 40 мм, 10 мм х 80 мм, 11 мм х 80 мм, 12 мм х 80 мм, 13 мм х 80 мм, 14 мм х 80 мм, 16 мм х 80 мм, 18 мм х 80 мм, 10 мм х 120 мм, 11 мм х 120 мм, 12 мм х 120 мм, 13 мм х 120 мм, 14 мм х 120 мм, 16 мм х 120 мм, 18 мм х 120 мм – 1 шт. (при необходимости);
- Ножка изогнутая бесцементной фиксации XB(F)Q VI GB(JB) T, размер: 10 мм х 80 мм, 11 мм х 80 мм, 12 мм х 80 мм, 13 мм х 80 мм, 14 мм х 80 мм, 16 мм х 80 мм, 18 мм х 80 мм, 10 мм х 120 мм, 11 мм х 120 мм, 12 мм х 120 мм, 13 мм х 120 мм, 14 мм х 120 мм, 16 мм х 120 мм, 18 мм х 120 мм, 10 мм х 160 мм, 11 мм х 160 мм, 12 мм х 160 мм, 13 мм х 160 мм, 14 мм х 160 мм, 16 мм х 160 мм, 18 мм х 160 мм – 1 шт. (при необходимости);
- Ножка изогнутая бесцементной фиксации XB(F)Q VII GB(JB) T, размер: 10 мм х 80 мм, 11 мм х 80 мм, 12 мм х 80 мм, 13 мм х 80 мм, 14 мм х 80 мм, 16 мм х 80 мм, 18 мм х 80 мм, 10 мм х 120 мм, 11 мм х 120 мм, 12 мм х 120 мм, 13 мм х 120 мм, 14 мм х 120 мм, 16 мм х 120 мм, 18 мм х 120 мм, 10 мм х 160 мм, 11 мм х 160 мм, 12 мм х 160 мм, 13 мм х 160 мм, 14 мм х 160 мм, 16 мм х 160 мм, 18 мм х 160 мм – 1 шт. (при необходимости);
- Аугмент большеберцовый XB(F)Q V JC(L) T XSM левый, толщина: 5 мм, 10 мм, 15 мм – 1 шт. (при необходимости);
- Аугмент большеберцовый XB(F)Q V JC(R) T XSM правый, толщина: 5 мм, 10 мм, 15 мм – 1 шт. (при необходимости);
- Конус большеберцовый XB(F)Q VII JC T размер: #1, #2, #3, #4, толщина: 20 мм – 1 шт. (при необходимости);

- Штифт фиксирующий XB(F)Q V GC T, размер 1# – от 1 до 2 шт. (при необходимости);
- Надколенник XFQ I BIS PE, размер: 28 мм х 8 мм, 30 мм х 9 мм, 34 мм х 9 мм – 1 шт. (при необходимости);
- Винт для ножки XB(F)Q II JB T – 1 шт. (при необходимости);
- Инструкция по применению – 1 шт.;
323. Набор эндопротеза коленного сустава тотального SKII PS модель 323, в составе:
- Компонент бедренный XFQ II GK(L) C левый, размер #6 – 1 шт.;
- Вкладыш большеберцовый XFQ I PD PE, размер #6, толщина: 12 мм – 1 шт.;
- Компонент большеберцовый XB(F)Q I JP C, размер #6 – 1 шт.;
- Ножка прямая бесцементной фиксации XB(F)Q III GB(JB) T, размер: 10 мм х 40 мм, 11 мм х 40 мм, 12 мм х 40 мм, 13 мм х 40 мм, 14 мм х 40 мм, 16 мм х 40 мм, 18 мм х 40 мм, 10 мм х 80 мм, 11 мм х 80 мм, 12 мм х 80 мм, 13 мм х 80 мм, 14 мм х 80 мм, 16 мм х 80 мм, 18 мм х 80 мм, 10 мм х 120 мм, 11 мм х 120 мм, 12 мм х 120 мм, 13 мм х 120 мм, 14 мм х 120 мм, 16 мм х 120 мм, 18 мм х 120 мм – 1 шт. (при необходимости);
- Ножка изогнутая бесцементной фиксации XB(F)Q VI GB(JB) T, размер: 10 мм х 80 мм, 11 мм х 80 мм, 12 мм х 80 мм, 13 мм х 80 мм, 14 мм х 80 мм, 16 мм х 80 мм, 18 мм х 80 мм, 10 мм х 120 мм, 11 мм х 120 мм, 12 мм х 120 мм, 13 мм х 120 мм, 14 мм х 120 мм, 16 мм х 120 мм, 18 мм х 120 мм, 10 мм х 160 мм, 11 мм х 160 мм, 12 мм х 160 мм, 13 мм х 160 мм, 14 мм х 160 мм, 16 мм х 160 мм, 18 мм х 160 мм – 1 шт. (при необходимости);
- Ножка изогнутая бесцементной фиксации XB(F)Q VII GB(JB) T, размер: 10 мм х 80 мм, 11 мм х 80 мм, 12 мм х 80 мм, 13 мм х 80 мм, 14 мм х 80 мм, 16 мм х 80 мм, 18 мм х 80 мм, 10 мм х 120 мм, 11 мм х 120 мм, 12 мм х 120 мм, 13 мм х 120 мм, 14 мм х 120 мм, 16 мм х 120 мм, 18 мм х 120 мм, 10 мм х 160 мм, 11 мм х 160 мм, 12 мм х 160 мм, 13 мм х 160 мм, 14 мм х 160 мм, 16 мм х 160 мм, 18 мм х 160 мм – 1 шт. (при необходимости);
- Аугмент большеберцовый XB(F)Q V JC(L) T XSM левый, толщина: 5 мм, 10 мм, 15 мм – 1 шт. (при необходимости);
- Аугмент большеберцовый XB(F)Q V JC(R) T XSM правый, толщина: 5 мм, 10 мм, 15 мм – 1 шт. (при необходимости);
- Конус большеберцовый XB(F)Q VII JC T размер: #1, #2, #3, #4, толщина: 20 мм – 1 шт. (при необходимости);
- Штифт фиксирующий XB(F)Q V GC T, размер 1# – от 1 до 2 шт. (при необходимости);
- Надколенник XFQ I BIS PE, размер: 28 мм х 8 мм, 30 мм х 9 мм, 34 мм х 9 мм – 1 шт. (при необходимости);
- Винт для ножки XB(F)Q II JB T – 1 шт. (при необходимости);
- Инструкция по применению – 1 шт.;
324. Набор эндопротеза коленного сустава тотального SKII PS модель 324, в составе:
- Компонент бедренный XFQ II GK(R) C правый, размер #6 – 1 шт.;
- Вкладыш большеберцовый XFQ I PD PE, размер #6, толщина: 12 мм – 1 шт.;
- Компонент большеберцовый XB(F)Q I JP C, размер #6 – 1 шт.;
- Ножка прямая бесцементной фиксации XB(F)Q III GB(JB) T, размер: 10 мм х 40 мм, 11 мм х 40 мм, 12 мм х 40 мм, 13 мм х 40 мм, 14 мм х 40 мм, 16 мм х 40 мм, 18 мм х 40 мм, 10 мм х 80 мм, 11 мм х 80 мм, 12 мм х 80 мм, 13 мм х 80 мм, 14 мм х 80 мм, 16 мм х 80 мм, 18 мм х 80 мм, 10 мм х 120 мм, 11 мм х 120 мм, 12 мм х 120 мм, 13 мм х 120 мм, 14 мм х 120 мм, 16 мм х 120 мм, 18 мм х 120 мм – 1 шт. (при необходимости);
- Ножка изогнутая бесцементной фиксации XB(F)Q VI GB(JB) T, размер: 10 мм х 80 мм, 11 мм х 80 мм, 12 мм х 80 мм, 13 мм х 80 мм, 14 мм х 80 мм, 16 мм х 80 мм, 18 мм х 80 мм, 10 мм х 120 мм, 11 мм х 120 мм, 12 мм х 120 мм, 13 мм х 120 мм, 14 мм х 120 мм, 16 мм х 120 мм, 18 мм х 120 мм, 10 мм х 160 мм, 11 мм х 160 мм, 12 мм х 160 мм, 13 мм х 160 мм, 14 мм х 160 мм, 16 мм х 160 мм, 18 мм х 160 мм – 1 шт. (при необходимости);
- Ножка изогнутая бесцементной фиксации XB(F)Q VII GB(JB) T, размер: 10 мм х 80 мм, 11 мм х 80 мм, 12 мм х 80 мм, 13 мм х 80 мм, 14 мм х 80 мм, 16 мм х 80 мм, 18 мм х 80 мм, 10 мм х 120 мм, 11 мм х 120 мм, 12 мм х 120 мм, 13 мм х 120 мм, 14 мм х 120 мм, 16 мм х 120 мм, 18 мм х 120 мм, 10 мм х 160 мм, 11 мм х 160 мм, 12 мм х 160 мм, 13 мм х 160 мм, 14 мм х 160 мм, 16 мм х 160 мм, 18 мм х 160 мм – 1 шт. (при необходимости);
- Аугмент большеберцовый XB(F)Q V JC(L) T XSM левый, толщина: 5 мм, 10 мм, 15 мм – 1 шт. (при необходимости);
- Аугмент большеберцовый XB(F)Q V JC(R) T XSM правый, толщина: 5 мм, 10 мм, 15 мм – 1 шт. (при необходимости);
- Конус большеберцовый XB(F)Q VII JC T размер: #1, #2, #3, #4, толщина: 20 мм – 1 шт. (при необходимости);
- Штифт фиксирующий XB(F)Q V GC T, размер 1# – от 1 до 2 шт. (при необходимости);
- Надколенник XFQ I BIS PE, размер: 28 мм х 8 мм, 30 мм х 9 мм, 34 мм х 9 мм – 1 шт. (при необходимости);
- Винт для ножки XB(F)Q II JB T – 1 шт. (при необходимости);

- Инструкция по применению – 1 шт.;
325. Набор эндопротеза коленного сустава тотального SKII PS модель 325, в составе:
- Компонент бедренный XFQ II GK(L) C левый, размер #6 – 1 шт.;
- Вкладыш большеберцовый XFQ I PD PE, размер #6, толщина: 14 мм – 1 шт.;
- Компонент большеберцовый XB(F)Q I JP C, размер #6 – 1 шт.;
- Ножка прямая бесцементной фиксации XB(F)Q III GB(JB) T, размер: 10 мм х 40 мм, 11 мм х 40 мм, 12 мм х 40 мм, 13 мм х 40 мм, 14 мм х 40 мм, 16 мм х 40 мм, 18 мм х 40 мм, 10 мм х 80 мм, 11 мм х 80 мм, 12 мм х 80 мм, 13 мм х 80 мм, 14 мм х 80 мм, 16 мм х 80 мм, 18 мм х 80 мм, 10 мм х 120 мм, 11 мм х 120 мм, 12 мм х 120 мм, 13 мм х 120 мм, 14 мм х 120 мм, 16 мм х 120 мм, 18 мм х 120 мм – 1 шт. (при необходимости);
- Ножка изогнутая бесцементной фиксации XB(F)Q VI GB(JB) T, размер: 10 мм х 80 мм, 11 мм х 80 мм, 12 мм х 80 мм, 13 мм х 80 мм, 14 мм х 80 мм, 16 мм х 80 мм, 18 мм х 80 мм, 10 мм х 120 мм, 11 мм х 120 мм, 12 мм х 120 мм, 13 мм х 120 мм, 14 мм х 120 мм, 16 мм х 120 мм, 18 мм х 120 мм, 10 мм х 160 мм, 11 мм х 160 мм, 12 мм х 160 мм, 13 мм х 160 мм, 14 мм х 160 мм, 16 мм х 160 мм, 18 мм х 160 мм – 1 шт. (при необходимости);
- Ножка изогнутая бесцементной фиксации XB(F)Q VII GB(JB) T, размер: 10 мм х 80 мм, 11 мм х 80 мм, 12 мм х 80 мм, 13 мм х 80 мм, 14 мм х 80 мм, 16 мм х 80 мм, 18 мм х 80 мм, 10 мм х 120 мм, 11 мм х 120 мм, 12 мм х 120 мм, 13 мм х 120 мм, 14 мм х 120 мм, 16 мм х 120 мм, 18 мм х 120 мм, 10 мм х 160 мм, 11 мм х 160 мм, 12 мм х 160 мм, 13 мм х 160 мм, 14 мм х 160 мм, 16 мм х 160 мм, 18 мм х 160 мм – 1 шт. (при необходимости);
- Аугмент большеберцовый XB(F)Q V JC(L) T XSM левый, толщина: 5 мм, 10 мм, 15 мм – 1 шт. (при необходимости);
- Аугмент большеберцовый XB(F)Q V JC(R) T XSM правый, толщина: 5 мм, 10 мм, 15 мм – 1 шт. (при необходимости);
- Конус большеберцовый XB(F)Q VII JC T размер: #1, #2, #3, #4, толщина: 20 мм – 1 шт. (при необходимости);
- Штифт фиксирующий XB(F)Q V GC T, размер 1# – от 1 до 2 шт. (при необходимости);
- Надколенник XFQ I BIS PE, размер: 28 мм х 8 мм, 30 мм х 9 мм, 34 мм х 9 мм – 1 шт. (при необходимости);
- Винт для ножки XB(F)Q II JB T – 1 шт. (при необходимости);
- Инструкция по применению – 1 шт.;
326. Набор эндопротеза коленного сустава тотального SKII PS модель 326, в составе:
- Компонент бедренный XFQ II GK(R) C правый, размер #6 – 1 шт.;
- Вкладыш большеберцовый XFQ I PD PE, размер #6, толщина: 14 мм – 1 шт.;
- Компонент большеберцовый XB(F)Q I JP C, размер #6 – 1 шт.;
- Ножка прямая бесцементной фиксации XB(F)Q III GB(JB) T, размер: 10 мм х 40 мм, 11 мм х 40 мм, 12 мм х 40 мм, 13 мм х 40 мм, 14 мм х 40 мм, 16 мм х 40 мм, 18 мм х 40 мм, 10 мм х 80 мм, 11 мм х 80 мм, 12 мм х 80 мм, 13 мм х 80 мм, 14 мм х 80 мм, 16 мм х 80 мм, 18 мм х 80 мм, 10 мм х 120 мм, 11 мм х 120 мм, 12 мм х 120 мм, 13 мм х 120 мм, 14 мм х 120 мм, 16 мм х 120 мм, 18 мм х 120 мм – 1 шт. (при необходимости);
- Ножка изогнутая бесцементной фиксации XB(F)Q VI GB(JB) T, размер: 10 мм х 80 мм, 11 мм х 80 мм, 12 мм х 80 мм, 13 мм х 80 мм, 14 мм х 80 мм, 16 мм х 80 мм, 18 мм х 80 мм, 10 мм х 120 мм, 11 мм х 120 мм, 12 мм х 120 мм, 13 мм х 120 мм, 14 мм х 120 мм, 16 мм х 120 мм, 18 мм х 120 мм, 10 мм х 160 мм, 11 мм х 160 мм, 12 мм х 160 мм, 13 мм х 160 мм, 14 мм х 160 мм, 16 мм х 160 мм, 18 мм х 160 мм – 1 шт. (при необходимости);
- Ножка изогнутая бесцементной фиксации XB(F)Q VII GB(JB) T, размер: 10 мм х 80 мм, 11 мм х 80 мм, 12 мм х 80 мм, 13 мм х 80 мм, 14 мм х 80 мм, 16 мм х 80 мм, 18 мм х 80 мм, 10 мм х 120 мм, 11 мм х 120 мм, 12 мм х 120 мм, 13 мм х 120 мм, 14 мм х 120 мм, 16 мм х 120 мм, 18 мм х 120 мм, 10 мм х 160 мм, 11 мм х 160 мм, 12 мм х 160 мм, 13 мм х 160 мм, 14 мм х 160 мм, 16 мм х 160 мм, 18 мм х 160 мм – 1 шт. (при необходимости);
- Аугмент большеберцовый XB(F)Q V JC(L) T XSM левый, толщина: 5 мм, 10 мм, 15 мм – 1 шт. (при необходимости);
- Аугмент большеберцовый XB(F)Q V JC(R) T XSM правый, толщина: 5 мм, 10 мм, 15 мм – 1 шт. (при необходимости);
- Конус большеберцовый XB(F)Q VII JC T размер: #1, #2, #3, #4, толщина: 20 мм – 1 шт. (при необходимости);
- Штифт фиксирующий XB(F)Q V GC T, размер 1# – от 1 до 2 шт. (при необходимости);
- Надколенник XFQ I BIS PE, размер: 28 мм х 8 мм, 30 мм х 9 мм, 34 мм х 9 мм – 1 шт. (при необходимости);
- Винт для ножки XB(F)Q II JB T – 1 шт. (при необходимости);
- Инструкция по применению – 1 шт.;
327. Набор эндопротеза коленного сустава тотального SKII PS модель 327, в составе:
- Компонент бедренный XFQ II GK(L) C левый, размер #6 – 1 шт.;

- Вкладыш большеберцовый XFQ I PD PE, размер #6, толщина: 16 мм – 1 шт.;
- Компонент большеберцовый XB(F)Q I JP C, размер #6 – 1 шт.;
- Ножка прямая бесцементной фиксации XB(F)Q III GB(JB) T, размер: 10 мм х 40 мм, 11 мм х 40 мм, 12 мм х 40 мм, 13 мм х 40 мм, 14 мм х 40 мм, 16 мм х 40 мм, 18 мм х 40 мм, 10 мм х 80 мм, 11 мм х 80 мм, 12 мм х 80 мм, 13 мм х 80 мм, 14 мм х 80 мм, 16 мм х 80 мм, 18 мм х 80 мм, 10 мм х 120 мм, 11 мм х 120 мм, 12 мм х 120 мм, 13 мм х 120 мм, 14 мм х 120 мм, 16 мм х 120 мм, 18 мм х 120 мм – 1 шт. (при необходимости);
- Ножка изогнутая бесцементной фиксации XB(F)Q VI GB(JB) T, размер: 10 мм х 80 мм, 11 мм х 80 мм, 12 мм х 80 мм, 13 мм х 80 мм, 14 мм х 80 мм, 16 мм х 80 мм, 18 мм х 80 мм, 10 мм х 120 мм, 11 мм х 120 мм, 12 мм х 120 мм, 13 мм х 120 мм, 14 мм х 120 мм, 16 мм х 120 мм, 18 мм х 120 мм, 10 мм х 160 мм, 11 мм х 160 мм, 12 мм х 160 мм, 13 мм х 160 мм, 14 мм х 160 мм, 16 мм х 160 мм, 18 мм х 160 мм – 1 шт. (при необходимости);
- Ножка изогнутая бесцементной фиксации XB(F)Q VII GB(JB) T, размер: 10 мм х 80 мм, 11 мм х 80 мм, 12 мм х 80 мм, 13 мм х 80 мм, 14 мм х 80 мм, 16 мм х 80 мм, 18 мм х 80 мм, 10 мм х 120 мм, 11 мм х 120 мм, 12 мм х 120 мм, 13 мм х 120 мм, 14 мм х 120 мм, 16 мм х 120 мм, 18 мм х 120 мм, 10 мм х 160 мм, 11 мм х 160 мм, 12 мм х 160 мм, 13 мм х 160 мм, 14 мм х 160 мм, 16 мм х 160 мм, 18 мм х 160 мм – 1 шт. (при необходимости);
- Аугмент большеберцовый XB(F)Q V JC(L) T XSM левый, толщина: 5 мм, 10 мм, 15 мм – 1 шт. (при необходимости);
- Аугмент большеберцовый XB(F)Q V JC(R) T XSM правый, толщина: 5 мм, 10 мм, 15 мм – 1 шт. (при необходимости);
- Конус большеберцовый XB(F)Q VII JC T размер: #1, #2, #3, #4, толщина: 20 мм – 1 шт. (при необходимости);
- Штифт фиксирующий XB(F)Q V GC T, размер 1# – от 1 до 2 шт. (при необходимости);
- Надколенник XFQ I BIS PE, размер: 28 мм х 8 мм, 30 мм х 9 мм, 34 мм х 9 мм – 1 шт. (при необходимости);
- Винт для ножки XB(F)Q II JB T – 1 шт. (при необходимости);
- Инструкция по применению – 1 шт.;

328. Набор эндопротеза коленного сустава тотального SKII PS модель 328, в составе:
- Компонент бедренный XFQ II GK(R) C правый, размер #6 – 1 шт.;
- Вкладыш большеберцовый XFQ I PD PE, размер #6, толщина: 16 мм – 1 шт.;
- Компонент большеберцовый XB(F)Q I JP C, размер #6 – 1 шт.;
- Ножка прямая бесцементной фиксации XB(F)Q III GB(JB) T, размер: 10 мм х 40 мм, 11 мм х 40 мм, 12 мм х 40 мм, 13 мм х 40 мм, 14 мм х 40 мм, 16 мм х 40 мм, 18 мм х 40 мм, 10 мм х 80 мм, 11 мм х 80 мм, 12 мм х 80 мм, 13 мм х 80 мм, 14 мм х 80 мм, 16 мм х 80 мм, 18 мм х 80 мм, 10 мм х 120 мм, 11 мм х 120 мм, 12 мм х 120 мм, 13 мм х 120 мм, 14 мм х 120 мм, 16 мм х 120 мм, 18 мм х 120 мм – 1 шт. (при необходимости);
- Ножка изогнутая бесцементной фиксации XB(F)Q VI GB(JB) T, размер: 10 мм х 80 мм, 11 мм х 80 мм, 12 мм х 80 мм, 13 мм х 80 мм, 14 мм х 80 мм, 16 мм х 80 мм, 18 мм х 80 мм, 10 мм х 120 мм, 11 мм х 120 мм, 12 мм х 120 мм, 13 мм х 120 мм, 14 мм х 120 мм, 16 мм х 120 мм, 18 мм х 120 мм, 10 мм х 160 мм, 11 мм х 160 мм, 12 мм х 160 мм, 13 мм х 160 мм, 14 мм х 160 мм, 16 мм х 160 мм, 18 мм х 160 мм – 1 шт. (при необходимости);
- Ножка изогнутая бесцементной фиксации XB(F)Q VII GB(JB) T, размер: 10 мм х 80 мм, 11 мм х 80 мм, 12 мм х 80 мм, 13 мм х 80 мм, 14 мм х 80 мм, 16 мм х 80 мм, 18 мм х 80 мм, 10 мм х 120 мм, 11 мм х 120 мм, 12 мм х 120 мм, 13 мм х 120 мм, 14 мм х 120 мм, 16 мм х 120 мм, 18 мм х 120 мм, 10 мм х 160 мм, 11 мм х 160 мм, 12 мм х 160 мм, 13 мм х 160 мм, 14 мм х 160 мм, 16 мм х 160 мм, 18 мм х 160 мм – 1 шт. (при необходимости);
- Аугмент большеберцовый XB(F)Q V JC(L) T XSM левый, толщина: 5 мм, 10 мм, 15 мм – 1 шт. (при необходимости);
- Аугмент большеберцовый XB(F)Q V JC(R) T XSM правый, толщина: 5 мм, 10 мм, 15 мм – 1 шт. (при необходимости);
- Конус большеберцовый XB(F)Q VII JC T размер: #1, #2, #3, #4, толщина: 20 мм – 1 шт. (при необходимости);
- Штифт фиксирующий XB(F)Q V GC T, размер 1# – от 1 до 2 шт. (при необходимости);
- Надколенник XFQ I BIS PE, размер: 28 мм х 8 мм, 30 мм х 9 мм, 34 мм х 9 мм – 1 шт. (при необходимости);
- Винт для ножки XB(F)Q II JB T – 1 шт. (при необходимости);
- Инструкция по применению – 1 шт.;

329. Набор эндопротеза коленного сустава тотального SKII PS модель 329, в составе:
- Компонент бедренный XFQ II GK(L) C левый, размер #6– 1 шт.;
- Вкладыш большеберцовый XFQ I PD PE, размер #6, толщина: 10 мм – 1 шт.;
- Компонент большеберцовый XB(F)Q I JP C, размер #7 – 1 шт.;

- Ножка прямая бесцементной фиксации XB(F)Q III GB(JB) T, размер: 10 мм х 40 мм, 11 мм х 40 мм, 12 мм х 40 мм, 13 мм х 40 мм, 14 мм х 40 мм, 16 мм х 40 мм, 18 мм х 40 мм, 10 мм х 80 мм, 11 мм х 80 мм, 12 мм х 80 мм, 13 мм х 80 мм, 14 мм х 80 мм, 16 мм х 80 мм, 18 мм х 80 мм, 10 мм х 120 мм, 11 мм х 120 мм, 12 мм х 120 мм, 13 мм х 120 мм, 14 мм х 120 мм, 16 мм х 120 мм, 18 мм х 120 мм – 1 шт. (при необходимости);
- Ножка изогнутая бесцементной фиксации XB(F)Q VI GB(JB) T, размер: 10 мм х 80 мм, 11 мм х 80 мм, 12 мм х 80 мм, 13 мм х 80 мм, 14 мм х 80 мм, 16 мм х 80 мм, 18 мм х 80 мм, 10 мм х 120 мм, 11 мм х 120 мм, 12 мм х 120 мм, 13 мм х 120 мм, 14 мм х 120 мм, 16 мм х 120 мм, 18 мм х 120 мм, 10 мм х 160 мм, 11 мм х 160 мм, 12 мм х 160 мм, 13 мм х 160 мм, 14 мм х 160 мм, 16 мм х 160 мм, 18 мм х 160 мм – 1 шт. (при необходимости);
- Ножка изогнутая бесцементной фиксации XB(F)Q VII GB(JB) T, размер: 10 мм х 80 мм, 11 мм х 80 мм, 12 мм х 80 мм, 13 мм х 80 мм, 14 мм х 80 мм, 16 мм х 80 мм, 18 мм х 80 мм, 10 мм х 120 мм, 11 мм х 120 мм, 12 мм х 120 мм, 13 мм х 120 мм, 14 мм х 120 мм, 16 мм х 120 мм, 18 мм х 120 мм, 10 мм х 160 мм, 11 мм х 160 мм, 12 мм х 160 мм, 13 мм х 160 мм, 14 мм х 160 мм, 16 мм х 160 мм, 18 мм х 160 мм – 1 шт. (при необходимости);
- Аугмент большеберцовый XB(F)Q V JC(L) T SML левый, толщина: 5 мм, 10 мм, 15 мм – 1 шт. (при необходимости);
- Аугмент большеберцовый XB(F)Q V JC(R) T SML правый, толщина: 5 мм, 10 мм, 15 мм – 1 шт. (при необходимости);
- Конус большеберцовый XB(F)Q VII JC T размер: #1, #2, #3, #4, толщина: 20 мм – 1 шт. (при необходимости);
- Штифт фиксирующий XB(F)Q V GC T, размер 1# – от 1 до 2 шт. (при необходимости);
- Надколенник XFQ I BIS PE, размер: 28 мм х 8 мм, 30 мм х 9 мм, 34 мм х 9 мм – 1 шт. (при необходимости);
- Винт для ножки XB(F)Q II JB T – 1 шт. (при необходимости);
- Инструкция по применению – 1 шт.;
330. Набор эндопротеза коленного сустава тотального SKII PS модель 330 в составе:
- Компонент бедренный XFQ II GK(R) C правый, размер #6– 1 шт.;
- Вкладыш большеберцовый XFQ I PD PE, размер #6, толщина: 10 мм – 1 шт.;
- Компонент большеберцовый XB(F)Q I JP C, размер #7 – 1 шт.;
- Ножка прямая бесцементной фиксации XB(F)Q III GB(JB) T, размер: 10 мм х 40 мм, 11 мм х 40 мм, 12 мм х 40 мм, 13 мм х 40 мм, 14 мм х 40 мм, 16 мм х 40 мм, 18 мм х 40 мм, 10 мм х 80 мм, 11 мм х 80 мм, 12 мм х 80 мм, 13 мм х 80 мм, 14 мм х 80 мм, 16 мм х 80 мм, 18 мм х 80 мм, 10 мм х 120 мм, 11 мм х 120 мм, 12 мм х 120 мм, 13 мм х 120 мм, 14 мм х 120 мм, 16 мм х 120 мм, 18 мм х 120 мм – 1 шт. (при необходимости);
- Ножка изогнутая бесцементной фиксации XB(F)Q VI GB(JB) T, размер: 10 мм х 80 мм, 11 мм х 80 мм, 12 мм х 80 мм, 13 мм х 80 мм, 14 мм х 80 мм, 16 мм х 80 мм, 18 мм х 80 мм, 10 мм х 120 мм, 11 мм х 120 мм, 12 мм х 120 мм, 13 мм х 120 мм, 14 мм х 120 мм, 16 мм х 120 мм, 18 мм х 120 мм, 10 мм х 160 мм, 11 мм х 160 мм, 12 мм х 160 мм, 13 мм х 160 мм, 14 мм х 160 мм, 16 мм х 160 мм, 18 мм х 160 мм – 1 шт. (при необходимости);
- Ножка изогнутая бесцементной фиксации XB(F)Q VII GB(JB) T, размер: 10 мм х 80 мм, 11 мм х 80 мм, 12 мм х 80 мм, 13 мм х 80 мм, 14 мм х 80 мм, 16 мм х 80 мм, 18 мм х 80 мм, 10 мм х 120 мм, 11 мм х 120 мм, 12 мм х 120 мм, 13 мм х 120 мм, 14 мм х 120 мм, 16 мм х 120 мм, 18 мм х 120 мм, 10 мм х 160 мм, 11 мм х 160 мм, 12 мм х 160 мм, 13 мм х 160 мм, 14 мм х 160 мм, 16 мм х 160 мм, 18 мм х 160 мм – 1 шт. (при необходимости);
- Аугмент большеберцовый XB(F)Q V JC(L) T SML левый, толщина: 5 мм, 10 мм, 15 мм – 1 шт. (при необходимости);
- Аугмент большеберцовый XB(F)Q V JC(R) T SML правый, толщина: 5 мм, 10 мм, 15 мм – 1 шт. (при необходимости);
- Конус большеберцовый XB(F)Q VII JC T размер: #1, #2, #3, #4, толщина: 20 мм – 1 шт. (при необходимости);
- Штифт фиксирующий XB(F)Q V GC T, размер 1# – от 1 до 2 шт. (при необходимости);
- Надколенник XFQ I BIS PE, размер: 28 мм х 8 мм, 30 мм х 9 мм, 34 мм х 9 мм – 1 шт. (при необходимости);
- Винт для ножки XB(F)Q II JB T – 1 шт. (при необходимости);
- Инструкция по применению – 1 шт.;
331. Набор эндопротеза коленного сустава тотального SKII PS модель 331, в составе:
- Компонент бедренный XFQ II GK(L) C левый, размер #6– 1 шт.;
- Вкладыш большеберцовый XFQ I PD PE, размер #6, толщина: 12 мм – 1 шт.;
- Компонент большеберцовый XB(F)Q I JP C, размер #7 – 1 шт.;
- Ножка прямая бесцементной фиксации XB(F)Q III GB(JB) T, размер: 10 мм х 40 мм, 11 мм х 40 мм, 12 мм х 40 мм, 13 мм х 40 мм, 14 мм х 40 мм, 16 мм х 40 мм, 18 мм х 40 мм, 10 мм х 80 мм, 11 мм х 80 мм, 12 мм х 80 мм,

13 мм х 80 мм, 14 мм х 80 мм, 16 мм х 80 мм, 18 мм х 80 мм, 10 мм х 120 мм, 11 мм х 120 мм, 12 мм х 120 мм, 13 мм х 120 мм, 14 мм х 120 мм, 16 мм х 120 мм, 18 мм х 120 мм – 1 шт. (при необходимости);
- Ножка изогнутая бесцементной фиксации XB(F)Q VI GB(JB) T, размер: 10 мм х 80 мм, 11 мм х 80 мм, 12 мм х 80 мм, 13 мм х 80 мм, 14 мм х 80 мм, 16 мм х 80 мм, 18 мм х 80 мм, 10 мм х 120 мм, 11 мм х 120 мм, 12 мм х 120 мм, 13 мм х 120 мм, 14 мм х 120 мм, 16 мм х 120 мм, 18 мм х 120 мм, 10 мм х 160 мм, 11 мм х 160 мм, 12 мм х 160 мм, 13 мм х 160 мм, 14 мм х 160 мм, 16 мм х 160 мм, 18 мм х 160 мм – 1 шт. (при необходимости);
- Ножка изогнутая бесцементной фиксации XB(F)Q VII GB(JB) T, размер: 10 мм х 80 мм, 11 мм х 80 мм, 12 мм х 80 мм, 13 мм х 80 мм, 14 мм х 80 мм, 16 мм х 80 мм, 18 мм х 80 мм, 10 мм х 120 мм, 11 мм х 120 мм, 12 мм х 120 мм, 13 мм х 120 мм, 14 мм х 120 мм, 16 мм х 120 мм, 18 мм х 120 мм, 10 мм х 160 мм, 11 мм х 160 мм, 12 мм х 160 мм, 13 мм х 160 мм, 14 мм х 160 мм, 16 мм х 160 мм, 18 мм х 160 мм – 1 шт. (при необходимости);
- Аугмент большеберцовый XB(F)Q V JC(L) T SML левый, толщина: 5 мм, 10 мм, 15 мм – 1 шт. (при необходимости);
- Аугмент большеберцовый XB(F)Q V JC(R) T SML правый, толщина: 5 мм, 10 мм, 15 мм – 1 шт. (при необходимости);
- Конус большеберцовый XB(F)Q VII JC T размер: #1, #2, #3, #4, толщина: 20 мм – 1 шт. (при необходимости);
- Штифт фиксирующий XB(F)Q V GC T, размер 1# – от 1 до 2 шт. (при необходимости);
- Надколенник XFQ I BIS PE, размер: 28 мм х 8 мм, 30 мм х 9 мм, 34 мм х 9 мм – 1 шт. (при необходимости);
- Винт для ножки XB(F)Q II JB T – 1 шт. (при необходимости);
- Инструкция по применению – 1 шт.;
332. Набор эндопротеза коленного сустава тотального SKII PS модель 332 в составе:
- Компонент бедренный XFQ II GK(R) C правый, размер #6– 1 шт.;
- Вкладыш большеберцовый XFQ I PD PE, размер #6, толщина: 12 мм – 1 шт.;
- Компонент большеберцовый XB(F)Q I JP C, размер #7 – 1 шт.;
- Ножка прямая бесцементной фиксации XB(F)Q III GB(JB) T, размер: 10 мм х 40 мм, 11 мм х 40 мм, 12 мм х 40 мм, 13 мм х 40 мм, 14 мм х 40 мм, 16 мм х 40 мм, 18 мм х 40 мм, 10 мм х 80 мм, 11 мм х 80 мм, 12 мм х 80 мм, 13 мм х 80 мм, 14 мм х 80 мм, 16 мм х 80 мм, 18 мм х 80 мм, 10 мм х 120 мм, 11 мм х 120 мм, 12 мм х 120 мм, 13 мм х 120 мм, 14 мм х 120 мм, 16 мм х 120 мм, 18 мм х 120 мм – 1 шт. (при необходимости);
- Ножка изогнутая бесцементной фиксации XB(F)Q VI GB(JB) T, размер: 10 мм х 80 мм, 11 мм х 80 мм, 12 мм х 80 мм, 13 мм х 80 мм, 14 мм х 80 мм, 16 мм х 80 мм, 18 мм х 80 мм, 10 мм х 120 мм, 11 мм х 120 мм, 12 мм х 120 мм, 13 мм х 120 мм, 14 мм х 120 мм, 16 мм х 120 мм, 18 мм х 120 мм, 10 мм х 160 мм, 11 мм х 160 мм, 12 мм х 160 мм, 13 мм х 160 мм, 14 мм х 160 мм, 16 мм х 160 мм, 18 мм х 160 мм – 1 шт. (при необходимости);
- Ножка изогнутая бесцементной фиксации XB(F)Q VII GB(JB) T, размер: 10 мм х 80 мм, 11 мм х 80 мм, 12 мм х 80 мм, 13 мм х 80 мм, 14 мм х 80 мм, 16 мм х 80 мм, 18 мм х 80 мм, 10 мм х 120 мм, 11 мм х 120 мм, 12 мм х 120 мм, 13 мм х 120 мм, 14 мм х 120 мм, 16 мм х 120 мм, 18 мм х 120 мм, 10 мм х 160 мм, 11 мм х 160 мм, 12 мм х 160 мм, 13 мм х 160 мм, 14 мм х 160 мм, 16 мм х 160 мм, 18 мм х 160 мм – 1 шт. (при необходимости);
- Аугмент большеберцовый XB(F)Q V JC(L) T SML левый, толщина: 5 мм, 10 мм, 15 мм – 1 шт. (при необходимости);
- Аугмент большеберцовый XB(F)Q V JC(R) T SML правый, толщина: 5 мм, 10 мм, 15 мм – 1 шт. (при необходимости);
- Конус большеберцовый XB(F)Q VII JC T размер: #1, #2, #3, #4, толщина: 20 мм – 1 шт. (при необходимости);
- Штифт фиксирующий XB(F)Q V GC T, размер 1# – от 1 до 2 шт. (при необходимости);
- Надколенник XFQ I BIS PE, размер: 28 мм х 8 мм, 30 мм х 9 мм, 34 мм х 9 мм – 1 шт. (при необходимости);
- Винт для ножки XB(F)Q II JB T – 1 шт. (при необходимости);
- Инструкция по применению – 1 шт.;
333. Набор эндопротеза коленного сустава тотального SKII PS модель 333, в составе:
- Компонент бедренный XFQ II GK(L) C левый, размер #6– 1 шт.;
- Вкладыш большеберцовый XFQ I PD PE, размер #6, толщина: 14 мм – 1 шт.;
- Компонент большеберцовый XB(F)Q I JP C, размер #7 – 1 шт.;
- Ножка прямая бесцементной фиксации XB(F)Q III GB(JB) T, размер: 10 мм х 40 мм, 11 мм х 40 мм, 12 мм х 40 мм, 13 мм х 40 мм, 14 мм х 40 мм, 16 мм х 40 мм, 18 мм х 40 мм, 10 мм х 80 мм, 11 мм х 80 мм, 12 мм х 80 мм, 13 мм х 80 мм, 14 мм х 80 мм, 16 мм х 80 мм, 18 мм х 80 мм, 10 мм х 120 мм, 11 мм х 120 мм, 12 мм х 120 мм, 13 мм х 120 мм, 14 мм х 120 мм, 16 мм х 120 мм, 18 мм х 120 мм – 1 шт. (при необходимости);

- Ножка изогнутая бесцементной фиксации XB(F)Q VI GB(JB) T, размер: 10 мм х 80 мм, 11 мм х 80 мм, 12 мм х 80 мм, 13 мм х 80 мм, 14 мм х 80 мм, 16 мм х 80 мм, 18 мм х 80 мм, 10 мм х 120 мм, 11 мм х 120 мм, 12 мм х 120 мм, 13 мм х 120 мм, 14 мм х 120 мм, 16 мм х 120 мм, 18 мм х 120 мм, 10 мм х 160 мм, 11 мм х 160 мм, 12 мм х 160 мм, 13 мм х 160 мм, 14 мм х 160 мм, 16 мм х 160 мм, 18 мм х 160 мм – 1 шт. (при необходимости);
- Ножка изогнутая бесцементной фиксации XB(F)Q VII GB(JB) T, размер: 10 мм х 80 мм, 11 мм х 80 мм, 12 мм х 80 мм, 13 мм х 80 мм, 14 мм х 80 мм, 16 мм х 80 мм, 18 мм х 80 мм, 10 мм х 120 мм, 11 мм х 120 мм, 12 мм х 120 мм, 13 мм х 120 мм, 14 мм х 120 мм, 16 мм х 120 мм, 18 мм х 120 мм, 10 мм х 160 мм, 11 мм х 160 мм, 12 мм х 160 мм, 13 мм х 160 мм, 14 мм х 160 мм, 16 мм х 160 мм, 18 мм х 160 мм – 1 шт. (при необходимости);
- Аугмент большеберцовый XB(F)Q V JC(L) T SML левый, толщина: 5 мм, 10 мм, 15 мм – 1 шт. (при необходимости);
- Аугмент большеберцовый XB(F)Q V JC(R) T SML правый, толщина: 5 мм, 10 мм, 15 мм – 1 шт. (при необходимости);
- Конус большеберцовый XB(F)Q VII JC T размер: #1, #2, #3, #4, толщина: 20 мм – 1 шт. (при необходимости);
- Штифт фиксирующий XB(F)Q V GC T, размер 1# – от 1 до 2 шт. (при необходимости);
- Надколенник XFQ I BIS PE, размер: 28 мм х 8 мм, 30 мм х 9 мм, 34 мм х 9 мм – 1 шт. (при необходимости);
- Винт для ножки XB(F)Q II JB T – 1 шт. (при необходимости);
- Инструкция по применению – 1 шт.;

334. Набор эндопротеза коленного сустава тотального SKII PS модель 334 в составе:
- Компонент бедренный XFQ II GK(R) C правый, размер #6– 1 шт.;
- Вкладыш большеберцовый XFQ I PD PE, размер #6, толщина: 14 мм – 1 шт.;
- Компонент большеберцовый XB(F)Q I JP C, размер #7 – 1 шт.;
- Ножка прямая бесцементной фиксации XB(F)Q III GB(JB) T, размер: 10 мм х 40 мм, 11 мм х 40 мм, 12 мм х 40 мм, 13 мм х 40 мм, 14 мм х 40 мм, 16 мм х 40 мм, 18 мм х 40 мм, 10 мм х 80 мм, 11 мм х 80 мм, 12 мм х 80 мм, 13 мм х 80 мм, 14 мм х 80 мм, 16 мм х 80 мм, 18 мм х 80 мм, 10 мм х 120 мм, 11 мм х 120 мм, 12 мм х 120 мм, 13 мм х 120 мм, 14 мм х 120 мм, 16 мм х 120 мм, 18 мм х 120 мм – 1 шт. (при необходимости);
- Ножка изогнутая бесцементной фиксации XB(F)Q VI GB(JB) T, размер: 10 мм х 80 мм, 11 мм х 80 мм, 12 мм х 80 мм, 13 мм х 80 мм, 14 мм х 80 мм, 16 мм х 80 мм, 18 мм х 80 мм, 10 мм х 120 мм, 11 мм х 120 мм, 12 мм х 120 мм, 13 мм х 120 мм, 14 мм х 120 мм, 16 мм х 120 мм, 18 мм х 120 мм, 10 мм х 160 мм, 11 мм х 160 мм, 12 мм х 160 мм, 13 мм х 160 мм, 14 мм х 160 мм, 16 мм х 160 мм, 18 мм х 160 мм – 1 шт. (при необходимости);
- Ножка изогнутая бесцементной фиксации XB(F)Q VII GB(JB) T, размер: 10 мм х 80 мм, 11 мм х 80 мм, 12 мм х 80 мм, 13 мм х 80 мм, 14 мм х 80 мм, 16 мм х 80 мм, 18 мм х 80 мм, 10 мм х 120 мм, 11 мм х 120 мм, 12 мм х 120 мм, 13 мм х 120 мм, 14 мм х 120 мм, 16 мм х 120 мм, 18 мм х 120 мм, 10 мм х 160 мм, 11 мм х 160 мм, 12 мм х 160 мм, 13 мм х 160 мм, 14 мм х 160 мм, 16 мм х 160 мм, 18 мм х 160 мм – 1 шт. (при необходимости);
- Аугмент большеберцовый XB(F)Q V JC(L) T SML левый, толщина: 5 мм, 10 мм, 15 мм – 1 шт. (при необходимости);
- Аугмент большеберцовый XB(F)Q V JC(R) T SML правый, толщина: 5 мм, 10 мм, 15 мм – 1 шт. (при необходимости);
- Конус большеберцовый XB(F)Q VII JC T размер: #1, #2, #3, #4, толщина: 20 мм – 1 шт. (при необходимости);
- Штифт фиксирующий XB(F)Q V GC T, размер 1# – от 1 до 2 шт. (при необходимости);
- Надколенник XFQ I BIS PE, размер: 28 мм х 8 мм, 30 мм х 9 мм, 34 мм х 9 мм – 1 шт. (при необходимости);
- Винт для ножки XB(F)Q II JB T – 1 шт. (при необходимости);
- Инструкция по применению – 1 шт.;

335. Набор эндопротеза коленного сустава тотального SKII PS модель 335, в составе:
- Компонент бедренный XFQ II GK(L) C левый, размер #6– 1 шт.;
- Вкладыш большеберцовый XFQ I PD PE, размер #6, толщина: 16 мм – 1 шт.;
- Компонент большеберцовый XB(F)Q I JP C, размер #7 – 1 шт.;
- Ножка прямая бесцементной фиксации XB(F)Q III GB(JB) T, размер: 10 мм х 40 мм, 11 мм х 40 мм, 12 мм х 40 мм, 13 мм х 40 мм, 14 мм х 40 мм, 16 мм х 40 мм, 18 мм х 40 мм, 10 мм х 80 мм, 11 мм х 80 мм, 12 мм х 80 мм, 13 мм х 80 мм, 14 мм х 80 мм, 16 мм х 80 мм, 18 мм х 80 мм, 10 мм х 120 мм, 11 мм х 120 мм, 12 мм х 120 мм, 13 мм х 120 мм, 14 мм х 120 мм, 16 мм х 120 мм, 18 мм х 120 мм – 1 шт. (при необходимости);
- Ножка изогнутая бесцементной фиксации XB(F)Q VI GB(JB) T, размер: 10 мм х 80 мм, 11 мм х 80 мм, 12 мм х 80 мм, 13 мм х 80 мм, 14 мм х 80 мм, 16 мм х 80 мм, 18 мм х 80 мм, 10 мм х 120 мм, 11 мм х 120 мм, 12 мм х 120

мм, 13 мм х 120 мм, 14 мм х 120 мм, 16 мм х 120 мм, 18 мм х 120 мм, 10 мм х 160 мм, 11 мм х 160 мм, 12 мм х 160 мм, 13 мм х 160 мм, 14 мм х 160 мм, 16 мм х 160 мм, 18 мм х 160 мм – 1 шт. (при необходимости);
- Ножка изогнутая бесцементной фиксации XB(F)Q VII GB(JB) T, размер: 10 мм х 80 мм, 11 мм х 80 мм, 12 мм х 80 мм, 13 мм х 80 мм, 14 мм х 80 мм, 16 мм х 80 мм, 18 мм х 80 мм, 10 мм х 120 мм, 11 мм х 120 мм, 12 мм х 120 мм, 13 мм х 120 мм, 14 мм х 120 мм, 16 мм х 120 мм, 18 мм х 120 мм, 10 мм х 160 мм, 11 мм х 160 мм, 12 мм х 160 мм, 13 мм х 160 мм, 14 мм х 160 мм, 16 мм х 160 мм, 18 мм х 160 мм – 1 шт. (при необходимости);
- Аугмент большеберцовый XB(F)Q V JC(L) T SML левый, толщина: 5 мм, 10 мм, 15 мм – 1 шт. (при необходимости);
- Аугмент большеберцовый XB(F)Q V JC(R) T SML правый, толщина: 5 мм, 10 мм, 15 мм – 1 шт. (при необходимости);
- Конус большеберцовый XB(F)Q VII JC T размер: #1, #2, #3, #4, толщина: 20 мм – 1 шт. (при необходимости);
- Штифт фиксирующий XB(F)Q V GC T, размер 1# – от 1 до 2 шт. (при необходимости);
- Надколенник XFQ I BIS PE, размер: 28 мм х 8 мм, 30 мм х 9 мм, 34 мм х 9 мм – 1 шт. (при необходимости);
- Винт для ножки XB(F)Q II JB T – 1 шт. (при необходимости);
- Инструкция по применению – 1 шт.;
336. Набор эндопротеза коленного сустава тотального SKII PS модель 336 в составе:
- Компонент бедренный XFQ II GK(R) C правый, размер #6– 1 шт.;
- Вкладыш большеберцовый XFQ I PD PE, размер #6, толщина: 16 мм – 1 шт.;
- Компонент большеберцовый XB(F)Q I JP C, размер #7 – 1 шт.;
- Ножка прямая бесцементной фиксации XB(F)Q III GB(JB) T, размер: 10 мм х 40 мм, 11 мм х 40 мм, 12 мм х 40 мм, 13 мм х 40 мм, 14 мм х 40 мм, 16 мм х 40 мм, 18 мм х 40 мм, 10 мм х 80 мм, 11 мм х 80 мм, 12 мм х 80 мм, 13 мм х 80 мм, 14 мм х 80 мм, 16 мм х 80 мм, 18 мм х 80 мм, 10 мм х 120 мм, 11 мм х 120 мм, 12 мм х 120 мм, 13 мм х 120 мм, 14 мм х 120 мм, 16 мм х 120 мм, 18 мм х 120 мм – 1 шт. (при необходимости);
- Ножка изогнутая бесцементной фиксации XB(F)Q VI GB(JB) T, размер: 10 мм х 80 мм, 11 мм х 80 мм, 12 мм х 80 мм, 13 мм х 80 мм, 14 мм х 80 мм, 16 мм х 80 мм, 18 мм х 80 мм, 10 мм х 120 мм, 11 мм х 120 мм, 12 мм х 120 мм, 13 мм х 120 мм, 14 мм х 120 мм, 16 мм х 120 мм, 18 мм х 120 мм, 10 мм х 160 мм, 11 мм х 160 мм, 12 мм х 160 мм, 13 мм х 160 мм, 14 мм х 160 мм, 16 мм х 160 мм, 18 мм х 160 мм – 1 шт. (при необходимости);
- Ножка изогнутая бесцементной фиксации XB(F)Q VII GB(JB) T, размер: 10 мм х 80 мм, 11 мм х 80 мм, 12 мм х 80 мм, 13 мм х 80 мм, 14 мм х 80 мм, 16 мм х 80 мм, 18 мм х 80 мм, 10 мм х 120 мм, 11 мм х 120 мм, 12 мм х 120 мм, 13 мм х 120 мм, 14 мм х 120 мм, 16 мм х 120 мм, 18 мм х 120 мм, 10 мм х 160 мм, 11 мм х 160 мм, 12 мм х 160 мм, 13 мм х 160 мм, 14 мм х 160 мм, 16 мм х 160 мм, 18 мм х 160 мм – 1 шт. (при необходимости);
- Аугмент большеберцовый XB(F)Q V JC(L) T SML левый, толщина: 5 мм, 10 мм, 15 мм – 1 шт. (при необходимости);
- Аугмент большеберцовый XB(F)Q V JC(R) T SML правый, толщина: 5 мм, 10 мм, 15 мм – 1 шт. (при необходимости);
- Конус большеберцовый XB(F)Q VII JC T размер: #1, #2, #3, #4, толщина: 20 мм – 1 шт. (при необходимости);
- Штифт фиксирующий XB(F)Q V GC T, размер 1# – от 1 до 2 шт. (при необходимости);
- Надколенник XFQ I BIS PE, размер: 28 мм х 8 мм, 30 мм х 9 мм, 34 мм х 9 мм – 1 шт. (при необходимости);
- Винт для ножки XB(F)Q II JB T – 1 шт. (при необходимости);
- Инструкция по применению – 1 шт.;
337. Набор эндопротеза коленного сустава тотального SKII PS модель 337, в составе:
- Компонент бедренный XFQ II GK(L) C левый, размер #7 – 1 шт.;
- Вкладыш большеберцовый XFQ I PD PE, размер #1, толщина: 10 мм – 1 шт.;
- Компонент большеберцовый XB(F)Q I JP C, размер #1 – 1 шт.;
- Ножка прямая бесцементной фиксации XB(F)Q III GB(JB) T, размер: 10 мм х 40 мм, 11 мм х 40 мм, 12 мм х 40 мм, 13 мм х 40 мм, 14 мм х 40 мм, 16 мм х 40 мм, 18 мм х 40 мм, 10 мм х 80 мм, 11 мм х 80 мм, 12 мм х 80 мм, 13 мм х 80 мм, 14 мм х 80 мм, 16 мм х 80 мм, 18 мм х 80 мм, 10 мм х 120 мм, 11 мм х 120 мм, 12 мм х 120 мм, 13 мм х 120 мм, 14 мм х 120 мм, 16 мм х 120 мм, 18 мм х 120 мм – 1 шт. (при необходимости);
- Ножка изогнутая бесцементной фиксации XB(F)Q VI GB(JB) T, размер: 10 мм х 80 мм, 11 мм х 80 мм, 12 мм х 80 мм, 13 мм х 80 мм, 14 мм х 80 мм, 16 мм х 80 мм, 18 мм х 80 мм, 10 мм х 120 мм, 11 мм х 120 мм, 12 мм х 120 мм, 13 мм х 120 мм, 14 мм х 120 мм, 16 мм х 120 мм, 18 мм х 120 мм, 10 мм х 160 мм, 11 мм х 160 мм, 12 мм х 160 мм, 13 мм х 160 мм, 14 мм х 160 мм, 16 мм х 160 мм, 18 мм х 160 мм – 1 шт. (при необходимости);

- Ножка изогнутая бесцементной фиксации XB(F)Q VII GB(JB) T, размер: 10 мм х 80 мм, 11 мм х 80 мм, 12 мм х 80 мм, 13 мм х 80 мм, 14 мм х 80 мм, 16 мм х 80 мм, 18 мм х 80 мм, 10 мм х 120 мм, 11 мм х 120 мм, 12 мм х 120 мм, 13 мм х 120 мм, 14 мм х 120 мм, 16 мм х 120 мм, 18 мм х 120 мм, 10 мм х 160 мм, 11 мм х 160 мм, 12 мм х 160 мм, 13 мм х 160 мм, 14 мм х 160 мм, 16 мм х 160 мм, 18 мм х 160 мм – 1 шт. (при необходимости);
- Аугмент большеберцовый XB(F)Q V JC(L) T левый, размер #1, толщина: 5 мм, 10 мм, 15 мм – 1 шт. (при необходимости);
- Аугмент большеберцовый XB(F)Q V JC(R) T правый, размер #1, толщина: 5 мм, 10 мм, 15 мм – 1 шт. (при необходимости);
- Конус большеберцовый XB(F)Q VII JC T размер: #1, #2, #3, #4, толщина: 20 мм – 1 шт. (при необходимости);
- Штифт фиксирующий XB(F)Q V GC T, размер 1# – от 1 до 2 шт. (при необходимости);
- Надколенник XFQ I BIS PE, размер: 28 мм х 8 мм, 30 мм х 9 мм, 34 мм х 9 мм – 1 шт. (при необходимости);
- Винт для ножки XB(F)Q II JB T – 1 шт. (при необходимости);
- Инструкция по применению – 1 шт.;
338. Набор эндопротеза коленного сустава тотального SKII PS модель 338, в составе:
- Компонент бедренный XFQ II GK(R) C правый, размер #7 – 1 шт.;
- Вкладыш большеберцовый XFQ I PD PE, размер #1, толщина: 10 мм – 1 шт.;
- Компонент большеберцовый XB(F)Q I JP C, размер #1 – 1 шт.;
- Ножка прямая бесцементной фиксации XB(F)Q III GB(JB) T, размер: 10 мм х 40 мм, 11 мм х 40 мм, 12 мм х 40 мм, 13 мм х 40 мм, 14 мм х 40 мм, 16 мм х 40 мм, 18 мм х 40 мм, 10 мм х 80 мм, 11 мм х 80 мм, 12 мм х 80 мм, 13 мм х 80 мм, 14 мм х 80 мм, 16 мм х 80 мм, 18 мм х 80 мм, 10 мм х 120 мм, 11 мм х 120 мм, 12 мм х 120 мм, 13 мм х 120 мм, 14 мм х 120 мм, 16 мм х 120 мм, 18 мм х 120 мм – 1 шт. (при необходимости);
- Ножка изогнутая бесцементной фиксации XB(F)Q VI GB(JB) T, размер: 10 мм х 80 мм, 11 мм х 80 мм, 12 мм х 80 мм, 13 мм х 80 мм, 14 мм х 80 мм, 16 мм х 80 мм, 18 мм х 80 мм, 10 мм х 120 мм, 11 мм х 120 мм, 12 мм х 120 мм, 13 мм х 120 мм, 14 мм х 120 мм, 16 мм х 120 мм, 18 мм х 120 мм, 10 мм х 160 мм, 11 мм х 160 мм, 12 мм х 160 мм, 13 мм х 160 мм, 14 мм х 160 мм, 16 мм х 160 мм, 18 мм х 160 мм – 1 шт. (при необходимости);
- Ножка изогнутая бесцементной фиксации XB(F)Q VII GB(JB) T, размер: 10 мм х 80 мм, 11 мм х 80 мм, 12 мм х 80 мм, 13 мм х 80 мм, 14 мм х 80 мм, 16 мм х 80 мм, 18 мм х 80 мм, 10 мм х 120 мм, 11 мм х 120 мм, 12 мм х 120 мм, 13 мм х 120 мм, 14 мм х 120 мм, 16 мм х 120 мм, 18 мм х 120 мм, 10 мм х 160 мм, 11 мм х 160 мм, 12 мм х 160 мм, 13 мм х 160 мм, 14 мм х 160 мм, 16 мм х 160 мм, 18 мм х 160 мм – 1 шт. (при необходимости);
- Аугмент большеберцовый XB(F)Q V JC(L) T левый, размер #1, толщина: 5 мм, 10 мм, 15 мм – 1 шт. (при необходимости);
- Аугмент большеберцовый XB(F)Q V JC(R) T правый, размер #1, толщина: 5 мм, 10 мм, 15 мм – 1 шт. (при необходимости);
- Конус большеберцовый XB(F)Q VII JC T размер: #1, #2, #3, #4, толщина: 20 мм – 1 шт. (при необходимости);
- Штифт фиксирующий XB(F)Q V GC T, размер 1# – от 1 до 2 шт. (при необходимости);
- Надколенник XFQ I BIS PE, размер: 28 мм х 8 мм, 30 мм х 9 мм, 34 мм х 9 мм – 1 шт. (при необходимости);
- Винт для ножки XB(F)Q II JB T – 1 шт. (при необходимости);
- Инструкция по применению – 1 шт.;
339. Набор эндопротеза коленного сустава тотального SKII PS модель 339, в составе:
- Компонент бедренный XFQ II GK(L) C левый, размер #7 – 1 шт.;
- Вкладыш большеберцовый XFQ I PD PE, размер #1, толщина: 12 мм – 1 шт.;
- Компонент большеберцовый XB(F)Q I JP C, размер #1 – 1 шт.;
- Ножка прямая бесцементной фиксации XB(F)Q III GB(JB) T, размер: 10 мм х 40 мм, 11 мм х 40 мм, 12 мм х 40 мм, 13 мм х 40 мм, 14 мм х 40 мм, 16 мм х 40 мм, 18 мм х 40 мм, 10 мм х 80 мм, 11 мм х 80 мм, 12 мм х 80 мм, 13 мм х 80 мм, 14 мм х 80 мм, 16 мм х 80 мм, 18 мм х 80 мм, 10 мм х 120 мм, 11 мм х 120 мм, 12 мм х 120 мм, 13 мм х 120 мм, 14 мм х 120 мм, 16 мм х 120 мм, 18 мм х 120 мм – 1 шт. (при необходимости);
- Ножка изогнутая бесцементной фиксации XB(F)Q VI GB(JB) T, размер: 10 мм х 80 мм, 11 мм х 80 мм, 12 мм х 80 мм, 13 мм х 80 мм, 14 мм х 80 мм, 16 мм х 80 мм, 18 мм х 80 мм, 10 мм х 120 мм, 11 мм х 120 мм, 12 мм х 120 мм, 13 мм х 120 мм, 14 мм х 120 мм, 16 мм х 120 мм, 18 мм х 120 мм, 10 мм х 160 мм, 11 мм х 160 мм, 12 мм х 160 мм, 13 мм х 160 мм, 14 мм х 160 мм, 16 мм х 160 мм, 18 мм х 160 мм – 1 шт. (при необходимости);
- Ножка изогнутая бесцементной фиксации XB(F)Q VII GB(JB) T, размер: 10 мм х 80 мм, 11 мм х 80 мм, 12 мм х 80 мм, 13 мм х 80 мм, 14 мм х 80 мм, 16 мм х 80 мм, 18 мм х 80 мм, 10 мм х 120 мм, 11 мм х 120 мм, 12 мм х 120

мм, 13 мм х 120 мм, 14 мм х 120 мм, 16 мм х 120 мм, 18 мм х 120 мм, 10 мм х 160 мм, 11 мм х 160 мм, 12 мм х 160 мм, 13 мм х 160 мм, 14 мм х 160 мм, 16 мм х 160 мм, 18 мм х 160 мм – 1 шт. (при необходимости);
- Аугмент большеберцовый XB(F)Q V JC(L) T левый, размер #1, толщина: 5 мм, 10 мм, 15 мм – 1 шт. (при необходимости);
- Аугмент большеберцовый XB(F)Q V JC(R) T правый, размер #1, толщина: 5 мм, 10 мм, 15 мм – 1 шт. (при необходимости);
- Конус большеберцовый XB(F)Q VII JC T размер: #1, #2, #3, #4, толщина: 20 мм – 1 шт. (при необходимости);
- Штифт фиксирующий XB(F)Q V GC T, размер 1# – от 1 до 2 шт. (при необходимости);
- Надколенник XFQ I BIS PE, размер: 28 мм х 8 мм, 30 мм х 9 мм, 34 мм х 9 мм – 1 шт. (при необходимости);
- Винт для ножки XB(F)Q II JB T – 1 шт. (при необходимости);
- Инструкция по применению – 1 шт.;
340. Набор эндопротеза коленного сустава тотального SKII PS модель 340, в составе:
- Компонент бедренный XFQ II GK(R) C правый, размер #7 – 1 шт.;
- Вкладыш большеберцовый XFQ I PD PE, размер #1, толщина: 12 мм – 1 шт.;
- Компонент большеберцовый XB(F)Q I JP C, размер #1 – 1 шт.;
- Ножка прямая бесцементной фиксации XB(F)Q III GB(JB) T, размер: 10 мм х 40 мм, 11 мм х 40 мм, 12 мм х 40 мм, 13 мм х 40 мм, 14 мм х 40 мм, 16 мм х 40 мм, 18 мм х 40 мм, 10 мм х 80 мм, 11 мм х 80 мм, 12 мм х 80 мм, 13 мм х 80 мм, 14 мм х 80 мм, 16 мм х 80 мм, 18 мм х 80 мм, 10 мм х 120 мм, 11 мм х 120 мм, 12 мм х 120 мм, 13 мм х 120 мм, 14 мм х 120 мм, 16 мм х 120 мм, 18 мм х 120 мм – 1 шт. (при необходимости);
- Ножка изогнутая бесцементной фиксации XB(F)Q VI GB(JB) T, размер: 10 мм х 80 мм, 11 мм х 80 мм, 12 мм х 80 мм, 13 мм х 80 мм, 14 мм х 80 мм, 16 мм х 80 мм, 18 мм х 80 мм, 10 мм х 120 мм, 11 мм х 120 мм, 12 мм х 120 мм, 13 мм х 120 мм, 14 мм х 120 мм, 16 мм х 120 мм, 18 мм х 120 мм, 10 мм х 160 мм, 11 мм х 160 мм, 12 мм х 160 мм, 13 мм х 160 мм, 14 мм х 160 мм, 16 мм х 160 мм, 18 мм х 160 мм – 1 шт. (при необходимости);
- Ножка изогнутая бесцементной фиксации XB(F)Q VII GB(JB) T, размер: 10 мм х 80 мм, 11 мм х 80 мм, 12 мм х 80 мм, 13 мм х 80 мм, 14 мм х 80 мм, 16 мм х 80 мм, 18 мм х 80 мм, 10 мм х 120 мм, 11 мм х 120 мм, 12 мм х 120 мм, 13 мм х 120 мм, 14 мм х 120 мм, 16 мм х 120 мм, 18 мм х 120 мм, 10 мм х 160 мм, 11 мм х 160 мм, 12 мм х 160 мм, 13 мм х 160 мм, 14 мм х 160 мм, 16 мм х 160 мм, 18 мм х 160 мм – 1 шт. (при необходимости);
- Аугмент большеберцовый XB(F)Q V JC(L) T левый, размер #1, толщина: 5 мм, 10 мм, 15 мм – 1 шт. (при необходимости);
- Аугмент большеберцовый XB(F)Q V JC(R) T правый, размер #1, толщина: 5 мм, 10 мм, 15 мм – 1 шт. (при необходимости);
- Конус большеберцовый XB(F)Q VII JC T размер: #1, #2, #3, #4, толщина: 20 мм – 1 шт. (при необходимости);
- Штифт фиксирующий XB(F)Q V GC T, размер 1# – от 1 до 2 шт. (при необходимости);
- Надколенник XFQ I BIS PE, размер: 28 мм х 8 мм, 30 мм х 9 мм, 34 мм х 9 мм – 1 шт. (при необходимости);
- Винт для ножки XB(F)Q II JB T – 1 шт. (при необходимости);
- Инструкция по применению – 1 шт.;
341. Набор эндопротеза коленного сустава тотального SKII PS модель 341, в составе:
- Компонент бедренный XFQ II GK(L) C левый, размер #7 – 1 шт.;
- Вкладыш большеберцовый XFQ I PD PE, размер #1, толщина: 14 мм – 1 шт.;
- Компонент большеберцовый XB(F)Q I JP C, размер #1 – 1 шт.;
- Ножка прямая бесцементной фиксации XB(F)Q III GB(JB) T, размер: 10 мм х 40 мм, 11 мм х 40 мм, 12 мм х 40 мм, 13 мм х 40 мм, 14 мм х 40 мм, 16 мм х 40 мм, 18 мм х 40 мм, 10 мм х 80 мм, 11 мм х 80 мм, 12 мм х 80 мм, 13 мм х 80 мм, 14 мм х 80 мм, 16 мм х 80 мм, 18 мм х 80 мм, 10 мм х 120 мм, 11 мм х 120 мм, 12 мм х 120 мм, 13 мм х 120 мм, 14 мм х 120 мм, 16 мм х 120 мм, 18 мм х 120 мм – 1 шт. (при необходимости);
- Ножка изогнутая бесцементной фиксации XB(F)Q VI GB(JB) T, размер: 10 мм х 80 мм, 11 мм х 80 мм, 12 мм х 80 мм, 13 мм х 80 мм, 14 мм х 80 мм, 16 мм х 80 мм, 18 мм х 80 мм, 10 мм х 120 мм, 11 мм х 120 мм, 12 мм х 120 мм, 13 мм х 120 мм, 14 мм х 120 мм, 16 мм х 120 мм, 18 мм х 120 мм, 10 мм х 160 мм, 11 мм х 160 мм, 12 мм х 160 мм, 13 мм х 160 мм, 14 мм х 160 мм, 16 мм х 160 мм, 18 мм х 160 мм – 1 шт. (при необходимости);
- Ножка изогнутая бесцементной фиксации XB(F)Q VII GB(JB) T, размер: 10 мм х 80 мм, 11 мм х 80 мм, 12 мм х 80 мм, 13 мм х 80 мм, 14 мм х 80 мм, 16 мм х 80 мм, 18 мм х 80 мм, 10 мм х 120 мм, 11 мм х 120 мм, 12 мм х 120 мм, 13 мм х 120 мм, 14 мм х 120 мм, 16 мм х 120 мм, 18 мм х 120 мм, 10 мм х 160 мм, 11 мм х 160 мм, 12 мм х 160 мм, 13 мм х 160 мм, 14 мм х 160 мм, 16 мм х 160 мм, 18 мм х 160 мм – 1 шт. (при необходимости);

- Аугмент большеберцовый XB(F)Q V JC(L) T левый, размер #1, толщина: 5 мм, 10 мм, 15 мм – 1 шт. (при необходимости);
- Аугмент большеберцовый XB(F)Q V JC(R) T правый, размер #1, толщина: 5 мм, 10 мм, 15 мм – 1 шт. (при необходимости);
- Конус большеберцовый XB(F)Q VII JC T размер: #1, #2, #3, #4, толщина: 20 мм – 1 шт. (при необходимости);
- Штифт фиксирующий XB(F)Q V GC T, размер 1# – от 1 до 2 шт. (при необходимости);
- Надколенник XFQ I BIS PE, размер: 28 мм x 8 мм, 30 мм x 9 мм, 34 мм x 9 мм – 1 шт. (при необходимости);
- Винт для ножки XB(F)Q II JB T – 1 шт. (при необходимости);
- Инструкция по применению – 1 шт.;
342. Набор эндопротеза коленного сустава тотального SKII PS модель 342, в составе:
- Компонент бедренный XFQ II GK(R) C правый, размер #7 – 1 шт.;
- Вкладыш большеберцовый XFQ I PD PE, размер #1, толщина: 14 мм – 1 шт.;
- Компонент большеберцовый XB(F)Q I JP C, размер #1 – 1 шт.;
- Ножка прямая бесцементной фиксации XB(F)Q III GB(JB) T, размер: 10 мм x 40 мм, 11 мм x 40 мм, 12 мм x 40 мм, 13 мм x 40 мм, 14 мм x 40 мм, 16 мм x 40 мм, 18 мм x 40 мм, 10 мм x 80 мм, 11 мм x 80 мм, 12 мм x 80 мм, 13 мм x 80 мм, 14 мм x 80 мм, 16 мм x 80 мм, 18 мм x 80 мм, 10 мм x 120 мм, 11 мм x 120 мм, 12 мм x 120 мм, 13 мм x 120 мм, 14 мм x 120 мм, 16 мм x 120 мм, 18 мм x 120 мм – 1 шт. (при необходимости);
- Ножка изогнутая бесцементной фиксации XB(F)Q VI GB(JB) T, размер: 10 мм x 80 мм, 11 мм x 80 мм, 12 мм x 80 мм, 13 мм x 80 мм, 14 мм x 80 мм, 16 мм x 80 мм, 18 мм x 80 мм, 10 мм x 120 мм, 11 мм x 120 мм, 12 мм x 120 мм, 13 мм x 120 мм, 14 мм x 120 мм, 16 мм x 120 мм, 18 мм x 120 мм, 10 мм x 160 мм, 11 мм x 160 мм, 12 мм x 160 мм, 13 мм x 160 мм, 14 мм x 160 мм, 16 мм x 160 мм, 18 мм x 160 мм – 1 шт. (при необходимости);
- Ножка изогнутая бесцементной фиксации XB(F)Q VII GB(JB) T, размер: 10 мм x 80 мм, 11 мм x 80 мм, 12 мм x 80 мм, 13 мм x 80 мм, 14 мм x 80 мм, 16 мм x 80 мм, 18 мм x 80 мм, 10 мм x 120 мм, 11 мм x 120 мм, 12 мм x 120 мм, 13 мм x 120 мм, 14 мм x 120 мм, 16 мм x 120 мм, 18 мм x 120 мм, 10 мм x 160 мм, 11 мм x 160 мм, 12 мм x 160 мм, 13 мм x 160 мм, 14 мм x 160 мм, 16 мм x 160 мм, 18 мм x 160 мм – 1 шт. (при необходимости);
- Аугмент большеберцовый XB(F)Q V JC(L) T левый, размер #1, толщина: 5 мм, 10 мм, 15 мм – 1 шт. (при необходимости);
- Аугмент большеберцовый XB(F)Q V JC(R) T правый, размер #1, толщина: 5 мм, 10 мм, 15 мм – 1 шт. (при необходимости);
- Конус большеберцовый XB(F)Q VII JC T размер: #1, #2, #3, #4, толщина: 20 мм – 1 шт. (при необходимости);
- Штифт фиксирующий XB(F)Q V GC T, размер 1# – от 1 до 2 шт. (при необходимости);
- Надколенник XFQ I BIS PE, размер: 28 мм x 8 мм, 30 мм x 9 мм, 34 мм x 9 мм – 1 шт. (при необходимости);
- Винт для ножки XB(F)Q II JB T – 1 шт. (при необходимости);
- Инструкция по применению – 1 шт.;
343. Набор эндопротеза коленного сустава тотального SKII PS модель 343, в составе:
- Компонент бедренный XFQ II GK(L) C левый, размер #7 – 1 шт.;
- Вкладыш большеберцовый XFQ I PD PE, размер #1, толщина: 16 мм – 1 шт.;
- Компонент большеберцовый XB(F)Q I JP C, размер #1 – 1 шт.;
- Ножка прямая бесцементной фиксации XB(F)Q III GB(JB) T, размер: 10 мм x 40 мм, 11 мм x 40 мм, 12 мм x 40 мм, 13 мм x 40 мм, 14 мм x 40 мм, 16 мм x 40 мм, 18 мм x 40 мм, 10 мм x 80 мм, 11 мм x 80 мм, 12 мм x 80 мм, 13 мм x 80 мм, 14 мм x 80 мм, 16 мм x 80 мм, 18 мм x 80 мм, 10 мм x 120 мм, 11 мм x 120 мм, 12 мм x 120 мм, 13 мм x 120 мм, 14 мм x 120 мм, 16 мм x 120 мм, 18 мм x 120 мм – 1 шт. (при необходимости);
- Ножка изогнутая бесцементной фиксации XB(F)Q VI GB(JB) T, размер: 10 мм x 80 мм, 11 мм x 80 мм, 12 мм x 80 мм, 13 мм x 80 мм, 14 мм x 80 мм, 16 мм x 80 мм, 18 мм x 80 мм, 10 мм x 120 мм, 11 мм x 120 мм, 12 мм x 120 мм, 13 мм x 120 мм, 14 мм x 120 мм, 16 мм x 120 мм, 18 мм x 120 мм, 10 мм x 160 мм, 11 мм x 160 мм, 12 мм x 160 мм, 13 мм x 160 мм, 14 мм x 160 мм, 16 мм x 160 мм, 18 мм x 160 мм – 1 шт. (при необходимости);
- Ножка изогнутая бесцементной фиксации XB(F)Q VII GB(JB) T, размер: 10 мм x 80 мм, 11 мм x 80 мм, 12 мм x 80 мм, 13 мм x 80 мм, 14 мм x 80 мм, 16 мм x 80 мм, 18 мм x 80 мм, 10 мм x 120 мм, 11 мм x 120 мм, 12 мм x 120 мм, 13 мм x 120 мм, 14 мм x 120 мм, 16 мм x 120 мм, 18 мм x 120 мм, 10 мм x 160 мм, 11 мм x 160 мм, 12 мм x 160 мм, 13 мм x 160 мм, 14 мм x 160 мм, 16 мм x 160 мм, 18 мм x 160 мм – 1 шт. (при необходимости);
- Аугмент большеберцовый XB(F)Q V JC(L) T левый, размер #1, толщина: 5 мм, 10 мм, 15 мм – 1 шт. (при необходимости);

- Аугмент большеберцовый XB(F)Q V JC(R) T правый, размер #1, толщина: 5 мм, 10 мм, 15 мм – 1 шт. (при необходимости);
- Конус большеберцовый XB(F)Q VII JC T размер: #1, #2, #3, #4, толщина: 20 мм – 1 шт. (при необходимости);
- Штифт фиксирующий XB(F)Q V GC T, размер 1# – от 1 до 2 шт. (при необходимости);
- Надколенник XFQ I BIS PE, размер: 28 мм х 8 мм, 30 мм х 9 мм, 34 мм х 9 мм – 1 шт. (при необходимости);
- Винт для ножки XB(F)Q II JB T – 1 шт. (при необходимости);
- Инструкция по применению – 1 шт.;
344. Набор эндопротеза коленного сустава тотального SKII PS модель 344, в составе:
- Компонент бедренный XFQ II GK(R) C правый, размер #7 – 1 шт.;
- Вкладыш большеберцовый XFQ I PD PE, размер #1, толщина: 16 мм – 1 шт.;
- Компонент большеберцовый XB(F)Q I JP C, размер #1 – 1 шт.;
- Ножка прямая бесцементной фиксации XB(F)Q III GB(JB) T, размер: 10 мм х 40 мм, 11 мм х 40 мм, 12 мм х 40 мм, 13 мм х 40 мм, 14 мм х 40 мм, 16 мм х 40 мм, 18 мм х 40 мм, 10 мм х 80 мм, 11 мм х 80 мм, 12 мм х 80 мм, 13 мм х 80 мм, 14 мм х 80 мм, 16 мм х 80 мм, 18 мм х 80 мм, 10 мм х 120 мм, 11 мм х 120 мм, 12 мм х 120 мм, 13 мм х 120 мм, 14 мм х 120 мм, 16 мм х 120 мм, 18 мм х 120 мм – 1 шт. (при необходимости);
- Ножка изогнутая бесцементной фиксации XB(F)Q VI GB(JB) T, размер: 10 мм х 80 мм, 11 мм х 80 мм, 12 мм х 80 мм, 13 мм х 80 мм, 14 мм х 80 мм, 16 мм х 80 мм, 18 мм х 80 мм, 10 мм х 120 мм, 11 мм х 120 мм, 12 мм х 120 мм, 13 мм х 120 мм, 14 мм х 120 мм, 16 мм х 120 мм, 18 мм х 120 мм, 10 мм х 160 мм, 11 мм х 160 мм, 12 мм х 160 мм, 13 мм х 160 мм, 14 мм х 160 мм, 16 мм х 160 мм, 18 мм х 160 мм – 1 шт. (при необходимости);
- Ножка изогнутая бесцементной фиксации XB(F)Q VII GB(JB) T, размер: 10 мм х 80 мм, 11 мм х 80 мм, 12 мм х 80 мм, 13 мм х 80 мм, 14 мм х 80 мм, 16 мм х 80 мм, 18 мм х 80 мм, 10 мм х 120 мм, 11 мм х 120 мм, 12 мм х 120 мм, 13 мм х 120 мм, 14 мм х 120 мм, 16 мм х 120 мм, 18 мм х 120 мм, 10 мм х 160 мм, 11 мм х 160 мм, 12 мм х 160 мм, 13 мм х 160 мм, 14 мм х 160 мм, 16 мм х 160 мм, 18 мм х 160 мм – 1 шт. (при необходимости);
- Аугмент большеберцовый XB(F)Q V JC(L) T левый, размер #1, толщина: 5 мм, 10 мм, 15 мм – 1 шт. (при необходимости);
- Аугмент большеберцовый XB(F)Q V JC(R) T правый, размер #1, толщина: 5 мм, 10 мм, 15 мм – 1 шт. (при необходимости);
- Конус большеберцовый XB(F)Q VII JC T размер: #1, #2, #3, #4, толщина: 20 мм – 1 шт. (при необходимости);
- Штифт фиксирующий XB(F)Q V GC T, размер 1# – от 1 до 2 шт. (при необходимости);
- Надколенник XFQ I BIS PE, размер: 28 мм х 8 мм, 30 мм х 9 мм, 34 мм х 9 мм – 1 шт. (при необходимости);
- Винт для ножки XB(F)Q II JB T – 1 шт. (при необходимости);
- Инструкция по применению – 1 шт.;
345. Набор эндопротеза коленного сустава тотального SKII PS модель 345, в составе:
- Компонент бедренный XFQ II GK(L) C левый, размер #7 – 1 шт.;
- Вкладыш большеберцовый XFQ I PD PE, размер #2, толщина: 10 мм – 1 шт.;
- Компонент большеберцовый XB(F)Q I JP C, размер #2 – 1 шт.;
- Ножка прямая бесцементной фиксации XB(F)Q III GB(JB) T, размер: 10 мм х 40 мм, 11 мм х 40 мм, 12 мм х 40 мм, 13 мм х 40 мм, 14 мм х 40 мм, 16 мм х 40 мм, 18 мм х 40 мм, 10 мм х 80 мм, 11 мм х 80 мм, 12 мм х 80 мм, 13 мм х 80 мм, 14 мм х 80 мм, 16 мм х 80 мм, 18 мм х 80 мм, 10 мм х 120 мм, 11 мм х 120 мм, 12 мм х 120 мм, 13 мм х 120 мм, 14 мм х 120 мм, 16 мм х 120 мм, 18 мм х 120 мм – 1 шт. (при необходимости);
- Ножка изогнутая бесцементной фиксации XB(F)Q VI GB(JB) T, размер: 10 мм х 80 мм, 11 мм х 80 мм, 12 мм х 80 мм, 13 мм х 80 мм, 14 мм х 80 мм, 16 мм х 80 мм, 18 мм х 80 мм, 10 мм х 120 мм, 11 мм х 120 мм, 12 мм х 120 мм, 13 мм х 120 мм, 14 мм х 120 мм, 16 мм х 120 мм, 18 мм х 120 мм, 10 мм х 160 мм, 11 мм х 160 мм, 12 мм х 160 мм, 13 мм х 160 мм, 14 мм х 160 мм, 16 мм х 160 мм, 18 мм х 160 мм – 1 шт. (при необходимости);
- Ножка изогнутая бесцементной фиксации XB(F)Q VII GB(JB) T, размер: 10 мм х 80 мм, 11 мм х 80 мм, 12 мм х 80 мм, 13 мм х 80 мм, 14 мм х 80 мм, 16 мм х 80 мм, 18 мм х 80 мм, 10 мм х 120 мм, 11 мм х 120 мм, 12 мм х 120 мм, 13 мм х 120 мм, 14 мм х 120 мм, 16 мм х 120 мм, 18 мм х 120 мм, 10 мм х 160 мм, 11 мм х 160 мм, 12 мм х 160 мм, 13 мм х 160 мм, 14 мм х 160 мм, 16 мм х 160 мм, 18 мм х 160 мм – 1 шт. (при необходимости);
- Аугмент большеберцовый XB(F)Q V JC(L) T левый, размер #2, толщина: 5 мм, 10 мм, 15 мм – 1 шт. (при необходимости);
- Аугмент большеберцовый XB(F)Q V JC(R) T правый, размер #2, толщина: 5 мм, 10 мм, 15 мм – 1 шт. (при необходимости);
- Конус большеберцовый XB(F)Q VII JC T размер: #1, #2, #3, #4, толщина: 20 мм – 1 шт. (при необходимости);

- Штифт фиксирующий XB(F)Q V GC T, размер 1# – от 1 до 2 шт. (при необходимости);
- Надколенник XFQ I BIS PE, размер: 28 мм х 8 мм, 30 мм х 9 мм, 34 мм х 9 мм – 1 шт. (при необходимости);
- Винт для ножки XB(F)Q II JB T – 1 шт. (при необходимости);
- Инструкция по применению – 1 шт.;
346. Набор эндопротеза коленного сустава тотального SKII PS модель 346, в составе:
- Компонент бедренный XFQ II GK(R) C правый, размер #7 – 1 шт.;
- Вкладыш большеберцовый XFQ I PD PE, размер #2, толщина: 10 мм – 1 шт.;
- Компонент большеберцовый XB(F)Q I JP C, размер #2 – 1 шт.;
- Ножка прямая бесцементной фиксации XB(F)Q III GB(JB) T, размер: 10 мм х 40 мм, 11 мм х 40 мм, 12 мм х 40 мм, 13 мм х 40 мм, 14 мм х 40 мм, 16 мм х 40 мм, 18 мм х 40 мм, 10 мм х 80 мм, 11 мм х 80 мм, 12 мм х 80 мм, 13 мм х 80 мм, 14 мм х 80 мм, 16 мм х 80 мм, 18 мм х 80 мм, 10 мм х 120 мм, 11 мм х 120 мм, 12 мм х 120 мм, 13 мм х 120 мм, 14 мм х 120 мм, 16 мм х 120 мм, 18 мм х 120 мм – 1 шт. (при необходимости);
- Ножка изогнутая бесцементной фиксации XB(F)Q VI GB(JB) T, размер: 10 мм х 80 мм, 11 мм х 80 мм, 12 мм х 80 мм, 13 мм х 80 мм, 14 мм х 80 мм, 16 мм х 80 мм, 18 мм х 80 мм, 10 мм х 120 мм, 11 мм х 120 мм, 12 мм х 120 мм, 13 мм х 120 мм, 14 мм х 120 мм, 16 мм х 120 мм, 18 мм х 120 мм, 10 мм х 160 мм, 11 мм х 160 мм, 12 мм х 160 мм, 13 мм х 160 мм, 14 мм х 160 мм, 16 мм х 160 мм, 18 мм х 160 мм – 1 шт. (при необходимости);
- Ножка изогнутая бесцементной фиксации XB(F)Q VII GB(JB) T, размер: 10 мм х 80 мм, 11 мм х 80 мм, 12 мм х 80 мм, 13 мм х 80 мм, 14 мм х 80 мм, 16 мм х 80 мм, 18 мм х 80 мм, 10 мм х 120 мм, 11 мм х 120 мм, 12 мм х 120 мм, 13 мм х 120 мм, 14 мм х 120 мм, 16 мм х 120 мм, 18 мм х 120 мм, 10 мм х 160 мм, 11 мм х 160 мм, 12 мм х 160 мм, 13 мм х 160 мм, 14 мм х 160 мм, 16 мм х 160 мм, 18 мм х 160 мм – 1 шт. (при необходимости);
- Аугмент большеберцовый XB(F)Q V JC(L) T левый, размер #2, толщина: 5 мм, 10 мм, 15 мм – 1 шт. (при необходимости);
- Аугмент большеберцовый XB(F)Q V JC(R) T правый, размер #2, толщина: 5 мм, 10 мм, 15 мм – 1 шт. (при необходимости);
- Конус большеберцовый XB(F)Q VII JC T размер: #1, #2, #3, #4, толщина: 20 мм – 1 шт. (при необходимости);
- Штифт фиксирующий XB(F)Q V GC T, размер 1# – от 1 до 2 шт. (при необходимости);
- Надколенник XFQ I BIS PE, размер: 28 мм х 8 мм, 30 мм х 9 мм, 34 мм х 9 мм – 1 шт. (при необходимости);
- Винт для ножки XB(F)Q II JB T – 1 шт. (при необходимости);
- Инструкция по применению – 1 шт.;
347. Набор эндопротеза коленного сустава тотального SKII PS модель 347, в составе:
- Компонент бедренный XFQ II GK(L) C левый, размер #7 – 1 шт.;
- Вкладыш большеберцовый XFQ I PD PE, размер #2, толщина: 12 мм – 1 шт.;
- Компонент большеберцовый XB(F)Q I JP C, размер #2 – 1 шт.;
- Ножка прямая бесцементной фиксации XB(F)Q III GB(JB) T, размер: 10 мм х 40 мм, 11 мм х 40 мм, 12 мм х 40 мм, 13 мм х 40 мм, 14 мм х 40 мм, 16 мм х 40 мм, 18 мм х 40 мм, 10 мм х 80 мм, 11 мм х 80 мм, 12 мм х 80 мм, 13 мм х 80 мм, 14 мм х 80 мм, 16 мм х 80 мм, 18 мм х 80 мм, 10 мм х 120 мм, 11 мм х 120 мм, 12 мм х 120 мм, 13 мм х 120 мм, 14 мм х 120 мм, 16 мм х 120 мм, 18 мм х 120 мм – 1 шт. (при необходимости);
- Ножка изогнутая бесцементной фиксации XB(F)Q VI GB(JB) T, размер: 10 мм х 80 мм, 11 мм х 80 мм, 12 мм х 80 мм, 13 мм х 80 мм, 14 мм х 80 мм, 16 мм х 80 мм, 18 мм х 80 мм, 10 мм х 120 мм, 11 мм х 120 мм, 12 мм х 120 мм, 13 мм х 120 мм, 14 мм х 120 мм, 16 мм х 120 мм, 18 мм х 120 мм, 10 мм х 160 мм, 11 мм х 160 мм, 12 мм х 160 мм, 13 мм х 160 мм, 14 мм х 160 мм, 16 мм х 160 мм, 18 мм х 160 мм – 1 шт. (при необходимости);
- Ножка изогнутая бесцементной фиксации XB(F)Q VII GB(JB) T, размер: 10 мм х 80 мм, 11 мм х 80 мм, 12 мм х 80 мм, 13 мм х 80 мм, 14 мм х 80 мм, 16 мм х 80 мм, 18 мм х 80 мм, 10 мм х 120 мм, 11 мм х 120 мм, 12 мм х 120 мм, 13 мм х 120 мм, 14 мм х 120 мм, 16 мм х 120 мм, 18 мм х 120 мм, 10 мм х 160 мм, 11 мм х 160 мм, 12 мм х 160 мм, 13 мм х 160 мм, 14 мм х 160 мм, 16 мм х 160 мм, 18 мм х 160 мм – 1 шт. (при необходимости);
- Аугмент большеберцовый XB(F)Q V JC(L) T левый, размер #2, толщина: 5 мм, 10 мм, 15 мм – 1 шт. (при необходимости);
- Аугмент большеберцовый XB(F)Q V JC(R) T правый, размер #2, толщина: 5 мм, 10 мм, 15 мм – 1 шт. (при необходимости);
- Конус большеберцовый XB(F)Q VII JC T размер: #1, #2, #3, #4, толщина: 20 мм – 1 шт. (при необходимости);
- Штифт фиксирующий XB(F)Q V GC T, размер 1# – от 1 до 2 шт. (при необходимости);
- Надколенник XFQ I BIS PE, размер: 28 мм х 8 мм, 30 мм х 9 мм, 34 мм х 9 мм – 1 шт. (при необходимости);
- Винт для ножки XB(F)Q II JB T – 1 шт. (при необходимости);

- Инструкция по применению – 1 шт.;
348. Набор эндопротеза коленного сустава тотального SKII PS модель 348, в составе:
- Компонент бедренный XFQ II GK(R) C правый, размер #7 – 1 шт.;
- Вкладыш большеберцовый XFQ I PD PE, размер #2, толщина: 12 мм – 1 шт.;
- Компонент большеберцовый XB(F)Q I JP C, размер #2 – 1 шт.;
- Ножка прямая бесцементной фиксации XB(F)Q III GB(JB) T, размер: 10 мм х 40 мм, 11 мм х 40 мм, 12 мм х 40 мм, 13 мм х 40 мм, 14 мм х 40 мм, 16 мм х 40 мм, 18 мм х 40 мм, 10 мм х 80 мм, 11 мм х 80 мм, 12 мм х 80 мм, 13 мм х 80 мм, 14 мм х 80 мм, 16 мм х 80 мм, 18 мм х 80 мм, 10 мм х 120 мм, 11 мм х 120 мм, 12 мм х 120 мм, 13 мм х 120 мм, 14 мм х 120 мм, 16 мм х 120 мм, 18 мм х 120 мм – 1 шт. (при необходимости);
- Ножка изогнутая бесцементной фиксации XB(F)Q VI GB(JB) T, размер: 10 мм х 80 мм, 11 мм х 80 мм, 12 мм х 80 мм, 13 мм х 80 мм, 14 мм х 80 мм, 16 мм х 80 мм, 18 мм х 80 мм, 10 мм х 120 мм, 11 мм х 120 мм, 12 мм х 120 мм, 13 мм х 120 мм, 14 мм х 120 мм, 16 мм х 120 мм, 18 мм х 120 мм, 10 мм х 160 мм, 11 мм х 160 мм, 12 мм х 160 мм, 13 мм х 160 мм, 14 мм х 160 мм, 16 мм х 160 мм, 18 мм х 160 мм – 1 шт. (при необходимости);
- Ножка изогнутая бесцементной фиксации XB(F)Q VII GB(JB) T, размер: 10 мм х 80 мм, 11 мм х 80 мм, 12 мм х 80 мм, 13 мм х 80 мм, 14 мм х 80 мм, 16 мм х 80 мм, 18 мм х 80 мм, 10 мм х 120 мм, 11 мм х 120 мм, 12 мм х 120 мм, 13 мм х 120 мм, 14 мм х 120 мм, 16 мм х 120 мм, 18 мм х 120 мм, 10 мм х 160 мм, 11 мм х 160 мм, 12 мм х 160 мм, 13 мм х 160 мм, 14 мм х 160 мм, 16 мм х 160 мм, 18 мм х 160 мм – 1 шт. (при необходимости);
- Аугмент большеберцовый XB(F)Q V JC(L) T левый, размер #2, толщина: 5 мм, 10 мм, 15 мм – 1 шт. (при необходимости);
- Аугмент большеберцовый XB(F)Q V JC(R) T правый, размер #2, толщина: 5 мм, 10 мм, 15 мм – 1 шт. (при необходимости);
- Конус большеберцовый XB(F)Q VII JC T размер: #1, #2, #3, #4, толщина: 20 мм – 1 шт. (при необходимости);
- Штифт фиксирующий XB(F)Q V GC T, размер 1# – от 1 до 2 шт. (при необходимости);
- Надколенник XFQ I BIS PE, размер: 28 мм х 8 мм, 30 мм х 9 мм, 34 мм х 9 мм – 1 шт. (при необходимости);
- Винт для ножки XB(F)Q II JB T – 1 шт. (при необходимости);
- Инструкция по применению – 1 шт.;
349. Набор эндопротеза коленного сустава тотального SKII PS модель 349, в составе:
- Компонент бедренный XFQ II GK(L) C левый, размер #7 – 1 шт.;
- Вкладыш большеберцовый XFQ I PD PE, размер #2, толщина: 14 мм – 1 шт.;
- Компонент большеберцовый XB(F)Q I JP C, размер #2 – 1 шт.;
- Ножка прямая бесцементной фиксации XB(F)Q III GB(JB) T, размер: 10 мм х 40 мм, 11 мм х 40 мм, 12 мм х 40 мм, 13 мм х 40 мм, 14 мм х 40 мм, 16 мм х 40 мм, 18 мм х 40 мм, 10 мм х 80 мм, 11 мм х 80 мм, 12 мм х 80 мм, 13 мм х 80 мм, 14 мм х 80 мм, 16 мм х 80 мм, 18 мм х 80 мм, 10 мм х 120 мм, 11 мм х 120 мм, 12 мм х 120 мм, 13 мм х 120 мм, 14 мм х 120 мм, 16 мм х 120 мм, 18 мм х 120 мм – 1 шт. (при необходимости);
- Ножка изогнутая бесцементной фиксации XB(F)Q VI GB(JB) T, размер: 10 мм х 80 мм, 11 мм х 80 мм, 12 мм х 80 мм, 13 мм х 80 мм, 14 мм х 80 мм, 16 мм х 80 мм, 18 мм х 80 мм, 10 мм х 120 мм, 11 мм х 120 мм, 12 мм х 120 мм, 13 мм х 120 мм, 14 мм х 120 мм, 16 мм х 120 мм, 18 мм х 120 мм, 10 мм х 160 мм, 11 мм х 160 мм, 12 мм х 160 мм, 13 мм х 160 мм, 14 мм х 160 мм, 16 мм х 160 мм, 18 мм х 160 мм – 1 шт. (при необходимости);
- Ножка изогнутая бесцементной фиксации XB(F)Q VII GB(JB) T, размер: 10 мм х 80 мм, 11 мм х 80 мм, 12 мм х 80 мм, 13 мм х 80 мм, 14 мм х 80 мм, 16 мм х 80 мм, 18 мм х 80 мм, 10 мм х 120 мм, 11 мм х 120 мм, 12 мм х 120 мм, 13 мм х 120 мм, 14 мм х 120 мм, 16 мм х 120 мм, 18 мм х 120 мм, 10 мм х 160 мм, 11 мм х 160 мм, 12 мм х 160 мм, 13 мм х 160 мм, 14 мм х 160 мм, 16 мм х 160 мм, 18 мм х 160 мм – 1 шт. (при необходимости);
- Аугмент большеберцовый XB(F)Q V JC(L) T левый, размер #2, толщина: 5 мм, 10 мм, 15 мм – 1 шт. (при необходимости);
- Аугмент большеберцовый XB(F)Q V JC(R) T правый, размер #2, толщина: 5 мм, 10 мм, 15 мм – 1 шт. (при необходимости);
- Конус большеберцовый XB(F)Q VII JC T размер: #1, #2, #3, #4, толщина: 20 мм – 1 шт. (при необходимости);
- Штифт фиксирующий XB(F)Q V GC T, размер 1# – от 1 до 2 шт. (при необходимости);
- Надколенник XFQ I BIS PE, размер: 28 мм х 8 мм, 30 мм х 9 мм, 34 мм х 9 мм – 1 шт. (при необходимости);
- Винт для ножки XB(F)Q II JB T – 1 шт. (при необходимости);
- Инструкция по применению – 1 шт.;
350. Набор эндопротеза коленного сустава тотального SKII PS модель 350, в составе:
- Компонент бедренный XFQ II GK(R) C правый, размер #7 – 1 шт.;

- Вкладыш большеберцовый XFQ I PD PE, размер #2, толщина: 14 мм – 1 шт.;
- Компонент большеберцовый XB(F)Q I JP C, размер #2 – 1 шт.;
- Ножка прямая бесцементной фиксации XB(F)Q III GB(JB) T, размер: 10 мм х 40 мм, 11 мм х 40 мм, 12 мм х 40 мм, 13 мм х 40 мм, 14 мм х 40 мм, 16 мм х 40 мм, 18 мм х 40 мм, 10 мм х 80 мм, 11 мм х 80 мм, 12 мм х 80 мм, 13 мм х 80 мм, 14 мм х 80 мм, 16 мм х 80 мм, 18 мм х 80 мм, 10 мм х 120 мм, 11 мм х 120 мм, 12 мм х 120 мм, 13 мм х 120 мм, 14 мм х 120 мм, 16 мм х 120 мм, 18 мм х 120 мм – 1 шт. (при необходимости);
- Ножка изогнутая бесцементной фиксации XB(F)Q VI GB(JB) T, размер: 10 мм х 80 мм, 11 мм х 80 мм, 12 мм х 80 мм, 13 мм х 80 мм, 14 мм х 80 мм, 16 мм х 80 мм, 18 мм х 80 мм, 10 мм х 120 мм, 11 мм х 120 мм, 12 мм х 120 мм, 13 мм х 120 мм, 14 мм х 120 мм, 16 мм х 120 мм, 18 мм х 120 мм, 10 мм х 160 мм, 11 мм х 160 мм, 12 мм х 160 мм, 13 мм х 160 мм, 14 мм х 160 мм, 16 мм х 160 мм, 18 мм х 160 мм – 1 шт. (при необходимости);
- Ножка изогнутая бесцементной фиксации XB(F)Q VII GB(JB) T, размер: 10 мм х 80 мм, 11 мм х 80 мм, 12 мм х 80 мм, 13 мм х 80 мм, 14 мм х 80 мм, 16 мм х 80 мм, 18 мм х 80 мм, 10 мм х 120 мм, 11 мм х 120 мм, 12 мм х 120 мм, 13 мм х 120 мм, 14 мм х 120 мм, 16 мм х 120 мм, 18 мм х 120 мм, 10 мм х 160 мм, 11 мм х 160 мм, 12 мм х 160 мм, 13 мм х 160 мм, 14 мм х 160 мм, 16 мм х 160 мм, 18 мм х 160 мм – 1 шт. (при необходимости);
- Аугмент большеберцовый XB(F)Q V JC(L) T левый, размер #2, толщина: 5 мм, 10 мм, 15 мм – 1 шт. (при необходимости);
- Аугмент большеберцовый XB(F)Q V JC(R) T правый, размер #2, толщина: 5 мм, 10 мм, 15 мм – 1 шт. (при необходимости);
- Конус большеберцовый XB(F)Q VII JC T размер: #1, #2, #3, #4, толщина: 20 мм – 1 шт. (при необходимости);
- Штифт фиксирующий XB(F)Q V GC T, размер 1# – от 1 до 2 шт. (при необходимости);
- Надколенник XFQ I BIS PE, размер: 28 мм х 8 мм, 30 мм х 9 мм, 34 мм х 9 мм – 1 шт. (при необходимости);
- Винт для ножки XB(F)Q II JB T – 1 шт. (при необходимости);
- Инструкция по применению – 1 шт.;

351. Набор эндопротеза коленного сустава тотального SKII PS модель 351, в составе:
- Компонент бедренный XFQ II GK(L) C левый, размер #7 – 1 шт.;
- Вкладыш большеберцовый XFQ I PD PE, размер #2, толщина: 16 мм – 1 шт.;
- Компонент большеберцовый XB(F)Q I JP C, размер #2 – 1 шт.;
- Ножка прямая бесцементной фиксации XB(F)Q III GB(JB) T, размер: 10 мм х 40 мм, 11 мм х 40 мм, 12 мм х 40 мм, 13 мм х 40 мм, 14 мм х 40 мм, 16 мм х 40 мм, 18 мм х 40 мм, 10 мм х 80 мм, 11 мм х 80 мм, 12 мм х 80 мм, 13 мм х 80 мм, 14 мм х 80 мм, 16 мм х 80 мм, 18 мм х 80 мм, 10 мм х 120 мм, 11 мм х 120 мм, 12 мм х 120 мм, 13 мм х 120 мм, 14 мм х 120 мм, 16 мм х 120 мм, 18 мм х 120 мм – 1 шт. (при необходимости);
- Ножка изогнутая бесцементной фиксации XB(F)Q VI GB(JB) T, размер: 10 мм х 80 мм, 11 мм х 80 мм, 12 мм х 80 мм, 13 мм х 80 мм, 14 мм х 80 мм, 16 мм х 80 мм, 18 мм х 80 мм, 10 мм х 120 мм, 11 мм х 120 мм, 12 мм х 120 мм, 13 мм х 120 мм, 14 мм х 120 мм, 16 мм х 120 мм, 18 мм х 120 мм, 10 мм х 160 мм, 11 мм х 160 мм, 12 мм х 160 мм, 13 мм х 160 мм, 14 мм х 160 мм, 16 мм х 160 мм, 18 мм х 160 мм – 1 шт. (при необходимости);
- Ножка изогнутая бесцементной фиксации XB(F)Q VII GB(JB) T, размер: 10 мм х 80 мм, 11 мм х 80 мм, 12 мм х 80 мм, 13 мм х 80 мм, 14 мм х 80 мм, 16 мм х 80 мм, 18 мм х 80 мм, 10 мм х 120 мм, 11 мм х 120 мм, 12 мм х 120 мм, 13 мм х 120 мм, 14 мм х 120 мм, 16 мм х 120 мм, 18 мм х 120 мм, 10 мм х 160 мм, 11 мм х 160 мм, 12 мм х 160 мм, 13 мм х 160 мм, 14 мм х 160 мм, 16 мм х 160 мм, 18 мм х 160 мм – 1 шт. (при необходимости);
- Аугмент большеберцовый XB(F)Q V JC(L) T левый, размер #2, толщина: 5 мм, 10 мм, 15 мм – 1 шт. (при необходимости);
- Аугмент большеберцовый XB(F)Q V JC(R) T правый, размер #2, толщина: 5 мм, 10 мм, 15 мм – 1 шт. (при необходимости);
- Конус большеберцовый XB(F)Q VII JC T размер: #1, #2, #3, #4, толщина: 20 мм – 1 шт. (при необходимости);
- Штифт фиксирующий XB(F)Q V GC T, размер 1# – от 1 до 2 шт. (при необходимости);
- Надколенник XFQ I BIS PE, размер: 28 мм х 8 мм, 30 мм х 9 мм, 34 мм х 9 мм – 1 шт. (при необходимости);
- Винт для ножки XB(F)Q II JB T – 1 шт. (при необходимости);
- Инструкция по применению – 1 шт.;

352. Набор эндопротеза коленного сустава тотального SKII PS модель 352, в составе:
- Компонент бедренный XFQ II GK(R) C правый, размер #7 – 1 шт.;
- Вкладыш большеберцовый XFQ I PD PE, размер #2, толщина: 16 мм – 1 шт.;
- Компонент большеберцовый XB(F)Q I JP C, размер #2 – 1 шт.;

- Ножка прямая бесцементной фиксации XB(F)Q III GB(JB) T, размер: 10 мм х 40 мм, 11 мм х 40 мм, 12 мм х 40 мм, 13 мм х 40 мм, 14 мм х 40 мм, 16 мм х 40 мм, 18 мм х 40 мм, 10 мм х 80 мм, 11 мм х 80 мм, 12 мм х 80 мм, 13 мм х 80 мм, 14 мм х 80 мм, 16 мм х 80 мм, 18 мм х 80 мм, 10 мм х 120 мм, 11 мм х 120 мм, 12 мм х 120 мм, 13 мм х 120 мм, 14 мм х 120 мм, 16 мм х 120 мм, 18 мм х 120 мм – 1 шт. (при необходимости);
- Ножка изогнутая бесцементной фиксации XB(F)Q VI GB(JB) T, размер: 10 мм х 80 мм, 11 мм х 80 мм, 12 мм х 80 мм, 13 мм х 80 мм, 14 мм х 80 мм, 16 мм х 80 мм, 18 мм х 80 мм, 10 мм х 120 мм, 11 мм х 120 мм, 12 мм х 120 мм, 13 мм х 120 мм, 14 мм х 120 мм, 16 мм х 120 мм, 18 мм х 120 мм, 10 мм х 160 мм, 11 мм х 160 мм, 12 мм х 160 мм, 13 мм х 160 мм, 14 мм х 160 мм, 16 мм х 160 мм, 18 мм х 160 мм – 1 шт. (при необходимости);
- Ножка изогнутая бесцементной фиксации XB(F)Q VII GB(JB) T, размер: 10 мм х 80 мм, 11 мм х 80 мм, 12 мм х 80 мм, 13 мм х 80 мм, 14 мм х 80 мм, 16 мм х 80 мм, 18 мм х 80 мм, 10 мм х 120 мм, 11 мм х 120 мм, 12 мм х 120 мм, 13 мм х 120 мм, 14 мм х 120 мм, 16 мм х 120 мм, 18 мм х 120 мм, 10 мм х 160 мм, 11 мм х 160 мм, 12 мм х 160 мм, 13 мм х 160 мм, 14 мм х 160 мм, 16 мм х 160 мм, 18 мм х 160 мм – 1 шт. (при необходимости);
- Аугмент большеберцовый XB(F)Q V JC(L) T левый, размер #2, толщина: 5 мм, 10 мм, 15 мм – 1 шт. (при необходимости);
- Аугмент большеберцовый XB(F)Q V JC(R) T правый, размер #2, толщина: 5 мм, 10 мм, 15 мм – 1 шт. (при необходимости);
- Конус большеберцовый XB(F)Q VII JC T размер: #1, #2, #3, #4, толщина: 20 мм – 1 шт. (при необходимости);
- Штифт фиксирующий XB(F)Q V GC T, размер 1# – от 1 до 2 шт. (при необходимости);
- Надколенник XFQ I BIS PE, размер: 28 мм х 8 мм, 30 мм х 9 мм, 34 мм х 9 мм – 1 шт. (при необходимости);
- Винт для ножки XB(F)Q II JB T – 1 шт. (при необходимости);
- Инструкция по применению – 1 шт.;
353. Набор эндопротеза коленного сустава тотального SKII PS модель 353, в составе:
- Компонент бедренный XFQ II GK(L) C левый, размер #7 – 1 шт.;
- Вкладыш большеберцовый XFQ I PD PE, размер #2, толщина: 10 мм – 1 шт.;
- Компонент большеберцовый XB(F)Q I JP C, размер #3 – 1 шт.;
- Ножка прямая бесцементной фиксации XB(F)Q III GB(JB) T, размер: 10 мм х 40 мм, 11 мм х 40 мм, 12 мм х 40 мм, 13 мм х 40 мм, 14 мм х 40 мм, 16 мм х 40 мм, 18 мм х 40 мм, 10 мм х 80 мм, 11 мм х 80 мм, 12 мм х 80 мм, 13 мм х 80 мм, 14 мм х 80 мм, 16 мм х 80 мм, 18 мм х 80 мм, 10 мм х 120 мм, 11 мм х 120 мм, 12 мм х 120 мм, 13 мм х 120 мм, 14 мм х 120 мм, 16 мм х 120 мм, 18 мм х 120 мм – 1 шт. (при необходимости);
- Ножка изогнутая бесцементной фиксации XB(F)Q VI GB(JB) T, размер: 10 мм х 80 мм, 11 мм х 80 мм, 12 мм х 80 мм, 13 мм х 80 мм, 14 мм х 80 мм, 16 мм х 80 мм, 18 мм х 80 мм, 10 мм х 120 мм, 11 мм х 120 мм, 12 мм х 120 мм, 13 мм х 120 мм, 14 мм х 120 мм, 16 мм х 120 мм, 18 мм х 120 мм, 10 мм х 160 мм, 11 мм х 160 мм, 12 мм х 160 мм, 13 мм х 160 мм, 14 мм х 160 мм, 16 мм х 160 мм, 18 мм х 160 мм – 1 шт. (при необходимости);
- Ножка изогнутая бесцементной фиксации XB(F)Q VII GB(JB) T, размер: 10 мм х 80 мм, 11 мм х 80 мм, 12 мм х 80 мм, 13 мм х 80 мм, 14 мм х 80 мм, 16 мм х 80 мм, 18 мм х 80 мм, 10 мм х 120 мм, 11 мм х 120 мм, 12 мм х 120 мм, 13 мм х 120 мм, 14 мм х 120 мм, 16 мм х 120 мм, 18 мм х 120 мм, 10 мм х 160 мм, 11 мм х 160 мм, 12 мм х 160 мм, 13 мм х 160 мм, 14 мм х 160 мм, 16 мм х 160 мм, 18 мм х 160 мм – 1 шт. (при необходимости);
- Аугмент большеберцовый XB(F)Q V JC(L) T левый, размер #3, толщина: 5 мм, 10 мм, 15 мм – 1 шт. (при необходимости);
- Аугмент большеберцовый XB(F)Q V JC(R) T правый, размер #3, толщина: 5 мм, 10 мм, 15 мм – 1 шт. (при необходимости);
- Конус большеберцовый XB(F)Q VII JC T размер: #1, #2, #3, #4, толщина: 20 мм – 1 шт. (при необходимости);
- Штифт фиксирующий XB(F)Q V GC T, размер 1# – от 1 до 2 шт. (при необходимости);
- Надколенник XFQ I BIS PE, размер: 28 мм х 8 мм, 30 мм х 9 мм, 34 мм х 9 мм – 1 шт. (при необходимости);
- Винт для ножки XB(F)Q II JB T – 1 шт. (при необходимости);
- Инструкция по применению – 1 шт.;
354. Набор эндопротеза коленного сустава тотального SKII PS модель 354, в составе:
- Компонент бедренный XFQ II GK(R) C правый, размер #7 – 1 шт.;
- Вкладыш большеберцовый XFQ I PD PE, размер #2, толщина: 10 мм – 1 шт.;
- Компонент большеберцовый XB(F)Q I JP C, размер #3 – 1 шт.;
- Ножка прямая бесцементной фиксации XB(F)Q III GB(JB) T, размер: 10 мм х 40 мм, 11 мм х 40 мм, 12 мм х 40 мм, 13 мм х 40 мм, 14 мм х 40 мм, 16 мм х 40 мм, 18 мм х 40 мм, 10 мм х 80 мм, 11 мм х 80 мм, 12 мм х 80 мм,

13 мм х 80 мм, 14 мм х 80 мм, 16 мм х 80 мм, 18 мм х 80 мм, 10 мм х 120 мм, 11 мм х 120 мм, 12 мм х 120 мм, 13 мм х 120 мм, 14 мм х 120 мм, 16 мм х 120 мм, 18 мм х 120 мм – 1 шт. (при необходимости);
- Ножка изогнутая бесцементной фиксации XB(F)Q VI GB(JB) T, размер: 10 мм х 80 мм, 11 мм х 80 мм, 12 мм х 80 мм, 13 мм х 80 мм, 14 мм х 80 мм, 16 мм х 80 мм, 18 мм х 80 мм, 10 мм х 120 мм, 11 мм х 120 мм, 12 мм х 120 мм, 13 мм х 120 мм, 14 мм х 120 мм, 16 мм х 120 мм, 18 мм х 120 мм, 10 мм х 160 мм, 11 мм х 160 мм, 12 мм х 160 мм, 13 мм х 160 мм, 14 мм х 160 мм, 16 мм х 160 мм, 18 мм х 160 мм – 1 шт. (при необходимости);
- Ножка изогнутая бесцементной фиксации XB(F)Q VII GB(JB) T, размер: 10 мм х 80 мм, 11 мм х 80 мм, 12 мм х 80 мм, 13 мм х 80 мм, 14 мм х 80 мм, 16 мм х 80 мм, 18 мм х 80 мм, 10 мм х 120 мм, 11 мм х 120 мм, 12 мм х 120 мм, 13 мм х 120 мм, 14 мм х 120 мм, 16 мм х 120 мм, 18 мм х 120 мм, 10 мм х 160 мм, 11 мм х 160 мм, 12 мм х 160 мм, 13 мм х 160 мм, 14 мм х 160 мм, 16 мм х 160 мм, 18 мм х 160 мм – 1 шт. (при необходимости);
- Аугмент большеберцовый XB(F)Q V JC(L) T левый, размер #3, толщина: 5 мм, 10 мм, 15 мм – 1 шт. (при необходимости);
- Аугмент большеберцовый XB(F)Q V JC(R) T правый, размер #3, толщина: 5 мм, 10 мм, 15 мм – 1 шт. (при необходимости);
- Конус большеберцовый XB(F)Q VII JC T размер: #1, #2, #3, #4, толщина: 20 мм – 1 шт. (при необходимости);
- Штифт фиксирующий XB(F)Q V GC T, размер 1# – от 1 до 2 шт. (при необходимости);
- Надколенник XFQ I BIS PE, размер: 28 мм х 8 мм, 30 мм х 9 мм, 34 мм х 9 мм – 1 шт. (при необходимости);
- Винт для ножки XB(F)Q II JB T – 1 шт. (при необходимости);
- Инструкция по применению – 1 шт.;
355. Набор эндопротеза коленного сустава тотального SKII PS модель 355, в составе:
- Компонент бедренный XFQ II GK(L) C левый, размер #7 – 1 шт.;
- Вкладыш большеберцовый XFQ I PD PE, размер #2, толщина: 12 мм – 1 шт.;
- Компонент большеберцовый XB(F)Q I JP C, размер #3 – 1 шт.;
- Ножка прямая бесцементной фиксации XB(F)Q III GB(JB) T, размер: 10 мм х 40 мм, 11 мм х 40 мм, 12 мм х 40 мм, 13 мм х 40 мм, 14 мм х 40 мм, 16 мм х 40 мм, 18 мм х 40 мм, 10 мм х 80 мм, 11 мм х 80 мм, 12 мм х 80 мм, 13 мм х 80 мм, 14 мм х 80 мм, 16 мм х 80 мм, 18 мм х 80 мм, 10 мм х 120 мм, 11 мм х 120 мм, 12 мм х 120 мм, 13 мм х 120 мм, 14 мм х 120 мм, 16 мм х 120 мм, 18 мм х 120 мм – 1 шт. (при необходимости);
- Ножка изогнутая бесцементной фиксации XB(F)Q VI GB(JB) T, размер: 10 мм х 80 мм, 11 мм х 80 мм, 12 мм х 80 мм, 13 мм х 80 мм, 14 мм х 80 мм, 16 мм х 80 мм, 18 мм х 80 мм, 10 мм х 120 мм, 11 мм х 120 мм, 12 мм х 120 мм, 13 мм х 120 мм, 14 мм х 120 мм, 16 мм х 120 мм, 18 мм х 120 мм, 10 мм х 160 мм, 11 мм х 160 мм, 12 мм х 160 мм, 13 мм х 160 мм, 14 мм х 160 мм, 16 мм х 160 мм, 18 мм х 160 мм – 1 шт. (при необходимости);
- Ножка изогнутая бесцементной фиксации XB(F)Q VII GB(JB) T, размер: 10 мм х 80 мм, 11 мм х 80 мм, 12 мм х 80 мм, 13 мм х 80 мм, 14 мм х 80 мм, 16 мм х 80 мм, 18 мм х 80 мм, 10 мм х 120 мм, 11 мм х 120 мм, 12 мм х 120 мм, 13 мм х 120 мм, 14 мм х 120 мм, 16 мм х 120 мм, 18 мм х 120 мм, 10 мм х 160 мм, 11 мм х 160 мм, 12 мм х 160 мм, 13 мм х 160 мм, 14 мм х 160 мм, 16 мм х 160 мм, 18 мм х 160 мм – 1 шт. (при необходимости);
- Аугмент большеберцовый XB(F)Q V JC(L) T левый, размер #3, толщина: 5 мм, 10 мм, 15 мм – 1 шт. (при необходимости);
- Аугмент большеберцовый XB(F)Q V JC(R) T правый, размер #3, толщина: 5 мм, 10 мм, 15 мм – 1 шт. (при необходимости);
- Конус большеберцовый XB(F)Q VII JC T размер: #1, #2, #3, #4, толщина: 20 мм – 1 шт. (при необходимости);
- Штифт фиксирующий XB(F)Q V GC T, размер 1# – от 1 до 2 шт. (при необходимости);
- Надколенник XFQ I BIS PE, размер: 28 мм х 8 мм, 30 мм х 9 мм, 34 мм х 9 мм – 1 шт. (при необходимости);
- Винт для ножки XB(F)Q II JB T – 1 шт. (при необходимости);
- Инструкция по применению – 1 шт.;
356. Набор эндопротеза коленного сустава тотального SKII PS модель 356, в составе:
- Компонент бедренный XFQ II GK(R) C правый, размер #7 – 1 шт.;
- Вкладыш большеберцовый XFQ I PD PE, размер #2, толщина: 12 мм – 1 шт.;
- Компонент большеберцовый XB(F)Q I JP C, размер #3 – 1 шт.;
- Ножка прямая бесцементной фиксации XB(F)Q III GB(JB) T, размер: 10 мм х 40 мм, 11 мм х 40 мм, 12 мм х 40 мм, 13 мм х 40 мм, 14 мм х 40 мм, 16 мм х 40 мм, 18 мм х 40 мм, 10 мм х 80 мм, 11 мм х 80 мм, 12 мм х 80 мм, 13 мм х 80 мм, 14 мм х 80 мм, 16 мм х 80 мм, 18 мм х 80 мм, 10 мм х 120 мм, 11 мм х 120 мм, 12 мм х 120 мм, 13 мм х 120 мм, 14 мм х 120 мм, 16 мм х 120 мм, 18 мм х 120 мм – 1 шт. (при необходимости);

- Ножка изогнутая бесцементной фиксации XB(F)Q VI GB(JB) T, размер: 10 мм х 80 мм, 11 мм х 80 мм, 12 мм х 80 мм, 13 мм х 80 мм, 14 мм х 80 мм, 16 мм х 80 мм, 18 мм х 80 мм, 10 мм х 120 мм, 11 мм х 120 мм, 12 мм х 120 мм, 13 мм х 120 мм, 14 мм х 120 мм, 16 мм х 120 мм, 18 мм х 120 мм, 10 мм х 160 мм, 11 мм х 160 мм, 12 мм х 160 мм, 13 мм х 160 мм, 14 мм х 160 мм, 16 мм х 160 мм, 18 мм х 160 мм – 1 шт. (при необходимости);
- Ножка изогнутая бесцементной фиксации XB(F)Q VII GB(JB) T, размер: 10 мм х 80 мм, 11 мм х 80 мм, 12 мм х 80 мм, 13 мм х 80 мм, 14 мм х 80 мм, 16 мм х 80 мм, 18 мм х 80 мм, 10 мм х 120 мм, 11 мм х 120 мм, 12 мм х 120 мм, 13 мм х 120 мм, 14 мм х 120 мм, 16 мм х 120 мм, 18 мм х 120 мм, 10 мм х 160 мм, 11 мм х 160 мм, 12 мм х 160 мм, 13 мм х 160 мм, 14 мм х 160 мм, 16 мм х 160 мм, 18 мм х 160 мм – 1 шт. (при необходимости);
- Аугмент большеберцовый XB(F)Q V JC(L) T левый, размер #3, толщина: 5 мм, 10 мм, 15 мм – 1 шт. (при необходимости);
- Аугмент большеберцовый XB(F)Q V JC(R) T правый, размер #3, толщина: 5 мм, 10 мм, 15 мм – 1 шт. (при необходимости);
- Конус большеберцовый XB(F)Q VII JC T размер: #1, #2, #3, #4, толщина: 20 мм – 1 шт. (при необходимости);
- Штифт фиксирующий XB(F)Q V GC T, размер 1# – от 1 до 2 шт. (при необходимости);
- Надколенник XFQ I BIS PE, размер: 28 мм х 8 мм, 30 мм х 9 мм, 34 мм х 9 мм – 1 шт. (при необходимости);
- Винт для ножки XB(F)Q II JB T – 1 шт. (при необходимости);
- Инструкция по применению – 1 шт.;
357. Набор эндопротеза коленного сустава тотального SKII PS модель 357, в составе:
- Компонент бедренный XFQ II GK(L) C левый, размер #7 – 1 шт.;
- Вкладыш большеберцовый XFQ I PD PE, размер #2, толщина: 14 мм – 1 шт.;
- Компонент большеберцовый XB(F)Q I JP C, размер #3 – 1 шт.;
- Ножка прямая бесцементной фиксации XB(F)Q III GB(JB) T, размер: 10 мм х 40 мм, 11 мм х 40 мм, 12 мм х 40 мм, 13 мм х 40 мм, 14 мм х 40 мм, 16 мм х 40 мм, 18 мм х 40 мм, 10 мм х 80 мм, 11 мм х 80 мм, 12 мм х 80 мм, 13 мм х 80 мм, 14 мм х 80 мм, 16 мм х 80 мм, 18 мм х 80 мм, 10 мм х 120 мм, 11 мм х 120 мм, 12 мм х 120 мм, 13 мм х 120 мм, 14 мм х 120 мм, 16 мм х 120 мм, 18 мм х 120 мм – 1 шт. (при необходимости);
- Ножка изогнутая бесцементной фиксации XB(F)Q VI GB(JB) T, размер: 10 мм х 80 мм, 11 мм х 80 мм, 12 мм х 80 мм, 13 мм х 80 мм, 14 мм х 80 мм, 16 мм х 80 мм, 18 мм х 80 мм, 10 мм х 120 мм, 11 мм х 120 мм, 12 мм х 120 мм, 13 мм х 120 мм, 14 мм х 120 мм, 16 мм х 120 мм, 18 мм х 120 мм, 10 мм х 160 мм, 11 мм х 160 мм, 12 мм х 160 мм, 13 мм х 160 мм, 14 мм х 160 мм, 16 мм х 160 мм, 18 мм х 160 мм – 1 шт. (при необходимости);
- Ножка изогнутая бесцементной фиксации XB(F)Q VII GB(JB) T, размер: 10 мм х 80 мм, 11 мм х 80 мм, 12 мм х 80 мм, 13 мм х 80 мм, 14 мм х 80 мм, 16 мм х 80 мм, 18 мм х 80 мм, 10 мм х 120 мм, 11 мм х 120 мм, 12 мм х 120 мм, 13 мм х 120 мм, 14 мм х 120 мм, 16 мм х 120 мм, 18 мм х 120 мм, 10 мм х 160 мм, 11 мм х 160 мм, 12 мм х 160 мм, 13 мм х 160 мм, 14 мм х 160 мм, 16 мм х 160 мм, 18 мм х 160 мм – 1 шт. (при необходимости);
- Аугмент большеберцовый XB(F)Q V JC(L) T левый, размер #3, толщина: 5 мм, 10 мм, 15 мм – 1 шт. (при необходимости);
- Аугмент большеберцовый XB(F)Q V JC(R) T правый, размер #3, толщина: 5 мм, 10 мм, 15 мм – 1 шт. (при необходимости);
- Конус большеберцовый XB(F)Q VII JC T размер: #1, #2, #3, #4, толщина: 20 мм – 1 шт. (при необходимости);
- Штифт фиксирующий XB(F)Q V GC T, размер 1# – от 1 до 2 шт. (при необходимости);
- Надколенник XFQ I BIS PE, размер: 28 мм х 8 мм, 30 мм х 9 мм, 34 мм х 9 мм – 1 шт. (при необходимости);
- Винт для ножки XB(F)Q II JB T – 1 шт. (при необходимости);
- Инструкция по применению – 1 шт.;
358. Набор эндопротеза коленного сустава тотального SKII PS модель 358, в составе:
- Компонент бедренный XFQ II GK(R) C правый, размер #7 – 1 шт.;
- Вкладыш большеберцовый XFQ I PD PE, размер #2, толщина: 14 мм – 1 шт.;
- Компонент большеберцовый XB(F)Q I JP C, размер #3 – 1 шт.;
- Ножка прямая бесцементной фиксации XB(F)Q III GB(JB) T, размер: 10 мм х 40 мм, 11 мм х 40 мм, 12 мм х 40 мм, 13 мм х 40 мм, 14 мм х 40 мм, 16 мм х 40 мм, 18 мм х 40 мм, 10 мм х 80 мм, 11 мм х 80 мм, 12 мм х 80 мм, 13 мм х 80 мм, 14 мм х 80 мм, 16 мм х 80 мм, 18 мм х 80 мм, 10 мм х 120 мм, 11 мм х 120 мм, 12 мм х 120 мм, 13 мм х 120 мм, 14 мм х 120 мм, 16 мм х 120 мм, 18 мм х 120 мм – 1 шт. (при необходимости);
- Ножка изогнутая бесцементной фиксации XB(F)Q VI GB(JB) T, размер: 10 мм х 80 мм, 11 мм х 80 мм, 12 мм х 80 мм, 13 мм х 80 мм, 14 мм х 80 мм, 16 мм х 80 мм, 18 мм х 80 мм, 10 мм х 120 мм, 11 мм х 120 мм, 12 мм х 120

мм, 13 мм х 120 мм, 14 мм х 120 мм, 16 мм х 120 мм, 18 мм х 120 мм, 10 мм х 160 мм, 11 мм х 160 мм, 12 мм х 160 мм, 13 мм х 160 мм, 14 мм х 160 мм, 16 мм х 160 мм, 18 мм х 160 мм – 1 шт. (при необходимости);
- Ножка изогнутая бесцементной фиксации XB(F)Q VII GB(JB) T, размер: 10 мм х 80 мм, 11 мм х 80 мм, 12 мм х 80 мм, 13 мм х 80 мм, 14 мм х 80 мм, 16 мм х 80 мм, 18 мм х 80 мм, 10 мм х 120 мм, 11 мм х 120 мм, 12 мм х 120 мм, 13 мм х 120 мм, 14 мм х 120 мм, 16 мм х 120 мм, 18 мм х 120 мм, 10 мм х 160 мм, 11 мм х 160 мм, 12 мм х 160 мм, 13 мм х 160 мм, 14 мм х 160 мм, 16 мм х 160 мм, 18 мм х 160 мм – 1 шт. (при необходимости);
- Аугмент большеберцовый XB(F)Q V JC(L) T левый, размер #3, толщина: 5 мм, 10 мм, 15 мм – 1 шт. (при необходимости);
- Аугмент большеберцовый XB(F)Q V JC(R) T правый, размер #3, толщина: 5 мм, 10 мм, 15 мм – 1 шт. (при необходимости);
- Конус большеберцовый XB(F)Q VII JC T размер: #1, #2, #3, #4, толщина: 20 мм – 1 шт. (при необходимости);
- Штифт фиксирующий XB(F)Q V GC T, размер 1# – от 1 до 2 шт. (при необходимости);
- Надколенник XFQ I BIS PE, размер: 28 мм х 8 мм, 30 мм х 9 мм, 34 мм х 9 мм – 1 шт. (при необходимости);
- Винт для ножки XB(F)Q II JB T – 1 шт. (при необходимости);
- Инструкция по применению – 1 шт.;
359. Набор эндопротеза коленного сустава тотального SKII PS модель 359, в составе:
- Компонент бедренный XFQ II GK(L) C левый, размер #7 – 1 шт.;
- Вкладыш большеберцовый XFQ I PD PE, размер #2, толщина: 16 мм – 1 шт.;
- Компонент большеберцовый XB(F)Q I JP C, размер #3 – 1 шт.;
- Ножка прямая бесцементной фиксации XB(F)Q III GB(JB) T, размер: 10 мм х 40 мм, 11 мм х 40 мм, 12 мм х 40 мм, 13 мм х 40 мм, 14 мм х 40 мм, 16 мм х 40 мм, 18 мм х 40 мм, 10 мм х 80 мм, 11 мм х 80 мм, 12 мм х 80 мм, 13 мм х 80 мм, 14 мм х 80 мм, 16 мм х 80 мм, 18 мм х 80 мм, 10 мм х 120 мм, 11 мм х 120 мм, 12 мм х 120 мм, 13 мм х 120 мм, 14 мм х 120 мм, 16 мм х 120 мм, 18 мм х 120 мм – 1 шт. (при необходимости);
- Ножка изогнутая бесцементной фиксации XB(F)Q VI GB(JB) T, размер: 10 мм х 80 мм, 11 мм х 80 мм, 12 мм х 80 мм, 13 мм х 80 мм, 14 мм х 80 мм, 16 мм х 80 мм, 18 мм х 80 мм, 10 мм х 120 мм, 11 мм х 120 мм, 12 мм х 120 мм, 13 мм х 120 мм, 14 мм х 120 мм, 16 мм х 120 мм, 18 мм х 120 мм, 10 мм х 160 мм, 11 мм х 160 мм, 12 мм х 160 мм, 13 мм х 160 мм, 14 мм х 160 мм, 16 мм х 160 мм, 18 мм х 160 мм – 1 шт. (при необходимости);
- Ножка изогнутая бесцементной фиксации XB(F)Q VII GB(JB) T, размер: 10 мм х 80 мм, 11 мм х 80 мм, 12 мм х 80 мм, 13 мм х 80 мм, 14 мм х 80 мм, 16 мм х 80 мм, 18 мм х 80 мм, 10 мм х 120 мм, 11 мм х 120 мм, 12 мм х 120 мм, 13 мм х 120 мм, 14 мм х 120 мм, 16 мм х 120 мм, 18 мм х 120 мм, 10 мм х 160 мм, 11 мм х 160 мм, 12 мм х 160 мм, 13 мм х 160 мм, 14 мм х 160 мм, 16 мм х 160 мм, 18 мм х 160 мм – 1 шт. (при необходимости);
- Аугмент большеберцовый XB(F)Q V JC(L) T левый, размер #3, толщина: 5 мм, 10 мм, 15 мм – 1 шт. (при необходимости);
- Аугмент большеберцовый XB(F)Q V JC(R) T правый, размер #3, толщина: 5 мм, 10 мм, 15 мм – 1 шт. (при необходимости);
- Конус большеберцовый XB(F)Q VII JC T размер: #1, #2, #3, #4, толщина: 20 мм – 1 шт. (при необходимости);
- Штифт фиксирующий XB(F)Q V GC T, размер 1# – от 1 до 2 шт. (при необходимости);
- Надколенник XFQ I BIS PE, размер: 28 мм х 8 мм, 30 мм х 9 мм, 34 мм х 9 мм – 1 шт. (при необходимости);
- Винт для ножки XB(F)Q II JB T – 1 шт. (при необходимости);
- Инструкция по применению – 1 шт.;
360. Набор эндопротеза коленного сустава тотального SKII PS модель 360, в составе:
- Компонент бедренный XFQ II GK(R) C правый, размер #7 – 1 шт.;
- Вкладыш большеберцовый XFQ I PD PE, размер #2, толщина: 16 мм – 1 шт.;
- Компонент большеберцовый XB(F)Q I JP C, размер #3 – 1 шт.;
- Ножка прямая бесцементной фиксации XB(F)Q III GB(JB) T, размер: 10 мм х 40 мм, 11 мм х 40 мм, 12 мм х 40 мм, 13 мм х 40 мм, 14 мм х 40 мм, 16 мм х 40 мм, 18 мм х 40 мм, 10 мм х 80 мм, 11 мм х 80 мм, 12 мм х 80 мм, 13 мм х 80 мм, 14 мм х 80 мм, 16 мм х 80 мм, 18 мм х 80 мм, 10 мм х 120 мм, 11 мм х 120 мм, 12 мм х 120 мм, 13 мм х 120 мм, 14 мм х 120 мм, 16 мм х 120 мм, 18 мм х 120 мм – 1 шт. (при необходимости);
- Ножка изогнутая бесцементной фиксации XB(F)Q VI GB(JB) T, размер: 10 мм х 80 мм, 11 мм х 80 мм, 12 мм х 80 мм, 13 мм х 80 мм, 14 мм х 80 мм, 16 мм х 80 мм, 18 мм х 80 мм, 10 мм х 120 мм, 11 мм х 120 мм, 12 мм х 120 мм, 13 мм х 120 мм, 14 мм х 120 мм, 16 мм х 120 мм, 18 мм х 120 мм, 10 мм х 160 мм, 11 мм х 160 мм, 12 мм х 160 мм, 13 мм х 160 мм, 14 мм х 160 мм, 16 мм х 160 мм, 18 мм х 160 мм – 1 шт. (при необходимости);

- Ножка изогнутая бесцементной фиксации XB(F)Q VII GB(JB) T, размер: 10 мм х 80 мм, 11 мм х 80 мм, 12 мм х 80 мм, 13 мм х 80 мм, 14 мм х 80 мм, 16 мм х 80 мм, 18 мм х 80 мм, 10 мм х 120 мм, 11 мм х 120 мм, 12 мм х 120 мм, 13 мм х 120 мм, 14 мм х 120 мм, 16 мм х 120 мм, 18 мм х 120 мм, 10 мм х 160 мм, 11 мм х 160 мм, 12 мм х 160 мм, 13 мм х 160 мм, 14 мм х 160 мм, 16 мм х 160 мм, 18 мм х 160 мм – 1 шт. (при необходимости);
- Аугмент большеберцовый XB(F)Q V JC(L) T левый, размер #3, толщина: 5 мм, 10 мм, 15 мм – 1 шт. (при необходимости);
- Аугмент большеберцовый XB(F)Q V JC(R) T правый, размер #3, толщина: 5 мм, 10 мм, 15 мм – 1 шт. (при необходимости);
- Конус большеберцовый XB(F)Q VII JC T размер: #1, #2, #3, #4, толщина: 20 мм – 1 шт. (при необходимости);
- Штифт фиксирующий XB(F)Q V GC T, размер 1# – от 1 до 2 шт. (при необходимости);
- Надколенник XFQ I BIS PE, размер: 28 мм х 8 мм, 30 мм х 9 мм, 34 мм х 9 мм – 1 шт. (при необходимости);
- Винт для ножки XB(F)Q II JB T – 1 шт. (при необходимости);
- Инструкция по применению – 1 шт.;
361. Набор эндопротеза коленного сустава тотального SKII PS модель 361, в составе:
- Компонент бедренный XFQ II GK(L) C левый, размер #7 – 1 шт.;
- Вкладыш большеберцовый XFQ I PD PE, размер #4, толщина: 10 мм – 1 шт.;
- Компонент большеберцовый XB(F)Q I JP C, размер #4 – 1 шт.;
- Ножка прямая бесцементной фиксации XB(F)Q III GB(JB) T, размер: 10 мм х 40 мм, 11 мм х 40 мм, 12 мм х 40 мм, 13 мм х 40 мм, 14 мм х 40 мм, 16 мм х 40 мм, 18 мм х 40 мм, 10 мм х 80 мм, 11 мм х 80 мм, 12 мм х 80 мм, 13 мм х 80 мм, 14 мм х 80 мм, 16 мм х 80 мм, 18 мм х 80 мм, 10 мм х 120 мм, 11 мм х 120 мм, 12 мм х 120 мм, 13 мм х 120 мм, 14 мм х 120 мм, 16 мм х 120 мм, 18 мм х 120 мм – 1 шт. (при необходимости);
- Ножка изогнутая бесцементной фиксации XB(F)Q VI GB(JB) T, размер: 10 мм х 80 мм, 11 мм х 80 мм, 12 мм х 80 мм, 13 мм х 80 мм, 14 мм х 80 мм, 16 мм х 80 мм, 18 мм х 80 мм, 10 мм х 120 мм, 11 мм х 120 мм, 12 мм х 120 мм, 13 мм х 120 мм, 14 мм х 120 мм, 16 мм х 120 мм, 18 мм х 120 мм, 10 мм х 160 мм, 11 мм х 160 мм, 12 мм х 160 мм, 13 мм х 160 мм, 14 мм х 160 мм, 16 мм х 160 мм, 18 мм х 160 мм – 1 шт. (при необходимости);
- Ножка изогнутая бесцементной фиксации XB(F)Q VII GB(JB) T, размер: 10 мм х 80 мм, 11 мм х 80 мм, 12 мм х 80 мм, 13 мм х 80 мм, 14 мм х 80 мм, 16 мм х 80 мм, 18 мм х 80 мм, 10 мм х 120 мм, 11 мм х 120 мм, 12 мм х 120 мм, 13 мм х 120 мм, 14 мм х 120 мм, 16 мм х 120 мм, 18 мм х 120 мм, 10 мм х 160 мм, 11 мм х 160 мм, 12 мм х 160 мм, 13 мм х 160 мм, 14 мм х 160 мм, 16 мм х 160 мм, 18 мм х 160 мм – 1 шт. (при необходимости);
- Аугмент большеберцовый XB(F)Q V JC(L) T левый, размер #4, толщина: 5 мм, 10 мм, 15 мм – 1 шт. (при необходимости);
- Аугмент большеберцовый XB(F)Q V JC(R) T правый, размер #4, толщина: 5 мм, 10 мм, 15 мм – 1 шт. (при необходимости);
- Конус большеберцовый XB(F)Q VII JC T размер: #1, #2, #3, #4, толщина: 20 мм – 1 шт. (при необходимости);
- Штифт фиксирующий XB(F)Q V GC T, размер 1# – от 1 до 2 шт. (при необходимости);
- Надколенник XFQ I BIS PE, размер: 28 мм х 8 мм, 30 мм х 9 мм, 34 мм х 9 мм – 1 шт. (при необходимости);
- Винт для ножки XB(F)Q II JB T – 1 шт. (при необходимости);
- Инструкция по применению – 1 шт.;
362. Набор эндопротеза коленного сустава тотального SKII PS модель 362, в составе:
- Компонент бедренный XFQ II GK(R) C правый, размер #7 – 1 шт.;
- Вкладыш большеберцовый XFQ I PD PE, размер #4, толщина: 10 мм – 1 шт.;
- Компонент большеберцовый XB(F)Q I JP C, размер #4 – 1 шт.;
- Ножка прямая бесцементной фиксации XB(F)Q III GB(JB) T, размер: 10 мм х 40 мм, 11 мм х 40 мм, 12 мм х 40 мм, 13 мм х 40 мм, 14 мм х 40 мм, 16 мм х 40 мм, 18 мм х 40 мм, 10 мм х 80 мм, 11 мм х 80 мм, 12 мм х 80 мм, 13 мм х 80 мм, 14 мм х 80 мм, 16 мм х 80 мм, 18 мм х 80 мм, 10 мм х 120 мм, 11 мм х 120 мм, 12 мм х 120 мм, 13 мм х 120 мм, 14 мм х 120 мм, 16 мм х 120 мм, 18 мм х 120 мм – 1 шт. (при необходимости);
- Ножка изогнутая бесцементной фиксации XB(F)Q VI GB(JB) T, размер: 10 мм х 80 мм, 11 мм х 80 мм, 12 мм х 80 мм, 13 мм х 80 мм, 14 мм х 80 мм, 16 мм х 80 мм, 18 мм х 80 мм, 10 мм х 120 мм, 11 мм х 120 мм, 12 мм х 120 мм, 13 мм х 120 мм, 14 мм х 120 мм, 16 мм х 120 мм, 18 мм х 120 мм, 10 мм х 160 мм, 11 мм х 160 мм, 12 мм х 160 мм, 13 мм х 160 мм, 14 мм х 160 мм, 16 мм х 160 мм, 18 мм х 160 мм – 1 шт. (при необходимости);
- Ножка изогнутая бесцементной фиксации XB(F)Q VII GB(JB) T, размер: 10 мм х 80 мм, 11 мм х 80 мм, 12 мм х 80 мм, 13 мм х 80 мм, 14 мм х 80 мм, 16 мм х 80 мм, 18 мм х 80 мм, 10 мм х 120 мм, 11 мм х 120 мм, 12 мм х 120

мм, 13 мм х 120 мм, 14 мм х 120 мм, 16 мм х 120 мм, 18 мм х 120 мм, 10 мм х 160 мм, 11 мм х 160 мм, 12 мм х 160 мм, 13 мм х 160 мм, 14 мм х 160 мм, 16 мм х 160 мм, 18 мм х 160 мм – 1 шт. (при необходимости);
- Аугмент большеберцовый XB(F)Q V JC(L) T левый, размер #4, толщина: 5 мм, 10 мм, 15 мм – 1 шт. (при необходимости);
- Аугмент большеберцовый XB(F)Q V JC(R) T правый, размер #4, толщина: 5 мм, 10 мм, 15 мм – 1 шт. (при необходимости);
- Конус большеберцовый XB(F)Q VII JC T размер: #1, #2, #3, #4, толщина: 20 мм – 1 шт. (при необходимости);
- Штифт фиксирующий XB(F)Q V GC T, размер 1# – от 1 до 2 шт. (при необходимости);
- Надколенник XFQ I BIS PE, размер: 28 мм х 8 мм, 30 мм х 9 мм, 34 мм х 9 мм – 1 шт. (при необходимости);
- Винт для ножки XB(F)Q II JB T – 1 шт. (при необходимости);
- Инструкция по применению – 1 шт.;
363. Набор эндопротеза коленного сустава тотального SKII PS модель 363, в составе:
- Компонент бедренный XFQ II GK(L) C левый, размер #7 – 1 шт.;
- Вкладыш большеберцовый XFQ I PD PE, размер #4, толщина: 12 мм – 1 шт.;
- Компонент большеберцовый XB(F)Q I JP C, размер #4 – 1 шт.;
- Ножка прямая бесцементной фиксации XB(F)Q III GB(JB) T, размер: 10 мм х 40 мм, 11 мм х 40 мм, 12 мм х 40 мм, 13 мм х 40 мм, 14 мм х 40 мм, 16 мм х 40 мм, 18 мм х 40 мм, 10 мм х 80 мм, 11 мм х 80 мм, 12 мм х 80 мм, 13 мм х 80 мм, 14 мм х 80 мм, 16 мм х 80 мм, 18 мм х 80 мм, 10 мм х 120 мм, 11 мм х 120 мм, 12 мм х 120 мм, 13 мм х 120 мм, 14 мм х 120 мм, 16 мм х 120 мм, 18 мм х 120 мм – 1 шт. (при необходимости);
- Ножка изогнутая бесцементной фиксации XB(F)Q VI GB(JB) T, размер: 10 мм х 80 мм, 11 мм х 80 мм, 12 мм х 80 мм, 13 мм х 80 мм, 14 мм х 80 мм, 16 мм х 80 мм, 18 мм х 80 мм, 10 мм х 120 мм, 11 мм х 120 мм, 12 мм х 120 мм, 13 мм х 120 мм, 14 мм х 120 мм, 16 мм х 120 мм, 18 мм х 120 мм, 10 мм х 160 мм, 11 мм х 160 мм, 12 мм х 160 мм, 13 мм х 160 мм, 14 мм х 160 мм, 16 мм х 160 мм, 18 мм х 160 мм – 1 шт. (при необходимости);
- Ножка изогнутая бесцементной фиксации XB(F)Q VII GB(JB) T, размер: 10 мм х 80 мм, 11 мм х 80 мм, 12 мм х 80 мм, 13 мм х 80 мм, 14 мм х 80 мм, 16 мм х 80 мм, 18 мм х 80 мм, 10 мм х 120 мм, 11 мм х 120 мм, 12 мм х 120 мм, 13 мм х 120 мм, 14 мм х 120 мм, 16 мм х 120 мм, 18 мм х 120 мм, 10 мм х 160 мм, 11 мм х 160 мм, 12 мм х 160 мм, 13 мм х 160 мм, 14 мм х 160 мм, 16 мм х 160 мм, 18 мм х 160 мм – 1 шт. (при необходимости);
- Аугмент большеберцовый XB(F)Q V JC(L) T левый, размер #4, толщина: 5 мм, 10 мм, 15 мм – 1 шт. (при необходимости);
- Аугмент большеберцовый XB(F)Q V JC(R) T правый, размер #4, толщина: 5 мм, 10 мм, 15 мм – 1 шт. (при необходимости);
- Конус большеберцовый XB(F)Q VII JC T размер: #1, #2, #3, #4, толщина: 20 мм – 1 шт. (при необходимости);
- Штифт фиксирующий XB(F)Q V GC T, размер 1# – от 1 до 2 шт. (при необходимости);
- Надколенник XFQ I BIS PE, размер: 28 мм х 8 мм, 30 мм х 9 мм, 34 мм х 9 мм – 1 шт. (при необходимости);
- Винт для ножки XB(F)Q II JB T – 1 шт. (при необходимости);
- Инструкция по применению – 1 шт.;
364. Набор эндопротеза коленного сустава тотального SKII PS модель 364, в составе:
- Компонент бедренный XFQ II GK(R) C правый, размер #7 – 1 шт.;
- Вкладыш большеберцовый XFQ I PD PE, размер #4, толщина: 12 мм – 1 шт.;
- Компонент большеберцовый XB(F)Q I JP C, размер #4 – 1 шт.;
- Ножка прямая бесцементной фиксации XB(F)Q III GB(JB) T, размер: 10 мм х 40 мм, 11 мм х 40 мм, 12 мм х 40 мм, 13 мм х 40 мм, 14 мм х 40 мм, 16 мм х 40 мм, 18 мм х 40 мм, 10 мм х 80 мм, 11 мм х 80 мм, 12 мм х 80 мм, 13 мм х 80 мм, 14 мм х 80 мм, 16 мм х 80 мм, 18 мм х 80 мм, 10 мм х 120 мм, 11 мм х 120 мм, 12 мм х 120 мм, 13 мм х 120 мм, 14 мм х 120 мм, 16 мм х 120 мм, 18 мм х 120 мм – 1 шт. (при необходимости);
- Ножка изогнутая бесцементной фиксации XB(F)Q VI GB(JB) T, размер: 10 мм х 80 мм, 11 мм х 80 мм, 12 мм х 80 мм, 13 мм х 80 мм, 14 мм х 80 мм, 16 мм х 80 мм, 18 мм х 80 мм, 10 мм х 120 мм, 11 мм х 120 мм, 12 мм х 120 мм, 13 мм х 120 мм, 14 мм х 120 мм, 16 мм х 120 мм, 18 мм х 120 мм, 10 мм х 160 мм, 11 мм х 160 мм, 12 мм х 160 мм, 13 мм х 160 мм, 14 мм х 160 мм, 16 мм х 160 мм, 18 мм х 160 мм – 1 шт. (при необходимости);
- Ножка изогнутая бесцементной фиксации XB(F)Q VII GB(JB) T, размер: 10 мм х 80 мм, 11 мм х 80 мм, 12 мм х 80 мм, 13 мм х 80 мм, 14 мм х 80 мм, 16 мм х 80 мм, 18 мм х 80 мм, 10 мм х 120 мм, 11 мм х 120 мм, 12 мм х 120 мм, 13 мм х 120 мм, 14 мм х 120 мм, 16 мм х 120 мм, 18 мм х 120 мм, 10 мм х 160 мм, 11 мм х 160 мм, 12 мм х 160 мм, 13 мм х 160 мм, 14 мм х 160 мм, 16 мм х 160 мм, 18 мм х 160 мм – 1 шт. (при необходимости);

- Аугмент большеберцовый XB(F)Q V JC(L) T левый, размер #4, толщина: 5 мм, 10 мм, 15 мм – 1 шт. (при необходимости);
- Аугмент большеберцовый XB(F)Q V JC(R) T правый, размер #4, толщина: 5 мм, 10 мм, 15 мм – 1 шт. (при необходимости);
- Конус большеберцовый XB(F)Q VII JC T размер: #1, #2, #3, #4, толщина: 20 мм – 1 шт. (при необходимости);
- Штифт фиксирующий XB(F)Q V GC T, размер 1# – от 1 до 2 шт. (при необходимости);
- Надколенник XFQ I BIS PE, размер: 28 мм x 8 мм, 30 мм x 9 мм, 34 мм x 9 мм – 1 шт. (при необходимости);
- Винт для ножки XB(F)Q II JB T – 1 шт. (при необходимости);
- Инструкция по применению – 1 шт.;
365. Набор эндопротеза коленного сустава тотального SKII PS модель 365, в составе:
- Компонент бедренный XFQ II GK(L) C левый, размер #7 – 1 шт.;
- Вкладыш большеберцовый XFQ I PD PE, размер #4, толщина: 14 мм – 1 шт.;
- Компонент большеберцовый XB(F)Q I JP C, размер #4 – 1 шт.;
- Ножка прямая бесцементной фиксации XB(F)Q III GB(JB) T, размер: 10 мм x 40 мм, 11 мм x 40 мм, 12 мм x 40 мм, 13 мм x 40 мм, 14 мм x 40 мм, 16 мм x 40 мм, 18 мм x 40 мм, 10 мм x 80 мм, 11 мм x 80 мм, 12 мм x 80 мм, 13 мм x 80 мм, 14 мм x 80 мм, 16 мм x 80 мм, 18 мм x 80 мм, 10 мм x 120 мм, 11 мм x 120 мм, 12 мм x 120 мм, 13 мм x 120 мм, 14 мм x 120 мм, 16 мм x 120 мм, 18 мм x 120 мм – 1 шт. (при необходимости);
- Ножка изогнутая бесцементной фиксации XB(F)Q VI GB(JB) T, размер: 10 мм x 80 мм, 11 мм x 80 мм, 12 мм x 80 мм, 13 мм x 80 мм, 14 мм x 80 мм, 16 мм x 80 мм, 18 мм x 80 мм, 10 мм x 120 мм, 11 мм x 120 мм, 12 мм x 120 мм, 13 мм x 120 мм, 14 мм x 120 мм, 16 мм x 120 мм, 18 мм x 120 мм, 10 мм x 160 мм, 11 мм x 160 мм, 12 мм x 160 мм, 13 мм x 160 мм, 14 мм x 160 мм, 16 мм x 160 мм, 18 мм x 160 мм – 1 шт. (при необходимости);
- Ножка изогнутая бесцементной фиксации XB(F)Q VII GB(JB) T, размер: 10 мм x 80 мм, 11 мм x 80 мм, 12 мм x 80 мм, 13 мм x 80 мм, 14 мм x 80 мм, 16 мм x 80 мм, 18 мм x 80 мм, 10 мм x 120 мм, 11 мм x 120 мм, 12 мм x 120 мм, 13 мм x 120 мм, 14 мм x 120 мм, 16 мм x 120 мм, 18 мм x 120 мм, 10 мм x 160 мм, 11 мм x 160 мм, 12 мм x 160 мм, 13 мм x 160 мм, 14 мм x 160 мм, 16 мм x 160 мм, 18 мм x 160 мм – 1 шт. (при необходимости);
- Аугмент большеберцовый XB(F)Q V JC(L) T левый, размер #4, толщина: 5 мм, 10 мм, 15 мм – 1 шт. (при необходимости);
- Аугмент большеберцовый XB(F)Q V JC(R) T правый, размер #4, толщина: 5 мм, 10 мм, 15 мм – 1 шт. (при необходимости);
- Конус большеберцовый XB(F)Q VII JC T размер: #1, #2, #3, #4, толщина: 20 мм – 1 шт. (при необходимости);
- Штифт фиксирующий XB(F)Q V GC T, размер 1# – от 1 до 2 шт. (при необходимости);
- Надколенник XFQ I BIS PE, размер: 28 мм x 8 мм, 30 мм x 9 мм, 34 мм x 9 мм – 1 шт. (при необходимости);
- Винт для ножки XB(F)Q II JB T – 1 шт. (при необходимости);
- Инструкция по применению – 1 шт.;
366. Набор эндопротеза коленного сустава тотального SKII PS модель 366, в составе:
- Компонент бедренный XFQ II GK(R) C правый, размер #7 – 1 шт.;
- Вкладыш большеберцовый XFQ I PD PE, размер #4, толщина: 14 мм – 1 шт.;
- Компонент большеберцовый XB(F)Q I JP C, размер #4 – 1 шт.;
- Ножка прямая бесцементной фиксации XB(F)Q III GB(JB) T, размер: 10 мм x 40 мм, 11 мм x 40 мм, 12 мм x 40 мм, 13 мм x 40 мм, 14 мм x 40 мм, 16 мм x 40 мм, 18 мм x 40 мм, 10 мм x 80 мм, 11 мм x 80 мм, 12 мм x 80 мм, 13 мм x 80 мм, 14 мм x 80 мм, 16 мм x 80 мм, 18 мм x 80 мм, 10 мм x 120 мм, 11 мм x 120 мм, 12 мм x 120 мм, 13 мм x 120 мм, 14 мм x 120 мм, 16 мм x 120 мм, 18 мм x 120 мм – 1 шт. (при необходимости);
- Ножка изогнутая бесцементной фиксации XB(F)Q VI GB(JB) T, размер: 10 мм x 80 мм, 11 мм x 80 мм, 12 мм x 80 мм, 13 мм x 80 мм, 14 мм x 80 мм, 16 мм x 80 мм, 18 мм x 80 мм, 10 мм x 120 мм, 11 мм x 120 мм, 12 мм x 120 мм, 13 мм x 120 мм, 14 мм x 120 мм, 16 мм x 120 мм, 18 мм x 120 мм, 10 мм x 160 мм, 11 мм x 160 мм, 12 мм x 160 мм, 13 мм x 160 мм, 14 мм x 160 мм, 16 мм x 160 мм, 18 мм x 160 мм – 1 шт. (при необходимости);
- Ножка изогнутая бесцементной фиксации XB(F)Q VII GB(JB) T, размер: 10 мм x 80 мм, 11 мм x 80 мм, 12 мм x 80 мм, 13 мм x 80 мм, 14 мм x 80 мм, 16 мм x 80 мм, 18 мм x 80 мм, 10 мм x 120 мм, 11 мм x 120 мм, 12 мм x 120 мм, 13 мм x 120 мм, 14 мм x 120 мм, 16 мм x 120 мм, 18 мм x 120 мм, 10 мм x 160 мм, 11 мм x 160 мм, 12 мм x 160 мм, 13 мм x 160 мм, 14 мм x 160 мм, 16 мм x 160 мм, 18 мм x 160 мм – 1 шт. (при необходимости);
- Аугмент большеберцовый XB(F)Q V JC(L) T левый, размер #4, толщина: 5 мм, 10 мм, 15 мм – 1 шт. (при необходимости);

- Аугмент большеберцовый XB(F)Q V JC(R) T правый, размер #4, толщина: 5 мм, 10 мм, 15 мм – 1 шт. (при необходимости);
- Конус большеберцовый XB(F)Q VII JC T размер: #1, #2, #3, #4, толщина: 20 мм – 1 шт. (при необходимости);
- Штифт фиксирующий XB(F)Q V GC T, размер 1# – от 1 до 2 шт. (при необходимости);
- Надколенник XFQ I BIS PE, размер: 28 мм х 8 мм, 30 мм х 9 мм, 34 мм х 9 мм – 1 шт. (при необходимости);
- Винт для ножки XB(F)Q II JB T – 1 шт. (при необходимости);
- Инструкция по применению – 1 шт.;
367. Набор эндопротеза коленного сустава тотального SKII PS модель 367, в составе:
- Компонент бедренный XFQ II GK(L) C левый, размер #7 – 1 шт.;
- Вкладыш большеберцовый XFQ I PD PE, размер #4, толщина: 16 мм – 1 шт.;
- Компонент большеберцовый XB(F)Q I JP C, размер #4 – 1 шт.;
- Ножка прямая бесцементной фиксации XB(F)Q III GB(JB) T, размер: 10 мм х 40 мм, 11 мм х 40 мм, 12 мм х 40 мм, 13 мм х 40 мм, 14 мм х 40 мм, 16 мм х 40 мм, 18 мм х 40 мм, 10 мм х 80 мм, 11 мм х 80 мм, 12 мм х 80 мм, 13 мм х 80 мм, 14 мм х 80 мм, 16 мм х 80 мм, 18 мм х 80 мм, 10 мм х 120 мм, 11 мм х 120 мм, 12 мм х 120 мм, 13 мм х 120 мм, 14 мм х 120 мм, 16 мм х 120 мм, 18 мм х 120 мм – 1 шт. (при необходимости);
- Ножка изогнутая бесцементной фиксации XB(F)Q VI GB(JB) T, размер: 10 мм х 80 мм, 11 мм х 80 мм, 12 мм х 80 мм, 13 мм х 80 мм, 14 мм х 80 мм, 16 мм х 80 мм, 18 мм х 80 мм, 10 мм х 120 мм, 11 мм х 120 мм, 12 мм х 120 мм, 13 мм х 120 мм, 14 мм х 120 мм, 16 мм х 120 мм, 18 мм х 120 мм, 10 мм х 160 мм, 11 мм х 160 мм, 12 мм х 160 мм, 13 мм х 160 мм, 14 мм х 160 мм, 16 мм х 160 мм, 18 мм х 160 мм – 1 шт. (при необходимости);
- Ножка изогнутая бесцементной фиксации XB(F)Q VII GB(JB) T, размер: 10 мм х 80 мм, 11 мм х 80 мм, 12 мм х 80 мм, 13 мм х 80 мм, 14 мм х 80 мм, 16 мм х 80 мм, 18 мм х 80 мм, 10 мм х 120 мм, 11 мм х 120 мм, 12 мм х 120 мм, 13 мм х 120 мм, 14 мм х 120 мм, 16 мм х 120 мм, 18 мм х 120 мм, 10 мм х 160 мм, 11 мм х 160 мм, 12 мм х 160 мм, 13 мм х 160 мм, 14 мм х 160 мм, 16 мм х 160 мм, 18 мм х 160 мм – 1 шт. (при необходимости);
- Аугмент большеберцовый XB(F)Q V JC(L) T левый, размер #4, толщина: 5 мм, 10 мм, 15 мм – 1 шт. (при необходимости);
- Аугмент большеберцовый XB(F)Q V JC(R) T правый, размер #4, толщина: 5 мм, 10 мм, 15 мм – 1 шт. (при необходимости);
- Конус большеберцовый XB(F)Q VII JC T размер: #1, #2, #3, #4, толщина: 20 мм – 1 шт. (при необходимости);
- Штифт фиксирующий XB(F)Q V GC T, размер 1# – от 1 до 2 шт. (при необходимости);
- Надколенник XFQ I BIS PE, размер: 28 мм х 8 мм, 30 мм х 9 мм, 34 мм х 9 мм – 1 шт. (при необходимости);
- Винт для ножки XB(F)Q II JB T – 1 шт. (при необходимости);
- Инструкция по применению – 1 шт.;
368. Набор эндопротеза коленного сустава тотального SKII PS модель 368, в составе:
- Компонент бедренный XFQ II GK(R) C правый, размер #7 – 1 шт.;
- Вкладыш большеберцовый XFQ I PD PE, размер #4, толщина: 16 мм – 1 шт.;
- Компонент большеберцовый XB(F)Q I JP C, размер #4 – 1 шт.;
- Ножка прямая бесцементной фиксации XB(F)Q III GB(JB) T, размер: 10 мм х 40 мм, 11 мм х 40 мм, 12 мм х 40 мм, 13 мм х 40 мм, 14 мм х 40 мм, 16 мм х 40 мм, 18 мм х 40 мм, 10 мм х 80 мм, 11 мм х 80 мм, 12 мм х 80 мм, 13 мм х 80 мм, 14 мм х 80 мм, 16 мм х 80 мм, 18 мм х 80 мм, 10 мм х 120 мм, 11 мм х 120 мм, 12 мм х 120 мм, 13 мм х 120 мм, 14 мм х 120 мм, 16 мм х 120 мм, 18 мм х 120 мм – 1 шт. (при необходимости);
- Ножка изогнутая бесцементной фиксации XB(F)Q VI GB(JB) T, размер: 10 мм х 80 мм, 11 мм х 80 мм, 12 мм х 80 мм, 13 мм х 80 мм, 14 мм х 80 мм, 16 мм х 80 мм, 18 мм х 80 мм, 10 мм х 120 мм, 11 мм х 120 мм, 12 мм х 120 мм, 13 мм х 120 мм, 14 мм х 120 мм, 16 мм х 120 мм, 18 мм х 120 мм, 10 мм х 160 мм, 11 мм х 160 мм, 12 мм х 160 мм, 13 мм х 160 мм, 14 мм х 160 мм, 16 мм х 160 мм, 18 мм х 160 мм – 1 шт. (при необходимости);
- Ножка изогнутая бесцементной фиксации XB(F)Q VII GB(JB) T, размер: 10 мм х 80 мм, 11 мм х 80 мм, 12 мм х 80 мм, 13 мм х 80 мм, 14 мм х 80 мм, 16 мм х 80 мм, 18 мм х 80 мм, 10 мм х 120 мм, 11 мм х 120 мм, 12 мм х 120 мм, 13 мм х 120 мм, 14 мм х 120 мм, 16 мм х 120 мм, 18 мм х 120 мм, 10 мм х 160 мм, 11 мм х 160 мм, 12 мм х 160 мм, 13 мм х 160 мм, 14 мм х 160 мм, 16 мм х 160 мм, 18 мм х 160 мм – 1 шт. (при необходимости);
- Аугмент большеберцовый XB(F)Q V JC(L) T левый, размер #4, толщина: 5 мм, 10 мм, 15 мм – 1 шт. (при необходимости);
- Аугмент большеберцовый XB(F)Q V JC(R) T правый, размер #4, толщина: 5 мм, 10 мм, 15 мм – 1 шт. (при необходимости);
- Конус большеберцовый XB(F)Q VII JC T размер: #1, #2, #3, #4, толщина: 20 мм – 1 шт. (при необходимости);

- Штифт фиксирующий XB(F)Q V GC T, размер 1# – от 1 до 2 шт. (при необходимости);
- Надколенник XFQ I BIS PE, размер: 28 мм х 8 мм, 30 мм х 9 мм, 34 мм х 9 мм – 1 шт. (при необходимости);
- Винт для ножки XB(F)Q II JB T – 1 шт. (при необходимости);
- Инструкция по применению – 1 шт.;
369. Набор эндопротеза коленного сустава тотального SKII PS модель 369, в составе:
- Компонент бедренный XFQ II GK(L) C левый, размер #7 – 1 шт.;
- Вкладыш большеберцовый XFQ I PD PE, размер #4, толщина: 10 мм – 1 шт.;
- Компонент большеберцовый XB(F)Q I JP C, размер #5 – 1 шт.;
- Ножка прямая бесцементной фиксации XB(F)Q III GB(JB) T, размер: 10 мм х 40 мм, 11 мм х 40 мм, 12 мм х 40 мм, 13 мм х 40 мм, 14 мм х 40 мм, 16 мм х 40 мм, 18 мм х 40 мм, 10 мм х 80 мм, 11 мм х 80 мм, 12 мм х 80 мм, 13 мм х 80 мм, 14 мм х 80 мм, 16 мм х 80 мм, 18 мм х 80 мм, 10 мм х 120 мм, 11 мм х 120 мм, 12 мм х 120 мм, 13 мм х 120 мм, 14 мм х 120 мм, 16 мм х 120 мм, 18 мм х 120 мм – 1 шт. (при необходимости);
- Ножка изогнутая бесцементной фиксации XB(F)Q VI GB(JB) T, размер: 10 мм х 80 мм, 11 мм х 80 мм, 12 мм х 80 мм, 13 мм х 80 мм, 14 мм х 80 мм, 16 мм х 80 мм, 18 мм х 80 мм, 10 мм х 120 мм, 11 мм х 120 мм, 12 мм х 120 мм, 13 мм х 120 мм, 14 мм х 120 мм, 16 мм х 120 мм, 18 мм х 120 мм, 10 мм х 160 мм, 11 мм х 160 мм, 12 мм х 160 мм, 13 мм х 160 мм, 14 мм х 160 мм, 16 мм х 160 мм, 18 мм х 160 мм – 1 шт. (при необходимости);
- Ножка изогнутая бесцементной фиксации XB(F)Q VII GB(JB) T, размер: 10 мм х 80 мм, 11 мм х 80 мм, 12 мм х 80 мм, 13 мм х 80 мм, 14 мм х 80 мм, 16 мм х 80 мм, 18 мм х 80 мм, 10 мм х 120 мм, 11 мм х 120 мм, 12 мм х 120 мм, 13 мм х 120 мм, 14 мм х 120 мм, 16 мм х 120 мм, 18 мм х 120 мм, 10 мм х 160 мм, 11 мм х 160 мм, 12 мм х 160 мм, 13 мм х 160 мм, 14 мм х 160 мм, 16 мм х 160 мм, 18 мм х 160 мм – 1 шт. (при необходимости);
- Аугмент большеберцовый XB(F)Q V JC(L) T левый, размер #5, толщина: 5 мм, 10 мм, 15 мм – 1 шт. (при необходимости);
- Аугмент большеберцовый XB(F)Q V JC(R) T правый, размер #5, толщина: 5 мм, 10 мм, 15 мм – 1 шт. (при необходимости);
- Конус большеберцовый XB(F)Q VII JC T размер: #1, #2, #3, #4, толщина: 20 мм – 1 шт. (при необходимости);
- Штифт фиксирующий XB(F)Q V GC T, размер 1# – от 1 до 2 шт. (при необходимости);
- Надколенник XFQ I BIS PE, размер: 28 мм х 8 мм, 30 мм х 9 мм, 34 мм х 9 мм – 1 шт. (при необходимости);
- Винт для ножки XB(F)Q II JB T – 1 шт. (при необходимости);
- Инструкция по применению – 1 шт.;
370. Набор эндопротеза коленного сустава тотального SKII PS модель 370, в составе:
- Компонент бедренный XFQ II GK(R) C правый, размер #7 – 1 шт.;
- Вкладыш большеберцовый XFQ I PD PE, размер #4, толщина: 10 мм – 1 шт.;
- Компонент большеберцовый XB(F)Q I JP C, размер #5 – 1 шт.;
- Ножка прямая бесцементной фиксации XB(F)Q III GB(JB) T, размер: 10 мм х 40 мм, 11 мм х 40 мм, 12 мм х 40 мм, 13 мм х 40 мм, 14 мм х 40 мм, 16 мм х 40 мм, 18 мм х 40 мм, 10 мм х 80 мм, 11 мм х 80 мм, 12 мм х 80 мм, 13 мм х 80 мм, 14 мм х 80 мм, 16 мм х 80 мм, 18 мм х 80 мм, 10 мм х 120 мм, 11 мм х 120 мм, 12 мм х 120 мм, 13 мм х 120 мм, 14 мм х 120 мм, 16 мм х 120 мм, 18 мм х 120 мм – 1 шт. (при необходимости);
- Ножка изогнутая бесцементной фиксации XB(F)Q VI GB(JB) T, размер: 10 мм х 80 мм, 11 мм х 80 мм, 12 мм х 80 мм, 13 мм х 80 мм, 14 мм х 80 мм, 16 мм х 80 мм, 18 мм х 80 мм, 10 мм х 120 мм, 11 мм х 120 мм, 12 мм х 120 мм, 13 мм х 120 мм, 14 мм х 120 мм, 16 мм х 120 мм, 18 мм х 120 мм, 10 мм х 160 мм, 11 мм х 160 мм, 12 мм х 160 мм, 13 мм х 160 мм, 14 мм х 160 мм, 16 мм х 160 мм, 18 мм х 160 мм – 1 шт. (при необходимости);
- Ножка изогнутая бесцементной фиксации XB(F)Q VII GB(JB) T, размер: 10 мм х 80 мм, 11 мм х 80 мм, 12 мм х 80 мм, 13 мм х 80 мм, 14 мм х 80 мм, 16 мм х 80 мм, 18 мм х 80 мм, 10 мм х 120 мм, 11 мм х 120 мм, 12 мм х 120 мм, 13 мм х 120 мм, 14 мм х 120 мм, 16 мм х 120 мм, 18 мм х 120 мм, 10 мм х 160 мм, 11 мм х 160 мм, 12 мм х 160 мм, 13 мм х 160 мм, 14 мм х 160 мм, 16 мм х 160 мм, 18 мм х 160 мм – 1 шт. (при необходимости);
- Аугмент большеберцовый XB(F)Q V JC(L) T левый, размер #5, толщина: 5 мм, 10 мм, 15 мм – 1 шт. (при необходимости);
- Аугмент большеберцовый XB(F)Q V JC(R) T правый, размер #5, толщина: 5 мм, 10 мм, 15 мм – 1 шт. (при необходимости);
- Конус большеберцовый XB(F)Q VII JC T размер: #1, #2, #3, #4, толщина: 20 мм – 1 шт. (при необходимости);
- Штифт фиксирующий XB(F)Q V GC T, размер 1# – от 1 до 2 шт. (при необходимости);
- Надколенник XFQ I BIS PE, размер: 28 мм х 8 мм, 30 мм х 9 мм, 34 мм х 9 мм – 1 шт. (при необходимости);
- Винт для ножки XB(F)Q II JB T – 1 шт. (при необходимости);

- Инструкция по применению – 1 шт.;
371. Набор эндопротеза коленного сустава тотального SKII PS модель 371, в составе:
- Компонент бедренный XFQ II GK(L) C левый, размер #7 – 1 шт.;
- Вкладыш большеберцовый XFQ I PD PE, размер #4, толщина: 12 мм – 1 шт.;
- Компонент большеберцовый XB(F)Q I JP C, размер #5 – 1 шт.;
- Ножка прямая бесцементной фиксации XB(F)Q III GB(JB) T, размер: 10 мм х 40 мм, 11 мм х 40 мм, 12 мм х 40 мм, 13 мм х 40 мм, 14 мм х 40 мм, 16 мм х 40 мм, 18 мм х 40 мм, 10 мм х 80 мм, 11 мм х 80 мм, 12 мм х 80 мм, 13 мм х 80 мм, 14 мм х 80 мм, 16 мм х 80 мм, 18 мм х 80 мм, 10 мм х 120 мм, 11 мм х 120 мм, 12 мм х 120 мм, 13 мм х 120 мм, 14 мм х 120 мм, 16 мм х 120 мм, 18 мм х 120 мм – 1 шт. (при необходимости);
- Ножка изогнутая бесцементной фиксации XB(F)Q VI GB(JB) T, размер: 10 мм х 80 мм, 11 мм х 80 мм, 12 мм х 80 мм, 13 мм х 80 мм, 14 мм х 80 мм, 16 мм х 80 мм, 18 мм х 80 мм, 10 мм х 120 мм, 11 мм х 120 мм, 12 мм х 120 мм, 13 мм х 120 мм, 14 мм х 120 мм, 16 мм х 120 мм, 18 мм х 120 мм, 10 мм х 160 мм, 11 мм х 160 мм, 12 мм х 160 мм, 13 мм х 160 мм, 14 мм х 160 мм, 16 мм х 160 мм, 18 мм х 160 мм – 1 шт. (при необходимости);
- Ножка изогнутая бесцементной фиксации XB(F)Q VII GB(JB) T, размер: 10 мм х 80 мм, 11 мм х 80 мм, 12 мм х 80 мм, 13 мм х 80 мм, 14 мм х 80 мм, 16 мм х 80 мм, 18 мм х 80 мм, 10 мм х 120 мм, 11 мм х 120 мм, 12 мм х 120 мм, 13 мм х 120 мм, 14 мм х 120 мм, 16 мм х 120 мм, 18 мм х 120 мм, 10 мм х 160 мм, 11 мм х 160 мм, 12 мм х 160 мм, 13 мм х 160 мм, 14 мм х 160 мм, 16 мм х 160 мм, 18 мм х 160 мм – 1 шт. (при необходимости);
- Аугмент большеберцовый XB(F)Q V JC(L) T левый, размер #5, толщина: 5 мм, 10 мм, 15 мм – 1 шт. (при необходимости);
- Аугмент большеберцовый XB(F)Q V JC(R) T правый, размер #5, толщина: 5 мм, 10 мм, 15 мм – 1 шт. (при необходимости);
- Конус большеберцовый XB(F)Q VII JC T размер: #1, #2, #3, #4, толщина: 20 мм – 1 шт. (при необходимости);
- Штифт фиксирующий XB(F)Q V GC T, размер 1# – от 1 до 2 шт. (при необходимости);
- Надколенник XFQ I BIS PE, размер: 28 мм х 8 мм, 30 мм х 9 мм, 34 мм х 9 мм – 1 шт. (при необходимости);
- Винт для ножки XB(F)Q II JB T – 1 шт. (при необходимости);
- Инструкция по применению – 1 шт.;
372. Набор эндопротеза коленного сустава тотального SKII PS модель 372, в составе:
- Компонент бедренный XFQ II GK(R) C правый, размер #7 – 1 шт.;
- Вкладыш большеберцовый XFQ I PD PE, размер #4, толщина: 12 мм – 1 шт.;
- Компонент большеберцовый XB(F)Q I JP C, размер #5 – 1 шт.;
- Ножка прямая бесцементной фиксации XB(F)Q III GB(JB) T, размер: 10 мм х 40 мм, 11 мм х 40 мм, 12 мм х 40 мм, 13 мм х 40 мм, 14 мм х 40 мм, 16 мм х 40 мм, 18 мм х 40 мм, 10 мм х 80 мм, 11 мм х 80 мм, 12 мм х 80 мм, 13 мм х 80 мм, 14 мм х 80 мм, 16 мм х 80 мм, 18 мм х 80 мм, 10 мм х 120 мм, 11 мм х 120 мм, 12 мм х 120 мм, 13 мм х 120 мм, 14 мм х 120 мм, 16 мм х 120 мм, 18 мм х 120 мм – 1 шт. (при необходимости);
- Ножка изогнутая бесцементной фиксации XB(F)Q VI GB(JB) T, размер: 10 мм х 80 мм, 11 мм х 80 мм, 12 мм х 80 мм, 13 мм х 80 мм, 14 мм х 80 мм, 16 мм х 80 мм, 18 мм х 80 мм, 10 мм х 120 мм, 11 мм х 120 мм, 12 мм х 120 мм, 13 мм х 120 мм, 14 мм х 120 мм, 16 мм х 120 мм, 18 мм х 120 мм, 10 мм х 160 мм, 11 мм х 160 мм, 12 мм х 160 мм, 13 мм х 160 мм, 14 мм х 160 мм, 16 мм х 160 мм, 18 мм х 160 мм – 1 шт. (при необходимости);
- Ножка изогнутая бесцементной фиксации XB(F)Q VII GB(JB) T, размер: 10 мм х 80 мм, 11 мм х 80 мм, 12 мм х 80 мм, 13 мм х 80 мм, 14 мм х 80 мм, 16 мм х 80 мм, 18 мм х 80 мм, 10 мм х 120 мм, 11 мм х 120 мм, 12 мм х 120 мм, 13 мм х 120 мм, 14 мм х 120 мм, 16 мм х 120 мм, 18 мм х 120 мм, 10 мм х 160 мм, 11 мм х 160 мм, 12 мм х 160 мм, 13 мм х 160 мм, 14 мм х 160 мм, 16 мм х 160 мм, 18 мм х 160 мм – 1 шт. (при необходимости);
- Аугмент большеберцовый XB(F)Q V JC(L) T левый, размер #5, толщина: 5 мм, 10 мм, 15 мм – 1 шт. (при необходимости);
- Аугмент большеберцовый XB(F)Q V JC(R) T правый, размер #5, толщина: 5 мм, 10 мм, 15 мм – 1 шт. (при необходимости);
- Конус большеберцовый XB(F)Q VII JC T размер: #1, #2, #3, #4, толщина: 20 мм – 1 шт. (при необходимости);
- Штифт фиксирующий XB(F)Q V GC T, размер 1# – от 1 до 2 шт. (при необходимости);
- Надколенник XFQ I BIS PE, размер: 28 мм х 8 мм, 30 мм х 9 мм, 34 мм х 9 мм – 1 шт. (при необходимости);
- Винт для ножки XB(F)Q II JB T – 1 шт. (при необходимости);
- Инструкция по применению – 1 шт.;
373. Набор эндопротеза коленного сустава тотального SKII PS модель 373, в составе:
- Компонент бедренный XFQ II GK(L) C левый, размер #7 – 1 шт.;

- Вкладыш большеберцовый XFQ I PD PE, размер #4, толщина: 14 мм – 1 шт.;
- Компонент большеберцовый XB(F)Q I JP C, размер #5 – 1 шт.;
- Ножка прямая бесцементной фиксации XB(F)Q III GB(JB) T, размер: 10 мм х 40 мм, 11 мм х 40 мм, 12 мм х 40 мм, 13 мм х 40 мм, 14 мм х 40 мм, 16 мм х 40 мм, 18 мм х 40 мм, 10 мм х 80 мм, 11 мм х 80 мм, 12 мм х 80 мм, 13 мм х 80 мм, 14 мм х 80 мм, 16 мм х 80 мм, 18 мм х 80 мм, 10 мм х 120 мм, 11 мм х 120 мм, 12 мм х 120 мм, 13 мм х 120 мм, 14 мм х 120 мм, 16 мм х 120 мм, 18 мм х 120 мм – 1 шт. (при необходимости);
- Ножка изогнутая бесцементной фиксации XB(F)Q VI GB(JB) T, размер: 10 мм х 80 мм, 11 мм х 80 мм, 12 мм х 80 мм, 13 мм х 80 мм, 14 мм х 80 мм, 16 мм х 80 мм, 18 мм х 80 мм, 10 мм х 120 мм, 11 мм х 120 мм, 12 мм х 120 мм, 13 мм х 120 мм, 14 мм х 120 мм, 16 мм х 120 мм, 18 мм х 120 мм, 10 мм х 160 мм, 11 мм х 160 мм, 12 мм х 160 мм, 13 мм х 160 мм, 14 мм х 160 мм, 16 мм х 160 мм, 18 мм х 160 мм – 1 шт. (при необходимости);
- Ножка изогнутая бесцементной фиксации XB(F)Q VII GB(JB) T, размер: 10 мм х 80 мм, 11 мм х 80 мм, 12 мм х 80 мм, 13 мм х 80 мм, 14 мм х 80 мм, 16 мм х 80 мм, 18 мм х 80 мм, 10 мм х 120 мм, 11 мм х 120 мм, 12 мм х 120 мм, 13 мм х 120 мм, 14 мм х 120 мм, 16 мм х 120 мм, 18 мм х 120 мм, 10 мм х 160 мм, 11 мм х 160 мм, 12 мм х 160 мм, 13 мм х 160 мм, 14 мм х 160 мм, 16 мм х 160 мм, 18 мм х 160 мм – 1 шт. (при необходимости);
- Аугмент большеберцовый XB(F)Q V JC(L) T левый, размер #5, толщина: 5 мм, 10 мм, 15 мм – 1 шт. (при необходимости);
- Аугмент большеберцовый XB(F)Q V JC(R) T правый, размер #5, толщина: 5 мм, 10 мм, 15 мм – 1 шт. (при необходимости);
- Конус большеберцовый XB(F)Q VII JC T размер: #1, #2, #3, #4, толщина: 20 мм – 1 шт. (при необходимости);
- Штифт фиксирующий XB(F)Q V GC T, размер 1# – от 1 до 2 шт. (при необходимости);
- Надколенник XFQ I BIS PE, размер: 28 мм х 8 мм, 30 мм х 9 мм, 34 мм х 9 мм – 1 шт. (при необходимости);
- Винт для ножки XB(F)Q II JB T – 1 шт. (при необходимости);
- Инструкция по применению – 1 шт.;

374. Набор эндопротеза коленного сустава тотального SKII PS модель 374, в составе:
- Компонент бедренный XFQ II GK(R) C правый, размер #7 – 1 шт.;
- Вкладыш большеберцовый XFQ I PD PE, размер #4, толщина: 14 мм – 1 шт.;
- Компонент большеберцовый XB(F)Q I JP C, размер #5 – 1 шт.;
- Ножка прямая бесцементной фиксации XB(F)Q III GB(JB) T, размер: 10 мм х 40 мм, 11 мм х 40 мм, 12 мм х 40 мм, 13 мм х 40 мм, 14 мм х 40 мм, 16 мм х 40 мм, 18 мм х 40 мм, 10 мм х 80 мм, 11 мм х 80 мм, 12 мм х 80 мм, 13 мм х 80 мм, 14 мм х 80 мм, 16 мм х 80 мм, 18 мм х 80 мм, 10 мм х 120 мм, 11 мм х 120 мм, 12 мм х 120 мм, 13 мм х 120 мм, 14 мм х 120 мм, 16 мм х 120 мм, 18 мм х 120 мм – 1 шт. (при необходимости);
- Ножка изогнутая бесцементной фиксации XB(F)Q VI GB(JB) T, размер: 10 мм х 80 мм, 11 мм х 80 мм, 12 мм х 80 мм, 13 мм х 80 мм, 14 мм х 80 мм, 16 мм х 80 мм, 18 мм х 80 мм, 10 мм х 120 мм, 11 мм х 120 мм, 12 мм х 120 мм, 13 мм х 120 мм, 14 мм х 120 мм, 16 мм х 120 мм, 18 мм х 120 мм, 10 мм х 160 мм, 11 мм х 160 мм, 12 мм х 160 мм, 13 мм х 160 мм, 14 мм х 160 мм, 16 мм х 160 мм, 18 мм х 160 мм – 1 шт. (при необходимости);
- Ножка изогнутая бесцементной фиксации XB(F)Q VII GB(JB) T, размер: 10 мм х 80 мм, 11 мм х 80 мм, 12 мм х 80 мм, 13 мм х 80 мм, 14 мм х 80 мм, 16 мм х 80 мм, 18 мм х 80 мм, 10 мм х 120 мм, 11 мм х 120 мм, 12 мм х 120 мм, 13 мм х 120 мм, 14 мм х 120 мм, 16 мм х 120 мм, 18 мм х 120 мм, 10 мм х 160 мм, 11 мм х 160 мм, 12 мм х 160 мм, 13 мм х 160 мм, 14 мм х 160 мм, 16 мм х 160 мм, 18 мм х 160 мм – 1 шт. (при необходимости);
- Аугмент большеберцовый XB(F)Q V JC(L) T левый, размер #5, толщина: 5 мм, 10 мм, 15 мм – 1 шт. (при необходимости);
- Аугмент большеберцовый XB(F)Q V JC(R) T правый, размер #5, толщина: 5 мм, 10 мм, 15 мм – 1 шт. (при необходимости);
- Конус большеберцовый XB(F)Q VII JC T размер: #1, #2, #3, #4, толщина: 20 мм – 1 шт. (при необходимости);
- Штифт фиксирующий XB(F)Q V GC T, размер 1# – от 1 до 2 шт. (при необходимости);
- Надколенник XFQ I BIS PE, размер: 28 мм х 8 мм, 30 мм х 9 мм, 34 мм х 9 мм – 1 шт. (при необходимости);
- Винт для ножки XB(F)Q II JB T – 1 шт. (при необходимости);
- Инструкция по применению – 1 шт.;

375. Набор эндопротеза коленного сустава тотального SKII PS модель 375, в составе:
- Компонент бедренный XFQ II GK(L) C левый, размер #7 – 1 шт.;
- Вкладыш большеберцовый XFQ I PD PE, размер #4, толщина: 16 мм – 1 шт.;
- Компонент большеберцовый XB(F)Q I JP C, размер #5 – 1 шт.;

- Ножка прямая бесцементной фиксации XB(F)Q III GB(JB) T, размер: 10 мм х 40 мм, 11 мм х 40 мм, 12 мм х 40 мм, 13 мм х 40 мм, 14 мм х 40 мм, 16 мм х 40 мм, 18 мм х 40 мм, 10 мм х 80 мм, 11 мм х 80 мм, 12 мм х 80 мм, 13 мм х 80 мм, 14 мм х 80 мм, 16 мм х 80 мм, 18 мм х 80 мм, 10 мм х 120 мм, 11 мм х 120 мм, 12 мм х 120 мм, 13 мм х 120 мм, 14 мм х 120 мм, 16 мм х 120 мм, 18 мм х 120 мм – 1 шт. (при необходимости);
- Ножка изогнутая бесцементной фиксации XB(F)Q VI GB(JB) T, размер: 10 мм х 80 мм, 11 мм х 80 мм, 12 мм х 80 мм, 13 мм х 80 мм, 14 мм х 80 мм, 16 мм х 80 мм, 18 мм х 80 мм, 10 мм х 120 мм, 11 мм х 120 мм, 12 мм х 120 мм, 13 мм х 120 мм, 14 мм х 120 мм, 16 мм х 120 мм, 18 мм х 120 мм, 10 мм х 160 мм, 11 мм х 160 мм, 12 мм х 160 мм, 13 мм х 160 мм, 14 мм х 160 мм, 16 мм х 160 мм, 18 мм х 160 мм – 1 шт. (при необходимости);
- Ножка изогнутая бесцементной фиксации XB(F)Q VII GB(JB) T, размер: 10 мм х 80 мм, 11 мм х 80 мм, 12 мм х 80 мм, 13 мм х 80 мм, 14 мм х 80 мм, 16 мм х 80 мм, 18 мм х 80 мм, 10 мм х 120 мм, 11 мм х 120 мм, 12 мм х 120 мм, 13 мм х 120 мм, 14 мм х 120 мм, 16 мм х 120 мм, 18 мм х 120 мм, 10 мм х 160 мм, 11 мм х 160 мм, 12 мм х 160 мм, 13 мм х 160 мм, 14 мм х 160 мм, 16 мм х 160 мм, 18 мм х 160 мм – 1 шт. (при необходимости);
- Аугмент большеберцовый XB(F)Q V JC(L) T левый, размер #5, толщина: 5 мм, 10 мм, 15 мм – 1 шт. (при необходимости);
- Аугмент большеберцовый XB(F)Q V JC(R) T правый, размер #5, толщина: 5 мм, 10 мм, 15 мм – 1 шт. (при необходимости);
- Конус большеберцовый XB(F)Q VII JC T размер: #1, #2, #3, #4, толщина: 20 мм – 1 шт. (при необходимости);
- Штифт фиксирующий XB(F)Q V GC T, размер 1# – от 1 до 2 шт. (при необходимости);
- Надколенник XFQ I BIS PE, размер: 28 мм х 8 мм, 30 мм х 9 мм, 34 мм х 9 мм – 1 шт. (при необходимости);
- Винт для ножки XB(F)Q II JB T – 1 шт. (при необходимости);
- Инструкция по применению – 1 шт.;
376. Набор эндопротеза коленного сустава тотального SKII PS модель 376, в составе:
- Компонент бедренный XFQ II GK(R) C правый, размер #7 – 1 шт.;
- Вкладыш большеберцовый XFQ I PD PE, размер #4, толщина: 16 мм – 1 шт.;
- Компонент большеберцовый XB(F)Q I JP C, размер #5 – 1 шт.;
- Ножка прямая бесцементной фиксации XB(F)Q III GB(JB) T, размер: 10 мм х 40 мм, 11 мм х 40 мм, 12 мм х 40 мм, 13 мм х 40 мм, 14 мм х 40 мм, 16 мм х 40 мм, 18 мм х 40 мм, 10 мм х 80 мм, 11 мм х 80 мм, 12 мм х 80 мм, 13 мм х 80 мм, 14 мм х 80 мм, 16 мм х 80 мм, 18 мм х 80 мм, 10 мм х 120 мм, 11 мм х 120 мм, 12 мм х 120 мм, 13 мм х 120 мм, 14 мм х 120 мм, 16 мм х 120 мм, 18 мм х 120 мм – 1 шт. (при необходимости);
- Ножка изогнутая бесцементной фиксации XB(F)Q VI GB(JB) T, размер: 10 мм х 80 мм, 11 мм х 80 мм, 12 мм х 80 мм, 13 мм х 80 мм, 14 мм х 80 мм, 16 мм х 80 мм, 18 мм х 80 мм, 10 мм х 120 мм, 11 мм х 120 мм, 12 мм х 120 мм, 13 мм х 120 мм, 14 мм х 120 мм, 16 мм х 120 мм, 18 мм х 120 мм, 10 мм х 160 мм, 11 мм х 160 мм, 12 мм х 160 мм, 13 мм х 160 мм, 14 мм х 160 мм, 16 мм х 160 мм, 18 мм х 160 мм – 1 шт. (при необходимости);
- Ножка изогнутая бесцементной фиксации XB(F)Q VII GB(JB) T, размер: 10 мм х 80 мм, 11 мм х 80 мм, 12 мм х 80 мм, 13 мм х 80 мм, 14 мм х 80 мм, 16 мм х 80 мм, 18 мм х 80 мм, 10 мм х 120 мм, 11 мм х 120 мм, 12 мм х 120 мм, 13 мм х 120 мм, 14 мм х 120 мм, 16 мм х 120 мм, 18 мм х 120 мм, 10 мм х 160 мм, 11 мм х 160 мм, 12 мм х 160 мм, 13 мм х 160 мм, 14 мм х 160 мм, 16 мм х 160 мм, 18 мм х 160 мм – 1 шт. (при необходимости);
- Аугмент большеберцовый XB(F)Q V JC(L) T левый, размер #5, толщина: 5 мм, 10 мм, 15 мм – 1 шт. (при необходимости);
- Аугмент большеберцовый XB(F)Q V JC(R) T правый, размер #5, толщина: 5 мм, 10 мм, 15 мм – 1 шт. (при необходимости);
- Конус большеберцовый XB(F)Q VII JC T размер: #1, #2, #3, #4, толщина: 20 мм – 1 шт. (при необходимости);
- Штифт фиксирующий XB(F)Q V GC T, размер 1# – от 1 до 2 шт. (при необходимости);
- Надколенник XFQ I BIS PE, размер: 28 мм х 8 мм, 30 мм х 9 мм, 34 мм х 9 мм – 1 шт. (при необходимости);
- Винт для ножки XB(F)Q II JB T – 1 шт. (при необходимости);
- Инструкция по применению – 1 шт.;
377. Набор эндопротеза коленного сустава тотального SKII PS модель 377, в составе:
- Компонент бедренный XFQ II GK(L) C левый, размер #7 – 1 шт.;
- Вкладыш большеберцовый XFQ I PD PE, размер #6, толщина: 10 мм – 1 шт.;
- Компонент большеберцовый XB(F)Q I JP C, размер #6 – 1 шт.;
- Ножка прямая бесцементной фиксации XB(F)Q III GB(JB) T, размер: 10 мм х 40 мм, 11 мм х 40 мм, 12 мм х 40 мм, 13 мм х 40 мм, 14 мм х 40 мм, 16 мм х 40 мм, 18 мм х 40 мм, 10 мм х 80 мм, 11 мм х 80 мм, 12 мм х 80 мм,

13 мм х 80 мм, 14 мм х 80 мм, 16 мм х 80 мм, 18 мм х 80 мм, 10 мм х 120 мм, 11 мм х 120 мм, 12 мм х 120 мм, 13 мм х 120 мм, 14 мм х 120 мм, 16 мм х 120 мм, 18 мм х 120 мм – 1 шт. (при необходимости);
- Ножка изогнутая бесцементной фиксации XB(F)Q VI GB(JB) T, размер: 10 мм х 80 мм, 11 мм х 80 мм, 12 мм х 80 мм, 13 мм х 80 мм, 14 мм х 80 мм, 16 мм х 80 мм, 18 мм х 80 мм, 10 мм х 120 мм, 11 мм х 120 мм, 12 мм х 120 мм, 13 мм х 120 мм, 14 мм х 120 мм, 16 мм х 120 мм, 18 мм х 120 мм, 10 мм х 160 мм, 11 мм х 160 мм, 12 мм х 160 мм, 13 мм х 160 мм, 14 мм х 160 мм, 16 мм х 160 мм, 18 мм х 160 мм – 1 шт. (при необходимости);
- Ножка изогнутая бесцементной фиксации XB(F)Q VII GB(JB) T, размер: 10 мм х 80 мм, 11 мм х 80 мм, 12 мм х 80 мм, 13 мм х 80 мм, 14 мм х 80 мм, 16 мм х 80 мм, 18 мм х 80 мм, 10 мм х 120 мм, 11 мм х 120 мм, 12 мм х 120 мм, 13 мм х 120 мм, 14 мм х 120 мм, 16 мм х 120 мм, 18 мм х 120 мм, 10 мм х 160 мм, 11 мм х 160 мм, 12 мм х 160 мм, 13 мм х 160 мм, 14 мм х 160 мм, 16 мм х 160 мм, 18 мм х 160 мм – 1 шт. (при необходимости);
- Аугмент большеберцовый XB(F)Q V JC(L) T XSM левый, толщина: 5 мм, 10 мм, 15 мм – 1 шт. (при необходимости);
- Аугмент большеберцовый XB(F)Q V JC(R) T XSM правый, толщина: 5 мм, 10 мм, 15 мм – 1 шт. (при необходимости);
- Конус большеберцовый XB(F)Q VII JC T размер: #1, #2, #3, #4, толщина: 20 мм – 1 шт. (при необходимости);
- Штифт фиксирующий XB(F)Q V GC T, размер 1# – от 1 до 2 шт. (при необходимости);
- Надколенник XFQ I BIS PE, размер: 28 мм х 8 мм, 30 мм х 9 мм, 34 мм х 9 мм – 1 шт. (при необходимости);
- Винт для ножки XB(F)Q II JB T – 1 шт. (при необходимости);
- Инструкция по применению – 1 шт.;
378. Набор эндопротеза коленного сустава тотального SKII PS модель 378, в составе:
- Компонент бедренный XFQ II GK(R) C правый, размер #7 – 1 шт.;
- Вкладыш большеберцовый XFQ I PD PE, размер #6, толщина: 10 мм – 1 шт.;
- Компонент большеберцовый XB(F)Q I JP C, размер #6 – 1 шт.;
- Ножка прямая бесцементной фиксации XB(F)Q III GB(JB) T, размер: 10 мм х 40 мм, 11 мм х 40 мм, 12 мм х 40 мм, 13 мм х 40 мм, 14 мм х 40 мм, 16 мм х 40 мм, 18 мм х 40 мм, 10 мм х 80 мм, 11 мм х 80 мм, 12 мм х 80 мм, 13 мм х 80 мм, 14 мм х 80 мм, 16 мм х 80 мм, 18 мм х 80 мм, 10 мм х 120 мм, 11 мм х 120 мм, 12 мм х 120 мм, 13 мм х 120 мм, 14 мм х 120 мм, 16 мм х 120 мм, 18 мм х 120 мм – 1 шт. (при необходимости);
- Ножка изогнутая бесцементной фиксации XB(F)Q VI GB(JB) T, размер: 10 мм х 80 мм, 11 мм х 80 мм, 12 мм х 80 мм, 13 мм х 80 мм, 14 мм х 80 мм, 16 мм х 80 мм, 18 мм х 80 мм, 10 мм х 120 мм, 11 мм х 120 мм, 12 мм х 120 мм, 13 мм х 120 мм, 14 мм х 120 мм, 16 мм х 120 мм, 18 мм х 120 мм, 10 мм х 160 мм, 11 мм х 160 мм, 12 мм х 160 мм, 13 мм х 160 мм, 14 мм х 160 мм, 16 мм х 160 мм, 18 мм х 160 мм – 1 шт. (при необходимости);
- Ножка изогнутая бесцементной фиксации XB(F)Q VII GB(JB) T, размер: 10 мм х 80 мм, 11 мм х 80 мм, 12 мм х 80 мм, 13 мм х 80 мм, 14 мм х 80 мм, 16 мм х 80 мм, 18 мм х 80 мм, 10 мм х 120 мм, 11 мм х 120 мм, 12 мм х 120 мм, 13 мм х 120 мм, 14 мм х 120 мм, 16 мм х 120 мм, 18 мм х 120 мм, 10 мм х 160 мм, 11 мм х 160 мм, 12 мм х 160 мм, 13 мм х 160 мм, 14 мм х 160 мм, 16 мм х 160 мм, 18 мм х 160 мм – 1 шт. (при необходимости);
- Аугмент большеберцовый XB(F)Q V JC(L) T XSM левый, толщина: 5 мм, 10 мм, 15 мм – 1 шт. (при необходимости);
- Аугмент большеберцовый XB(F)Q V JC(R) T XSM правый, толщина: 5 мм, 10 мм, 15 мм – 1 шт. (при необходимости);
- Конус большеберцовый XB(F)Q VII JC T размер: #1, #2, #3, #4, толщина: 20 мм – 1 шт. (при необходимости);
- Штифт фиксирующий XB(F)Q V GC T, размер 1# – от 1 до 2 шт. (при необходимости);
- Надколенник XFQ I BIS PE, размер: 28 мм х 8 мм, 30 мм х 9 мм, 34 мм х 9 мм – 1 шт. (при необходимости);
- Винт для ножки XB(F)Q II JB T – 1 шт. (при необходимости);
- Инструкция по применению – 1 шт.;
379. Набор эндопротеза коленного сустава тотального SKII PS модель 379, в составе:
- Компонент бедренный XFQ II GK(L) C левый, размер #7 – 1 шт.;
- Вкладыш большеберцовый XFQ I PD PE, размер #6, толщина: 12 мм – 1 шт.;
- Компонент большеберцовый XB(F)Q I JP C, размер #6 – 1 шт.;
- Ножка прямая бесцементной фиксации XB(F)Q III GB(JB) T, размер: 10 мм х 40 мм, 11 мм х 40 мм, 12 мм х 40 мм, 13 мм х 40 мм, 14 мм х 40 мм, 16 мм х 40 мм, 18 мм х 40 мм, 10 мм х 80 мм, 11 мм х 80 мм, 12 мм х 80 мм, 13 мм х 80 мм, 14 мм х 80 мм, 16 мм х 80 мм, 18 мм х 80 мм, 10 мм х 120 мм, 11 мм х 120 мм, 12 мм х 120 мм, 13 мм х 120 мм, 14 мм х 120 мм, 16 мм х 120 мм, 18 мм х 120 мм – 1 шт. (при необходимости);

- Ножка изогнутая бесцементной фиксации XB(F)Q VI GB(JB) T, размер: 10 мм х 80 мм, 11 мм х 80 мм, 12 мм х 80 мм, 13 мм х 80 мм, 14 мм х 80 мм, 16 мм х 80 мм, 18 мм х 80 мм, 10 мм х 120 мм, 11 мм х 120 мм, 12 мм х 120 мм, 13 мм х 120 мм, 14 мм х 120 мм, 16 мм х 120 мм, 18 мм х 120 мм, 10 мм х 160 мм, 11 мм х 160 мм, 12 мм х 160 мм, 13 мм х 160 мм, 14 мм х 160 мм, 16 мм х 160 мм, 18 мм х 160 мм – 1 шт. (при необходимости);
- Ножка изогнутая бесцементной фиксации XB(F)Q VII GB(JB) T, размер: 10 мм х 80 мм, 11 мм х 80 мм, 12 мм х 80 мм, 13 мм х 80 мм, 14 мм х 80 мм, 16 мм х 80 мм, 18 мм х 80 мм, 10 мм х 120 мм, 11 мм х 120 мм, 12 мм х 120 мм, 13 мм х 120 мм, 14 мм х 120 мм, 16 мм х 120 мм, 18 мм х 120 мм, 10 мм х 160 мм, 11 мм х 160 мм, 12 мм х 160 мм, 13 мм х 160 мм, 14 мм х 160 мм, 16 мм х 160 мм, 18 мм х 160 мм – 1 шт. (при необходимости);
- Аугмент большеберцовый XB(F)Q V JC(L) T XSM левый, толщина: 5 мм, 10 мм, 15 мм – 1 шт. (при необходимости);
- Аугмент большеберцовый XB(F)Q V JC(R) T XSM правый, толщина: 5 мм, 10 мм, 15 мм – 1 шт. (при необходимости);
- Конус большеберцовый XB(F)Q VII JC T размер: #1, #2, #3, #4, толщина: 20 мм – 1 шт. (при необходимости);
- Штифт фиксирующий XB(F)Q V GC T, размер 1# – от 1 до 2 шт. (при необходимости);
- Надколенник XFQ I BIS PE, размер: 28 мм х 8 мм, 30 мм х 9 мм, 34 мм х 9 мм – 1 шт. (при необходимости);
- Винт для ножки XB(F)Q II JB T – 1 шт. (при необходимости);
- Инструкция по применению – 1 шт.;
380. Набор эндопротеза коленного сустава тотального SKII PS модель 380, в составе:
- Компонент бедренный XFQ II GK(R) C правый, размер #7 – 1 шт.;
- Вкладыш большеберцовый XFQ I PD PE, размер #6, толщина: 12 мм – 1 шт.;
- Компонент большеберцовый XB(F)Q I JP C, размер #6 – 1 шт.;
- Ножка прямая бесцементной фиксации XB(F)Q III GB(JB) T, размер: 10 мм х 40 мм, 11 мм х 40 мм, 12 мм х 40 мм, 13 мм х 40 мм, 14 мм х 40 мм, 16 мм х 40 мм, 18 мм х 40 мм, 10 мм х 80 мм, 11 мм х 80 мм, 12 мм х 80 мм, 13 мм х 80 мм, 14 мм х 80 мм, 16 мм х 80 мм, 18 мм х 80 мм, 10 мм х 120 мм, 11 мм х 120 мм, 12 мм х 120 мм, 13 мм х 120 мм, 14 мм х 120 мм, 16 мм х 120 мм, 18 мм х 120 мм – 1 шт. (при необходимости);
- Ножка изогнутая бесцементной фиксации XB(F)Q VI GB(JB) T, размер: 10 мм х 80 мм, 11 мм х 80 мм, 12 мм х 80 мм, 13 мм х 80 мм, 14 мм х 80 мм, 16 мм х 80 мм, 18 мм х 80 мм, 10 мм х 120 мм, 11 мм х 120 мм, 12 мм х 120 мм, 13 мм х 120 мм, 14 мм х 120 мм, 16 мм х 120 мм, 18 мм х 120 мм, 10 мм х 160 мм, 11 мм х 160 мм, 12 мм х 160 мм, 13 мм х 160 мм, 14 мм х 160 мм, 16 мм х 160 мм, 18 мм х 160 мм – 1 шт. (при необходимости);
- Ножка изогнутая бесцементной фиксации XB(F)Q VII GB(JB) T, размер: 10 мм х 80 мм, 11 мм х 80 мм, 12 мм х 80 мм, 13 мм х 80 мм, 14 мм х 80 мм, 16 мм х 80 мм, 18 мм х 80 мм, 10 мм х 120 мм, 11 мм х 120 мм, 12 мм х 120 мм, 13 мм х 120 мм, 14 мм х 120 мм, 16 мм х 120 мм, 18 мм х 120 мм, 10 мм х 160 мм, 11 мм х 160 мм, 12 мм х 160 мм, 13 мм х 160 мм, 14 мм х 160 мм, 16 мм х 160 мм, 18 мм х 160 мм – 1 шт. (при необходимости);
- Аугмент большеберцовый XB(F)Q V JC(L) T XSM левый, толщина: 5 мм, 10 мм, 15 мм – 1 шт. (при необходимости);
- Аугмент большеберцовый XB(F)Q V JC(R) T XSM правый, толщина: 5 мм, 10 мм, 15 мм – 1 шт. (при необходимости);
- Конус большеберцовый XB(F)Q VII JC T размер: #1, #2, #3, #4, толщина: 20 мм – 1 шт. (при необходимости);
- Штифт фиксирующий XB(F)Q V GC T, размер 1# – от 1 до 2 шт. (при необходимости);
- Надколенник XFQ I BIS PE, размер: 28 мм х 8 мм, 30 мм х 9 мм, 34 мм х 9 мм – 1 шт. (при необходимости);
- Винт для ножки XB(F)Q II JB T – 1 шт. (при необходимости);
- Инструкция по применению – 1 шт.;
381. Набор эндопротеза коленного сустава тотального SKII PS модель 381, в составе:
- Компонент бедренный XFQ II GK(L) C левый, размер #7 – 1 шт.;
- Вкладыш большеберцовый XFQ I PD PE, размер #6, толщина: 14 мм – 1 шт.;
- Компонент большеберцовый XB(F)Q I JP C, размер #6 – 1 шт.;
- Ножка прямая бесцементной фиксации XB(F)Q III GB(JB) T, размер: 10 мм х 40 мм, 11 мм х 40 мм, 12 мм х 40 мм, 13 мм х 40 мм, 14 мм х 40 мм, 16 мм х 40 мм, 18 мм х 40 мм, 10 мм х 80 мм, 11 мм х 80 мм, 12 мм х 80 мм, 13 мм х 80 мм, 14 мм х 80 мм, 16 мм х 80 мм, 18 мм х 80 мм, 10 мм х 120 мм, 11 мм х 120 мм, 12 мм х 120 мм, 13 мм х 120 мм, 14 мм х 120 мм, 16 мм х 120 мм, 18 мм х 120 мм – 1 шт. (при необходимости);
- Ножка изогнутая бесцементной фиксации XB(F)Q VI GB(JB) T, размер: 10 мм х 80 мм, 11 мм х 80 мм, 12 мм х 80 мм, 13 мм х 80 мм, 14 мм х 80 мм, 16 мм х 80 мм, 18 мм х 80 мм, 10 мм х 120 мм, 11 мм х 120 мм, 12 мм х 120

мм, 13 мм х 120 мм, 14 мм х 120 мм, 16 мм х 120 мм, 18 мм х 120 мм, 10 мм х 160 мм, 11 мм х 160 мм, 12 мм х 160 мм, 13 мм х 160 мм, 14 мм х 160 мм, 16 мм х 160 мм, 18 мм х 160 мм – 1 шт. (при необходимости);
- Ножка изогнутая бесцементной фиксации XB(F)Q VII GB(JB) T, размер: 10 мм х 80 мм, 11 мм х 80 мм, 12 мм х 80 мм, 13 мм х 80 мм, 14 мм х 80 мм, 16 мм х 80 мм, 18 мм х 80 мм, 10 мм х 120 мм, 11 мм х 120 мм, 12 мм х 120 мм, 13 мм х 120 мм, 14 мм х 120 мм, 16 мм х 120 мм, 18 мм х 120 мм, 10 мм х 160 мм, 11 мм х 160 мм, 12 мм х 160 мм, 13 мм х 160 мм, 14 мм х 160 мм, 16 мм х 160 мм, 18 мм х 160 мм – 1 шт. (при необходимости);
- Аугмент большеберцовый XB(F)Q V JC(L) T XSM левый, толщина: 5 мм, 10 мм, 15 мм – 1 шт. (при необходимости);
- Аугмент большеберцовый XB(F)Q V JC(R) T XSM правый, толщина: 5 мм, 10 мм, 15 мм – 1 шт. (при необходимости);
- Конус большеберцовый XB(F)Q VII JC T размер: #1, #2, #3, #4, толщина: 20 мм – 1 шт. (при необходимости);
- Штифт фиксирующий XB(F)Q V GC T, размер 1# – от 1 до 2 шт. (при необходимости);
- Надколенник XFQ I BIS PE, размер: 28 мм х 8 мм, 30 мм х 9 мм, 34 мм х 9 мм – 1 шт. (при необходимости);
- Винт для ножки XB(F)Q II JB T – 1 шт. (при необходимости);
- Инструкция по применению – 1 шт.;
382. Набор эндопротеза коленного сустава тотального SKII PS модель 382, в составе:
- Компонент бедренный XFQ II GK(R) C правый, размер #7 – 1 шт.;
- Вкладыш большеберцовый XFQ I PD PE, размер #6, толщина: 14 мм – 1 шт.;
- Компонент большеберцовый XB(F)Q I JP C, размер #6 – 1 шт.;
- Ножка прямая бесцементной фиксации XB(F)Q III GB(JB) T, размер: 10 мм х 40 мм, 11 мм х 40 мм, 12 мм х 40 мм, 13 мм х 40 мм, 14 мм х 40 мм, 16 мм х 40 мм, 18 мм х 40 мм, 10 мм х 80 мм, 11 мм х 80 мм, 12 мм х 80 мм, 13 мм х 80 мм, 14 мм х 80 мм, 16 мм х 80 мм, 18 мм х 80 мм, 10 мм х 120 мм, 11 мм х 120 мм, 12 мм х 120 мм, 13 мм х 120 мм, 14 мм х 120 мм, 16 мм х 120 мм, 18 мм х 120 мм – 1 шт. (при необходимости);
- Ножка изогнутая бесцементной фиксации XB(F)Q VI GB(JB) T, размер: 10 мм х 80 мм, 11 мм х 80 мм, 12 мм х 80 мм, 13 мм х 80 мм, 14 мм х 80 мм, 16 мм х 80 мм, 18 мм х 80 мм, 10 мм х 120 мм, 11 мм х 120 мм, 12 мм х 120 мм, 13 мм х 120 мм, 14 мм х 120 мм, 16 мм х 120 мм, 18 мм х 120 мм, 10 мм х 160 мм, 11 мм х 160 мм, 12 мм х 160 мм, 13 мм х 160 мм, 14 мм х 160 мм, 16 мм х 160 мм, 18 мм х 160 мм – 1 шт. (при необходимости);
- Ножка изогнутая бесцементной фиксации XB(F)Q VII GB(JB) T, размер: 10 мм х 80 мм, 11 мм х 80 мм, 12 мм х 80 мм, 13 мм х 80 мм, 14 мм х 80 мм, 16 мм х 80 мм, 18 мм х 80 мм, 10 мм х 120 мм, 11 мм х 120 мм, 12 мм х 120 мм, 13 мм х 120 мм, 14 мм х 120 мм, 16 мм х 120 мм, 18 мм х 120 мм, 10 мм х 160 мм, 11 мм х 160 мм, 12 мм х 160 мм, 13 мм х 160 мм, 14 мм х 160 мм, 16 мм х 160 мм, 18 мм х 160 мм – 1 шт. (при необходимости);
- Аугмент большеберцовый XB(F)Q V JC(L) T XSM левый, толщина: 5 мм, 10 мм, 15 мм – 1 шт. (при необходимости);
- Аугмент большеберцовый XB(F)Q V JC(R) T XSM правый, толщина: 5 мм, 10 мм, 15 мм – 1 шт. (при необходимости);
- Конус большеберцовый XB(F)Q VII JC T размер: #1, #2, #3, #4, толщина: 20 мм – 1 шт. (при необходимости);
- Штифт фиксирующий XB(F)Q V GC T, размер 1# – от 1 до 2 шт. (при необходимости);
- Надколенник XFQ I BIS PE, размер: 28 мм х 8 мм, 30 мм х 9 мм, 34 мм х 9 мм – 1 шт. (при необходимости);
- Винт для ножки XB(F)Q II JB T – 1 шт. (при необходимости);
- Инструкция по применению – 1 шт.;
383. Набор эндопротеза коленного сустава тотального SKII PS модель 383, в составе:
- Компонент бедренный XFQ II GK(L) C левый, размер #7 – 1 шт.;
- Вкладыш большеберцовый XFQ I PD PE, размер #6, толщина: 16 мм – 1 шт.;
- Компонент большеберцовый XB(F)Q I JP C, размер #6 – 1 шт.;
- Ножка прямая бесцементной фиксации XB(F)Q III GB(JB) T, размер: 10 мм х 40 мм, 11 мм х 40 мм, 12 мм х 40 мм, 13 мм х 40 мм, 14 мм х 40 мм, 16 мм х 40 мм, 18 мм х 40 мм, 10 мм х 80 мм, 11 мм х 80 мм, 12 мм х 80 мм, 13 мм х 80 мм, 14 мм х 80 мм, 16 мм х 80 мм, 18 мм х 80 мм, 10 мм х 120 мм, 11 мм х 120 мм, 12 мм х 120 мм, 13 мм х 120 мм, 14 мм х 120 мм, 16 мм х 120 мм, 18 мм х 120 мм – 1 шт. (при необходимости);
- Ножка изогнутая бесцементной фиксации XB(F)Q VI GB(JB) T, размер: 10 мм х 80 мм, 11 мм х 80 мм, 12 мм х 80 мм, 13 мм х 80 мм, 14 мм х 80 мм, 16 мм х 80 мм, 18 мм х 80 мм, 10 мм х 120 мм, 11 мм х 120 мм, 12 мм х 120 мм, 13 мм х 120 мм, 14 мм х 120 мм, 16 мм х 120 мм, 18 мм х 120 мм, 10 мм х 160 мм, 11 мм х 160 мм, 12 мм х 160 мм, 13 мм х 160 мм, 14 мм х 160 мм, 16 мм х 160 мм, 18 мм х 160 мм – 1 шт. (при необходимости);

- Ножка изогнутая бесцементной фиксации XB(F)Q VII GB(JB) T, размер: 10 мм х 80 мм, 11 мм х 80 мм, 12 мм х 80 мм, 13 мм х 80 мм, 14 мм х 80 мм, 16 мм х 80 мм, 18 мм х 80 мм, 10 мм х 120 мм, 11 мм х 120 мм, 12 мм х 120 мм, 13 мм х 120 мм, 14 мм х 120 мм, 16 мм х 120 мм, 18 мм х 120 мм, 10 мм х 160 мм, 11 мм х 160 мм, 12 мм х 160 мм, 13 мм х 160 мм, 14 мм х 160 мм, 16 мм х 160 мм, 18 мм х 160 мм – 1 шт. (при необходимости);
- Аугмент большеберцовый XB(F)Q V JC(L) T XSM левый, толщина: 5 мм, 10 мм, 15 мм – 1 шт. (при необходимости);
- Аугмент большеберцовый XB(F)Q V JC(R) T XSM правый, толщина: 5 мм, 10 мм, 15 мм – 1 шт. (при необходимости);
- Конус большеберцовый XB(F)Q VII JC T размер: #1, #2, #3, #4, толщина: 20 мм – 1 шт. (при необходимости);
- Штифт фиксирующий XB(F)Q V GC T, размер 1# – от 1 до 2 шт. (при необходимости);
- Надколенник XFQ I BIS PE, размер: 28 мм х 8 мм, 30 мм х 9 мм, 34 мм х 9 мм – 1 шт. (при необходимости);
- Винт для ножки XB(F)Q II JB T – 1 шт. (при необходимости);
- Инструкция по применению – 1 шт.;
384. Набор эндопротеза коленного сустава тотального SKII PS модель 384, в составе:
- Компонент бедренный XFQ II GK(R) C правый, размер #7 – 1 шт.;
- Вкладыш большеберцовый XFQ I PD PE, размер #6, толщина: 16 мм – 1 шт.;
- Компонент большеберцовый XB(F)Q I JP C, размер #6 – 1 шт.;
- Ножка прямая бесцементной фиксации XB(F)Q III GB(JB) T, размер: 10 мм х 40 мм, 11 мм х 40 мм, 12 мм х 40 мм, 13 мм х 40 мм, 14 мм х 40 мм, 16 мм х 40 мм, 18 мм х 40 мм, 10 мм х 80 мм, 11 мм х 80 мм, 12 мм х 80 мм, 13 мм х 80 мм, 14 мм х 80 мм, 16 мм х 80 мм, 18 мм х 80 мм, 10 мм х 120 мм, 11 мм х 120 мм, 12 мм х 120 мм, 13 мм х 120 мм, 14 мм х 120 мм, 16 мм х 120 мм, 18 мм х 120 мм – 1 шт. (при необходимости);
- Ножка изогнутая бесцементной фиксации XB(F)Q VI GB(JB) T, размер: 10 мм х 80 мм, 11 мм х 80 мм, 12 мм х 80 мм, 13 мм х 80 мм, 14 мм х 80 мм, 16 мм х 80 мм, 18 мм х 80 мм, 10 мм х 120 мм, 11 мм х 120 мм, 12 мм х 120 мм, 13 мм х 120 мм, 14 мм х 120 мм, 16 мм х 120 мм, 18 мм х 120 мм, 10 мм х 160 мм, 11 мм х 160 мм, 12 мм х 160 мм, 13 мм х 160 мм, 14 мм х 160 мм, 16 мм х 160 мм, 18 мм х 160 мм – 1 шт. (при необходимости);
- Ножка изогнутая бесцементной фиксации XB(F)Q VII GB(JB) T, размер: 10 мм х 80 мм, 11 мм х 80 мм, 12 мм х 80 мм, 13 мм х 80 мм, 14 мм х 80 мм, 16 мм х 80 мм, 18 мм х 80 мм, 10 мм х 120 мм, 11 мм х 120 мм, 12 мм х 120 мм, 13 мм х 120 мм, 14 мм х 120 мм, 16 мм х 120 мм, 18 мм х 120 мм, 10 мм х 160 мм, 11 мм х 160 мм, 12 мм х 160 мм, 13 мм х 160 мм, 14 мм х 160 мм, 16 мм х 160 мм, 18 мм х 160 мм – 1 шт. (при необходимости);
- Аугмент большеберцовый XB(F)Q V JC(L) T XSM левый, толщина: 5 мм, 10 мм, 15 мм – 1 шт. (при необходимости);
- Аугмент большеберцовый XB(F)Q V JC(R) T XSM правый, толщина: 5 мм, 10 мм, 15 мм – 1 шт. (при необходимости);
- Конус большеберцовый XB(F)Q VII JC T размер: #1, #2, #3, #4, толщина: 20 мм – 1 шт. (при необходимости);
- Штифт фиксирующий XB(F)Q V GC T, размер 1# – от 1 до 2 шт. (при необходимости);
- Надколенник XFQ I BIS PE, размер: 28 мм х 8 мм, 30 мм х 9 мм, 34 мм х 9 мм – 1 шт. (при необходимости);
- Винт для ножки XB(F)Q II JB T – 1 шт. (при необходимости);
- Инструкция по применению – 1 шт.;
385. Набор эндопротеза коленного сустава тотального SKII PS модель 385, в составе:
- Компонент бедренный XFQ II GK(L) C левый, размер #7– 1 шт.;
- Вкладыш большеберцовый XFQ I PD PE, размер #6, толщина: 10 мм – 1 шт.;
- Компонент большеберцовый XB(F)Q I JP C, размер #7 – 1 шт.;
- Ножка прямая бесцементной фиксации XB(F)Q III GB(JB) T, размер: 10 мм х 40 мм, 11 мм х 40 мм, 12 мм х 40 мм, 13 мм х 40 мм, 14 мм х 40 мм, 16 мм х 40 мм, 18 мм х 40 мм, 10 мм х 80 мм, 11 мм х 80 мм, 12 мм х 80 мм, 13 мм х 80 мм, 14 мм х 80 мм, 16 мм х 80 мм, 18 мм х 80 мм, 10 мм х 120 мм, 11 мм х 120 мм, 12 мм х 120 мм, 13 мм х 120 мм, 14 мм х 120 мм, 16 мм х 120 мм, 18 мм х 120 мм – 1 шт. (при необходимости);
- Ножка изогнутая бесцементной фиксации XB(F)Q VI GB(JB) T, размер: 10 мм х 80 мм, 11 мм х 80 мм, 12 мм х 80 мм, 13 мм х 80 мм, 14 мм х 80 мм, 16 мм х 80 мм, 18 мм х 80 мм, 10 мм х 120 мм, 11 мм х 120 мм, 12 мм х 120 мм, 13 мм х 120 мм, 14 мм х 120 мм, 16 мм х 120 мм, 18 мм х 120 мм, 10 мм х 160 мм, 11 мм х 160 мм, 12 мм х 160 мм, 13 мм х 160 мм, 14 мм х 160 мм, 16 мм х 160 мм, 18 мм х 160 мм – 1 шт. (при необходимости);
- Ножка изогнутая бесцементной фиксации XB(F)Q VII GB(JB) T, размер: 10 мм х 80 мм, 11 мм х 80 мм, 12 мм х 80 мм, 13 мм х 80 мм, 14 мм х 80 мм, 16 мм х 80 мм, 18 мм х 80 мм, 10 мм х 120 мм, 11 мм х 120 мм, 12 мм х 120

мм, 13 мм х 120 мм, 14 мм х 120 мм, 16 мм х 120 мм, 18 мм х 120 мм, 10 мм х 160 мм, 11 мм х 160 мм, 12 мм х 160 мм, 13 мм х 160 мм, 14 мм х 160 мм, 16 мм х 160 мм, 18 мм х 160 мм – 1 шт. (при необходимости);
- Аугмент большеберцовый XB(F)Q V JC(L) T SML левый, толщина: 5 мм, 10 мм, 15 мм – 1 шт. (при необходимости);
- Аугмент большеберцовый XB(F)Q V JC(R) T SML правый, толщина: 5 мм, 10 мм, 15 мм – 1 шт. (при необходимости);
- Конус большеберцовый XB(F)Q VII JC T размер: #1, #2, #3, #4, толщина: 20 мм – 1 шт. (при необходимости);
- Штифт фиксирующий XB(F)Q V GC T, размер 1# – от 1 до 2 шт. (при необходимости);
- Надколенник XFQ I BIS PE, размер: 28 мм х 8 мм, 30 мм х 9 мм, 34 мм х 9 мм – 1 шт. (при необходимости);
- Винт для ножки XB(F)Q II JB T – 1 шт. (при необходимости);
- Инструкция по применению – 1 шт.;
386. Набор эндопротеза коленного сустава тотального SKII PS модель 386 в составе:
- Компонент бедренный XFQ II GK(R) C правый, размер #7– 1 шт.;
- Вкладыш большеберцовый XFQ I PD PE, размер #6, толщина: 10 мм – 1 шт.;
- Компонент большеберцовый XB(F)Q I JP C, размер #7 – 1 шт.;
- Ножка прямая бесцементной фиксации XB(F)Q III GB(JB) T, размер: 10 мм х 40 мм, 11 мм х 40 мм, 12 мм х 40 мм, 13 мм х 40 мм, 14 мм х 40 мм, 16 мм х 40 мм, 18 мм х 40 мм, 10 мм х 80 мм, 11 мм х 80 мм, 12 мм х 80 мм, 13 мм х 80 мм, 14 мм х 80 мм, 16 мм х 80 мм, 18 мм х 80 мм, 10 мм х 120 мм, 11 мм х 120 мм, 12 мм х 120 мм, 13 мм х 120 мм, 14 мм х 120 мм, 16 мм х 120 мм, 18 мм х 120 мм – 1 шт. (при необходимости);
- Ножка изогнутая бесцементной фиксации XB(F)Q VI GB(JB) T, размер: 10 мм х 80 мм, 11 мм х 80 мм, 12 мм х 80 мм, 13 мм х 80 мм, 14 мм х 80 мм, 16 мм х 80 мм, 18 мм х 80 мм, 10 мм х 120 мм, 11 мм х 120 мм, 12 мм х 120 мм, 13 мм х 120 мм, 14 мм х 120 мм, 16 мм х 120 мм, 18 мм х 120 мм, 10 мм х 160 мм, 11 мм х 160 мм, 12 мм х 160 мм, 13 мм х 160 мм, 14 мм х 160 мм, 16 мм х 160 мм, 18 мм х 160 мм – 1 шт. (при необходимости);
- Ножка изогнутая бесцементной фиксации XB(F)Q VII GB(JB) T, размер: 10 мм х 80 мм, 11 мм х 80 мм, 12 мм х 80 мм, 13 мм х 80 мм, 14 мм х 80 мм, 16 мм х 80 мм, 18 мм х 80 мм, 10 мм х 120 мм, 11 мм х 120 мм, 12 мм х 120 мм, 13 мм х 120 мм, 14 мм х 120 мм, 16 мм х 120 мм, 18 мм х 120 мм, 10 мм х 160 мм, 11 мм х 160 мм, 12 мм х 160 мм, 13 мм х 160 мм, 14 мм х 160 мм, 16 мм х 160 мм, 18 мм х 160 мм – 1 шт. (при необходимости);
- Аугмент большеберцовый XB(F)Q V JC(L) T SML левый, толщина: 5 мм, 10 мм, 15 мм – 1 шт. (при необходимости);
- Аугмент большеберцовый XB(F)Q V JC(R) T SML правый, толщина: 5 мм, 10 мм, 15 мм – 1 шт. (при необходимости);
- Конус большеберцовый XB(F)Q VII JC T размер: #1, #2, #3, #4, толщина: 20 мм – 1 шт. (при необходимости);
- Штифт фиксирующий XB(F)Q V GC T, размер 1# – от 1 до 2 шт. (при необходимости);
- Надколенник XFQ I BIS PE, размер: 28 мм х 8 мм, 30 мм х 9 мм, 34 мм х 9 мм – 1 шт. (при необходимости);
- Винт для ножки XB(F)Q II JB T – 1 шт. (при необходимости);
- Инструкция по применению – 1 шт.;
387. Набор эндопротеза коленного сустава тотального SKII PS модель 387, в составе:
- Компонент бедренный XFQ II GK(L) C левый, размер #7– 1 шт.;
- Вкладыш большеберцовый XFQ I PD PE, размер #6, толщина: 12 мм – 1 шт.;
- Компонент большеберцовый XB(F)Q I JP C, размер #7 – 1 шт.;
- Ножка прямая бесцементной фиксации XB(F)Q III GB(JB) T, размер: 10 мм х 40 мм, 11 мм х 40 мм, 12 мм х 40 мм, 13 мм х 40 мм, 14 мм х 40 мм, 16 мм х 40 мм, 18 мм х 40 мм, 10 мм х 80 мм, 11 мм х 80 мм, 12 мм х 80 мм, 13 мм х 80 мм, 14 мм х 80 мм, 16 мм х 80 мм, 18 мм х 80 мм, 10 мм х 120 мм, 11 мм х 120 мм, 12 мм х 120 мм, 13 мм х 120 мм, 14 мм х 120 мм, 16 мм х 120 мм, 18 мм х 120 мм – 1 шт. (при необходимости);
- Ножка изогнутая бесцементной фиксации XB(F)Q VI GB(JB) T, размер: 10 мм х 80 мм, 11 мм х 80 мм, 12 мм х 80 мм, 13 мм х 80 мм, 14 мм х 80 мм, 16 мм х 80 мм, 18 мм х 80 мм, 10 мм х 120 мм, 11 мм х 120 мм, 12 мм х 120 мм, 13 мм х 120 мм, 14 мм х 120 мм, 16 мм х 120 мм, 18 мм х 120 мм, 10 мм х 160 мм, 11 мм х 160 мм, 12 мм х 160 мм, 13 мм х 160 мм, 14 мм х 160 мм, 16 мм х 160 мм, 18 мм х 160 мм – 1 шт. (при необходимости);
- Ножка изогнутая бесцементной фиксации XB(F)Q VII GB(JB) T, размер: 10 мм х 80 мм, 11 мм х 80 мм, 12 мм х 80 мм, 13 мм х 80 мм, 14 мм х 80 мм, 16 мм х 80 мм, 18 мм х 80 мм, 10 мм х 120 мм, 11 мм х 120 мм, 12 мм х 120 мм, 13 мм х 120 мм, 14 мм х 120 мм, 16 мм х 120 мм, 18 мм х 120 мм, 10 мм х 160 мм, 11 мм х 160 мм, 12 мм х 160 мм, 13 мм х 160 мм, 14 мм х 160 мм, 16 мм х 160 мм, 18 мм х 160 мм – 1 шт. (при необходимости);

- Аугмент большеберцовый XB(F)Q V JC(L) T SML левый, толщина: 5 мм, 10 мм, 15 мм – 1 шт. (при необходимости);
- Аугмент большеберцовый XB(F)Q V JC(R) T SML правый, толщина: 5 мм, 10 мм, 15 мм – 1 шт. (при необходимости);
- Конус большеберцовый XB(F)Q VII JC T размер: #1, #2, #3, #4, толщина: 20 мм – 1 шт. (при необходимости);
- Штифт фиксирующий XB(F)Q V GC T, размер 1# – от 1 до 2 шт. (при необходимости);
- Надколенник XFQ I BIS PE, размер: 28 мм х 8 мм, 30 мм х 9 мм, 34 мм х 9 мм – 1 шт. (при необходимости);
- Винт для ножки XB(F)Q II JB T – 1 шт. (при необходимости);
- Инструкция по применению – 1 шт.;
388. Набор эндопротеза коленного сустава тотального SKII PS модель 388 в составе:
- Компонент бедренный XFQ II GK(R) C правый, размер #7– 1 шт.;
- Вкладыш большеберцовый XFQ I PD PE, размер #6, толщина: 12 мм – 1 шт.;
- Компонент большеберцовый XB(F)Q I JP C, размер #7 – 1 шт.;
- Ножка прямая бесцементной фиксации XB(F)Q III GB(JB) T, размер: 10 мм х 40 мм, 11 мм х 40 мм, 12 мм х 40 мм, 13 мм х 40 мм, 14 мм х 40 мм, 16 мм х 40 мм, 18 мм х 40 мм, 10 мм х 80 мм, 11 мм х 80 мм, 12 мм х 80 мм, 13 мм х 80 мм, 14 мм х 80 мм, 16 мм х 80 мм, 18 мм х 80 мм, 10 мм х 120 мм, 11 мм х 120 мм, 12 мм х 120 мм, 13 мм х 120 мм, 14 мм х 120 мм, 16 мм х 120 мм, 18 мм х 120 мм – 1 шт. (при необходимости);
- Ножка изогнутая бесцементной фиксации XB(F)Q VI GB(JB) T, размер: 10 мм х 80 мм, 11 мм х 80 мм, 12 мм х 80 мм, 13 мм х 80 мм, 14 мм х 80 мм, 16 мм х 80 мм, 18 мм х 80 мм, 10 мм х 120 мм, 11 мм х 120 мм, 12 мм х 120 мм, 13 мм х 120 мм, 14 мм х 120 мм, 16 мм х 120 мм, 18 мм х 120 мм, 10 мм х 160 мм, 11 мм х 160 мм, 12 мм х 160 мм, 13 мм х 160 мм, 14 мм х 160 мм, 16 мм х 160 мм, 18 мм х 160 мм – 1 шт. (при необходимости);
- Ножка изогнутая бесцементной фиксации XB(F)Q VII GB(JB) T, размер: 10 мм х 80 мм, 11 мм х 80 мм, 12 мм х 80 мм, 13 мм х 80 мм, 14 мм х 80 мм, 16 мм х 80 мм, 18 мм х 80 мм, 10 мм х 120 мм, 11 мм х 120 мм, 12 мм х 120 мм, 13 мм х 120 мм, 14 мм х 120 мм, 16 мм х 120 мм, 18 мм х 120 мм, 10 мм х 160 мм, 11 мм х 160 мм, 12 мм х 160 мм, 13 мм х 160 мм, 14 мм х 160 мм, 16 мм х 160 мм, 18 мм х 160 мм – 1 шт. (при необходимости);
- Аугмент большеберцовый XB(F)Q V JC(L) T SML левый, толщина: 5 мм, 10 мм, 15 мм – 1 шт. (при необходимости);
- Аугмент большеберцовый XB(F)Q V JC(R) T SML правый, толщина: 5 мм, 10 мм, 15 мм – 1 шт. (при необходимости);
- Конус большеберцовый XB(F)Q VII JC T размер: #1, #2, #3, #4, толщина: 20 мм – 1 шт. (при необходимости);
- Штифт фиксирующий XB(F)Q V GC T, размер 1# – от 1 до 2 шт. (при необходимости);
- Надколенник XFQ I BIS PE, размер: 28 мм х 8 мм, 30 мм х 9 мм, 34 мм х 9 мм – 1 шт. (при необходимости);
- Винт для ножки XB(F)Q II JB T – 1 шт. (при необходимости);
- Инструкция по применению – 1 шт.;
389. Набор эндопротеза коленного сустава тотального SKII PS модель 389, в составе:
- Компонент бедренный XFQ II GK(L) C левый, размер #7– 1 шт.;
- Вкладыш большеберцовый XFQ I PD PE, размер #6, толщина: 14 мм – 1 шт.;
- Компонент большеберцовый XB(F)Q I JP C, размер #7 – 1 шт.;
- Ножка прямая бесцементной фиксации XB(F)Q III GB(JB) T, размер: 10 мм х 40 мм, 11 мм х 40 мм, 12 мм х 40 мм, 13 мм х 40 мм, 14 мм х 40 мм, 16 мм х 40 мм, 18 мм х 40 мм, 10 мм х 80 мм, 11 мм х 80 мм, 12 мм х 80 мм, 13 мм х 80 мм, 14 мм х 80 мм, 16 мм х 80 мм, 18 мм х 80 мм, 10 мм х 120 мм, 11 мм х 120 мм, 12 мм х 120 мм, 13 мм х 120 мм, 14 мм х 120 мм, 16 мм х 120 мм, 18 мм х 120 мм – 1 шт. (при необходимости);
- Ножка изогнутая бесцементной фиксации XB(F)Q VI GB(JB) T, размер: 10 мм х 80 мм, 11 мм х 80 мм, 12 мм х 80 мм, 13 мм х 80 мм, 14 мм х 80 мм, 16 мм х 80 мм, 18 мм х 80 мм, 10 мм х 120 мм, 11 мм х 120 мм, 12 мм х 120 мм, 13 мм х 120 мм, 14 мм х 120 мм, 16 мм х 120 мм, 18 мм х 120 мм, 10 мм х 160 мм, 11 мм х 160 мм, 12 мм х 160 мм, 13 мм х 160 мм, 14 мм х 160 мм, 16 мм х 160 мм, 18 мм х 160 мм – 1 шт. (при необходимости);
- Ножка изогнутая бесцементной фиксации XB(F)Q VII GB(JB) T, размер: 10 мм х 80 мм, 11 мм х 80 мм, 12 мм х 80 мм, 13 мм х 80 мм, 14 мм х 80 мм, 16 мм х 80 мм, 18 мм х 80 мм, 10 мм х 120 мм, 11 мм х 120 мм, 12 мм х 120 мм, 13 мм х 120 мм, 14 мм х 120 мм, 16 мм х 120 мм, 18 мм х 120 мм, 10 мм х 160 мм, 11 мм х 160 мм, 12 мм х 160 мм, 13 мм х 160 мм, 14 мм х 160 мм, 16 мм х 160 мм, 18 мм х 160 мм – 1 шт. (при необходимости);
- Аугмент большеберцовый XB(F)Q V JC(L) T SML левый, толщина: 5 мм, 10 мм, 15 мм – 1 шт. (при необходимости);

- Аугмент большеберцовый XB(F)Q V JC(R) T SML правый, толщина: 5 мм, 10 мм, 15 мм – 1 шт. (при необходимости);
- Конус большеберцовый XB(F)Q VII JC T размер: #1, #2, #3, #4, толщина: 20 мм – 1 шт. (при необходимости);
- Штифт фиксирующий XB(F)Q V GC T, размер 1# – от 1 до 2 шт. (при необходимости);
- Надколенник XFQ I BIS PE, размер: 28 мм х 8 мм, 30 мм х 9 мм, 34 мм х 9 мм – 1 шт. (при необходимости);
- Винт для ножки XB(F)Q II JB T – 1 шт. (при необходимости);
- Инструкция по применению – 1 шт.;
390. Набор эндопротеза коленного сустава тотального SKII PS модель 390 в составе:
- Компонент бедренный XFQ II GK(R) C правый, размер #7– 1 шт.;
- Вкладыш большеберцовый XFQ I PD PE, размер #6, толщина: 14 мм – 1 шт.;
- Компонент большеберцовый XB(F)Q I JP C, размер #7 – 1 шт.;
- Ножка прямая бесцементной фиксации XB(F)Q III GB(JB) T, размер: 10 мм х 40 мм, 11 мм х 40 мм, 12 мм х 40 мм, 13 мм х 40 мм, 14 мм х 40 мм, 16 мм х 40 мм, 18 мм х 40 мм, 10 мм х 80 мм, 11 мм х 80 мм, 12 мм х 80 мм, 13 мм х 80 мм, 14 мм х 80 мм, 16 мм х 80 мм, 18 мм х 80 мм, 10 мм х 120 мм, 11 мм х 120 мм, 12 мм х 120 мм, 13 мм х 120 мм, 14 мм х 120 мм, 16 мм х 120 мм, 18 мм х 120 мм – 1 шт. (при необходимости);
- Ножка изогнутая бесцементной фиксации XB(F)Q VI GB(JB) T, размер: 10 мм х 80 мм, 11 мм х 80 мм, 12 мм х 80 мм, 13 мм х 80 мм, 14 мм х 80 мм, 16 мм х 80 мм, 18 мм х 80 мм, 10 мм х 120 мм, 11 мм х 120 мм, 12 мм х 120 мм, 13 мм х 120 мм, 14 мм х 120 мм, 16 мм х 120 мм, 18 мм х 120 мм, 10 мм х 160 мм, 11 мм х 160 мм, 12 мм х 160 мм, 13 мм х 160 мм, 14 мм х 160 мм, 16 мм х 160 мм, 18 мм х 160 мм – 1 шт. (при необходимости);
- Ножка изогнутая бесцементной фиксации XB(F)Q VII GB(JB) T, размер: 10 мм х 80 мм, 11 мм х 80 мм, 12 мм х 80 мм, 13 мм х 80 мм, 14 мм х 80 мм, 16 мм х 80 мм, 18 мм х 80 мм, 10 мм х 120 мм, 11 мм х 120 мм, 12 мм х 120 мм, 13 мм х 120 мм, 14 мм х 120 мм, 16 мм х 120 мм, 18 мм х 120 мм, 10 мм х 160 мм, 11 мм х 160 мм, 12 мм х 160 мм, 13 мм х 160 мм, 14 мм х 160 мм, 16 мм х 160 мм, 18 мм х 160 мм – 1 шт. (при необходимости);
- Аугмент большеберцовый XB(F)Q V JC(L) T SML левый, толщина: 5 мм, 10 мм, 15 мм – 1 шт. (при необходимости);
- Аугмент большеберцовый XB(F)Q V JC(R) T SML правый, толщина: 5 мм, 10 мм, 15 мм – 1 шт. (при необходимости);
- Конус большеберцовый XB(F)Q VII JC T размер: #1, #2, #3, #4, толщина: 20 мм – 1 шт. (при необходимости);
- Штифт фиксирующий XB(F)Q V GC T, размер 1# – от 1 до 2 шт. (при необходимости);
- Надколенник XFQ I BIS PE, размер: 28 мм х 8 мм, 30 мм х 9 мм, 34 мм х 9 мм – 1 шт. (при необходимости);
- Винт для ножки XB(F)Q II JB T – 1 шт. (при необходимости);
- Инструкция по применению – 1 шт.;
391. Набор эндопротеза коленного сустава тотального SKII PS модель 391, в составе:
- Компонент бедренный XFQ II GK(L) C левый, размер #7– 1 шт.;
- Вкладыш большеберцовый XFQ I PD PE, размер #6, толщина: 16 мм – 1 шт.;
- Компонент большеберцовый XB(F)Q I JP C, размер #7 – 1 шт.;
- Ножка прямая бесцементной фиксации XB(F)Q III GB(JB) T, размер: 10 мм х 40 мм, 11 мм х 40 мм, 12 мм х 40 мм, 13 мм х 40 мм, 14 мм х 40 мм, 16 мм х 40 мм, 18 мм х 40 мм, 10 мм х 80 мм, 11 мм х 80 мм, 12 мм х 80 мм, 13 мм х 80 мм, 14 мм х 80 мм, 16 мм х 80 мм, 18 мм х 80 мм, 10 мм х 120 мм, 11 мм х 120 мм, 12 мм х 120 мм, 13 мм х 120 мм, 14 мм х 120 мм, 16 мм х 120 мм, 18 мм х 120 мм – 1 шт. (при необходимости);
- Ножка изогнутая бесцементной фиксации XB(F)Q VI GB(JB) T, размер: 10 мм х 80 мм, 11 мм х 80 мм, 12 мм х 80 мм, 13 мм х 80 мм, 14 мм х 80 мм, 16 мм х 80 мм, 18 мм х 80 мм, 10 мм х 120 мм, 11 мм х 120 мм, 12 мм х 120 мм, 13 мм х 120 мм, 14 мм х 120 мм, 16 мм х 120 мм, 18 мм х 120 мм, 10 мм х 160 мм, 11 мм х 160 мм, 12 мм х 160 мм, 13 мм х 160 мм, 14 мм х 160 мм, 16 мм х 160 мм, 18 мм х 160 мм – 1 шт. (при необходимости);
- Ножка изогнутая бесцементной фиксации XB(F)Q VII GB(JB) T, размер: 10 мм х 80 мм, 11 мм х 80 мм, 12 мм х 80 мм, 13 мм х 80 мм, 14 мм х 80 мм, 16 мм х 80 мм, 18 мм х 80 мм, 10 мм х 120 мм, 11 мм х 120 мм, 12 мм х 120 мм, 13 мм х 120 мм, 14 мм х 120 мм, 16 мм х 120 мм, 18 мм х 120 мм, 10 мм х 160 мм, 11 мм х 160 мм, 12 мм х 160 мм, 13 мм х 160 мм, 14 мм х 160 мм, 16 мм х 160 мм, 18 мм х 160 мм – 1 шт. (при необходимости);
- Аугмент большеберцовый XB(F)Q V JC(L) T SML левый, толщина: 5 мм, 10 мм, 15 мм – 1 шт. (при необходимости);
- Аугмент большеберцовый XB(F)Q V JC(R) T SML правый, толщина: 5 мм, 10 мм, 15 мм – 1 шт. (при необходимости);
- Конус большеберцовый XB(F)Q VII JC T размер: #1, #2, #3, #4, толщина: 20 мм – 1 шт. (при необходимости);

- Штифт фиксирующий XB(F)Q V GC T, размер 1# – от 1 до 2 шт. (при необходимости);
- Надколенник XFQ I BIS PE, размер: 28 мм х 8 мм, 30 мм х 9 мм, 34 мм х 9 мм – 1 шт. (при необходимости);
- Винт для ножки XB(F)Q II JB T – 1 шт. (при необходимости);
- Инструкция по применению – 1 шт.;
392. Набор эндопротеза коленного сустава тотального SKII PS модель 392 в составе:
- Компонент бедренный XFQ II GK(R) C правый, размер #7– 1 шт.;
- Вкладыш большеберцовый XFQ I PD PE, размер #6, толщина: 16 мм – 1 шт.;
- Компонент большеберцовый XB(F)Q I JP C, размер #7 – 1 шт.;
- Ножка прямая бесцементной фиксации XB(F)Q III GB(JB) T, размер: 10 мм х 40 мм, 11 мм х 40 мм, 12 мм х 40 мм, 13 мм х 40 мм, 14 мм х 40 мм, 16 мм х 40 мм, 18 мм х 40 мм, 10 мм х 80 мм, 11 мм х 80 мм, 12 мм х 80 мм, 13 мм х 80 мм, 14 мм х 80 мм, 16 мм х 80 мм, 18 мм х 80 мм, 10 мм х 120 мм, 11 мм х 120 мм, 12 мм х 120 мм, 13 мм х 120 мм, 14 мм х 120 мм, 16 мм х 120 мм, 18 мм х 120 мм – 1 шт. (при необходимости);
- Ножка изогнутая бесцементной фиксации XB(F)Q VI GB(JB) T, размер: 10 мм х 80 мм, 11 мм х 80 мм, 12 мм х 80 мм, 13 мм х 80 мм, 14 мм х 80 мм, 16 мм х 80 мм, 18 мм х 80 мм, 10 мм х 120 мм, 11 мм х 120 мм, 12 мм х 120 мм, 13 мм х 120 мм, 14 мм х 120 мм, 16 мм х 120 мм, 18 мм х 120 мм, 10 мм х 160 мм, 11 мм х 160 мм, 12 мм х 160 мм, 13 мм х 160 мм, 14 мм х 160 мм, 16 мм х 160 мм, 18 мм х 160 мм – 1 шт. (при необходимости);
- Ножка изогнутая бесцементной фиксации XB(F)Q VII GB(JB) T, размер: 10 мм х 80 мм, 11 мм х 80 мм, 12 мм х 80 мм, 13 мм х 80 мм, 14 мм х 80 мм, 16 мм х 80 мм, 18 мм х 80 мм, 10 мм х 120 мм, 11 мм х 120 мм, 12 мм х 120 мм, 13 мм х 120 мм, 14 мм х 120 мм, 16 мм х 120 мм, 18 мм х 120 мм, 10 мм х 160 мм, 11 мм х 160 мм, 12 мм х 160 мм, 13 мм х 160 мм, 14 мм х 160 мм, 16 мм х 160 мм, 18 мм х 160 мм – 1 шт. (при необходимости);
- Аугмент большеберцовый XB(F)Q V JC(L) T SML левый, толщина: 5 мм, 10 мм, 15 мм – 1 шт. (при необходимости);
- Аугмент большеберцовый XB(F)Q V JC(R) T SML правый, толщина: 5 мм, 10 мм, 15 мм – 1 шт. (при необходимости);
- Конус большеберцовый XB(F)Q VII JC T размер: #1, #2, #3, #4, толщина: 20 мм – 1 шт. (при необходимости);
- Штифт фиксирующий XB(F)Q V GC T, размер 1# – от 1 до 2 шт. (при необходимости);
- Надколенник XFQ I BIS PE, размер: 28 мм х 8 мм, 30 мм х 9 мм, 34 мм х 9 мм – 1 шт. (при необходимости);
- Винт для ножки XB(F)Q II JB T – 1 шт. (при необходимости);
- Инструкция по применению – 1 шт.;
393. Набор эндопротеза коленного сустава тотального SKII PS модель 393, в составе:
- Компонент бедренный XFQ II GK(L) C левый, размер #8 – 1 шт.;
- Вкладыш большеберцовый XFQ I PD PE, размер #1, толщина: 10 мм – 1 шт.;
- Компонент большеберцовый XB(F)Q I JP C, размер #1 – 1 шт.;
- Ножка прямая бесцементной фиксации XB(F)Q III GB(JB) T, размер: 10 мм х 40 мм, 11 мм х 40 мм, 12 мм х 40 мм, 13 мм х 40 мм, 14 мм х 40 мм, 16 мм х 40 мм, 18 мм х 40 мм, 10 мм х 80 мм, 11 мм х 80 мм, 12 мм х 80 мм, 13 мм х 80 мм, 14 мм х 80 мм, 16 мм х 80 мм, 18 мм х 80 мм, 10 мм х 120 мм, 11 мм х 120 мм, 12 мм х 120 мм, 13 мм х 120 мм, 14 мм х 120 мм, 16 мм х 120 мм, 18 мм х 120 мм – 1 шт. (при необходимости);
- Ножка изогнутая бесцементной фиксации XB(F)Q VI GB(JB) T, размер: 10 мм х 80 мм, 11 мм х 80 мм, 12 мм х 80 мм, 13 мм х 80 мм, 14 мм х 80 мм, 16 мм х 80 мм, 18 мм х 80 мм, 10 мм х 120 мм, 11 мм х 120 мм, 12 мм х 120 мм, 13 мм х 120 мм, 14 мм х 120 мм, 16 мм х 120 мм, 18 мм х 120 мм, 10 мм х 160 мм, 11 мм х 160 мм, 12 мм х 160 мм, 13 мм х 160 мм, 14 мм х 160 мм, 16 мм х 160 мм, 18 мм х 160 мм – 1 шт. (при необходимости);
- Ножка изогнутая бесцементной фиксации XB(F)Q VII GB(JB) T, размер: 10 мм х 80 мм, 11 мм х 80 мм, 12 мм х 80 мм, 13 мм х 80 мм, 14 мм х 80 мм, 16 мм х 80 мм, 18 мм х 80 мм, 10 мм х 120 мм, 11 мм х 120 мм, 12 мм х 120 мм, 13 мм х 120 мм, 14 мм х 120 мм, 16 мм х 120 мм, 18 мм х 120 мм, 10 мм х 160 мм, 11 мм х 160 мм, 12 мм х 160 мм, 13 мм х 160 мм, 14 мм х 160 мм, 16 мм х 160 мм, 18 мм х 160 мм – 1 шт. (при необходимости);
- Аугмент большеберцовый XB(F)Q V JC(L) T левый, размер #1, толщина: 5 мм, 10 мм, 15 мм – 1 шт. (при необходимости);
- Аугмент большеберцовый XB(F)Q V JC(R) T правый, размер #1, толщина: 5 мм, 10 мм, 15 мм – 1 шт. (при необходимости);
- Конус большеберцовый XB(F)Q VII JC T размер: #1, #2, #3, #4, толщина: 20 мм – 1 шт. (при необходимости);
- Штифт фиксирующий XB(F)Q V GC T, размер 1# – от 1 до 2 шт. (при необходимости);
- Надколенник XFQ I BIS PE, размер: 28 мм х 8 мм, 30 мм х 9 мм, 34 мм х 9 мм – 1 шт. (при необходимости);
- Винт для ножки XB(F)Q II JB T – 1 шт. (при необходимости);

- Инструкция по применению – 1 шт.;
394. Набор эндопротеза коленного сустава тотального SKII PS модель 394, в составе:
- Компонент бедренный XFQ II GK(R) C правый, размер #8 – 1 шт.;
- Вкладыш большеберцовый XFQ I PD PE, размер #1, толщина: 10 мм – 1 шт.;
- Компонент большеберцовый XB(F)Q I JP C, размер #1 – 1 шт.;
- Ножка прямая бесцементной фиксации XB(F)Q III GB(JB) T, размер: 10 мм х 40 мм, 11 мм х 40 мм, 12 мм х 40 мм, 13 мм х 40 мм, 14 мм х 40 мм, 16 мм х 40 мм, 18 мм х 40 мм, 10 мм х 80 мм, 11 мм х 80 мм, 12 мм х 80 мм, 13 мм х 80 мм, 14 мм х 80 мм, 16 мм х 80 мм, 18 мм х 80 мм, 10 мм х 120 мм, 11 мм х 120 мм, 12 мм х 120 мм, 13 мм х 120 мм, 14 мм х 120 мм, 16 мм х 120 мм, 18 мм х 120 мм – 1 шт. (при необходимости);
- Ножка изогнутая бесцементной фиксации XB(F)Q VI GB(JB) T, размер: 10 мм х 80 мм, 11 мм х 80 мм, 12 мм х 80 мм, 13 мм х 80 мм, 14 мм х 80 мм, 16 мм х 80 мм, 18 мм х 80 мм, 10 мм х 120 мм, 11 мм х 120 мм, 12 мм х 120 мм, 13 мм х 120 мм, 14 мм х 120 мм, 16 мм х 120 мм, 18 мм х 120 мм, 10 мм х 160 мм, 11 мм х 160 мм, 12 мм х 160 мм, 13 мм х 160 мм, 14 мм х 160 мм, 16 мм х 160 мм, 18 мм х 160 мм – 1 шт. (при необходимости);
- Ножка изогнутая бесцементной фиксации XB(F)Q VII GB(JB) T, размер: 10 мм х 80 мм, 11 мм х 80 мм, 12 мм х 80 мм, 13 мм х 80 мм, 14 мм х 80 мм, 16 мм х 80 мм, 18 мм х 80 мм, 10 мм х 120 мм, 11 мм х 120 мм, 12 мм х 120 мм, 13 мм х 120 мм, 14 мм х 120 мм, 16 мм х 120 мм, 18 мм х 120 мм, 10 мм х 160 мм, 11 мм х 160 мм, 12 мм х 160 мм, 13 мм х 160 мм, 14 мм х 160 мм, 16 мм х 160 мм, 18 мм х 160 мм – 1 шт. (при необходимости);
- Аугмент большеберцовый XB(F)Q V JC(L) T левый, размер #1, толщина: 5 мм, 10 мм, 15 мм – 1 шт. (при необходимости);
- Аугмент большеберцовый XB(F)Q V JC(R) T правый, размер #1, толщина: 5 мм, 10 мм, 15 мм – 1 шт. (при необходимости);
- Конус большеберцовый XB(F)Q VII JC T размер: #1, #2, #3, #4, толщина: 20 мм – 1 шт. (при необходимости);
- Штифт фиксирующий XB(F)Q V GC T, размер 1# – от 1 до 2 шт. (при необходимости);
- Надколенник XFQ I BIS PE, размер: 28 мм х 8 мм, 30 мм х 9 мм, 34 мм х 9 мм – 1 шт. (при необходимости);
- Винт для ножки XB(F)Q II JB T – 1 шт. (при необходимости);
- Инструкция по применению – 1 шт.;
395. Набор эндопротеза коленного сустава тотального SKII PS модель 395, в составе:
- Компонент бедренный XFQ II GK(L) C левый, размер #8 – 1 шт.;
- Вкладыш большеберцовый XFQ I PD PE, размер #1, толщина: 12 мм – 1 шт.;
- Компонент большеберцовый XB(F)Q I JP C, размер #1 – 1 шт.;
- Ножка прямая бесцементной фиксации XB(F)Q III GB(JB) T, размер: 10 мм х 40 мм, 11 мм х 40 мм, 12 мм х 40 мм, 13 мм х 40 мм, 14 мм х 40 мм, 16 мм х 40 мм, 18 мм х 40 мм, 10 мм х 80 мм, 11 мм х 80 мм, 12 мм х 80 мм, 13 мм х 80 мм, 14 мм х 80 мм, 16 мм х 80 мм, 18 мм х 80 мм, 10 мм х 120 мм, 11 мм х 120 мм, 12 мм х 120 мм, 13 мм х 120 мм, 14 мм х 120 мм, 16 мм х 120 мм, 18 мм х 120 мм – 1 шт. (при необходимости);
- Ножка изогнутая бесцементной фиксации XB(F)Q VI GB(JB) T, размер: 10 мм х 80 мм, 11 мм х 80 мм, 12 мм х 80 мм, 13 мм х 80 мм, 14 мм х 80 мм, 16 мм х 80 мм, 18 мм х 80 мм, 10 мм х 120 мм, 11 мм х 120 мм, 12 мм х 120 мм, 13 мм х 120 мм, 14 мм х 120 мм, 16 мм х 120 мм, 18 мм х 120 мм, 10 мм х 160 мм, 11 мм х 160 мм, 12 мм х 160 мм, 13 мм х 160 мм, 14 мм х 160 мм, 16 мм х 160 мм, 18 мм х 160 мм – 1 шт. (при необходимости);
- Ножка изогнутая бесцементной фиксации XB(F)Q VII GB(JB) T, размер: 10 мм х 80 мм, 11 мм х 80 мм, 12 мм х 80 мм, 13 мм х 80 мм, 14 мм х 80 мм, 16 мм х 80 мм, 18 мм х 80 мм, 10 мм х 120 мм, 11 мм х 120 мм, 12 мм х 120 мм, 13 мм х 120 мм, 14 мм х 120 мм, 16 мм х 120 мм, 18 мм х 120 мм, 10 мм х 160 мм, 11 мм х 160 мм, 12 мм х 160 мм, 13 мм х 160 мм, 14 мм х 160 мм, 16 мм х 160 мм, 18 мм х 160 мм – 1 шт. (при необходимости);
- Аугмент большеберцовый XB(F)Q V JC(L) T левый, размер #1, толщина: 5 мм, 10 мм, 15 мм – 1 шт. (при необходимости);
- Аугмент большеберцовый XB(F)Q V JC(R) T правый, размер #1, толщина: 5 мм, 10 мм, 15 мм – 1 шт. (при необходимости);
- Конус большеберцовый XB(F)Q VII JC T размер: #1, #2, #3, #4, толщина: 20 мм – 1 шт. (при необходимости);
- Штифт фиксирующий XB(F)Q V GC T, размер 1# – от 1 до 2 шт. (при необходимости);
- Надколенник XFQ I BIS PE, размер: 28 мм х 8 мм, 30 мм х 9 мм, 34 мм х 9 мм – 1 шт. (при необходимости);
- Винт для ножки XB(F)Q II JB T – 1 шт. (при необходимости);
- Инструкция по применению – 1 шт.;
396. Набор эндопротеза коленного сустава тотального SKII PS модель 396, в составе:
- Компонент бедренный XFQ II GK(R) C правый, размер #8 – 1 шт.;

- Вкладыш большеберцовый XFQ I PD PE, размер #1, толщина: 12 мм – 1 шт.;
- Компонент большеберцовый XB(F)Q I JP C, размер #1 – 1 шт.;
- Ножка прямая бесцементной фиксации XB(F)Q III GB(JB) T, размер: 10 мм х 40 мм, 11 мм х 40 мм, 12 мм х 40 мм, 13 мм х 40 мм, 14 мм х 40 мм, 16 мм х 40 мм, 18 мм х 40 мм, 10 мм х 80 мм, 11 мм х 80 мм, 12 мм х 80 мм, 13 мм х 80 мм, 14 мм х 80 мм, 16 мм х 80 мм, 18 мм х 80 мм, 10 мм х 120 мм, 11 мм х 120 мм, 12 мм х 120 мм, 13 мм х 120 мм, 14 мм х 120 мм, 16 мм х 120 мм, 18 мм х 120 мм – 1 шт. (при необходимости);
- Ножка изогнутая бесцементной фиксации XB(F)Q VI GB(JB) T, размер: 10 мм х 80 мм, 11 мм х 80 мм, 12 мм х 80 мм, 13 мм х 80 мм, 14 мм х 80 мм, 16 мм х 80 мм, 18 мм х 80 мм, 10 мм х 120 мм, 11 мм х 120 мм, 12 мм х 120 мм, 13 мм х 120 мм, 14 мм х 120 мм, 16 мм х 120 мм, 18 мм х 120 мм, 10 мм х 160 мм, 11 мм х 160 мм, 12 мм х 160 мм, 13 мм х 160 мм, 14 мм х 160 мм, 16 мм х 160 мм, 18 мм х 160 мм – 1 шт. (при необходимости);
- Ножка изогнутая бесцементной фиксации XB(F)Q VII GB(JB) T, размер: 10 мм х 80 мм, 11 мм х 80 мм, 12 мм х 80 мм, 13 мм х 80 мм, 14 мм х 80 мм, 16 мм х 80 мм, 18 мм х 80 мм, 10 мм х 120 мм, 11 мм х 120 мм, 12 мм х 120 мм, 13 мм х 120 мм, 14 мм х 120 мм, 16 мм х 120 мм, 18 мм х 120 мм, 10 мм х 160 мм, 11 мм х 160 мм, 12 мм х 160 мм, 13 мм х 160 мм, 14 мм х 160 мм, 16 мм х 160 мм, 18 мм х 160 мм – 1 шт. (при необходимости);
- Аугмент большеберцовый XB(F)Q V JC(L) T левый, размер #1, толщина: 5 мм, 10 мм, 15 мм – 1 шт. (при необходимости);
- Аугмент большеберцовый XB(F)Q V JC(R) T правый, размер #1, толщина: 5 мм, 10 мм, 15 мм – 1 шт. (при необходимости);
- Конус большеберцовый XB(F)Q VII JC T размер: #1, #2, #3, #4, толщина: 20 мм – 1 шт. (при необходимости);
- Штифт фиксирующий XB(F)Q V GC T, размер 1# – от 1 до 2 шт. (при необходимости);
- Надколенник XFQ I BIS PE, размер: 28 мм х 8 мм, 30 мм х 9 мм, 34 мм х 9 мм – 1 шт. (при необходимости);
- Винт для ножки XB(F)Q II JB T – 1 шт. (при необходимости);
- Инструкция по применению – 1 шт.;

397. Набор эндопротеза коленного сустава тотального SKII PS модель 397, в составе:
- Компонент бедренный XFQ II GK(L) C левый, размер #8 – 1 шт.;
- Вкладыш большеберцовый XFQ I PD PE, размер #1, толщина: 14 мм – 1 шт.;
- Компонент большеберцовый XB(F)Q I JP C, размер #1 – 1 шт.;
- Ножка прямая бесцементной фиксации XB(F)Q III GB(JB) T, размер: 10 мм х 40 мм, 11 мм х 40 мм, 12 мм х 40 мм, 13 мм х 40 мм, 14 мм х 40 мм, 16 мм х 40 мм, 18 мм х 40 мм, 10 мм х 80 мм, 11 мм х 80 мм, 12 мм х 80 мм, 13 мм х 80 мм, 14 мм х 80 мм, 16 мм х 80 мм, 18 мм х 80 мм, 10 мм х 120 мм, 11 мм х 120 мм, 12 мм х 120 мм, 13 мм х 120 мм, 14 мм х 120 мм, 16 мм х 120 мм, 18 мм х 120 мм – 1 шт. (при необходимости);
- Ножка изогнутая бесцементной фиксации XB(F)Q VI GB(JB) T, размер: 10 мм х 80 мм, 11 мм х 80 мм, 12 мм х 80 мм, 13 мм х 80 мм, 14 мм х 80 мм, 16 мм х 80 мм, 18 мм х 80 мм, 10 мм х 120 мм, 11 мм х 120 мм, 12 мм х 120 мм, 13 мм х 120 мм, 14 мм х 120 мм, 16 мм х 120 мм, 18 мм х 120 мм, 10 мм х 160 мм, 11 мм х 160 мм, 12 мм х 160 мм, 13 мм х 160 мм, 14 мм х 160 мм, 16 мм х 160 мм, 18 мм х 160 мм – 1 шт. (при необходимости);
- Ножка изогнутая бесцементной фиксации XB(F)Q VII GB(JB) T, размер: 10 мм х 80 мм, 11 мм х 80 мм, 12 мм х 80 мм, 13 мм х 80 мм, 14 мм х 80 мм, 16 мм х 80 мм, 18 мм х 80 мм, 10 мм х 120 мм, 11 мм х 120 мм, 12 мм х 120 мм, 13 мм х 120 мм, 14 мм х 120 мм, 16 мм х 120 мм, 18 мм х 120 мм, 10 мм х 160 мм, 11 мм х 160 мм, 12 мм х 160 мм, 13 мм х 160 мм, 14 мм х 160 мм, 16 мм х 160 мм, 18 мм х 160 мм – 1 шт. (при необходимости);
- Аугмент большеберцовый XB(F)Q V JC(L) T левый, размер #1, толщина: 5 мм, 10 мм, 15 мм – 1 шт. (при необходимости);
- Аугмент большеберцовый XB(F)Q V JC(R) T правый, размер #1, толщина: 5 мм, 10 мм, 15 мм – 1 шт. (при необходимости);
- Конус большеберцовый XB(F)Q VII JC T размер: #1, #2, #3, #4, толщина: 20 мм – 1 шт. (при необходимости);
- Штифт фиксирующий XB(F)Q V GC T, размер 1# – от 1 до 2 шт. (при необходимости);
- Надколенник XFQ I BIS PE, размер: 28 мм х 8 мм, 30 мм х 9 мм, 34 мм х 9 мм – 1 шт. (при необходимости);
- Винт для ножки XB(F)Q II JB T – 1 шт. (при необходимости);
- Инструкция по применению – 1 шт.;

398. Набор эндопротеза коленного сустава тотального SKII PS модель 398, в составе:
- Компонент бедренный XFQ II GK(R) C правый, размер #8 – 1 шт.;
- Вкладыш большеберцовый XFQ I PD PE, размер #1, толщина: 14 мм – 1 шт.;
- Компонент большеберцовый XB(F)Q I JP C, размер #1 – 1 шт.;

- Ножка прямая бесцементной фиксации XB(F)Q III GB(JB) T, размер: 10 мм х 40 мм, 11 мм х 40 мм, 12 мм х 40 мм, 13 мм х 40 мм, 14 мм х 40 мм, 16 мм х 40 мм, 18 мм х 40 мм, 10 мм х 80 мм, 11 мм х 80 мм, 12 мм х 80 мм, 13 мм х 80 мм, 14 мм х 80 мм, 16 мм х 80 мм, 18 мм х 80 мм, 10 мм х 120 мм, 11 мм х 120 мм, 12 мм х 120 мм, 13 мм х 120 мм, 14 мм х 120 мм, 16 мм х 120 мм, 18 мм х 120 мм – 1 шт. (при необходимости);
- Ножка изогнутая бесцементной фиксации XB(F)Q VI GB(JB) T, размер: 10 мм х 80 мм, 11 мм х 80 мм, 12 мм х 80 мм, 13 мм х 80 мм, 14 мм х 80 мм, 16 мм х 80 мм, 18 мм х 80 мм, 10 мм х 120 мм, 11 мм х 120 мм, 12 мм х 120 мм, 13 мм х 120 мм, 14 мм х 120 мм, 16 мм х 120 мм, 18 мм х 120 мм, 10 мм х 160 мм, 11 мм х 160 мм, 12 мм х 160 мм, 13 мм х 160 мм, 14 мм х 160 мм, 16 мм х 160 мм, 18 мм х 160 мм – 1 шт. (при необходимости);
- Ножка изогнутая бесцементной фиксации XB(F)Q VII GB(JB) T, размер: 10 мм х 80 мм, 11 мм х 80 мм, 12 мм х 80 мм, 13 мм х 80 мм, 14 мм х 80 мм, 16 мм х 80 мм, 18 мм х 80 мм, 10 мм х 120 мм, 11 мм х 120 мм, 12 мм х 120 мм, 13 мм х 120 мм, 14 мм х 120 мм, 16 мм х 120 мм, 18 мм х 120 мм, 10 мм х 160 мм, 11 мм х 160 мм, 12 мм х 160 мм, 13 мм х 160 мм, 14 мм х 160 мм, 16 мм х 160 мм, 18 мм х 160 мм – 1 шт. (при необходимости);
- Аугмент большеберцовый XB(F)Q V JC(L) T левый, размер #1, толщина: 5 мм, 10 мм, 15 мм – 1 шт. (при необходимости);
- Аугмент большеберцовый XB(F)Q V JC(R) T правый, размер #1, толщина: 5 мм, 10 мм, 15 мм – 1 шт. (при необходимости);
- Конус большеберцовый XB(F)Q VII JC T размер: #1, #2, #3, #4, толщина: 20 мм – 1 шт. (при необходимости);
- Штифт фиксирующий XB(F)Q V GC T, размер 1# – от 1 до 2 шт. (при необходимости);
- Надколенник XFQ I BIS PE, размер: 28 мм х 8 мм, 30 мм х 9 мм, 34 мм х 9 мм – 1 шт. (при необходимости);
- Винт для ножки XB(F)Q II JB T – 1 шт. (при необходимости);
- Инструкция по применению – 1 шт.;
399. Набор эндопротеза коленного сустава тотального SKII PS модель 399, в составе:
- Компонент бедренный XFQ II GK(L) C левый, размер #8 – 1 шт.;
- Вкладыш большеберцовый XFQ I PD PE, размер #1, толщина: 16 мм – 1 шт.;
- Компонент большеберцовый XB(F)Q I JP C, размер #1 – 1 шт.;
- Ножка прямая бесцементной фиксации XB(F)Q III GB(JB) T, размер: 10 мм х 40 мм, 11 мм х 40 мм, 12 мм х 40 мм, 13 мм х 40 мм, 14 мм х 40 мм, 16 мм х 40 мм, 18 мм х 40 мм, 10 мм х 80 мм, 11 мм х 80 мм, 12 мм х 80 мм, 13 мм х 80 мм, 14 мм х 80 мм, 16 мм х 80 мм, 18 мм х 80 мм, 10 мм х 120 мм, 11 мм х 120 мм, 12 мм х 120 мм, 13 мм х 120 мм, 14 мм х 120 мм, 16 мм х 120 мм, 18 мм х 120 мм – 1 шт. (при необходимости);
- Ножка изогнутая бесцементной фиксации XB(F)Q VI GB(JB) T, размер: 10 мм х 80 мм, 11 мм х 80 мм, 12 мм х 80 мм, 13 мм х 80 мм, 14 мм х 80 мм, 16 мм х 80 мм, 18 мм х 80 мм, 10 мм х 120 мм, 11 мм х 120 мм, 12 мм х 120 мм, 13 мм х 120 мм, 14 мм х 120 мм, 16 мм х 120 мм, 18 мм х 120 мм, 10 мм х 160 мм, 11 мм х 160 мм, 12 мм х 160 мм, 13 мм х 160 мм, 14 мм х 160 мм, 16 мм х 160 мм, 18 мм х 160 мм – 1 шт. (при необходимости);
- Ножка изогнутая бесцементной фиксации XB(F)Q VII GB(JB) T, размер: 10 мм х 80 мм, 11 мм х 80 мм, 12 мм х 80 мм, 13 мм х 80 мм, 14 мм х 80 мм, 16 мм х 80 мм, 18 мм х 80 мм, 10 мм х 120 мм, 11 мм х 120 мм, 12 мм х 120 мм, 13 мм х 120 мм, 14 мм х 120 мм, 16 мм х 120 мм, 18 мм х 120 мм, 10 мм х 160 мм, 11 мм х 160 мм, 12 мм х 160 мм, 13 мм х 160 мм, 14 мм х 160 мм, 16 мм х 160 мм, 18 мм х 160 мм – 1 шт. (при необходимости);
- Аугмент большеберцовый XB(F)Q V JC(L) T левый, размер #1, толщина: 5 мм, 10 мм, 15 мм – 1 шт. (при необходимости);
- Аугмент большеберцовый XB(F)Q V JC(R) T правый, размер #1, толщина: 5 мм, 10 мм, 15 мм – 1 шт. (при необходимости);
- Конус большеберцовый XB(F)Q VII JC T размер: #1, #2, #3, #4, толщина: 20 мм – 1 шт. (при необходимости);
- Штифт фиксирующий XB(F)Q V GC T, размер 1# – от 1 до 2 шт. (при необходимости);
- Надколенник XFQ I BIS PE, размер: 28 мм х 8 мм, 30 мм х 9 мм, 34 мм х 9 мм – 1 шт. (при необходимости);
- Винт для ножки XB(F)Q II JB T – 1 шт. (при необходимости);
- Инструкция по применению – 1 шт.;
400. Набор эндопротеза коленного сустава тотального SKII PS модель 400, в составе:
- Компонент бедренный XFQ II GK(R) C правый, размер #8 – 1 шт.;
- Вкладыш большеберцовый XFQ I PD PE, размер #1, толщина: 16 мм – 1 шт.;
- Компонент большеберцовый XB(F)Q I JP C, размер #1 – 1 шт.;
- Ножка прямая бесцементной фиксации XB(F)Q III GB(JB) T, размер: 10 мм х 40 мм, 11 мм х 40 мм, 12 мм х 40 мм, 13 мм х 40 мм, 14 мм х 40 мм, 16 мм х 40 мм, 18 мм х 40 мм, 10 мм х 80 мм, 11 мм х 80 мм, 12 мм х 80 мм,

13 мм х 80 мм, 14 мм х 80 мм, 16 мм х 80 мм, 18 мм х 80 мм, 10 мм х 120 мм, 11 мм х 120 мм, 12 мм х 120 мм, 13 мм х 120 мм, 14 мм х 120 мм, 16 мм х 120 мм, 18 мм х 120 мм – 1 шт. (при необходимости);
- Ножка изогнутая бесцементной фиксации XB(F)Q VI GB(JB) T, размер: 10 мм х 80 мм, 11 мм х 80 мм, 12 мм х 80 мм, 13 мм х 80 мм, 14 мм х 80 мм, 16 мм х 80 мм, 18 мм х 80 мм, 10 мм х 120 мм, 11 мм х 120 мм, 12 мм х 120 мм, 13 мм х 120 мм, 14 мм х 120 мм, 16 мм х 120 мм, 18 мм х 120 мм, 10 мм х 160 мм, 11 мм х 160 мм, 12 мм х 160 мм, 13 мм х 160 мм, 14 мм х 160 мм, 16 мм х 160 мм, 18 мм х 160 мм – 1 шт. (при необходимости);
- Ножка изогнутая бесцементной фиксации XB(F)Q VII GB(JB) T, размер: 10 мм х 80 мм, 11 мм х 80 мм, 12 мм х 80 мм, 13 мм х 80 мм, 14 мм х 80 мм, 16 мм х 80 мм, 18 мм х 80 мм, 10 мм х 120 мм, 11 мм х 120 мм, 12 мм х 120 мм, 13 мм х 120 мм, 14 мм х 120 мм, 16 мм х 120 мм, 18 мм х 120 мм, 10 мм х 160 мм, 11 мм х 160 мм, 12 мм х 160 мм, 13 мм х 160 мм, 14 мм х 160 мм, 16 мм х 160 мм, 18 мм х 160 мм – 1 шт. (при необходимости);
- Аугмент большеберцовый XB(F)Q V JC(L) T левый, размер #1, толщина: 5 мм, 10 мм, 15 мм – 1 шт. (при необходимости);
- Аугмент большеберцовый XB(F)Q V JC(R) T правый, размер #1, толщина: 5 мм, 10 мм, 15 мм – 1 шт. (при необходимости);
- Конус большеберцовый XB(F)Q VII JC T размер: #1, #2, #3, #4, толщина: 20 мм – 1 шт. (при необходимости);
- Штифт фиксирующий XB(F)Q V GC T, размер 1# – от 1 до 2 шт. (при необходимости);
- Надколенник XFQ I BIS PE, размер: 28 мм х 8 мм, 30 мм х 9 мм, 34 мм х 9 мм – 1 шт. (при необходимости);
- Винт для ножки XB(F)Q II JB T – 1 шт. (при необходимости);
- Инструкция по применению – 1 шт.;
401. Набор эндопротеза коленного сустава тотального SKII PS модель 401, в составе:
- Компонент бедренный XFQ II GK(L) C левый, размер #8 – 1 шт.;
- Вкладыш большеберцовый XFQ I PD PE, размер #2, толщина: 10 мм – 1 шт.;
- Компонент большеберцовый XB(F)Q I JP C, размер #2 – 1 шт.;
- Ножка прямая бесцементной фиксации XB(F)Q III GB(JB) T, размер: 10 мм х 40 мм, 11 мм х 40 мм, 12 мм х 40 мм, 13 мм х 40 мм, 14 мм х 40 мм, 16 мм х 40 мм, 18 мм х 40 мм, 10 мм х 80 мм, 11 мм х 80 мм, 12 мм х 80 мм, 13 мм х 80 мм, 14 мм х 80 мм, 16 мм х 80 мм, 18 мм х 80 мм, 10 мм х 120 мм, 11 мм х 120 мм, 12 мм х 120 мм, 13 мм х 120 мм, 14 мм х 120 мм, 16 мм х 120 мм, 18 мм х 120 мм – 1 шт. (при необходимости);
- Ножка изогнутая бесцементной фиксации XB(F)Q VI GB(JB) T, размер: 10 мм х 80 мм, 11 мм х 80 мм, 12 мм х 80 мм, 13 мм х 80 мм, 14 мм х 80 мм, 16 мм х 80 мм, 18 мм х 80 мм, 10 мм х 120 мм, 11 мм х 120 мм, 12 мм х 120 мм, 13 мм х 120 мм, 14 мм х 120 мм, 16 мм х 120 мм, 18 мм х 120 мм, 10 мм х 160 мм, 11 мм х 160 мм, 12 мм х 160 мм, 13 мм х 160 мм, 14 мм х 160 мм, 16 мм х 160 мм, 18 мм х 160 мм – 1 шт. (при необходимости);
- Ножка изогнутая бесцементной фиксации XB(F)Q VII GB(JB) T, размер: 10 мм х 80 мм, 11 мм х 80 мм, 12 мм х 80 мм, 13 мм х 80 мм, 14 мм х 80 мм, 16 мм х 80 мм, 18 мм х 80 мм, 10 мм х 120 мм, 11 мм х 120 мм, 12 мм х 120 мм, 13 мм х 120 мм, 14 мм х 120 мм, 16 мм х 120 мм, 18 мм х 120 мм, 10 мм х 160 мм, 11 мм х 160 мм, 12 мм х 160 мм, 13 мм х 160 мм, 14 мм х 160 мм, 16 мм х 160 мм, 18 мм х 160 мм – 1 шт. (при необходимости);
- Аугмент большеберцовый XB(F)Q V JC(L) T левый, размер #2, толщина: 5 мм, 10 мм, 15 мм – 1 шт. (при необходимости);
- Аугмент большеберцовый XB(F)Q V JC(R) T правый, размер #2, толщина: 5 мм, 10 мм, 15 мм – 1 шт. (при необходимости);
- Конус большеберцовый XB(F)Q VII JC T размер: #1, #2, #3, #4, толщина: 20 мм – 1 шт. (при необходимости);
- Штифт фиксирующий XB(F)Q V GC T, размер 1# – от 1 до 2 шт. (при необходимости);
- Надколенник XFQ I BIS PE, размер: 28 мм х 8 мм, 30 мм х 9 мм, 34 мм х 9 мм – 1 шт. (при необходимости);
- Винт для ножки XB(F)Q II JB T – 1 шт. (при необходимости);
- Инструкция по применению – 1 шт.;
402. Набор эндопротеза коленного сустава тотального SKII PS модель 402, в составе:
- Компонент бедренный XFQ II GK(R) C правый, размер #8 – 1 шт.;
- Вкладыш большеберцовый XFQ I PD PE, размер #2, толщина: 10 мм – 1 шт.;
- Компонент большеберцовый XB(F)Q I JP C, размер #2 – 1 шт.;
- Ножка прямая бесцементной фиксации XB(F)Q III GB(JB) T, размер: 10 мм х 40 мм, 11 мм х 40 мм, 12 мм х 40 мм, 13 мм х 40 мм, 14 мм х 40 мм, 16 мм х 40 мм, 18 мм х 40 мм, 10 мм х 80 мм, 11 мм х 80 мм, 12 мм х 80 мм, 13 мм х 80 мм, 14 мм х 80 мм, 16 мм х 80 мм, 18 мм х 80 мм, 10 мм х 120 мм, 11 мм х 120 мм, 12 мм х 120 мм, 13 мм х 120 мм, 14 мм х 120 мм, 16 мм х 120 мм, 18 мм х 120 мм – 1 шт. (при необходимости);

- Ножка изогнутая бесцементной фиксации XB(F)Q VI GB(JB) T, размер: 10 мм х 80 мм, 11 мм х 80 мм, 12 мм х 80 мм, 13 мм х 80 мм, 14 мм х 80 мм, 16 мм х 80 мм, 18 мм х 80 мм, 10 мм х 120 мм, 11 мм х 120 мм, 12 мм х 120 мм, 13 мм х 120 мм, 14 мм х 120 мм, 16 мм х 120 мм, 18 мм х 120 мм, 10 мм х 160 мм, 11 мм х 160 мм, 12 мм х 160 мм, 13 мм х 160 мм, 14 мм х 160 мм, 16 мм х 160 мм, 18 мм х 160 мм – 1 шт. (при необходимости);
- Ножка изогнутая бесцементной фиксации XB(F)Q VII GB(JB) T, размер: 10 мм х 80 мм, 11 мм х 80 мм, 12 мм х 80 мм, 13 мм х 80 мм, 14 мм х 80 мм, 16 мм х 80 мм, 18 мм х 80 мм, 10 мм х 120 мм, 11 мм х 120 мм, 12 мм х 120 мм, 13 мм х 120 мм, 14 мм х 120 мм, 16 мм х 120 мм, 18 мм х 120 мм, 10 мм х 160 мм, 11 мм х 160 мм, 12 мм х 160 мм, 13 мм х 160 мм, 14 мм х 160 мм, 16 мм х 160 мм, 18 мм х 160 мм – 1 шт. (при необходимости);
- Аугмент большеберцовый XB(F)Q V JC(L) T левый, размер #2, толщина: 5 мм, 10 мм, 15 мм – 1 шт. (при необходимости);
- Аугмент большеберцовый XB(F)Q V JC(R) T правый, размер #2, толщина: 5 мм, 10 мм, 15 мм – 1 шт. (при необходимости);
- Конус большеберцовый XB(F)Q VII JC T размер: #1, #2, #3, #4, толщина: 20 мм – 1 шт. (при необходимости);
- Штифт фиксирующий XB(F)Q V GC T, размер 1# – от 1 до 2 шт. (при необходимости);
- Надколенник XFQ I BIS PE, размер: 28 мм х 8 мм, 30 мм х 9 мм, 34 мм х 9 мм – 1 шт. (при необходимости);
- Винт для ножки XB(F)Q II JB T – 1 шт. (при необходимости);
- Инструкция по применению – 1 шт.;
403. Набор эндопротеза коленного сустава тотального SKII PS модель 403, в составе:
- Компонент бедренный XFQ II GK(L) C левый, размер #8 – 1 шт.;
- Вкладыш большеберцовый XFQ I PD PE, размер #2, толщина: 12 мм – 1 шт.;
- Компонент большеберцовый XB(F)Q I JP C, размер #2 – 1 шт.;
- Ножка прямая бесцементной фиксации XB(F)Q III GB(JB) T, размер: 10 мм х 40 мм, 11 мм х 40 мм, 12 мм х 40 мм, 13 мм х 40 мм, 14 мм х 40 мм, 16 мм х 40 мм, 18 мм х 40 мм, 10 мм х 80 мм, 11 мм х 80 мм, 12 мм х 80 мм, 13 мм х 80 мм, 14 мм х 80 мм, 16 мм х 80 мм, 18 мм х 80 мм, 10 мм х 120 мм, 11 мм х 120 мм, 12 мм х 120 мм, 13 мм х 120 мм, 14 мм х 120 мм, 16 мм х 120 мм, 18 мм х 120 мм – 1 шт. (при необходимости);
- Ножка изогнутая бесцементной фиксации XB(F)Q VI GB(JB) T, размер: 10 мм х 80 мм, 11 мм х 80 мм, 12 мм х 80 мм, 13 мм х 80 мм, 14 мм х 80 мм, 16 мм х 80 мм, 18 мм х 80 мм, 10 мм х 120 мм, 11 мм х 120 мм, 12 мм х 120 мм, 13 мм х 120 мм, 14 мм х 120 мм, 16 мм х 120 мм, 18 мм х 120 мм, 10 мм х 160 мм, 11 мм х 160 мм, 12 мм х 160 мм, 13 мм х 160 мм, 14 мм х 160 мм, 16 мм х 160 мм, 18 мм х 160 мм – 1 шт. (при необходимости);
- Ножка изогнутая бесцементной фиксации XB(F)Q VII GB(JB) T, размер: 10 мм х 80 мм, 11 мм х 80 мм, 12 мм х 80 мм, 13 мм х 80 мм, 14 мм х 80 мм, 16 мм х 80 мм, 18 мм х 80 мм, 10 мм х 120 мм, 11 мм х 120 мм, 12 мм х 120 мм, 13 мм х 120 мм, 14 мм х 120 мм, 16 мм х 120 мм, 18 мм х 120 мм, 10 мм х 160 мм, 11 мм х 160 мм, 12 мм х 160 мм, 13 мм х 160 мм, 14 мм х 160 мм, 16 мм х 160 мм, 18 мм х 160 мм – 1 шт. (при необходимости);
- Аугмент большеберцовый XB(F)Q V JC(L) T левый, размер #2, толщина: 5 мм, 10 мм, 15 мм – 1 шт. (при необходимости);
- Аугмент большеберцовый XB(F)Q V JC(R) T правый, размер #2, толщина: 5 мм, 10 мм, 15 мм – 1 шт. (при необходимости);
- Конус большеберцовый XB(F)Q VII JC T размер: #1, #2, #3, #4, толщина: 20 мм – 1 шт. (при необходимости);
- Штифт фиксирующий XB(F)Q V GC T, размер 1# – от 1 до 2 шт. (при необходимости);
- Надколенник XFQ I BIS PE, размер: 28 мм х 8 мм, 30 мм х 9 мм, 34 мм х 9 мм – 1 шт. (при необходимости);
- Винт для ножки XB(F)Q II JB T – 1 шт. (при необходимости);
- Инструкция по применению – 1 шт.;
404. Набор эндопротеза коленного сустава тотального SKII PS модель 404, в составе:
- Компонент бедренный XFQ II GK(R) C правый, размер #8 – 1 шт.;
- Вкладыш большеберцовый XFQ I PD PE, размер #2, толщина: 12 мм – 1 шт.;
- Компонент большеберцовый XB(F)Q I JP C, размер #2 – 1 шт.;
- Ножка прямая бесцементной фиксации XB(F)Q III GB(JB) T, размер: 10 мм х 40 мм, 11 мм х 40 мм, 12 мм х 40 мм, 13 мм х 40 мм, 14 мм х 40 мм, 16 мм х 40 мм, 18 мм х 40 мм, 10 мм х 80 мм, 11 мм х 80 мм, 12 мм х 80 мм, 13 мм х 80 мм, 14 мм х 80 мм, 16 мм х 80 мм, 18 мм х 80 мм, 10 мм х 120 мм, 11 мм х 120 мм, 12 мм х 120 мм, 13 мм х 120 мм, 14 мм х 120 мм, 16 мм х 120 мм, 18 мм х 120 мм – 1 шт. (при необходимости);
- Ножка изогнутая бесцементной фиксации XB(F)Q VI GB(JB) T, размер: 10 мм х 80 мм, 11 мм х 80 мм, 12 мм х 80 мм, 13 мм х 80 мм, 14 мм х 80 мм, 16 мм х 80 мм, 18 мм х 80 мм, 10 мм х 120 мм, 11 мм х 120 мм, 12 мм х 120

мм, 13 мм х 120 мм, 14 мм х 120 мм, 16 мм х 120 мм, 18 мм х 120 мм, 10 мм х 160 мм, 11 мм х 160 мм, 12 мм х 160 мм, 13 мм х 160 мм, 14 мм х 160 мм, 16 мм х 160 мм, 18 мм х 160 мм – 1 шт. (при необходимости);
- Ножка изогнутая бесцементной фиксации XB(F)Q VII GB(JB) T, размер: 10 мм х 80 мм, 11 мм х 80 мм, 12 мм х 80 мм, 13 мм х 80 мм, 14 мм х 80 мм, 16 мм х 80 мм, 18 мм х 80 мм, 10 мм х 120 мм, 11 мм х 120 мм, 12 мм х 120 мм, 13 мм х 120 мм, 14 мм х 120 мм, 16 мм х 120 мм, 18 мм х 120 мм, 10 мм х 160 мм, 11 мм х 160 мм, 12 мм х 160 мм, 13 мм х 160 мм, 14 мм х 160 мм, 16 мм х 160 мм, 18 мм х 160 мм – 1 шт. (при необходимости);
- Аугмент большеберцовый XB(F)Q V JC(L) T левый, размер #2, толщина: 5 мм, 10 мм, 15 мм – 1 шт. (при необходимости);
- Аугмент большеберцовый XB(F)Q V JC(R) T правый, размер #2, толщина: 5 мм, 10 мм, 15 мм – 1 шт. (при необходимости);
- Конус большеберцовый XB(F)Q VII JC T размер: #1, #2, #3, #4, толщина: 20 мм – 1 шт. (при необходимости);
- Штифт фиксирующий XB(F)Q V GC T, размер 1# – от 1 до 2 шт. (при необходимости);
- Надколенник XFQ I BIS PE, размер: 28 мм х 8 мм, 30 мм х 9 мм, 34 мм х 9 мм – 1 шт. (при необходимости);
- Винт для ножки XB(F)Q II JB T – 1 шт. (при необходимости);
- Инструкция по применению – 1 шт.;
405. Набор эндопротеза коленного сустава тотального SKII PS модель 405, в составе:
- Компонент бедренный XFQ II GK(L) C левый, размер #8 – 1 шт.;
- Вкладыш большеберцовый XFQ I PD PE, размер #2, толщина: 14 мм – 1 шт.;
- Компонент большеберцовый XB(F)Q I JP C, размер #2 – 1 шт.;
- Ножка прямая бесцементной фиксации XB(F)Q III GB(JB) T, размер: 10 мм х 40 мм, 11 мм х 40 мм, 12 мм х 40 мм, 13 мм х 40 мм, 14 мм х 40 мм, 16 мм х 40 мм, 18 мм х 40 мм, 10 мм х 80 мм, 11 мм х 80 мм, 12 мм х 80 мм, 13 мм х 80 мм, 14 мм х 80 мм, 16 мм х 80 мм, 18 мм х 80 мм, 10 мм х 120 мм, 11 мм х 120 мм, 12 мм х 120 мм, 13 мм х 120 мм, 14 мм х 120 мм, 16 мм х 120 мм, 18 мм х 120 мм – 1 шт. (при необходимости);
- Ножка изогнутая бесцементной фиксации XB(F)Q VI GB(JB) T, размер: 10 мм х 80 мм, 11 мм х 80 мм, 12 мм х 80 мм, 13 мм х 80 мм, 14 мм х 80 мм, 16 мм х 80 мм, 18 мм х 80 мм, 10 мм х 120 мм, 11 мм х 120 мм, 12 мм х 120 мм, 13 мм х 120 мм, 14 мм х 120 мм, 16 мм х 120 мм, 18 мм х 120 мм, 10 мм х 160 мм, 11 мм х 160 мм, 12 мм х 160 мм, 13 мм х 160 мм, 14 мм х 160 мм, 16 мм х 160 мм, 18 мм х 160 мм – 1 шт. (при необходимости);
- Ножка изогнутая бесцементной фиксации XB(F)Q VII GB(JB) T, размер: 10 мм х 80 мм, 11 мм х 80 мм, 12 мм х 80 мм, 13 мм х 80 мм, 14 мм х 80 мм, 16 мм х 80 мм, 18 мм х 80 мм, 10 мм х 120 мм, 11 мм х 120 мм, 12 мм х 120 мм, 13 мм х 120 мм, 14 мм х 120 мм, 16 мм х 120 мм, 18 мм х 120 мм, 10 мм х 160 мм, 11 мм х 160 мм, 12 мм х 160 мм, 13 мм х 160 мм, 14 мм х 160 мм, 16 мм х 160 мм, 18 мм х 160 мм – 1 шт. (при необходимости);
- Аугмент большеберцовый XB(F)Q V JC(L) T левый, размер #2, толщина: 5 мм, 10 мм, 15 мм – 1 шт. (при необходимости);
- Аугмент большеберцовый XB(F)Q V JC(R) T правый, размер #2, толщина: 5 мм, 10 мм, 15 мм – 1 шт. (при необходимости);
- Конус большеберцовый XB(F)Q VII JC T размер: #1, #2, #3, #4, толщина: 20 мм – 1 шт. (при необходимости);
- Штифт фиксирующий XB(F)Q V GC T, размер 1# – от 1 до 2 шт. (при необходимости);
- Надколенник XFQ I BIS PE, размер: 28 мм х 8 мм, 30 мм х 9 мм, 34 мм х 9 мм – 1 шт. (при необходимости);
- Винт для ножки XB(F)Q II JB T – 1 шт. (при необходимости);
- Инструкция по применению – 1 шт.;
406. Набор эндопротеза коленного сустава тотального SKII PS модель 406, в составе:
- Компонент бедренный XFQ II GK(R) C правый, размер #8 – 1 шт.;
- Вкладыш большеберцовый XFQ I PD PE, размер #2, толщина: 14 мм – 1 шт.;
- Компонент большеберцовый XB(F)Q I JP C, размер #2 – 1 шт.;
- Ножка прямая бесцементной фиксации XB(F)Q III GB(JB) T, размер: 10 мм х 40 мм, 11 мм х 40 мм, 12 мм х 40 мм, 13 мм х 40 мм, 14 мм х 40 мм, 16 мм х 40 мм, 18 мм х 40 мм, 10 мм х 80 мм, 11 мм х 80 мм, 12 мм х 80 мм, 13 мм х 80 мм, 14 мм х 80 мм, 16 мм х 80 мм, 18 мм х 80 мм, 10 мм х 120 мм, 11 мм х 120 мм, 12 мм х 120 мм, 13 мм х 120 мм, 14 мм х 120 мм, 16 мм х 120 мм, 18 мм х 120 мм – 1 шт. (при необходимости);
- Ножка изогнутая бесцементной фиксации XB(F)Q VI GB(JB) T, размер: 10 мм х 80 мм, 11 мм х 80 мм, 12 мм х 80 мм, 13 мм х 80 мм, 14 мм х 80 мм, 16 мм х 80 мм, 18 мм х 80 мм, 10 мм х 120 мм, 11 мм х 120 мм, 12 мм х 120 мм, 13 мм х 120 мм, 14 мм х 120 мм, 16 мм х 120 мм, 18 мм х 120 мм, 10 мм х 160 мм, 11 мм х 160 мм, 12 мм х 160 мм, 13 мм х 160 мм, 14 мм х 160 мм, 16 мм х 160 мм, 18 мм х 160 мм – 1 шт. (при необходимости);

- Ножка изогнутая бесцементной фиксации XB(F)Q VII GB(JB) T, размер: 10 мм х 80 мм, 11 мм х 80 мм, 12 мм х 80 мм, 13 мм х 80 мм, 14 мм х 80 мм, 16 мм х 80 мм, 18 мм х 80 мм, 10 мм х 120 мм, 11 мм х 120 мм, 12 мм х 120 мм, 13 мм х 120 мм, 14 мм х 120 мм, 16 мм х 120 мм, 18 мм х 120 мм, 10 мм х 160 мм, 11 мм х 160 мм, 12 мм х 160 мм, 13 мм х 160 мм, 14 мм х 160 мм, 16 мм х 160 мм, 18 мм х 160 мм – 1 шт. (при необходимости);
- Аугмент большеберцовый XB(F)Q V JC(L) T левый, размер #2, толщина: 5 мм, 10 мм, 15 мм – 1 шт. (при необходимости);
- Аугмент большеберцовый XB(F)Q V JC(R) T правый, размер #2, толщина: 5 мм, 10 мм, 15 мм – 1 шт. (при необходимости);
- Конус большеберцовый XB(F)Q VII JC T размер: #1, #2, #3, #4, толщина: 20 мм – 1 шт. (при необходимости);
- Штифт фиксирующий XB(F)Q V GC T, размер 1# – от 1 до 2 шт. (при необходимости);
- Надколенник XFQ I BIS PE, размер: 28 мм х 8 мм, 30 мм х 9 мм, 34 мм х 9 мм – 1 шт. (при необходимости);
- Винт для ножки XB(F)Q II JB T – 1 шт. (при необходимости);
- Инструкция по применению – 1 шт.;
407. Набор эндопротеза коленного сустава тотального SKII PS модель 407, в составе:
- Компонент бедренный XFQ II GK(L) C левый, размер #8 – 1 шт.;
- Вкладыш большеберцовый XFQ I PD PE, размер #2, толщина: 16 мм – 1 шт.;
- Компонент большеберцовый XB(F)Q I JP C, размер #2 – 1 шт.;
- Ножка прямая бесцементной фиксации XB(F)Q III GB(JB) T, размер: 10 мм х 40 мм, 11 мм х 40 мм, 12 мм х 40 мм, 13 мм х 40 мм, 14 мм х 40 мм, 16 мм х 40 мм, 18 мм х 40 мм, 10 мм х 80 мм, 11 мм х 80 мм, 12 мм х 80 мм, 13 мм х 80 мм, 14 мм х 80 мм, 16 мм х 80 мм, 18 мм х 80 мм, 10 мм х 120 мм, 11 мм х 120 мм, 12 мм х 120 мм, 13 мм х 120 мм, 14 мм х 120 мм, 16 мм х 120 мм, 18 мм х 120 мм – 1 шт. (при необходимости);
- Ножка изогнутая бесцементной фиксации XB(F)Q VI GB(JB) T, размер: 10 мм х 80 мм, 11 мм х 80 мм, 12 мм х 80 мм, 13 мм х 80 мм, 14 мм х 80 мм, 16 мм х 80 мм, 18 мм х 80 мм, 10 мм х 120 мм, 11 мм х 120 мм, 12 мм х 120 мм, 13 мм х 120 мм, 14 мм х 120 мм, 16 мм х 120 мм, 18 мм х 120 мм, 10 мм х 160 мм, 11 мм х 160 мм, 12 мм х 160 мм, 13 мм х 160 мм, 14 мм х 160 мм, 16 мм х 160 мм, 18 мм х 160 мм – 1 шт. (при необходимости);
- Ножка изогнутая бесцементной фиксации XB(F)Q VII GB(JB) T, размер: 10 мм х 80 мм, 11 мм х 80 мм, 12 мм х 80 мм, 13 мм х 80 мм, 14 мм х 80 мм, 16 мм х 80 мм, 18 мм х 80 мм, 10 мм х 120 мм, 11 мм х 120 мм, 12 мм х 120 мм, 13 мм х 120 мм, 14 мм х 120 мм, 16 мм х 120 мм, 18 мм х 120 мм, 10 мм х 160 мм, 11 мм х 160 мм, 12 мм х 160 мм, 13 мм х 160 мм, 14 мм х 160 мм, 16 мм х 160 мм, 18 мм х 160 мм – 1 шт. (при необходимости);
- Аугмент большеберцовый XB(F)Q V JC(L) T левый, размер #2, толщина: 5 мм, 10 мм, 15 мм – 1 шт. (при необходимости);
- Аугмент большеберцовый XB(F)Q V JC(R) T правый, размер #2, толщина: 5 мм, 10 мм, 15 мм – 1 шт. (при необходимости);
- Конус большеберцовый XB(F)Q VII JC T размер: #1, #2, #3, #4, толщина: 20 мм – 1 шт. (при необходимости);
- Штифт фиксирующий XB(F)Q V GC T, размер 1# – от 1 до 2 шт. (при необходимости);
- Надколенник XFQ I BIS PE, размер: 28 мм х 8 мм, 30 мм х 9 мм, 34 мм х 9 мм – 1 шт. (при необходимости);
- Винт для ножки XB(F)Q II JB T – 1 шт. (при необходимости);
- Инструкция по применению – 1 шт.;
408. Набор эндопротеза коленного сустава тотального SKII PS модель 408, в составе:
- Компонент бедренный XFQ II GK(R) C правый, размер #8 – 1 шт.;
- Вкладыш большеберцовый XFQ I PD PE, размер #2, толщина: 16 мм – 1 шт.;
- Компонент большеберцовый XB(F)Q I JP C, размер #2 – 1 шт.;
- Ножка прямая бесцементной фиксации XB(F)Q III GB(JB) T, размер: 10 мм х 40 мм, 11 мм х 40 мм, 12 мм х 40 мм, 13 мм х 40 мм, 14 мм х 40 мм, 16 мм х 40 мм, 18 мм х 40 мм, 10 мм х 80 мм, 11 мм х 80 мм, 12 мм х 80 мм, 13 мм х 80 мм, 14 мм х 80 мм, 16 мм х 80 мм, 18 мм х 80 мм, 10 мм х 120 мм, 11 мм х 120 мм, 12 мм х 120 мм, 13 мм х 120 мм, 14 мм х 120 мм, 16 мм х 120 мм, 18 мм х 120 мм – 1 шт. (при необходимости);
- Ножка изогнутая бесцементной фиксации XB(F)Q VI GB(JB) T, размер: 10 мм х 80 мм, 11 мм х 80 мм, 12 мм х 80 мм, 13 мм х 80 мм, 14 мм х 80 мм, 16 мм х 80 мм, 18 мм х 80 мм, 10 мм х 120 мм, 11 мм х 120 мм, 12 мм х 120 мм, 13 мм х 120 мм, 14 мм х 120 мм, 16 мм х 120 мм, 18 мм х 120 мм, 10 мм х 160 мм, 11 мм х 160 мм, 12 мм х 160 мм, 13 мм х 160 мм, 14 мм х 160 мм, 16 мм х 160 мм, 18 мм х 160 мм – 1 шт. (при необходимости);
- Ножка изогнутая бесцементной фиксации XB(F)Q VII GB(JB) T, размер: 10 мм х 80 мм, 11 мм х 80 мм, 12 мм х 80 мм, 13 мм х 80 мм, 14 мм х 80 мм, 16 мм х 80 мм, 18 мм х 80 мм, 10 мм х 120 мм, 11 мм х 120 мм, 12 мм х 120

мм, 13 мм х 120 мм, 14 мм х 120 мм, 16 мм х 120 мм, 18 мм х 120 мм, 10 мм х 160 мм, 11 мм х 160 мм, 12 мм х 160 мм, 13 мм х 160 мм, 14 мм х 160 мм, 16 мм х 160 мм, 18 мм х 160 мм – 1 шт. (при необходимости);
- Аугмент большеберцовый XB(F)Q V JC(L) T левый, размер #2, толщина: 5 мм, 10 мм, 15 мм – 1 шт. (при необходимости);
- Аугмент большеберцовый XB(F)Q V JC(R) T правый, размер #2, толщина: 5 мм, 10 мм, 15 мм – 1 шт. (при необходимости);
- Конус большеберцовый XB(F)Q VII JC T размер: #1, #2, #3, #4, толщина: 20 мм – 1 шт. (при необходимости);
- Штифт фиксирующий XB(F)Q V GC T, размер 1# – от 1 до 2 шт. (при необходимости);
- Надколенник XFQ I BIS PE, размер: 28 мм х 8 мм, 30 мм х 9 мм, 34 мм х 9 мм – 1 шт. (при необходимости);
- Винт для ножки XB(F)Q II JB T – 1 шт. (при необходимости);
- Инструкция по применению – 1 шт.;
409. Набор эндопротеза коленного сустава тотального SKII PS модель 409, в составе:
- Компонент бедренный XFQ II GK(L) C левый, размер #8 – 1 шт.;
- Вкладыш большеберцовый XFQ I PD PE, размер #2, толщина: 10 мм – 1 шт.;
- Компонент большеберцовый XB(F)Q I JP C, размер #3 – 1 шт.;
- Ножка прямая бесцементной фиксации XB(F)Q III GB(JB) T, размер: 10 мм х 40 мм, 11 мм х 40 мм, 12 мм х 40 мм, 13 мм х 40 мм, 14 мм х 40 мм, 16 мм х 40 мм, 18 мм х 40 мм, 10 мм х 80 мм, 11 мм х 80 мм, 12 мм х 80 мм, 13 мм х 80 мм, 14 мм х 80 мм, 16 мм х 80 мм, 18 мм х 80 мм, 10 мм х 120 мм, 11 мм х 120 мм, 12 мм х 120 мм, 13 мм х 120 мм, 14 мм х 120 мм, 16 мм х 120 мм, 18 мм х 120 мм – 1 шт. (при необходимости);
- Ножка изогнутая бесцементной фиксации XB(F)Q VI GB(JB) T, размер: 10 мм х 80 мм, 11 мм х 80 мм, 12 мм х 80 мм, 13 мм х 80 мм, 14 мм х 80 мм, 16 мм х 80 мм, 18 мм х 80 мм, 10 мм х 120 мм, 11 мм х 120 мм, 12 мм х 120 мм, 13 мм х 120 мм, 14 мм х 120 мм, 16 мм х 120 мм, 18 мм х 120 мм, 10 мм х 160 мм, 11 мм х 160 мм, 12 мм х 160 мм, 13 мм х 160 мм, 14 мм х 160 мм, 16 мм х 160 мм, 18 мм х 160 мм – 1 шт. (при необходимости);
- Ножка изогнутая бесцементной фиксации XB(F)Q VII GB(JB) T, размер: 10 мм х 80 мм, 11 мм х 80 мм, 12 мм х 80 мм, 13 мм х 80 мм, 14 мм х 80 мм, 16 мм х 80 мм, 18 мм х 80 мм, 10 мм х 120 мм, 11 мм х 120 мм, 12 мм х 120 мм, 13 мм х 120 мм, 14 мм х 120 мм, 16 мм х 120 мм, 18 мм х 120 мм, 10 мм х 160 мм, 11 мм х 160 мм, 12 мм х 160 мм, 13 мм х 160 мм, 14 мм х 160 мм, 16 мм х 160 мм, 18 мм х 160 мм – 1 шт. (при необходимости);
- Аугмент большеберцовый XB(F)Q V JC(L) T левый, размер #3, толщина: 5 мм, 10 мм, 15 мм – 1 шт. (при необходимости);
- Аугмент большеберцовый XB(F)Q V JC(R) T правый, размер #3, толщина: 5 мм, 10 мм, 15 мм – 1 шт. (при необходимости);
- Конус большеберцовый XB(F)Q VII JC T размер: #1, #2, #3, #4, толщина: 20 мм – 1 шт. (при необходимости);
- Штифт фиксирующий XB(F)Q V GC T, размер 1# – от 1 до 2 шт. (при необходимости);
- Надколенник XFQ I BIS PE, размер: 28 мм х 8 мм, 30 мм х 9 мм, 34 мм х 9 мм – 1 шт. (при необходимости);
- Винт для ножки XB(F)Q II JB T – 1 шт. (при необходимости);
- Инструкция по применению – 1 шт.;
410. Набор эндопротеза коленного сустава тотального SKII PS модель 410, в составе:
- Компонент бедренный XFQ II GK(R) C правый, размер #8 – 1 шт.;
- Вкладыш большеберцовый XFQ I PD PE, размер #2, толщина: 10 мм – 1 шт.;
- Компонент большеберцовый XB(F)Q I JP C, размер #3 – 1 шт.;
- Ножка прямая бесцементной фиксации XB(F)Q III GB(JB) T, размер: 10 мм х 40 мм, 11 мм х 40 мм, 12 мм х 40 мм, 13 мм х 40 мм, 14 мм х 40 мм, 16 мм х 40 мм, 18 мм х 40 мм, 10 мм х 80 мм, 11 мм х 80 мм, 12 мм х 80 мм, 13 мм х 80 мм, 14 мм х 80 мм, 16 мм х 80 мм, 18 мм х 80 мм, 10 мм х 120 мм, 11 мм х 120 мм, 12 мм х 120 мм, 13 мм х 120 мм, 14 мм х 120 мм, 16 мм х 120 мм, 18 мм х 120 мм – 1 шт. (при необходимости);
- Ножка изогнутая бесцементной фиксации XB(F)Q VI GB(JB) T, размер: 10 мм х 80 мм, 11 мм х 80 мм, 12 мм х 80 мм, 13 мм х 80 мм, 14 мм х 80 мм, 16 мм х 80 мм, 18 мм х 80 мм, 10 мм х 120 мм, 11 мм х 120 мм, 12 мм х 120 мм, 13 мм х 120 мм, 14 мм х 120 мм, 16 мм х 120 мм, 18 мм х 120 мм, 10 мм х 160 мм, 11 мм х 160 мм, 12 мм х 160 мм, 13 мм х 160 мм, 14 мм х 160 мм, 16 мм х 160 мм, 18 мм х 160 мм – 1 шт. (при необходимости);
- Ножка изогнутая бесцементной фиксации XB(F)Q VII GB(JB) T, размер: 10 мм х 80 мм, 11 мм х 80 мм, 12 мм х 80 мм, 13 мм х 80 мм, 14 мм х 80 мм, 16 мм х 80 мм, 18 мм х 80 мм, 10 мм х 120 мм, 11 мм х 120 мм, 12 мм х 120 мм, 13 мм х 120 мм, 14 мм х 120 мм, 16 мм х 120 мм, 18 мм х 120 мм, 10 мм х 160 мм, 11 мм х 160 мм, 12 мм х 160 мм, 13 мм х 160 мм, 14 мм х 160 мм, 16 мм х 160 мм, 18 мм х 160 мм – 1 шт. (при необходимости);

- Аугмент большеберцовый XB(F)Q V JC(L) T левый, размер #3, толщина: 5 мм, 10 мм, 15 мм – 1 шт. (при необходимости);
- Аугмент большеберцовый XB(F)Q V JC(R) T правый, размер #3, толщина: 5 мм, 10 мм, 15 мм – 1 шт. (при необходимости);
- Конус большеберцовый XB(F)Q VII JC T размер: #1, #2, #3, #4, толщина: 20 мм – 1 шт. (при необходимости);
- Штифт фиксирующий XB(F)Q V GC T, размер 1# – от 1 до 2 шт. (при необходимости);
- Надколенник XFQ I BIS PE, размер: 28 мм x 8 мм, 30 мм x 9 мм, 34 мм x 9 мм – 1 шт. (при необходимости);
- Винт для ножки XB(F)Q II JB T – 1 шт. (при необходимости);
- Инструкция по применению – 1 шт.;
411. Набор эндопротеза коленного сустава тотального SKII PS модель 411, в составе:
- Компонент бедренный XFQ II GK(L) C левый, размер #8 – 1 шт.;
- Вкладыш большеберцовый XFQ I PD PE, размер #2, толщина: 12 мм – 1 шт.;
- Компонент большеберцовый XB(F)Q I JP C, размер #3 – 1 шт.;
- Ножка прямая бесцементной фиксации XB(F)Q III GB(JB) T, размер: 10 мм x 40 мм, 11 мм x 40 мм, 12 мм x 40 мм, 13 мм x 40 мм, 14 мм x 40 мм, 16 мм x 40 мм, 18 мм x 40 мм, 10 мм x 80 мм, 11 мм x 80 мм, 12 мм x 80 мм, 13 мм x 80 мм, 14 мм x 80 мм, 16 мм x 80 мм, 18 мм x 80 мм, 10 мм x 120 мм, 11 мм x 120 мм, 12 мм x 120 мм, 13 мм x 120 мм, 14 мм x 120 мм, 16 мм x 120 мм, 18 мм x 120 мм – 1 шт. (при необходимости);
- Ножка изогнутая бесцементной фиксации XB(F)Q VI GB(JB) T, размер: 10 мм x 80 мм, 11 мм x 80 мм, 12 мм x 80 мм, 13 мм x 80 мм, 14 мм x 80 мм, 16 мм x 80 мм, 18 мм x 80 мм, 10 мм x 120 мм, 11 мм x 120 мм, 12 мм x 120 мм, 13 мм x 120 мм, 14 мм x 120 мм, 16 мм x 120 мм, 18 мм x 120 мм, 10 мм x 160 мм, 11 мм x 160 мм, 12 мм x 160 мм, 13 мм x 160 мм, 14 мм x 160 мм, 16 мм x 160 мм, 18 мм x 160 мм – 1 шт. (при необходимости);
- Ножка изогнутая бесцементной фиксации XB(F)Q VII GB(JB) T, размер: 10 мм x 80 мм, 11 мм x 80 мм, 12 мм x 80 мм, 13 мм x 80 мм, 14 мм x 80 мм, 16 мм x 80 мм, 18 мм x 80 мм, 10 мм x 120 мм, 11 мм x 120 мм, 12 мм x 120 мм, 13 мм x 120 мм, 14 мм x 120 мм, 16 мм x 120 мм, 18 мм x 120 мм, 10 мм x 160 мм, 11 мм x 160 мм, 12 мм x 160 мм, 13 мм x 160 мм, 14 мм x 160 мм, 16 мм x 160 мм, 18 мм x 160 мм – 1 шт. (при необходимости);
- Аугмент большеберцовый XB(F)Q V JC(L) T левый, размер #3, толщина: 5 мм, 10 мм, 15 мм – 1 шт. (при необходимости);
- Аугмент большеберцовый XB(F)Q V JC(R) T правый, размер #3, толщина: 5 мм, 10 мм, 15 мм – 1 шт. (при необходимости);
- Конус большеберцовый XB(F)Q VII JC T размер: #1, #2, #3, #4, толщина: 20 мм – 1 шт. (при необходимости);
- Штифт фиксирующий XB(F)Q V GC T, размер 1# – от 1 до 2 шт. (при необходимости);
- Надколенник XFQ I BIS PE, размер: 28 мм x 8 мм, 30 мм x 9 мм, 34 мм x 9 мм – 1 шт. (при необходимости);
- Винт для ножки XB(F)Q II JB T – 1 шт. (при необходимости);
- Инструкция по применению – 1 шт.;
412. Набор эндопротеза коленного сустава тотального SKII PS модель 412, в составе:
- Компонент бедренный XFQ II GK(R) C правый, размер #8 – 1 шт.;
- Вкладыш большеберцовый XFQ I PD PE, размер #2, толщина: 12 мм – 1 шт.;
- Компонент большеберцовый XB(F)Q I JP C, размер #3 – 1 шт.;
- Ножка прямая бесцементной фиксации XB(F)Q III GB(JB) T, размер: 10 мм x 40 мм, 11 мм x 40 мм, 12 мм x 40 мм, 13 мм x 40 мм, 14 мм x 40 мм, 16 мм x 40 мм, 18 мм x 40 мм, 10 мм x 80 мм, 11 мм x 80 мм, 12 мм x 80 мм, 13 мм x 80 мм, 14 мм x 80 мм, 16 мм x 80 мм, 18 мм x 80 мм, 10 мм x 120 мм, 11 мм x 120 мм, 12 мм x 120 мм, 13 мм x 120 мм, 14 мм x 120 мм, 16 мм x 120 мм, 18 мм x 120 мм – 1 шт. (при необходимости);
- Ножка изогнутая бесцементной фиксации XB(F)Q VI GB(JB) T, размер: 10 мм x 80 мм, 11 мм x 80 мм, 12 мм x 80 мм, 13 мм x 80 мм, 14 мм x 80 мм, 16 мм x 80 мм, 18 мм x 80 мм, 10 мм x 120 мм, 11 мм x 120 мм, 12 мм x 120 мм, 13 мм x 120 мм, 14 мм x 120 мм, 16 мм x 120 мм, 18 мм x 120 мм, 10 мм x 160 мм, 11 мм x 160 мм, 12 мм x 160 мм, 13 мм x 160 мм, 14 мм x 160 мм, 16 мм x 160 мм, 18 мм x 160 мм – 1 шт. (при необходимости);
- Ножка изогнутая бесцементной фиксации XB(F)Q VII GB(JB) T, размер: 10 мм x 80 мм, 11 мм x 80 мм, 12 мм x 80 мм, 13 мм x 80 мм, 14 мм x 80 мм, 16 мм x 80 мм, 18 мм x 80 мм, 10 мм x 120 мм, 11 мм x 120 мм, 12 мм x 120 мм, 13 мм x 120 мм, 14 мм x 120 мм, 16 мм x 120 мм, 18 мм x 120 мм, 10 мм x 160 мм, 11 мм x 160 мм, 12 мм x 160 мм, 13 мм x 160 мм, 14 мм x 160 мм, 16 мм x 160 мм, 18 мм x 160 мм – 1 шт. (при необходимости);
- Аугмент большеберцовый XB(F)Q V JC(L) T левый, размер #3, толщина: 5 мм, 10 мм, 15 мм – 1 шт. (при необходимости);

- Аугмент большеберцовый XB(F)Q V JC(R) T правый, размер #3, толщина: 5 мм, 10 мм, 15 мм – 1 шт. (при необходимости);
- Конус большеберцовый XB(F)Q VII JC T размер: #1, #2, #3, #4, толщина: 20 мм – 1 шт. (при необходимости);
- Штифт фиксирующий XB(F)Q V GC T, размер 1# – от 1 до 2 шт. (при необходимости);
- Надколенник XFQ I BIS PE, размер: 28 мм х 8 мм, 30 мм х 9 мм, 34 мм х 9 мм – 1 шт. (при необходимости);
- Винт для ножки XB(F)Q II JB T – 1 шт. (при необходимости);
- Инструкция по применению – 1 шт.;
413. Набор эндопротеза коленного сустава тотального SKII PS модель 413, в составе:
- Компонент бедренный XFQ II GK(L) C левый, размер #8 – 1 шт.;
- Вкладыш большеберцовый XFQ I PD PE, размер #2, толщина: 14 мм – 1 шт.;
- Компонент большеберцовый XB(F)Q I JP C, размер #3 – 1 шт.;
- Ножка прямая бесцементной фиксации XB(F)Q III GB(JB) T, размер: 10 мм х 40 мм, 11 мм х 40 мм, 12 мм х 40 мм, 13 мм х 40 мм, 14 мм х 40 мм, 16 мм х 40 мм, 18 мм х 40 мм, 10 мм х 80 мм, 11 мм х 80 мм, 12 мм х 80 мм, 13 мм х 80 мм, 14 мм х 80 мм, 16 мм х 80 мм, 18 мм х 80 мм, 10 мм х 120 мм, 11 мм х 120 мм, 12 мм х 120 мм, 13 мм х 120 мм, 14 мм х 120 мм, 16 мм х 120 мм, 18 мм х 120 мм – 1 шт. (при необходимости);
- Ножка изогнутая бесцементной фиксации XB(F)Q VI GB(JB) T, размер: 10 мм х 80 мм, 11 мм х 80 мм, 12 мм х 80 мм, 13 мм х 80 мм, 14 мм х 80 мм, 16 мм х 80 мм, 18 мм х 80 мм, 10 мм х 120 мм, 11 мм х 120 мм, 12 мм х 120 мм, 13 мм х 120 мм, 14 мм х 120 мм, 16 мм х 120 мм, 18 мм х 120 мм, 10 мм х 160 мм, 11 мм х 160 мм, 12 мм х 160 мм, 13 мм х 160 мм, 14 мм х 160 мм, 16 мм х 160 мм, 18 мм х 160 мм – 1 шт. (при необходимости);
- Ножка изогнутая бесцементной фиксации XB(F)Q VII GB(JB) T, размер: 10 мм х 80 мм, 11 мм х 80 мм, 12 мм х 80 мм, 13 мм х 80 мм, 14 мм х 80 мм, 16 мм х 80 мм, 18 мм х 80 мм, 10 мм х 120 мм, 11 мм х 120 мм, 12 мм х 120 мм, 13 мм х 120 мм, 14 мм х 120 мм, 16 мм х 120 мм, 18 мм х 120 мм, 10 мм х 160 мм, 11 мм х 160 мм, 12 мм х 160 мм, 13 мм х 160 мм, 14 мм х 160 мм, 16 мм х 160 мм, 18 мм х 160 мм – 1 шт. (при необходимости);
- Аугмент большеберцовый XB(F)Q V JC(L) T левый, размер #3, толщина: 5 мм, 10 мм, 15 мм – 1 шт. (при необходимости);
- Аугмент большеберцовый XB(F)Q V JC(R) T правый, размер #3, толщина: 5 мм, 10 мм, 15 мм – 1 шт. (при необходимости);
- Конус большеберцовый XB(F)Q VII JC T размер: #1, #2, #3, #4, толщина: 20 мм – 1 шт. (при необходимости);
- Штифт фиксирующий XB(F)Q V GC T, размер 1# – от 1 до 2 шт. (при необходимости);
- Надколенник XFQ I BIS PE, размер: 28 мм х 8 мм, 30 мм х 9 мм, 34 мм х 9 мм – 1 шт. (при необходимости);
- Винт для ножки XB(F)Q II JB T – 1 шт. (при необходимости);
- Инструкция по применению – 1 шт.;
414. Набор эндопротеза коленного сустава тотального SKII PS модель 414, в составе:
- Компонент бедренный XFQ II GK(R) C правый, размер #8 – 1 шт.;
- Вкладыш большеберцовый XFQ I PD PE, размер #2, толщина: 14 мм – 1 шт.;
- Компонент большеберцовый XB(F)Q I JP C, размер #3 – 1 шт.;
- Ножка прямая бесцементной фиксации XB(F)Q III GB(JB) T, размер: 10 мм х 40 мм, 11 мм х 40 мм, 12 мм х 40 мм, 13 мм х 40 мм, 14 мм х 40 мм, 16 мм х 40 мм, 18 мм х 40 мм, 10 мм х 80 мм, 11 мм х 80 мм, 12 мм х 80 мм, 13 мм х 80 мм, 14 мм х 80 мм, 16 мм х 80 мм, 18 мм х 80 мм, 10 мм х 120 мм, 11 мм х 120 мм, 12 мм х 120 мм, 13 мм х 120 мм, 14 мм х 120 мм, 16 мм х 120 мм, 18 мм х 120 мм – 1 шт. (при необходимости);
- Ножка изогнутая бесцементной фиксации XB(F)Q VI GB(JB) T, размер: 10 мм х 80 мм, 11 мм х 80 мм, 12 мм х 80 мм, 13 мм х 80 мм, 14 мм х 80 мм, 16 мм х 80 мм, 18 мм х 80 мм, 10 мм х 120 мм, 11 мм х 120 мм, 12 мм х 120 мм, 13 мм х 120 мм, 14 мм х 120 мм, 16 мм х 120 мм, 18 мм х 120 мм, 10 мм х 160 мм, 11 мм х 160 мм, 12 мм х 160 мм, 13 мм х 160 мм, 14 мм х 160 мм, 16 мм х 160 мм, 18 мм х 160 мм – 1 шт. (при необходимости);
- Ножка изогнутая бесцементной фиксации XB(F)Q VII GB(JB) T, размер: 10 мм х 80 мм, 11 мм х 80 мм, 12 мм х 80 мм, 13 мм х 80 мм, 14 мм х 80 мм, 16 мм х 80 мм, 18 мм х 80 мм, 10 мм х 120 мм, 11 мм х 120 мм, 12 мм х 120 мм, 13 мм х 120 мм, 14 мм х 120 мм, 16 мм х 120 мм, 18 мм х 120 мм, 10 мм х 160 мм, 11 мм х 160 мм, 12 мм х 160 мм, 13 мм х 160 мм, 14 мм х 160 мм, 16 мм х 160 мм, 18 мм х 160 мм – 1 шт. (при необходимости);
- Аугмент большеберцовый XB(F)Q V JC(L) T левый, размер #3, толщина: 5 мм, 10 мм, 15 мм – 1 шт. (при необходимости);
- Аугмент большеберцовый XB(F)Q V JC(R) T правый, размер #3, толщина: 5 мм, 10 мм, 15 мм – 1 шт. (при необходимости);
- Конус большеберцовый XB(F)Q VII JC T размер: #1, #2, #3, #4, толщина: 20 мм – 1 шт. (при необходимости);

- Штифт фиксирующий XB(F)Q V GC T, размер 1# – от 1 до 2 шт. (при необходимости);
- Надколенник XFQ I BIS PE, размер: 28 мм х 8 мм, 30 мм х 9 мм, 34 мм х 9 мм – 1 шт. (при необходимости);
- Винт для ножки XB(F)Q II JB T – 1 шт. (при необходимости);
- Инструкция по применению – 1 шт.;
415. Набор эндопротеза коленного сустава тотального SKII PS модель 415, в составе:
- Компонент бедренный XFQ II GK(L) C левый, размер #8 – 1 шт.;
- Вкладыш большеберцовый XFQ I PD PE, размер #2, толщина: 16 мм – 1 шт.;
- Компонент большеберцовый XB(F)Q I JP C, размер #3 – 1 шт.;
- Ножка прямая бесцементной фиксации XB(F)Q III GB(JB) T, размер: 10 мм х 40 мм, 11 мм х 40 мм, 12 мм х 40 мм, 13 мм х 40 мм, 14 мм х 40 мм, 16 мм х 40 мм, 18 мм х 40 мм, 10 мм х 80 мм, 11 мм х 80 мм, 12 мм х 80 мм, 13 мм х 80 мм, 14 мм х 80 мм, 16 мм х 80 мм, 18 мм х 80 мм, 10 мм х 120 мм, 11 мм х 120 мм, 12 мм х 120 мм, 13 мм х 120 мм, 14 мм х 120 мм, 16 мм х 120 мм, 18 мм х 120 мм – 1 шт. (при необходимости);
- Ножка изогнутая бесцементной фиксации XB(F)Q VI GB(JB) T, размер: 10 мм х 80 мм, 11 мм х 80 мм, 12 мм х 80 мм, 13 мм х 80 мм, 14 мм х 80 мм, 16 мм х 80 мм, 18 мм х 80 мм, 10 мм х 120 мм, 11 мм х 120 мм, 12 мм х 120 мм, 13 мм х 120 мм, 14 мм х 120 мм, 16 мм х 120 мм, 18 мм х 120 мм, 10 мм х 160 мм, 11 мм х 160 мм, 12 мм х 160 мм, 13 мм х 160 мм, 14 мм х 160 мм, 16 мм х 160 мм, 18 мм х 160 мм – 1 шт. (при необходимости);
- Ножка изогнутая бесцементной фиксации XB(F)Q VII GB(JB) T, размер: 10 мм х 80 мм, 11 мм х 80 мм, 12 мм х 80 мм, 13 мм х 80 мм, 14 мм х 80 мм, 16 мм х 80 мм, 18 мм х 80 мм, 10 мм х 120 мм, 11 мм х 120 мм, 12 мм х 120 мм, 13 мм х 120 мм, 14 мм х 120 мм, 16 мм х 120 мм, 18 мм х 120 мм, 10 мм х 160 мм, 11 мм х 160 мм, 12 мм х 160 мм, 13 мм х 160 мм, 14 мм х 160 мм, 16 мм х 160 мм, 18 мм х 160 мм – 1 шт. (при необходимости);
- Аугмент большеберцовый XB(F)Q V JC(L) T левый, размер #3, толщина: 5 мм, 10 мм, 15 мм – 1 шт. (при необходимости);
- Аугмент большеберцовый XB(F)Q V JC(R) T правый, размер #3, толщина: 5 мм, 10 мм, 15 мм – 1 шт. (при необходимости);
- Конус большеберцовый XB(F)Q VII JC T размер: #1, #2, #3, #4, толщина: 20 мм – 1 шт. (при необходимости);
- Штифт фиксирующий XB(F)Q V GC T, размер 1# – от 1 до 2 шт. (при необходимости);
- Надколенник XFQ I BIS PE, размер: 28 мм х 8 мм, 30 мм х 9 мм, 34 мм х 9 мм – 1 шт. (при необходимости);
- Винт для ножки XB(F)Q II JB T – 1 шт. (при необходимости);
- Инструкция по применению – 1 шт.;
416. Набор эндопротеза коленного сустава тотального SKII PS модель 416, в составе:
- Компонент бедренный XFQ II GK(R) C правый, размер #8 – 1 шт.;
- Вкладыш большеберцовый XFQ I PD PE, размер #2, толщина: 16 мм – 1 шт.;
- Компонент большеберцовый XB(F)Q I JP C, размер #3 – 1 шт.;
- Ножка прямая бесцементной фиксации XB(F)Q III GB(JB) T, размер: 10 мм х 40 мм, 11 мм х 40 мм, 12 мм х 40 мм, 13 мм х 40 мм, 14 мм х 40 мм, 16 мм х 40 мм, 18 мм х 40 мм, 10 мм х 80 мм, 11 мм х 80 мм, 12 мм х 80 мм, 13 мм х 80 мм, 14 мм х 80 мм, 16 мм х 80 мм, 18 мм х 80 мм, 10 мм х 120 мм, 11 мм х 120 мм, 12 мм х 120 мм, 13 мм х 120 мм, 14 мм х 120 мм, 16 мм х 120 мм, 18 мм х 120 мм – 1 шт. (при необходимости);
- Ножка изогнутая бесцементной фиксации XB(F)Q VI GB(JB) T, размер: 10 мм х 80 мм, 11 мм х 80 мм, 12 мм х 80 мм, 13 мм х 80 мм, 14 мм х 80 мм, 16 мм х 80 мм, 18 мм х 80 мм, 10 мм х 120 мм, 11 мм х 120 мм, 12 мм х 120 мм, 13 мм х 120 мм, 14 мм х 120 мм, 16 мм х 120 мм, 18 мм х 120 мм, 10 мм х 160 мм, 11 мм х 160 мм, 12 мм х 160 мм, 13 мм х 160 мм, 14 мм х 160 мм, 16 мм х 160 мм, 18 мм х 160 мм – 1 шт. (при необходимости);
- Ножка изогнутая бесцементной фиксации XB(F)Q VII GB(JB) T, размер: 10 мм х 80 мм, 11 мм х 80 мм, 12 мм х 80 мм, 13 мм х 80 мм, 14 мм х 80 мм, 16 мм х 80 мм, 18 мм х 80 мм, 10 мм х 120 мм, 11 мм х 120 мм, 12 мм х 120 мм, 13 мм х 120 мм, 14 мм х 120 мм, 16 мм х 120 мм, 18 мм х 120 мм, 10 мм х 160 мм, 11 мм х 160 мм, 12 мм х 160 мм, 13 мм х 160 мм, 14 мм х 160 мм, 16 мм х 160 мм, 18 мм х 160 мм – 1 шт. (при необходимости);
- Аугмент большеберцовый XB(F)Q V JC(L) T левый, размер #3, толщина: 5 мм, 10 мм, 15 мм – 1 шт. (при необходимости);
- Аугмент большеберцовый XB(F)Q V JC(R) T правый, размер #3, толщина: 5 мм, 10 мм, 15 мм – 1 шт. (при необходимости);
- Конус большеберцовый XB(F)Q VII JC T размер: #1, #2, #3, #4, толщина: 20 мм – 1 шт. (при необходимости);
- Штифт фиксирующий XB(F)Q V GC T, размер 1# – от 1 до 2 шт. (при необходимости);
- Надколенник XFQ I BIS PE, размер: 28 мм х 8 мм, 30 мм х 9 мм, 34 мм х 9 мм – 1 шт. (при необходимости);
- Винт для ножки XB(F)Q II JB T – 1 шт. (при необходимости);

- Инструкция по применению – 1 шт.;
417. Набор эндопротеза коленного сустава тотального SKII PS модель 417, в составе:
- Компонент бедренный XFQ II GK(L) C левый, размер #8 – 1 шт.;
- Вкладыш большеберцовый XFQ I PD PE, размер #4, толщина: 10 мм – 1 шт.;
- Компонент большеберцовый XB(F)Q I JP C, размер #4 – 1 шт.;
- Ножка прямая бесцементной фиксации XB(F)Q III GB(JB) T, размер: 10 мм х 40 мм, 11 мм х 40 мм, 12 мм х 40 мм, 13 мм х 40 мм, 14 мм х 40 мм, 16 мм х 40 мм, 18 мм х 40 мм, 10 мм х 80 мм, 11 мм х 80 мм, 12 мм х 80 мм, 13 мм х 80 мм, 14 мм х 80 мм, 16 мм х 80 мм, 18 мм х 80 мм, 10 мм х 120 мм, 11 мм х 120 мм, 12 мм х 120 мм, 13 мм х 120 мм, 14 мм х 120 мм, 16 мм х 120 мм, 18 мм х 120 мм – 1 шт. (при необходимости);
- Ножка изогнутая бесцементной фиксации XB(F)Q VI GB(JB) T, размер: 10 мм х 80 мм, 11 мм х 80 мм, 12 мм х 80 мм, 13 мм х 80 мм, 14 мм х 80 мм, 16 мм х 80 мм, 18 мм х 80 мм, 10 мм х 120 мм, 11 мм х 120 мм, 12 мм х 120 мм, 13 мм х 120 мм, 14 мм х 120 мм, 16 мм х 120 мм, 18 мм х 120 мм, 10 мм х 160 мм, 11 мм х 160 мм, 12 мм х 160 мм, 13 мм х 160 мм, 14 мм х 160 мм, 16 мм х 160 мм, 18 мм х 160 мм – 1 шт. (при необходимости);
- Ножка изогнутая бесцементной фиксации XB(F)Q VII GB(JB) T, размер: 10 мм х 80 мм, 11 мм х 80 мм, 12 мм х 80 мм, 13 мм х 80 мм, 14 мм х 80 мм, 16 мм х 80 мм, 18 мм х 80 мм, 10 мм х 120 мм, 11 мм х 120 мм, 12 мм х 120 мм, 13 мм х 120 мм, 14 мм х 120 мм, 16 мм х 120 мм, 18 мм х 120 мм, 10 мм х 160 мм, 11 мм х 160 мм, 12 мм х 160 мм, 13 мм х 160 мм, 14 мм х 160 мм, 16 мм х 160 мм, 18 мм х 160 мм – 1 шт. (при необходимости);
- Аугмент большеберцовый XB(F)Q V JC(L) T левый, размер #4, толщина: 5 мм, 10 мм, 15 мм – 1 шт. (при необходимости);
- Аугмент большеберцовый XB(F)Q V JC(R) T правый, размер #4, толщина: 5 мм, 10 мм, 15 мм – 1 шт. (при необходимости);
- Конус большеберцовый XB(F)Q VII JC T размер: #1, #2, #3, #4, толщина: 20 мм – 1 шт. (при необходимости);
- Штифт фиксирующий XB(F)Q V GC T, размер 1# – от 1 до 2 шт. (при необходимости);
- Надколенник XFQ I BIS PE, размер: 28 мм х 8 мм, 30 мм х 9 мм, 34 мм х 9 мм – 1 шт. (при необходимости);
- Винт для ножки XB(F)Q II JB T – 1 шт. (при необходимости);
- Инструкция по применению – 1 шт.;
418. Набор эндопротеза коленного сустава тотального SKII PS модель 418, в составе:
- Компонент бедренный XFQ II GK(R) C правый, размер #8 – 1 шт.;
- Вкладыш большеберцовый XFQ I PD PE, размер #4, толщина: 10 мм – 1 шт.;
- Компонент большеберцовый XB(F)Q I JP C, размер #4 – 1 шт.;
- Ножка прямая бесцементной фиксации XB(F)Q III GB(JB) T, размер: 10 мм х 40 мм, 11 мм х 40 мм, 12 мм х 40 мм, 13 мм х 40 мм, 14 мм х 40 мм, 16 мм х 40 мм, 18 мм х 40 мм, 10 мм х 80 мм, 11 мм х 80 мм, 12 мм х 80 мм, 13 мм х 80 мм, 14 мм х 80 мм, 16 мм х 80 мм, 18 мм х 80 мм, 10 мм х 120 мм, 11 мм х 120 мм, 12 мм х 120 мм, 13 мм х 120 мм, 14 мм х 120 мм, 16 мм х 120 мм, 18 мм х 120 мм – 1 шт. (при необходимости);
- Ножка изогнутая бесцементной фиксации XB(F)Q VI GB(JB) T, размер: 10 мм х 80 мм, 11 мм х 80 мм, 12 мм х 80 мм, 13 мм х 80 мм, 14 мм х 80 мм, 16 мм х 80 мм, 18 мм х 80 мм, 10 мм х 120 мм, 11 мм х 120 мм, 12 мм х 120 мм, 13 мм х 120 мм, 14 мм х 120 мм, 16 мм х 120 мм, 18 мм х 120 мм, 10 мм х 160 мм, 11 мм х 160 мм, 12 мм х 160 мм, 13 мм х 160 мм, 14 мм х 160 мм, 16 мм х 160 мм, 18 мм х 160 мм – 1 шт. (при необходимости);
- Ножка изогнутая бесцементной фиксации XB(F)Q VII GB(JB) T, размер: 10 мм х 80 мм, 11 мм х 80 мм, 12 мм х 80 мм, 13 мм х 80 мм, 14 мм х 80 мм, 16 мм х 80 мм, 18 мм х 80 мм, 10 мм х 120 мм, 11 мм х 120 мм, 12 мм х 120 мм, 13 мм х 120 мм, 14 мм х 120 мм, 16 мм х 120 мм, 18 мм х 120 мм, 10 мм х 160 мм, 11 мм х 160 мм, 12 мм х 160 мм, 13 мм х 160 мм, 14 мм х 160 мм, 16 мм х 160 мм, 18 мм х 160 мм – 1 шт. (при необходимости);
- Аугмент большеберцовый XB(F)Q V JC(L) T левый, размер #4, толщина: 5 мм, 10 мм, 15 мм – 1 шт. (при необходимости);
- Аугмент большеберцовый XB(F)Q V JC(R) T правый, размер #4, толщина: 5 мм, 10 мм, 15 мм – 1 шт. (при необходимости);
- Конус большеберцовый XB(F)Q VII JC T размер: #1, #2, #3, #4, толщина: 20 мм – 1 шт. (при необходимости);
- Штифт фиксирующий XB(F)Q V GC T, размер 1# – от 1 до 2 шт. (при необходимости);
- Надколенник XFQ I BIS PE, размер: 28 мм х 8 мм, 30 мм х 9 мм, 34 мм х 9 мм – 1 шт. (при необходимости);
- Винт для ножки XB(F)Q II JB T – 1 шт. (при необходимости);
- Инструкция по применению – 1 шт.;
419. Набор эндопротеза коленного сустава тотального SKII PS модель 419, в составе:
- Компонент бедренный XFQ II GK(L) C левый, размер #8 – 1 шт.;

- Вкладыш большеберцовый XFQ I PD PE, размер #4, толщина: 12 мм – 1 шт.;
- Компонент большеберцовый XB(F)Q I JP C, размер #4 – 1 шт.;
- Ножка прямая бесцементной фиксации XB(F)Q III GB(JB) T, размер: 10 мм х 40 мм, 11 мм х 40 мм, 12 мм х 40 мм, 13 мм х 40 мм, 14 мм х 40 мм, 16 мм х 40 мм, 18 мм х 40 мм, 10 мм х 80 мм, 11 мм х 80 мм, 12 мм х 80 мм, 13 мм х 80 мм, 14 мм х 80 мм, 16 мм х 80 мм, 18 мм х 80 мм, 10 мм х 120 мм, 11 мм х 120 мм, 12 мм х 120 мм, 13 мм х 120 мм, 14 мм х 120 мм, 16 мм х 120 мм, 18 мм х 120 мм – 1 шт. (при необходимости);
- Ножка изогнутая бесцементной фиксации XB(F)Q VI GB(JB) T, размер: 10 мм х 80 мм, 11 мм х 80 мм, 12 мм х 80 мм, 13 мм х 80 мм, 14 мм х 80 мм, 16 мм х 80 мм, 18 мм х 80 мм, 10 мм х 120 мм, 11 мм х 120 мм, 12 мм х 120 мм, 13 мм х 120 мм, 14 мм х 120 мм, 16 мм х 120 мм, 18 мм х 120 мм, 10 мм х 160 мм, 11 мм х 160 мм, 12 мм х 160 мм, 13 мм х 160 мм, 14 мм х 160 мм, 16 мм х 160 мм, 18 мм х 160 мм – 1 шт. (при необходимости);
- Ножка изогнутая бесцементной фиксации XB(F)Q VII GB(JB) T, размер: 10 мм х 80 мм, 11 мм х 80 мм, 12 мм х 80 мм, 13 мм х 80 мм, 14 мм х 80 мм, 16 мм х 80 мм, 18 мм х 80 мм, 10 мм х 120 мм, 11 мм х 120 мм, 12 мм х 120 мм, 13 мм х 120 мм, 14 мм х 120 мм, 16 мм х 120 мм, 18 мм х 120 мм, 10 мм х 160 мм, 11 мм х 160 мм, 12 мм х 160 мм, 13 мм х 160 мм, 14 мм х 160 мм, 16 мм х 160 мм, 18 мм х 160 мм – 1 шт. (при необходимости);
- Аугмент большеберцовый XB(F)Q V JC(L) T левый, размер #4, толщина: 5 мм, 10 мм, 15 мм – 1 шт. (при необходимости);
- Аугмент большеберцовый XB(F)Q V JC(R) T правый, размер #4, толщина: 5 мм, 10 мм, 15 мм – 1 шт. (при необходимости);
- Конус большеберцовый XB(F)Q VII JC T размер: #1, #2, #3, #4, толщина: 20 мм – 1 шт. (при необходимости);
- Штифт фиксирующий XB(F)Q V GC T, размер 1# – от 1 до 2 шт. (при необходимости);
- Надколенник XFQ I BIS PE, размер: 28 мм х 8 мм, 30 мм х 9 мм, 34 мм х 9 мм – 1 шт. (при необходимости);
- Винт для ножки XB(F)Q II JB T – 1 шт. (при необходимости);
- Инструкция по применению – 1 шт.;

420. Набор эндопротеза коленного сустава тотального SKII PS модель 420, в составе:
- Компонент бедренный XFQ II GK(R) C правый, размер #8 – 1 шт.;
- Вкладыш большеберцовый XFQ I PD PE, размер #4, толщина: 12 мм – 1 шт.;
- Компонент большеберцовый XB(F)Q I JP C, размер #4 – 1 шт.;
- Ножка прямая бесцементной фиксации XB(F)Q III GB(JB) T, размер: 10 мм х 40 мм, 11 мм х 40 мм, 12 мм х 40 мм, 13 мм х 40 мм, 14 мм х 40 мм, 16 мм х 40 мм, 18 мм х 40 мм, 10 мм х 80 мм, 11 мм х 80 мм, 12 мм х 80 мм, 13 мм х 80 мм, 14 мм х 80 мм, 16 мм х 80 мм, 18 мм х 80 мм, 10 мм х 120 мм, 11 мм х 120 мм, 12 мм х 120 мм, 13 мм х 120 мм, 14 мм х 120 мм, 16 мм х 120 мм, 18 мм х 120 мм – 1 шт. (при необходимости);
- Ножка изогнутая бесцементной фиксации XB(F)Q VI GB(JB) T, размер: 10 мм х 80 мм, 11 мм х 80 мм, 12 мм х 80 мм, 13 мм х 80 мм, 14 мм х 80 мм, 16 мм х 80 мм, 18 мм х 80 мм, 10 мм х 120 мм, 11 мм х 120 мм, 12 мм х 120 мм, 13 мм х 120 мм, 14 мм х 120 мм, 16 мм х 120 мм, 18 мм х 120 мм, 10 мм х 160 мм, 11 мм х 160 мм, 12 мм х 160 мм, 13 мм х 160 мм, 14 мм х 160 мм, 16 мм х 160 мм, 18 мм х 160 мм – 1 шт. (при необходимости);
- Ножка изогнутая бесцементной фиксации XB(F)Q VII GB(JB) T, размер: 10 мм х 80 мм, 11 мм х 80 мм, 12 мм х 80 мм, 13 мм х 80 мм, 14 мм х 80 мм, 16 мм х 80 мм, 18 мм х 80 мм, 10 мм х 120 мм, 11 мм х 120 мм, 12 мм х 120 мм, 13 мм х 120 мм, 14 мм х 120 мм, 16 мм х 120 мм, 18 мм х 120 мм, 10 мм х 160 мм, 11 мм х 160 мм, 12 мм х 160 мм, 13 мм х 160 мм, 14 мм х 160 мм, 16 мм х 160 мм, 18 мм х 160 мм – 1 шт. (при необходимости);
- Аугмент большеберцовый XB(F)Q V JC(L) T левый, размер #4, толщина: 5 мм, 10 мм, 15 мм – 1 шт. (при необходимости);
- Аугмент большеберцовый XB(F)Q V JC(R) T правый, размер #4, толщина: 5 мм, 10 мм, 15 мм – 1 шт. (при необходимости);
- Конус большеберцовый XB(F)Q VII JC T размер: #1, #2, #3, #4, толщина: 20 мм – 1 шт. (при необходимости);
- Штифт фиксирующий XB(F)Q V GC T, размер 1# – от 1 до 2 шт. (при необходимости);
- Надколенник XFQ I BIS PE, размер: 28 мм х 8 мм, 30 мм х 9 мм, 34 мм х 9 мм – 1 шт. (при необходимости);
- Винт для ножки XB(F)Q II JB T – 1 шт. (при необходимости);
- Инструкция по применению – 1 шт.;

421. Набор эндопротеза коленного сустава тотального SKII PS модель 421, в составе:
- Компонент бедренный XFQ II GK(L) C левый, размер #8 – 1 шт.;
- Вкладыш большеберцовый XFQ I PD PE, размер #4, толщина: 14 мм – 1 шт.;
- Компонент большеберцовый XB(F)Q I JP C, размер #4 – 1 шт.;

- Ножка прямая бесцементной фиксации XB(F)Q III GB(JB) T, размер: 10 мм х 40 мм, 11 мм х 40 мм, 12 мм х 40 мм, 13 мм х 40 мм, 14 мм х 40 мм, 16 мм х 40 мм, 18 мм х 40 мм, 10 мм х 80 мм, 11 мм х 80 мм, 12 мм х 80 мм, 13 мм х 80 мм, 14 мм х 80 мм, 16 мм х 80 мм, 18 мм х 80 мм, 10 мм х 120 мм, 11 мм х 120 мм, 12 мм х 120 мм, 13 мм х 120 мм, 14 мм х 120 мм, 16 мм х 120 мм, 18 мм х 120 мм – 1 шт. (при необходимости);
- Ножка изогнутая бесцементной фиксации XB(F)Q VI GB(JB) T, размер: 10 мм х 80 мм, 11 мм х 80 мм, 12 мм х 80 мм, 13 мм х 80 мм, 14 мм х 80 мм, 16 мм х 80 мм, 18 мм х 80 мм, 10 мм х 120 мм, 11 мм х 120 мм, 12 мм х 120 мм, 13 мм х 120 мм, 14 мм х 120 мм, 16 мм х 120 мм, 18 мм х 120 мм, 10 мм х 160 мм, 11 мм х 160 мм, 12 мм х 160 мм, 13 мм х 160 мм, 14 мм х 160 мм, 16 мм х 160 мм, 18 мм х 160 мм – 1 шт. (при необходимости);
- Ножка изогнутая бесцементной фиксации XB(F)Q VII GB(JB) T, размер: 10 мм х 80 мм, 11 мм х 80 мм, 12 мм х 80 мм, 13 мм х 80 мм, 14 мм х 80 мм, 16 мм х 80 мм, 18 мм х 80 мм, 10 мм х 120 мм, 11 мм х 120 мм, 12 мм х 120 мм, 13 мм х 120 мм, 14 мм х 120 мм, 16 мм х 120 мм, 18 мм х 120 мм, 10 мм х 160 мм, 11 мм х 160 мм, 12 мм х 160 мм, 13 мм х 160 мм, 14 мм х 160 мм, 16 мм х 160 мм, 18 мм х 160 мм – 1 шт. (при необходимости);
- Аугмент большеберцовый XB(F)Q V JC(L) T левый, размер #4, толщина: 5 мм, 10 мм, 15 мм – 1 шт. (при необходимости);
- Аугмент большеберцовый XB(F)Q V JC(R) T правый, размер #4, толщина: 5 мм, 10 мм, 15 мм – 1 шт. (при необходимости);
- Конус большеберцовый XB(F)Q VII JC T размер: #1, #2, #3, #4, толщина: 20 мм – 1 шт. (при необходимости);
- Штифт фиксирующий XB(F)Q V GC T, размер 1# – от 1 до 2 шт. (при необходимости);
- Надколенник XFQ I BIS PE, размер: 28 мм х 8 мм, 30 мм х 9 мм, 34 мм х 9 мм – 1 шт. (при необходимости);
- Винт для ножки XB(F)Q II JB T – 1 шт. (при необходимости);
- Инструкция по применению – 1 шт.;
422. Набор эндопротеза коленного сустава тотального SKII PS модель 422, в составе:
- Компонент бедренный XFQ II GK(R) C правый, размер #8 – 1 шт.;
- Вкладыш большеберцовый XFQ I PD PE, размер #4, толщина: 14 мм – 1 шт.;
- Компонент большеберцовый XB(F)Q I JP C, размер #4 – 1 шт.;
- Ножка прямая бесцементной фиксации XB(F)Q III GB(JB) T, размер: 10 мм х 40 мм, 11 мм х 40 мм, 12 мм х 40 мм, 13 мм х 40 мм, 14 мм х 40 мм, 16 мм х 40 мм, 18 мм х 40 мм, 10 мм х 80 мм, 11 мм х 80 мм, 12 мм х 80 мм, 13 мм х 80 мм, 14 мм х 80 мм, 16 мм х 80 мм, 18 мм х 80 мм, 10 мм х 120 мм, 11 мм х 120 мм, 12 мм х 120 мм, 13 мм х 120 мм, 14 мм х 120 мм, 16 мм х 120 мм, 18 мм х 120 мм – 1 шт. (при необходимости);
- Ножка изогнутая бесцементной фиксации XB(F)Q VI GB(JB) T, размер: 10 мм х 80 мм, 11 мм х 80 мм, 12 мм х 80 мм, 13 мм х 80 мм, 14 мм х 80 мм, 16 мм х 80 мм, 18 мм х 80 мм, 10 мм х 120 мм, 11 мм х 120 мм, 12 мм х 120 мм, 13 мм х 120 мм, 14 мм х 120 мм, 16 мм х 120 мм, 18 мм х 120 мм, 10 мм х 160 мм, 11 мм х 160 мм, 12 мм х 160 мм, 13 мм х 160 мм, 14 мм х 160 мм, 16 мм х 160 мм, 18 мм х 160 мм – 1 шт. (при необходимости);
- Ножка изогнутая бесцементной фиксации XB(F)Q VII GB(JB) T, размер: 10 мм х 80 мм, 11 мм х 80 мм, 12 мм х 80 мм, 13 мм х 80 мм, 14 мм х 80 мм, 16 мм х 80 мм, 18 мм х 80 мм, 10 мм х 120 мм, 11 мм х 120 мм, 12 мм х 120 мм, 13 мм х 120 мм, 14 мм х 120 мм, 16 мм х 120 мм, 18 мм х 120 мм, 10 мм х 160 мм, 11 мм х 160 мм, 12 мм х 160 мм, 13 мм х 160 мм, 14 мм х 160 мм, 16 мм х 160 мм, 18 мм х 160 мм – 1 шт. (при необходимости);
- Аугмент большеберцовый XB(F)Q V JC(L) T левый, размер #4, толщина: 5 мм, 10 мм, 15 мм – 1 шт. (при необходимости);
- Аугмент большеберцовый XB(F)Q V JC(R) T правый, размер #4, толщина: 5 мм, 10 мм, 15 мм – 1 шт. (при необходимости);
- Конус большеберцовый XB(F)Q VII JC T размер: #1, #2, #3, #4, толщина: 20 мм – 1 шт. (при необходимости);
- Штифт фиксирующий XB(F)Q V GC T, размер 1# – от 1 до 2 шт. (при необходимости);
- Надколенник XFQ I BIS PE, размер: 28 мм х 8 мм, 30 мм х 9 мм, 34 мм х 9 мм – 1 шт. (при необходимости);
- Винт для ножки XB(F)Q II JB T – 1 шт. (при необходимости);
- Инструкция по применению – 1 шт.;
423. Набор эндопротеза коленного сустава тотального SKII PS модель 423, в составе:
- Компонент бедренный XFQ II GK(L) C левый, размер #8 – 1 шт.;
- Вкладыш большеберцовый XFQ I PD PE, размер #4, толщина: 16 мм – 1 шт.;
- Компонент большеберцовый XB(F)Q I JP C, размер #4 – 1 шт.;
- Ножка прямая бесцементной фиксации XB(F)Q III GB(JB) T, размер: 10 мм х 40 мм, 11 мм х 40 мм, 12 мм х 40 мм, 13 мм х 40 мм, 14 мм х 40 мм, 16 мм х 40 мм, 18 мм х 40 мм, 10 мм х 80 мм, 11 мм х 80 мм, 12 мм х 80 мм,

13 мм х 80 мм, 14 мм х 80 мм, 16 мм х 80 мм, 18 мм х 80 мм, 10 мм х 120 мм, 11 мм х 120 мм, 12 мм х 120 мм, 13 мм х 120 мм, 14 мм х 120 мм, 16 мм х 120 мм, 18 мм х 120 мм – 1 шт. (при необходимости);
- Ножка изогнутая бесцементной фиксации XB(F)Q VI GB(JB) T, размер: 10 мм х 80 мм, 11 мм х 80 мм, 12 мм х 80 мм, 13 мм х 80 мм, 14 мм х 80 мм, 16 мм х 80 мм, 18 мм х 80 мм, 10 мм х 120 мм, 11 мм х 120 мм, 12 мм х 120 мм, 13 мм х 120 мм, 14 мм х 120 мм, 16 мм х 120 мм, 18 мм х 120 мм, 10 мм х 160 мм, 11 мм х 160 мм, 12 мм х 160 мм, 13 мм х 160 мм, 14 мм х 160 мм, 16 мм х 160 мм, 18 мм х 160 мм – 1 шт. (при необходимости);
- Ножка изогнутая бесцементной фиксации XB(F)Q VII GB(JB) T, размер: 10 мм х 80 мм, 11 мм х 80 мм, 12 мм х 80 мм, 13 мм х 80 мм, 14 мм х 80 мм, 16 мм х 80 мм, 18 мм х 80 мм, 10 мм х 120 мм, 11 мм х 120 мм, 12 мм х 120 мм, 13 мм х 120 мм, 14 мм х 120 мм, 16 мм х 120 мм, 18 мм х 120 мм, 10 мм х 160 мм, 11 мм х 160 мм, 12 мм х 160 мм, 13 мм х 160 мм, 14 мм х 160 мм, 16 мм х 160 мм, 18 мм х 160 мм – 1 шт. (при необходимости);
- Аугмент большеберцовый XB(F)Q V JC(L) T левый, размер #4, толщина: 5 мм, 10 мм, 15 мм – 1 шт. (при необходимости);
- Аугмент большеберцовый XB(F)Q V JC(R) T правый, размер #4, толщина: 5 мм, 10 мм, 15 мм – 1 шт. (при необходимости);
- Конус большеберцовый XB(F)Q VII JC T размер: #1, #2, #3, #4, толщина: 20 мм – 1 шт. (при необходимости);
- Штифт фиксирующий XB(F)Q V GC T, размер 1# – от 1 до 2 шт. (при необходимости);
- Надколенник XFQ I BIS PE, размер: 28 мм х 8 мм, 30 мм х 9 мм, 34 мм х 9 мм – 1 шт. (при необходимости);
- Винт для ножки XB(F)Q II JB T – 1 шт. (при необходимости);
- Инструкция по применению – 1 шт.;
424. Набор эндопротеза коленного сустава тотального SKII PS модель 424, в составе:
- Компонент бедренный XFQ II GK(R) C правый, размер #8 – 1 шт.;
- Вкладыш большеберцовый XFQ I PD PE, размер #4, толщина: 16 мм – 1 шт.;
- Компонент большеберцовый XB(F)Q I JP C, размер #4 – 1 шт.;
- Ножка прямая бесцементной фиксации XB(F)Q III GB(JB) T, размер: 10 мм х 40 мм, 11 мм х 40 мм, 12 мм х 40 мм, 13 мм х 40 мм, 14 мм х 40 мм, 16 мм х 40 мм, 18 мм х 40 мм, 10 мм х 80 мм, 11 мм х 80 мм, 12 мм х 80 мм, 13 мм х 80 мм, 14 мм х 80 мм, 16 мм х 80 мм, 18 мм х 80 мм, 10 мм х 120 мм, 11 мм х 120 мм, 12 мм х 120 мм, 13 мм х 120 мм, 14 мм х 120 мм, 16 мм х 120 мм, 18 мм х 120 мм – 1 шт. (при необходимости);
- Ножка изогнутая бесцементной фиксации XB(F)Q VI GB(JB) T, размер: 10 мм х 80 мм, 11 мм х 80 мм, 12 мм х 80 мм, 13 мм х 80 мм, 14 мм х 80 мм, 16 мм х 80 мм, 18 мм х 80 мм, 10 мм х 120 мм, 11 мм х 120 мм, 12 мм х 120 мм, 13 мм х 120 мм, 14 мм х 120 мм, 16 мм х 120 мм, 18 мм х 120 мм, 10 мм х 160 мм, 11 мм х 160 мм, 12 мм х 160 мм, 13 мм х 160 мм, 14 мм х 160 мм, 16 мм х 160 мм, 18 мм х 160 мм – 1 шт. (при необходимости);
- Ножка изогнутая бесцементной фиксации XB(F)Q VII GB(JB) T, размер: 10 мм х 80 мм, 11 мм х 80 мм, 12 мм х 80 мм, 13 мм х 80 мм, 14 мм х 80 мм, 16 мм х 80 мм, 18 мм х 80 мм, 10 мм х 120 мм, 11 мм х 120 мм, 12 мм х 120 мм, 13 мм х 120 мм, 14 мм х 120 мм, 16 мм х 120 мм, 18 мм х 120 мм, 10 мм х 160 мм, 11 мм х 160 мм, 12 мм х 160 мм, 13 мм х 160 мм, 14 мм х 160 мм, 16 мм х 160 мм, 18 мм х 160 мм – 1 шт. (при необходимости);
- Аугмент большеберцовый XB(F)Q V JC(L) T левый, размер #4, толщина: 5 мм, 10 мм, 15 мм – 1 шт. (при необходимости);
- Аугмент большеберцовый XB(F)Q V JC(R) T правый, размер #4, толщина: 5 мм, 10 мм, 15 мм – 1 шт. (при необходимости);
- Конус большеберцовый XB(F)Q VII JC T размер: #1, #2, #3, #4, толщина: 20 мм – 1 шт. (при необходимости);
- Штифт фиксирующий XB(F)Q V GC T, размер 1# – от 1 до 2 шт. (при необходимости);
- Надколенник XFQ I BIS PE, размер: 28 мм х 8 мм, 30 мм х 9 мм, 34 мм х 9 мм – 1 шт. (при необходимости);
- Винт для ножки XB(F)Q II JB T – 1 шт. (при необходимости);
- Инструкция по применению – 1 шт.;
425. Набор эндопротеза коленного сустава тотального SKII PS модель 425, в составе:
- Компонент бедренный XFQ II GK(L) C левый, размер #8 – 1 шт.;
- Вкладыш большеберцовый XFQ I PD PE, размер #4, толщина: 10 мм – 1 шт.;
- Компонент большеберцовый XB(F)Q I JP C, размер #5 – 1 шт.;
- Ножка прямая бесцементной фиксации XB(F)Q III GB(JB) T, размер: 10 мм х 40 мм, 11 мм х 40 мм, 12 мм х 40 мм, 13 мм х 40 мм, 14 мм х 40 мм, 16 мм х 40 мм, 18 мм х 40 мм, 10 мм х 80 мм, 11 мм х 80 мм, 12 мм х 80 мм, 13 мм х 80 мм, 14 мм х 80 мм, 16 мм х 80 мм, 18 мм х 80 мм, 10 мм х 120 мм, 11 мм х 120 мм, 12 мм х 120 мм, 13 мм х 120 мм, 14 мм х 120 мм, 16 мм х 120 мм, 18 мм х 120 мм – 1 шт. (при необходимости);

- Ножка изогнутая бесцементной фиксации XB(F)Q VI GB(JB) T, размер: 10 мм х 80 мм, 11 мм х 80 мм, 12 мм х 80 мм, 13 мм х 80 мм, 14 мм х 80 мм, 16 мм х 80 мм, 18 мм х 80 мм, 10 мм х 120 мм, 11 мм х 120 мм, 12 мм х 120 мм, 13 мм х 120 мм, 14 мм х 120 мм, 16 мм х 120 мм, 18 мм х 120 мм, 10 мм х 160 мм, 11 мм х 160 мм, 12 мм х 160 мм, 13 мм х 160 мм, 14 мм х 160 мм, 16 мм х 160 мм, 18 мм х 160 мм – 1 шт. (при необходимости);
- Ножка изогнутая бесцементной фиксации XB(F)Q VII GB(JB) T, размер: 10 мм х 80 мм, 11 мм х 80 мм, 12 мм х 80 мм, 13 мм х 80 мм, 14 мм х 80 мм, 16 мм х 80 мм, 18 мм х 80 мм, 10 мм х 120 мм, 11 мм х 120 мм, 12 мм х 120 мм, 13 мм х 120 мм, 14 мм х 120 мм, 16 мм х 120 мм, 18 мм х 120 мм, 10 мм х 160 мм, 11 мм х 160 мм, 12 мм х 160 мм, 13 мм х 160 мм, 14 мм х 160 мм, 16 мм х 160 мм, 18 мм х 160 мм – 1 шт. (при необходимости);
- Аугмент большеберцовый XB(F)Q V JC(L) T левый, размер #5, толщина: 5 мм, 10 мм, 15 мм – 1 шт. (при необходимости);
- Аугмент большеберцовый XB(F)Q V JC(R) T правый, размер #5, толщина: 5 мм, 10 мм, 15 мм – 1 шт. (при необходимости);
- Конус большеберцовый XB(F)Q VII JC T размер: #1, #2, #3, #4, толщина: 20 мм – 1 шт. (при необходимости);
- Штифт фиксирующий XB(F)Q V GC T, размер 1# – от 1 до 2 шт. (при необходимости);
- Надколенник XFQ I BIS PE, размер: 28 мм х 8 мм, 30 мм х 9 мм, 34 мм х 9 мм – 1 шт. (при необходимости);
- Винт для ножки XB(F)Q II JB T – 1 шт. (при необходимости);
- Инструкция по применению – 1 шт.;
426. Набор эндопротеза коленного сустава тотального SKII PS модель 426, в составе:
- Компонент бедренный XFQ II GK(R) C правый, размер #8 – 1 шт.;
- Вкладыш большеберцовый XFQ I PD PE, размер #4, толщина: 10 мм – 1 шт.;
- Компонент большеберцовый XB(F)Q I JP C, размер #5 – 1 шт.;
- Ножка прямая бесцементной фиксации XB(F)Q III GB(JB) T, размер: 10 мм х 40 мм, 11 мм х 40 мм, 12 мм х 40 мм, 13 мм х 40 мм, 14 мм х 40 мм, 16 мм х 40 мм, 18 мм х 40 мм, 10 мм х 80 мм, 11 мм х 80 мм, 12 мм х 80 мм, 13 мм х 80 мм, 14 мм х 80 мм, 16 мм х 80 мм, 18 мм х 80 мм, 10 мм х 120 мм, 11 мм х 120 мм, 12 мм х 120 мм, 13 мм х 120 мм, 14 мм х 120 мм, 16 мм х 120 мм, 18 мм х 120 мм – 1 шт. (при необходимости);
- Ножка изогнутая бесцементной фиксации XB(F)Q VI GB(JB) T, размер: 10 мм х 80 мм, 11 мм х 80 мм, 12 мм х 80 мм, 13 мм х 80 мм, 14 мм х 80 мм, 16 мм х 80 мм, 18 мм х 80 мм, 10 мм х 120 мм, 11 мм х 120 мм, 12 мм х 120 мм, 13 мм х 120 мм, 14 мм х 120 мм, 16 мм х 120 мм, 18 мм х 120 мм, 10 мм х 160 мм, 11 мм х 160 мм, 12 мм х 160 мм, 13 мм х 160 мм, 14 мм х 160 мм, 16 мм х 160 мм, 18 мм х 160 мм – 1 шт. (при необходимости);
- Ножка изогнутая бесцементной фиксации XB(F)Q VII GB(JB) T, размер: 10 мм х 80 мм, 11 мм х 80 мм, 12 мм х 80 мм, 13 мм х 80 мм, 14 мм х 80 мм, 16 мм х 80 мм, 18 мм х 80 мм, 10 мм х 120 мм, 11 мм х 120 мм, 12 мм х 120 мм, 13 мм х 120 мм, 14 мм х 120 мм, 16 мм х 120 мм, 18 мм х 120 мм, 10 мм х 160 мм, 11 мм х 160 мм, 12 мм х 160 мм, 13 мм х 160 мм, 14 мм х 160 мм, 16 мм х 160 мм, 18 мм х 160 мм – 1 шт. (при необходимости);
- Аугмент большеберцовый XB(F)Q V JC(L) T левый, размер #5, толщина: 5 мм, 10 мм, 15 мм – 1 шт. (при необходимости);
- Аугмент большеберцовый XB(F)Q V JC(R) T правый, размер #5, толщина: 5 мм, 10 мм, 15 мм – 1 шт. (при необходимости);
- Конус большеберцовый XB(F)Q VII JC T размер: #1, #2, #3, #4, толщина: 20 мм – 1 шт. (при необходимости);
- Штифт фиксирующий XB(F)Q V GC T, размер 1# – от 1 до 2 шт. (при необходимости);
- Надколенник XFQ I BIS PE, размер: 28 мм х 8 мм, 30 мм х 9 мм, 34 мм х 9 мм – 1 шт. (при необходимости);
- Винт для ножки XB(F)Q II JB T – 1 шт. (при необходимости);
- Инструкция по применению – 1 шт.;
427. Набор эндопротеза коленного сустава тотального SKII PS модель 427, в составе:
- Компонент бедренный XFQ II GK(L) C левый, размер #8 – 1 шт.;
- Вкладыш большеберцовый XFQ I PD PE, размер #4, толщина: 12 мм – 1 шт.;
- Компонент большеберцовый XB(F)Q I JP C, размер #5 – 1 шт.;
- Ножка прямая бесцементной фиксации XB(F)Q III GB(JB) T, размер: 10 мм х 40 мм, 11 мм х 40 мм, 12 мм х 40 мм, 13 мм х 40 мм, 14 мм х 40 мм, 16 мм х 40 мм, 18 мм х 40 мм, 10 мм х 80 мм, 11 мм х 80 мм, 12 мм х 80 мм, 13 мм х 80 мм, 14 мм х 80 мм, 16 мм х 80 мм, 18 мм х 80 мм, 10 мм х 120 мм, 11 мм х 120 мм, 12 мм х 120 мм, 13 мм х 120 мм, 14 мм х 120 мм, 16 мм х 120 мм, 18 мм х 120 мм – 1 шт. (при необходимости);
- Ножка изогнутая бесцементной фиксации XB(F)Q VI GB(JB) T, размер: 10 мм х 80 мм, 11 мм х 80 мм, 12 мм х 80 мм, 13 мм х 80 мм, 14 мм х 80 мм, 16 мм х 80 мм, 18 мм х 80 мм, 10 мм х 120 мм, 11 мм х 120 мм, 12 мм х 120

мм, 13 мм х 120 мм, 14 мм х 120 мм, 16 мм х 120 мм, 18 мм х 120 мм, 10 мм х 160 мм, 11 мм х 160 мм, 12 мм х 160 мм, 13 мм х 160 мм, 14 мм х 160 мм, 16 мм х 160 мм, 18 мм х 160 мм – 1 шт. (при необходимости);
- Ножка изогнутая бесцементной фиксации XB(F)Q VII GB(JB) T, размер: 10 мм х 80 мм, 11 мм х 80 мм, 12 мм х 80 мм, 13 мм х 80 мм, 14 мм х 80 мм, 16 мм х 80 мм, 18 мм х 80 мм, 10 мм х 120 мм, 11 мм х 120 мм, 12 мм х 120 мм, 13 мм х 120 мм, 14 мм х 120 мм, 16 мм х 120 мм, 18 мм х 120 мм, 10 мм х 160 мм, 11 мм х 160 мм, 12 мм х 160 мм, 13 мм х 160 мм, 14 мм х 160 мм, 16 мм х 160 мм, 18 мм х 160 мм – 1 шт. (при необходимости);
- Аугмент большеберцовый XB(F)Q V JC(L) T левый, размер #5, толщина: 5 мм, 10 мм, 15 мм – 1 шт. (при необходимости);
- Аугмент большеберцовый XB(F)Q V JC(R) T правый, размер #5, толщина: 5 мм, 10 мм, 15 мм – 1 шт. (при необходимости);
- Конус большеберцовый XB(F)Q VII JC T размер: #1, #2, #3, #4, толщина: 20 мм – 1 шт. (при необходимости);
- Штифт фиксирующий XB(F)Q V GC T, размер 1# – от 1 до 2 шт. (при необходимости);
- Надколенник XFQ I BIS PE, размер: 28 мм х 8 мм, 30 мм х 9 мм, 34 мм х 9 мм – 1 шт. (при необходимости);
- Винт для ножки XB(F)Q II JB T – 1 шт. (при необходимости);
- Инструкция по применению – 1 шт.;
428. Набор эндопротеза коленного сустава тотального SKII PS модель 428, в составе:
- Компонент бедренный XFQ II GK(R) C правый, размер #8 – 1 шт.;
- Вкладыш большеберцовый XFQ I PD PE, размер #4, толщина: 12 мм – 1 шт.;
- Компонент большеберцовый XB(F)Q I JP C, размер #5 – 1 шт.;
- Ножка прямая бесцементной фиксации XB(F)Q III GB(JB) T, размер: 10 мм х 40 мм, 11 мм х 40 мм, 12 мм х 40 мм, 13 мм х 40 мм, 14 мм х 40 мм, 16 мм х 40 мм, 18 мм х 40 мм, 10 мм х 80 мм, 11 мм х 80 мм, 12 мм х 80 мм, 13 мм х 80 мм, 14 мм х 80 мм, 16 мм х 80 мм, 18 мм х 80 мм, 10 мм х 120 мм, 11 мм х 120 мм, 12 мм х 120 мм, 13 мм х 120 мм, 14 мм х 120 мм, 16 мм х 120 мм, 18 мм х 120 мм – 1 шт. (при необходимости);
- Ножка изогнутая бесцементной фиксации XB(F)Q VI GB(JB) T, размер: 10 мм х 80 мм, 11 мм х 80 мм, 12 мм х 80 мм, 13 мм х 80 мм, 14 мм х 80 мм, 16 мм х 80 мм, 18 мм х 80 мм, 10 мм х 120 мм, 11 мм х 120 мм, 12 мм х 120 мм, 13 мм х 120 мм, 14 мм х 120 мм, 16 мм х 120 мм, 18 мм х 120 мм, 10 мм х 160 мм, 11 мм х 160 мм, 12 мм х 160 мм, 13 мм х 160 мм, 14 мм х 160 мм, 16 мм х 160 мм, 18 мм х 160 мм – 1 шт. (при необходимости);
- Ножка изогнутая бесцементной фиксации XB(F)Q VII GB(JB) T, размер: 10 мм х 80 мм, 11 мм х 80 мм, 12 мм х 80 мм, 13 мм х 80 мм, 14 мм х 80 мм, 16 мм х 80 мм, 18 мм х 80 мм, 10 мм х 120 мм, 11 мм х 120 мм, 12 мм х 120 мм, 13 мм х 120 мм, 14 мм х 120 мм, 16 мм х 120 мм, 18 мм х 120 мм, 10 мм х 160 мм, 11 мм х 160 мм, 12 мм х 160 мм, 13 мм х 160 мм, 14 мм х 160 мм, 16 мм х 160 мм, 18 мм х 160 мм – 1 шт. (при необходимости);
- Аугмент большеберцовый XB(F)Q V JC(L) T левый, размер #5, толщина: 5 мм, 10 мм, 15 мм – 1 шт. (при необходимости);
- Аугмент большеберцовый XB(F)Q V JC(R) T правый, размер #5, толщина: 5 мм, 10 мм, 15 мм – 1 шт. (при необходимости);
- Конус большеберцовый XB(F)Q VII JC T размер: #1, #2, #3, #4, толщина: 20 мм – 1 шт. (при необходимости);
- Штифт фиксирующий XB(F)Q V GC T, размер 1# – от 1 до 2 шт. (при необходимости);
- Надколенник XFQ I BIS PE, размер: 28 мм х 8 мм, 30 мм х 9 мм, 34 мм х 9 мм – 1 шт. (при необходимости);
- Винт для ножки XB(F)Q II JB T – 1 шт. (при необходимости);
- Инструкция по применению – 1 шт.;
429. Набор эндопротеза коленного сустава тотального SKII PS модель 429, в составе:
- Компонент бедренный XFQ II GK(L) C левый, размер #8 – 1 шт.;
- Вкладыш большеберцовый XFQ I PD PE, размер #4, толщина: 14 мм – 1 шт.;
- Компонент большеберцовый XB(F)Q I JP C, размер #5 – 1 шт.;
- Ножка прямая бесцементной фиксации XB(F)Q III GB(JB) T, размер: 10 мм х 40 мм, 11 мм х 40 мм, 12 мм х 40 мм, 13 мм х 40 мм, 14 мм х 40 мм, 16 мм х 40 мм, 18 мм х 40 мм, 10 мм х 80 мм, 11 мм х 80 мм, 12 мм х 80 мм, 13 мм х 80 мм, 14 мм х 80 мм, 16 мм х 80 мм, 18 мм х 80 мм, 10 мм х 120 мм, 11 мм х 120 мм, 12 мм х 120 мм, 13 мм х 120 мм, 14 мм х 120 мм, 16 мм х 120 мм, 18 мм х 120 мм – 1 шт. (при необходимости);
- Ножка изогнутая бесцементной фиксации XB(F)Q VI GB(JB) T, размер: 10 мм х 80 мм, 11 мм х 80 мм, 12 мм х 80 мм, 13 мм х 80 мм, 14 мм х 80 мм, 16 мм х 80 мм, 18 мм х 80 мм, 10 мм х 120 мм, 11 мм х 120 мм, 12 мм х 120 мм, 13 мм х 120 мм, 14 мм х 120 мм, 16 мм х 120 мм, 18 мм х 120 мм, 10 мм х 160 мм, 11 мм х 160 мм, 12 мм х 160 мм, 13 мм х 160 мм, 14 мм х 160 мм, 16 мм х 160 мм, 18 мм х 160 мм – 1 шт. (при необходимости);

- Ножка изогнутая бесцементной фиксации XB(F)Q VII GB(JB) T, размер: 10 мм х 80 мм, 11 мм х 80 мм, 12 мм х 80 мм, 13 мм х 80 мм, 14 мм х 80 мм, 16 мм х 80 мм, 18 мм х 80 мм, 10 мм х 120 мм, 11 мм х 120 мм, 12 мм х 120 мм, 13 мм х 120 мм, 14 мм х 120 мм, 16 мм х 120 мм, 18 мм х 120 мм, 10 мм х 160 мм, 11 мм х 160 мм, 12 мм х 160 мм, 13 мм х 160 мм, 14 мм х 160 мм, 16 мм х 160 мм, 18 мм х 160 мм – 1 шт. (при необходимости);
- Аугмент большеберцовый XB(F)Q V JC(L) T левый, размер #5, толщина: 5 мм, 10 мм, 15 мм – 1 шт. (при необходимости);
- Аугмент большеберцовый XB(F)Q V JC(R) T правый, размер #5, толщина: 5 мм, 10 мм, 15 мм – 1 шт. (при необходимости);
- Конус большеберцовый XB(F)Q VII JC T размер: #1, #2, #3, #4, толщина: 20 мм – 1 шт. (при необходимости);
- Штифт фиксирующий XB(F)Q V GC T, размер 1# – от 1 до 2 шт. (при необходимости);
- Надколенник XFQ I BIS PE, размер: 28 мм х 8 мм, 30 мм х 9 мм, 34 мм х 9 мм – 1 шт. (при необходимости);
- Винт для ножки XB(F)Q II JB T – 1 шт. (при необходимости);
- Инструкция по применению – 1 шт.;
430. Набор эндопротеза коленного сустава тотального SKII PS модель 430, в составе:
- Компонент бедренный XFQ II GK(R) C правый, размер #8 – 1 шт.;
- Вкладыш большеберцовый XFQ I PD PE, размер #4, толщина: 14 мм – 1 шт.;
- Компонент большеберцовый XB(F)Q I JP C, размер #5 – 1 шт.;
- Ножка прямая бесцементной фиксации XB(F)Q III GB(JB) T, размер: 10 мм х 40 мм, 11 мм х 40 мм, 12 мм х 40 мм, 13 мм х 40 мм, 14 мм х 40 мм, 16 мм х 40 мм, 18 мм х 40 мм, 10 мм х 80 мм, 11 мм х 80 мм, 12 мм х 80 мм, 13 мм х 80 мм, 14 мм х 80 мм, 16 мм х 80 мм, 18 мм х 80 мм, 10 мм х 120 мм, 11 мм х 120 мм, 12 мм х 120 мм, 13 мм х 120 мм, 14 мм х 120 мм, 16 мм х 120 мм, 18 мм х 120 мм – 1 шт. (при необходимости);
- Ножка изогнутая бесцементной фиксации XB(F)Q VI GB(JB) T, размер: 10 мм х 80 мм, 11 мм х 80 мм, 12 мм х 80 мм, 13 мм х 80 мм, 14 мм х 80 мм, 16 мм х 80 мм, 18 мм х 80 мм, 10 мм х 120 мм, 11 мм х 120 мм, 12 мм х 120 мм, 13 мм х 120 мм, 14 мм х 120 мм, 16 мм х 120 мм, 18 мм х 120 мм, 10 мм х 160 мм, 11 мм х 160 мм, 12 мм х 160 мм, 13 мм х 160 мм, 14 мм х 160 мм, 16 мм х 160 мм, 18 мм х 160 мм – 1 шт. (при необходимости);
- Ножка изогнутая бесцементной фиксации XB(F)Q VII GB(JB) T, размер: 10 мм х 80 мм, 11 мм х 80 мм, 12 мм х 80 мм, 13 мм х 80 мм, 14 мм х 80 мм, 16 мм х 80 мм, 18 мм х 80 мм, 10 мм х 120 мм, 11 мм х 120 мм, 12 мм х 120 мм, 13 мм х 120 мм, 14 мм х 120 мм, 16 мм х 120 мм, 18 мм х 120 мм, 10 мм х 160 мм, 11 мм х 160 мм, 12 мм х 160 мм, 13 мм х 160 мм, 14 мм х 160 мм, 16 мм х 160 мм, 18 мм х 160 мм – 1 шт. (при необходимости);
- Аугмент большеберцовый XB(F)Q V JC(L) T левый, размер #5, толщина: 5 мм, 10 мм, 15 мм – 1 шт. (при необходимости);
- Аугмент большеберцовый XB(F)Q V JC(R) T правый, размер #5, толщина: 5 мм, 10 мм, 15 мм – 1 шт. (при необходимости);
- Конус большеберцовый XB(F)Q VII JC T размер: #1, #2, #3, #4, толщина: 20 мм – 1 шт. (при необходимости);
- Штифт фиксирующий XB(F)Q V GC T, размер 1# – от 1 до 2 шт. (при необходимости);
- Надколенник XFQ I BIS PE, размер: 28 мм х 8 мм, 30 мм х 9 мм, 34 мм х 9 мм – 1 шт. (при необходимости);
- Винт для ножки XB(F)Q II JB T – 1 шт. (при необходимости);
- Инструкция по применению – 1 шт.;
431. Набор эндопротеза коленного сустава тотального SKII PS модель 431, в составе:
- Компонент бедренный XFQ II GK(L) C левый, размер #8 – 1 шт.;
- Вкладыш большеберцовый XFQ I PD PE, размер #4, толщина: 16 мм – 1 шт.;
- Компонент большеберцовый XB(F)Q I JP C, размер #5 – 1 шт.;
- Ножка прямая бесцементной фиксации XB(F)Q III GB(JB) T, размер: 10 мм х 40 мм, 11 мм х 40 мм, 12 мм х 40 мм, 13 мм х 40 мм, 14 мм х 40 мм, 16 мм х 40 мм, 18 мм х 40 мм, 10 мм х 80 мм, 11 мм х 80 мм, 12 мм х 80 мм, 13 мм х 80 мм, 14 мм х 80 мм, 16 мм х 80 мм, 18 мм х 80 мм, 10 мм х 120 мм, 11 мм х 120 мм, 12 мм х 120 мм, 13 мм х 120 мм, 14 мм х 120 мм, 16 мм х 120 мм, 18 мм х 120 мм – 1 шт. (при необходимости);
- Ножка изогнутая бесцементной фиксации XB(F)Q VI GB(JB) T, размер: 10 мм х 80 мм, 11 мм х 80 мм, 12 мм х 80 мм, 13 мм х 80 мм, 14 мм х 80 мм, 16 мм х 80 мм, 18 мм х 80 мм, 10 мм х 120 мм, 11 мм х 120 мм, 12 мм х 120 мм, 13 мм х 120 мм, 14 мм х 120 мм, 16 мм х 120 мм, 18 мм х 120 мм, 10 мм х 160 мм, 11 мм х 160 мм, 12 мм х 160 мм, 13 мм х 160 мм, 14 мм х 160 мм, 16 мм х 160 мм, 18 мм х 160 мм – 1 шт. (при необходимости);
- Ножка изогнутая бесцементной фиксации XB(F)Q VII GB(JB) T, размер: 10 мм х 80 мм, 11 мм х 80 мм, 12 мм х 80 мм, 13 мм х 80 мм, 14 мм х 80 мм, 16 мм х 80 мм, 18 мм х 80 мм, 10 мм х 120 мм, 11 мм х 120 мм, 12 мм х 120

мм, 13 мм х 120 мм, 14 мм х 120 мм, 16 мм х 120 мм, 18 мм х 120 мм, 10 мм х 160 мм, 11 мм х 160 мм, 12 мм х 160 мм, 13 мм х 160 мм, 14 мм х 160 мм, 16 мм х 160 мм, 18 мм х 160 мм – 1 шт. (при необходимости);
- Аугмент большеберцовый XB(F)Q V JC(L) T левый, размер #5, толщина: 5 мм, 10 мм, 15 мм – 1 шт. (при необходимости);
- Аугмент большеберцовый XB(F)Q V JC(R) T правый, размер #5, толщина: 5 мм, 10 мм, 15 мм – 1 шт. (при необходимости);
- Конус большеберцовый XB(F)Q VII JC T размер: #1, #2, #3, #4, толщина: 20 мм – 1 шт. (при необходимости);
- Штифт фиксирующий XB(F)Q V GC T, размер 1# – от 1 до 2 шт. (при необходимости);
- Надколенник XFQ I BIS PE, размер: 28 мм х 8 мм, 30 мм х 9 мм, 34 мм х 9 мм – 1 шт. (при необходимости);
- Винт для ножки XB(F)Q II JB T – 1 шт. (при необходимости);
- Инструкция по применению – 1 шт.;
432. Набор эндопротеза коленного сустава тотального SKII PS модель 432, в составе:
- Компонент бедренный XFQ II GK(R) C правый, размер #8 – 1 шт.;
- Вкладыш большеберцовый XFQ I PD PE, размер #4, толщина: 16 мм – 1 шт.;
- Компонент большеберцовый XB(F)Q I JP C, размер #5 – 1 шт.;
- Ножка прямая бесцементной фиксации XB(F)Q III GB(JB) T, размер: 10 мм х 40 мм, 11 мм х 40 мм, 12 мм х 40 мм, 13 мм х 40 мм, 14 мм х 40 мм, 16 мм х 40 мм, 18 мм х 40 мм, 10 мм х 80 мм, 11 мм х 80 мм, 12 мм х 80 мм, 13 мм х 80 мм, 14 мм х 80 мм, 16 мм х 80 мм, 18 мм х 80 мм, 10 мм х 120 мм, 11 мм х 120 мм, 12 мм х 120 мм, 13 мм х 120 мм, 14 мм х 120 мм, 16 мм х 120 мм, 18 мм х 120 мм – 1 шт. (при необходимости);
- Ножка изогнутая бесцементной фиксации XB(F)Q VI GB(JB) T, размер: 10 мм х 80 мм, 11 мм х 80 мм, 12 мм х 80 мм, 13 мм х 80 мм, 14 мм х 80 мм, 16 мм х 80 мм, 18 мм х 80 мм, 10 мм х 120 мм, 11 мм х 120 мм, 12 мм х 120 мм, 13 мм х 120 мм, 14 мм х 120 мм, 16 мм х 120 мм, 18 мм х 120 мм, 10 мм х 160 мм, 11 мм х 160 мм, 12 мм х 160 мм, 13 мм х 160 мм, 14 мм х 160 мм, 16 мм х 160 мм, 18 мм х 160 мм – 1 шт. (при необходимости);
- Ножка изогнутая бесцементной фиксации XB(F)Q VII GB(JB) T, размер: 10 мм х 80 мм, 11 мм х 80 мм, 12 мм х 80 мм, 13 мм х 80 мм, 14 мм х 80 мм, 16 мм х 80 мм, 18 мм х 80 мм, 10 мм х 120 мм, 11 мм х 120 мм, 12 мм х 120 мм, 13 мм х 120 мм, 14 мм х 120 мм, 16 мм х 120 мм, 18 мм х 120 мм, 10 мм х 160 мм, 11 мм х 160 мм, 12 мм х 160 мм, 13 мм х 160 мм, 14 мм х 160 мм, 16 мм х 160 мм, 18 мм х 160 мм – 1 шт. (при необходимости);
- Аугмент большеберцовый XB(F)Q V JC(L) T левый, размер #5, толщина: 5 мм, 10 мм, 15 мм – 1 шт. (при необходимости);
- Аугмент большеберцовый XB(F)Q V JC(R) T правый, размер #5, толщина: 5 мм, 10 мм, 15 мм – 1 шт. (при необходимости);
- Конус большеберцовый XB(F)Q VII JC T размер: #1, #2, #3, #4, толщина: 20 мм – 1 шт. (при необходимости);
- Штифт фиксирующий XB(F)Q V GC T, размер 1# – от 1 до 2 шт. (при необходимости);
- Надколенник XFQ I BIS PE, размер: 28 мм х 8 мм, 30 мм х 9 мм, 34 мм х 9 мм – 1 шт. (при необходимости);
- Винт для ножки XB(F)Q II JB T – 1 шт. (при необходимости);
- Инструкция по применению – 1 шт.;
433. Набор эндопротеза коленного сустава тотального SKII PS модель 433, в составе:
- Компонент бедренный XFQ II GK(L) C левый, размер #8 – 1 шт.;
- Вкладыш большеберцовый XFQ I PD PE, размер #6, толщина: 10 мм – 1 шт.;
- Компонент большеберцовый XB(F)Q I JP C, размер #6 – 1 шт.;
- Ножка прямая бесцементной фиксации XB(F)Q III GB(JB) T, размер: 10 мм х 40 мм, 11 мм х 40 мм, 12 мм х 40 мм, 13 мм х 40 мм, 14 мм х 40 мм, 16 мм х 40 мм, 18 мм х 40 мм, 10 мм х 80 мм, 11 мм х 80 мм, 12 мм х 80 мм, 13 мм х 80 мм, 14 мм х 80 мм, 16 мм х 80 мм, 18 мм х 80 мм, 10 мм х 120 мм, 11 мм х 120 мм, 12 мм х 120 мм, 13 мм х 120 мм, 14 мм х 120 мм, 16 мм х 120 мм, 18 мм х 120 мм – 1 шт. (при необходимости);
- Ножка изогнутая бесцементной фиксации XB(F)Q VI GB(JB) T, размер: 10 мм х 80 мм, 11 мм х 80 мм, 12 мм х 80 мм, 13 мм х 80 мм, 14 мм х 80 мм, 16 мм х 80 мм, 18 мм х 80 мм, 10 мм х 120 мм, 11 мм х 120 мм, 12 мм х 120 мм, 13 мм х 120 мм, 14 мм х 120 мм, 16 мм х 120 мм, 18 мм х 120 мм, 10 мм х 160 мм, 11 мм х 160 мм, 12 мм х 160 мм, 13 мм х 160 мм, 14 мм х 160 мм, 16 мм х 160 мм, 18 мм х 160 мм – 1 шт. (при необходимости);
- Ножка изогнутая бесцементной фиксации XB(F)Q VII GB(JB) T, размер: 10 мм х 80 мм, 11 мм х 80 мм, 12 мм х 80 мм, 13 мм х 80 мм, 14 мм х 80 мм, 16 мм х 80 мм, 18 мм х 80 мм, 10 мм х 120 мм, 11 мм х 120 мм, 12 мм х 120 мм, 13 мм х 120 мм, 14 мм х 120 мм, 16 мм х 120 мм, 18 мм х 120 мм, 10 мм х 160 мм, 11 мм х 160 мм, 12 мм х 160 мм, 13 мм х 160 мм, 14 мм х 160 мм, 16 мм х 160 мм, 18 мм х 160 мм – 1 шт. (при необходимости);

- Аугмент большеберцовый XB(F)Q V JC(L) T XSM левый, толщина: 5 мм, 10 мм, 15 мм – 1 шт. (при необходимости);
- Аугмент большеберцовый XB(F)Q V JC(R) T XSM правый, толщина: 5 мм, 10 мм, 15 мм – 1 шт. (при необходимости);
- Конус большеберцовый XB(F)Q VII JC T размер: #1, #2, #3, #4, толщина: 20 мм – 1 шт. (при необходимости);
- Штифт фиксирующий XB(F)Q V GC T, размер 1# – от 1 до 2 шт. (при необходимости);
- Надколенник XFQ I BIS PE, размер: 28 мм x 8 мм, 30 мм x 9 мм, 34 мм x 9 мм – 1 шт. (при необходимости);
- Винт для ножки XB(F)Q II JB T – 1 шт. (при необходимости);
- Инструкция по применению – 1 шт.;
434. Набор эндопротеза коленного сустава тотального SKII PS модель 434, в составе:
- Компонент бедренный XFQ II GK(R) C правый, размер #8 – 1 шт.;
- Вкладыш большеберцовый XFQ I PD PE, размер #6, толщина: 10 мм – 1 шт.;
- Компонент большеберцовый XB(F)Q I JP C, размер #6 – 1 шт.;
- Ножка прямая бесцементной фиксации XB(F)Q III GB(JB) T, размер: 10 мм x 40 мм, 11 мм x 40 мм, 12 мм x 40 мм, 13 мм x 40 мм, 14 мм x 40 мм, 16 мм x 40 мм, 18 мм x 40 мм, 10 мм x 80 мм, 11 мм x 80 мм, 12 мм x 80 мм, 13 мм x 80 мм, 14 мм x 80 мм, 16 мм x 80 мм, 18 мм x 80 мм, 10 мм x 120 мм, 11 мм x 120 мм, 12 мм x 120 мм, 13 мм x 120 мм, 14 мм x 120 мм, 16 мм x 120 мм, 18 мм x 120 мм – 1 шт. (при необходимости);
- Ножка изогнутая бесцементной фиксации XB(F)Q VI GB(JB) T, размер: 10 мм x 80 мм, 11 мм x 80 мм, 12 мм x 80 мм, 13 мм x 80 мм, 14 мм x 80 мм, 16 мм x 80 мм, 18 мм x 80 мм, 10 мм x 120 мм, 11 мм x 120 мм, 12 мм x 120 мм, 13 мм x 120 мм, 14 мм x 120 мм, 16 мм x 120 мм, 18 мм x 120 мм, 10 мм x 160 мм, 11 мм x 160 мм, 12 мм x 160 мм, 13 мм x 160 мм, 14 мм x 160 мм, 16 мм x 160 мм, 18 мм x 160 мм – 1 шт. (при необходимости);
- Ножка изогнутая бесцементной фиксации XB(F)Q VII GB(JB) T, размер: 10 мм x 80 мм, 11 мм x 80 мм, 12 мм x 80 мм, 13 мм x 80 мм, 14 мм x 80 мм, 16 мм x 80 мм, 18 мм x 80 мм, 10 мм x 120 мм, 11 мм x 120 мм, 12 мм x 120 мм, 13 мм x 120 мм, 14 мм x 120 мм, 16 мм x 120 мм, 18 мм x 120 мм, 10 мм x 160 мм, 11 мм x 160 мм, 12 мм x 160 мм, 13 мм x 160 мм, 14 мм x 160 мм, 16 мм x 160 мм, 18 мм x 160 мм – 1 шт. (при необходимости);
- Аугмент большеберцовый XB(F)Q V JC(L) T XSM левый, толщина: 5 мм, 10 мм, 15 мм – 1 шт. (при необходимости);
- Аугмент большеберцовый XB(F)Q V JC(R) T XSM правый, толщина: 5 мм, 10 мм, 15 мм – 1 шт. (при необходимости);
- Конус большеберцовый XB(F)Q VII JC T размер: #1, #2, #3, #4, толщина: 20 мм – 1 шт. (при необходимости);
- Штифт фиксирующий XB(F)Q V GC T, размер 1# – от 1 до 2 шт. (при необходимости);
- Надколенник XFQ I BIS PE, размер: 28 мм x 8 мм, 30 мм x 9 мм, 34 мм x 9 мм – 1 шт. (при необходимости);
- Винт для ножки XB(F)Q II JB T – 1 шт. (при необходимости);
- Инструкция по применению – 1 шт.;
435. Набор эндопротеза коленного сустава тотального SKII PS модель 435, в составе:
- Компонент бедренный XFQ II GK(L) C левый, размер #8 – 1 шт.;
- Вкладыш большеберцовый XFQ I PD PE, размер #6, толщина: 12 мм – 1 шт.;
- Компонент большеберцовый XB(F)Q I JP C, размер #6 – 1 шт.;
- Ножка прямая бесцементной фиксации XB(F)Q III GB(JB) T, размер: 10 мм x 40 мм, 11 мм x 40 мм, 12 мм x 40 мм, 13 мм x 40 мм, 14 мм x 40 мм, 16 мм x 40 мм, 18 мм x 40 мм, 10 мм x 80 мм, 11 мм x 80 мм, 12 мм x 80 мм, 13 мм x 80 мм, 14 мм x 80 мм, 16 мм x 80 мм, 18 мм x 80 мм, 10 мм x 120 мм, 11 мм x 120 мм, 12 мм x 120 мм, 13 мм x 120 мм, 14 мм x 120 мм, 16 мм x 120 мм, 18 мм x 120 мм – 1 шт. (при необходимости);
- Ножка изогнутая бесцементной фиксации XB(F)Q VI GB(JB) T, размер: 10 мм x 80 мм, 11 мм x 80 мм, 12 мм x 80 мм, 13 мм x 80 мм, 14 мм x 80 мм, 16 мм x 80 мм, 18 мм x 80 мм, 10 мм x 120 мм, 11 мм x 120 мм, 12 мм x 120 мм, 13 мм x 120 мм, 14 мм x 120 мм, 16 мм x 120 мм, 18 мм x 120 мм, 10 мм x 160 мм, 11 мм x 160 мм, 12 мм x 160 мм, 13 мм x 160 мм, 14 мм x 160 мм, 16 мм x 160 мм, 18 мм x 160 мм – 1 шт. (при необходимости);
- Ножка изогнутая бесцементной фиксации XB(F)Q VII GB(JB) T, размер: 10 мм x 80 мм, 11 мм x 80 мм, 12 мм x 80 мм, 13 мм x 80 мм, 14 мм x 80 мм, 16 мм x 80 мм, 18 мм x 80 мм, 10 мм x 120 мм, 11 мм x 120 мм, 12 мм x 120 мм, 13 мм x 120 мм, 14 мм x 120 мм, 16 мм x 120 мм, 18 мм x 120 мм, 10 мм x 160 мм, 11 мм x 160 мм, 12 мм x 160 мм, 13 мм x 160 мм, 14 мм x 160 мм, 16 мм x 160 мм, 18 мм x 160 мм – 1 шт. (при необходимости);
- Аугмент большеберцовый XB(F)Q V JC(L) T XSM левый, толщина: 5 мм, 10 мм, 15 мм – 1 шт. (при необходимости);

- Аугмент большеберцовый XB(F)Q V JC(R) T XSM правый, толщина: 5 мм, 10 мм, 15 мм – 1 шт. (при необходимости);
- Конус большеберцовый XB(F)Q VII JC T размер: #1, #2, #3, #4, толщина: 20 мм – 1 шт. (при необходимости);
- Штифт фиксирующий XB(F)Q V GC T, размер 1# – от 1 до 2 шт. (при необходимости);
- Надколенник XFQ I BIS PE, размер: 28 мм х 8 мм, 30 мм х 9 мм, 34 мм х 9 мм – 1 шт. (при необходимости);
- Винт для ножки XB(F)Q II JB T – 1 шт. (при необходимости);
- Инструкция по применению – 1 шт.;
436. Набор эндопротеза коленного сустава тотального SKII PS модель 436, в составе:
- Компонент бедренный XFQ II GK(R) C правый, размер #8 – 1 шт.;
- Вкладыш большеберцовый XFQ I PD PE, размер #6, толщина: 12 мм – 1 шт.;
- Компонент большеберцовый XB(F)Q I JP C, размер #6 – 1 шт.;
- Ножка прямая бесцементной фиксации XB(F)Q III GB(JB) T, размер: 10 мм х 40 мм, 11 мм х 40 мм, 12 мм х 40 мм, 13 мм х 40 мм, 14 мм х 40 мм, 16 мм х 40 мм, 18 мм х 40 мм, 10 мм х 80 мм, 11 мм х 80 мм, 12 мм х 80 мм, 13 мм х 80 мм, 14 мм х 80 мм, 16 мм х 80 мм, 18 мм х 80 мм, 10 мм х 120 мм, 11 мм х 120 мм, 12 мм х 120 мм, 13 мм х 120 мм, 14 мм х 120 мм, 16 мм х 120 мм, 18 мм х 120 мм – 1 шт. (при необходимости);
- Ножка изогнутая бесцементной фиксации XB(F)Q VI GB(JB) T, размер: 10 мм х 80 мм, 11 мм х 80 мм, 12 мм х 80 мм, 13 мм х 80 мм, 14 мм х 80 мм, 16 мм х 80 мм, 18 мм х 80 мм, 10 мм х 120 мм, 11 мм х 120 мм, 12 мм х 120 мм, 13 мм х 120 мм, 14 мм х 120 мм, 16 мм х 120 мм, 18 мм х 120 мм, 10 мм х 160 мм, 11 мм х 160 мм, 12 мм х 160 мм, 13 мм х 160 мм, 14 мм х 160 мм, 16 мм х 160 мм, 18 мм х 160 мм – 1 шт. (при необходимости);
- Ножка изогнутая бесцементной фиксации XB(F)Q VII GB(JB) T, размер: 10 мм х 80 мм, 11 мм х 80 мм, 12 мм х 80 мм, 13 мм х 80 мм, 14 мм х 80 мм, 16 мм х 80 мм, 18 мм х 80 мм, 10 мм х 120 мм, 11 мм х 120 мм, 12 мм х 120 мм, 13 мм х 120 мм, 14 мм х 120 мм, 16 мм х 120 мм, 18 мм х 120 мм, 10 мм х 160 мм, 11 мм х 160 мм, 12 мм х 160 мм, 13 мм х 160 мм, 14 мм х 160 мм, 16 мм х 160 мм, 18 мм х 160 мм – 1 шт. (при необходимости);
- Аугмент большеберцовый XB(F)Q V JC(L) T XSM левый, толщина: 5 мм, 10 мм, 15 мм – 1 шт. (при необходимости);
- Аугмент большеберцовый XB(F)Q V JC(R) T XSM правый, толщина: 5 мм, 10 мм, 15 мм – 1 шт. (при необходимости);
- Конус большеберцовый XB(F)Q VII JC T размер: #1, #2, #3, #4, толщина: 20 мм – 1 шт. (при необходимости);
- Штифт фиксирующий XB(F)Q V GC T, размер 1# – от 1 до 2 шт. (при необходимости);
- Надколенник XFQ I BIS PE, размер: 28 мм х 8 мм, 30 мм х 9 мм, 34 мм х 9 мм – 1 шт. (при необходимости);
- Винт для ножки XB(F)Q II JB T – 1 шт. (при необходимости);
- Инструкция по применению – 1 шт.;
437. Набор эндопротеза коленного сустава тотального SKII PS модель 437, в составе:
- Компонент бедренный XFQ II GK(L) C левый, размер #8 – 1 шт.;
- Вкладыш большеберцовый XFQ I PD PE, размер #6, толщина: 14 мм – 1 шт.;
- Компонент большеберцовый XB(F)Q I JP C, размер #6 – 1 шт.;
- Ножка прямая бесцементной фиксации XB(F)Q III GB(JB) T, размер: 10 мм х 40 мм, 11 мм х 40 мм, 12 мм х 40 мм, 13 мм х 40 мм, 14 мм х 40 мм, 16 мм х 40 мм, 18 мм х 40 мм, 10 мм х 80 мм, 11 мм х 80 мм, 12 мм х 80 мм, 13 мм х 80 мм, 14 мм х 80 мм, 16 мм х 80 мм, 18 мм х 80 мм, 10 мм х 120 мм, 11 мм х 120 мм, 12 мм х 120 мм, 13 мм х 120 мм, 14 мм х 120 мм, 16 мм х 120 мм, 18 мм х 120 мм – 1 шт. (при необходимости);
- Ножка изогнутая бесцементной фиксации XB(F)Q VI GB(JB) T, размер: 10 мм х 80 мм, 11 мм х 80 мм, 12 мм х 80 мм, 13 мм х 80 мм, 14 мм х 80 мм, 16 мм х 80 мм, 18 мм х 80 мм, 10 мм х 120 мм, 11 мм х 120 мм, 12 мм х 120 мм, 13 мм х 120 мм, 14 мм х 120 мм, 16 мм х 120 мм, 18 мм х 120 мм, 10 мм х 160 мм, 11 мм х 160 мм, 12 мм х 160 мм, 13 мм х 160 мм, 14 мм х 160 мм, 16 мм х 160 мм, 18 мм х 160 мм – 1 шт. (при необходимости);
- Ножка изогнутая бесцементной фиксации XB(F)Q VII GB(JB) T, размер: 10 мм х 80 мм, 11 мм х 80 мм, 12 мм х 80 мм, 13 мм х 80 мм, 14 мм х 80 мм, 16 мм х 80 мм, 18 мм х 80 мм, 10 мм х 120 мм, 11 мм х 120 мм, 12 мм х 120 мм, 13 мм х 120 мм, 14 мм х 120 мм, 16 мм х 120 мм, 18 мм х 120 мм, 10 мм х 160 мм, 11 мм х 160 мм, 12 мм х 160 мм, 13 мм х 160 мм, 14 мм х 160 мм, 16 мм х 160 мм, 18 мм х 160 мм – 1 шт. (при необходимости);
- Аугмент большеберцовый XB(F)Q V JC(L) T XSM левый, толщина: 5 мм, 10 мм, 15 мм – 1 шт. (при необходимости);
- Аугмент большеберцовый XB(F)Q V JC(R) T XSM правый, толщина: 5 мм, 10 мм, 15 мм – 1 шт. (при необходимости);
- Конус большеберцовый XB(F)Q VII JC T размер: #1, #2, #3, #4, толщина: 20 мм – 1 шт. (при необходимости);

- Штифт фиксирующий XB(F)Q V GC T, размер 1# – от 1 до 2 шт. (при необходимости);
- Надколенник XFQ I BIS PE, размер: 28 мм х 8 мм, 30 мм х 9 мм, 34 мм х 9 мм – 1 шт. (при необходимости);
- Винт для ножки XB(F)Q II JB T – 1 шт. (при необходимости);
- Инструкция по применению – 1 шт.;
438. Набор эндопротеза коленного сустава тотального SKII PS модель 438, в составе:
- Компонент бедренный XFQ II GK(R) C правый, размер #8 – 1 шт.;
- Вкладыш большеберцовый XFQ I PD PE, размер #6, толщина: 14 мм – 1 шт.;
- Компонент большеберцовый XB(F)Q I JP C, размер #6 – 1 шт.;
- Ножка прямая бесцементной фиксации XB(F)Q III GB(JB) T, размер: 10 мм х 40 мм, 11 мм х 40 мм, 12 мм х 40 мм, 13 мм х 40 мм, 14 мм х 40 мм, 16 мм х 40 мм, 18 мм х 40 мм, 10 мм х 80 мм, 11 мм х 80 мм, 12 мм х 80 мм, 13 мм х 80 мм, 14 мм х 80 мм, 16 мм х 80 мм, 18 мм х 80 мм, 10 мм х 120 мм, 11 мм х 120 мм, 12 мм х 120 мм, 13 мм х 120 мм, 14 мм х 120 мм, 16 мм х 120 мм, 18 мм х 120 мм – 1 шт. (при необходимости);
- Ножка изогнутая бесцементной фиксации XB(F)Q VI GB(JB) T, размер: 10 мм х 80 мм, 11 мм х 80 мм, 12 мм х 80 мм, 13 мм х 80 мм, 14 мм х 80 мм, 16 мм х 80 мм, 18 мм х 80 мм, 10 мм х 120 мм, 11 мм х 120 мм, 12 мм х 120 мм, 13 мм х 120 мм, 14 мм х 120 мм, 16 мм х 120 мм, 18 мм х 120 мм, 10 мм х 160 мм, 11 мм х 160 мм, 12 мм х 160 мм, 13 мм х 160 мм, 14 мм х 160 мм, 16 мм х 160 мм, 18 мм х 160 мм – 1 шт. (при необходимости);
- Ножка изогнутая бесцементной фиксации XB(F)Q VII GB(JB) T, размер: 10 мм х 80 мм, 11 мм х 80 мм, 12 мм х 80 мм, 13 мм х 80 мм, 14 мм х 80 мм, 16 мм х 80 мм, 18 мм х 80 мм, 10 мм х 120 мм, 11 мм х 120 мм, 12 мм х 120 мм, 13 мм х 120 мм, 14 мм х 120 мм, 16 мм х 120 мм, 18 мм х 120 мм, 10 мм х 160 мм, 11 мм х 160 мм, 12 мм х 160 мм, 13 мм х 160 мм, 14 мм х 160 мм, 16 мм х 160 мм, 18 мм х 160 мм – 1 шт. (при необходимости);
- Аугмент большеберцовый XB(F)Q V JC(L) T XSM левый, толщина: 5 мм, 10 мм, 15 мм – 1 шт. (при необходимости);
- Аугмент большеберцовый XB(F)Q V JC(R) T XSM правый, толщина: 5 мм, 10 мм, 15 мм – 1 шт. (при необходимости);
- Конус большеберцовый XB(F)Q VII JC T размер: #1, #2, #3, #4, толщина: 20 мм – 1 шт. (при необходимости);
- Штифт фиксирующий XB(F)Q V GC T, размер 1# – от 1 до 2 шт. (при необходимости);
- Надколенник XFQ I BIS PE, размер: 28 мм х 8 мм, 30 мм х 9 мм, 34 мм х 9 мм – 1 шт. (при необходимости);
- Винт для ножки XB(F)Q II JB T – 1 шт. (при необходимости);
- Инструкция по применению – 1 шт.;
439. Набор эндопротеза коленного сустава тотального SKII PS модель 439, в составе:
- Компонент бедренный XFQ II GK(L) C левый, размер #8 – 1 шт.;
- Вкладыш большеберцовый XFQ I PD PE, размер #6, толщина: 16 мм – 1 шт.;
- Компонент большеберцовый XB(F)Q I JP C, размер #6 – 1 шт.;
- Ножка прямая бесцементной фиксации XB(F)Q III GB(JB) T, размер: 10 мм х 40 мм, 11 мм х 40 мм, 12 мм х 40 мм, 13 мм х 40 мм, 14 мм х 40 мм, 16 мм х 40 мм, 18 мм х 40 мм, 10 мм х 80 мм, 11 мм х 80 мм, 12 мм х 80 мм, 13 мм х 80 мм, 14 мм х 80 мм, 16 мм х 80 мм, 18 мм х 80 мм, 10 мм х 120 мм, 11 мм х 120 мм, 12 мм х 120 мм, 13 мм х 120 мм, 14 мм х 120 мм, 16 мм х 120 мм, 18 мм х 120 мм – 1 шт. (при необходимости);
- Ножка изогнутая бесцементной фиксации XB(F)Q VI GB(JB) T, размер: 10 мм х 80 мм, 11 мм х 80 мм, 12 мм х 80 мм, 13 мм х 80 мм, 14 мм х 80 мм, 16 мм х 80 мм, 18 мм х 80 мм, 10 мм х 120 мм, 11 мм х 120 мм, 12 мм х 120 мм, 13 мм х 120 мм, 14 мм х 120 мм, 16 мм х 120 мм, 18 мм х 120 мм, 10 мм х 160 мм, 11 мм х 160 мм, 12 мм х 160 мм, 13 мм х 160 мм, 14 мм х 160 мм, 16 мм х 160 мм, 18 мм х 160 мм – 1 шт. (при необходимости);
- Ножка изогнутая бесцементной фиксации XB(F)Q VII GB(JB) T, размер: 10 мм х 80 мм, 11 мм х 80 мм, 12 мм х 80 мм, 13 мм х 80 мм, 14 мм х 80 мм, 16 мм х 80 мм, 18 мм х 80 мм, 10 мм х 120 мм, 11 мм х 120 мм, 12 мм х 120 мм, 13 мм х 120 мм, 14 мм х 120 мм, 16 мм х 120 мм, 18 мм х 120 мм, 10 мм х 160 мм, 11 мм х 160 мм, 12 мм х 160 мм, 13 мм х 160 мм, 14 мм х 160 мм, 16 мм х 160 мм, 18 мм х 160 мм – 1 шт. (при необходимости);
- Аугмент большеберцовый XB(F)Q V JC(L) T XSM левый, толщина: 5 мм, 10 мм, 15 мм – 1 шт. (при необходимости);
- Аугмент большеберцовый XB(F)Q V JC(R) T XSM правый, толщина: 5 мм, 10 мм, 15 мм – 1 шт. (при необходимости);
- Конус большеберцовый XB(F)Q VII JC T размер: #1, #2, #3, #4, толщина: 20 мм – 1 шт. (при необходимости);
- Штифт фиксирующий XB(F)Q V GC T, размер 1# – от 1 до 2 шт. (при необходимости);
- Надколенник XFQ I BIS PE, размер: 28 мм х 8 мм, 30 мм х 9 мм, 34 мм х 9 мм – 1 шт. (при необходимости);
- Винт для ножки XB(F)Q II JB T – 1 шт. (при необходимости);

- Инструкция по применению – 1 шт.;
440. Набор эндопротеза коленного сустава тотального SKII PS модель 440, в составе:
- Компонент бедренный XFQ II GK(R) C правый, размер #8 – 1 шт.;
- Вкладыш большеберцовый XFQ I PD PE, размер #6, толщина: 16 мм – 1 шт.;
- Компонент большеберцовый XB(F)Q I JP C, размер #6 – 1 шт.;
- Ножка прямая бесцементной фиксации XB(F)Q III GB(JB) T, размер: 10 мм х 40 мм, 11 мм х 40 мм, 12 мм х 40 мм, 13 мм х 40 мм, 14 мм х 40 мм, 16 мм х 40 мм, 18 мм х 40 мм, 10 мм х 80 мм, 11 мм х 80 мм, 12 мм х 80 мм, 13 мм х 80 мм, 14 мм х 80 мм, 16 мм х 80 мм, 18 мм х 80 мм, 10 мм х 120 мм, 11 мм х 120 мм, 12 мм х 120 мм, 13 мм х 120 мм, 14 мм х 120 мм, 16 мм х 120 мм, 18 мм х 120 мм – 1 шт. (при необходимости);
- Ножка изогнутая бесцементной фиксации XB(F)Q VI GB(JB) T, размер: 10 мм х 80 мм, 11 мм х 80 мм, 12 мм х 80 мм, 13 мм х 80 мм, 14 мм х 80 мм, 16 мм х 80 мм, 18 мм х 80 мм, 10 мм х 120 мм, 11 мм х 120 мм, 12 мм х 120 мм, 13 мм х 120 мм, 14 мм х 120 мм, 16 мм х 120 мм, 18 мм х 120 мм, 10 мм х 160 мм, 11 мм х 160 мм, 12 мм х 160 мм, 13 мм х 160 мм, 14 мм х 160 мм, 16 мм х 160 мм, 18 мм х 160 мм – 1 шт. (при необходимости);
- Ножка изогнутая бесцементной фиксации XB(F)Q VII GB(JB) T, размер: 10 мм х 80 мм, 11 мм х 80 мм, 12 мм х 80 мм, 13 мм х 80 мм, 14 мм х 80 мм, 16 мм х 80 мм, 18 мм х 80 мм, 10 мм х 120 мм, 11 мм х 120 мм, 12 мм х 120 мм, 13 мм х 120 мм, 14 мм х 120 мм, 16 мм х 120 мм, 18 мм х 120 мм, 10 мм х 160 мм, 11 мм х 160 мм, 12 мм х 160 мм, 13 мм х 160 мм, 14 мм х 160 мм, 16 мм х 160 мм, 18 мм х 160 мм – 1 шт. (при необходимости);
- Аугмент большеберцовый XB(F)Q V JC(L) T XSM левый, толщина: 5 мм, 10 мм, 15 мм – 1 шт. (при необходимости);
- Аугмент большеберцовый XB(F)Q V JC(R) T XSM правый, толщина: 5 мм, 10 мм, 15 мм – 1 шт. (при необходимости);
- Конус большеберцовый XB(F)Q VII JC T размер: #1, #2, #3, #4, толщина: 20 мм – 1 шт. (при необходимости);
- Штифт фиксирующий XB(F)Q V GC T, размер 1# – от 1 до 2 шт. (при необходимости);
- Надколенник XFQ I BIS PE, размер: 28 мм х 8 мм, 30 мм х 9 мм, 34 мм х 9 мм – 1 шт. (при необходимости);
- Винт для ножки XB(F)Q II JB T – 1 шт. (при необходимости);
- Инструкция по применению – 1 шт.;
441. Набор эндопротеза коленного сустава тотального SKII PS модель 441, в составе:
- Компонент бедренный XFQ II GK(L) C левый, размер #8– 1 шт.;
- Вкладыш большеберцовый XFQ I PD PE, размер #6, толщина: 10 мм – 1 шт.;
- Компонент большеберцовый XB(F)Q I JP C, размер #7 – 1 шт.;
- Ножка прямая бесцементной фиксации XB(F)Q III GB(JB) T, размер: 10 мм х 40 мм, 11 мм х 40 мм, 12 мм х 40 мм, 13 мм х 40 мм, 14 мм х 40 мм, 16 мм х 40 мм, 18 мм х 40 мм, 10 мм х 80 мм, 11 мм х 80 мм, 12 мм х 80 мм, 13 мм х 80 мм, 14 мм х 80 мм, 16 мм х 80 мм, 18 мм х 80 мм, 10 мм х 120 мм, 11 мм х 120 мм, 12 мм х 120 мм, 13 мм х 120 мм, 14 мм х 120 мм, 16 мм х 120 мм, 18 мм х 120 мм – 1 шт. (при необходимости);
- Ножка изогнутая бесцементной фиксации XB(F)Q VI GB(JB) T, размер: 10 мм х 80 мм, 11 мм х 80 мм, 12 мм х 80 мм, 13 мм х 80 мм, 14 мм х 80 мм, 16 мм х 80 мм, 18 мм х 80 мм, 10 мм х 120 мм, 11 мм х 120 мм, 12 мм х 120 мм, 13 мм х 120 мм, 14 мм х 120 мм, 16 мм х 120 мм, 18 мм х 120 мм, 10 мм х 160 мм, 11 мм х 160 мм, 12 мм х 160 мм, 13 мм х 160 мм, 14 мм х 160 мм, 16 мм х 160 мм, 18 мм х 160 мм – 1 шт. (при необходимости);
- Ножка изогнутая бесцементной фиксации XB(F)Q VII GB(JB) T, размер: 10 мм х 80 мм, 11 мм х 80 мм, 12 мм х 80 мм, 13 мм х 80 мм, 14 мм х 80 мм, 16 мм х 80 мм, 18 мм х 80 мм, 10 мм х 120 мм, 11 мм х 120 мм, 12 мм х 120 мм, 13 мм х 120 мм, 14 мм х 120 мм, 16 мм х 120 мм, 18 мм х 120 мм, 10 мм х 160 мм, 11 мм х 160 мм, 12 мм х 160 мм, 13 мм х 160 мм, 14 мм х 160 мм, 16 мм х 160 мм, 18 мм х 160 мм – 1 шт. (при необходимости);
- Аугмент большеберцовый XB(F)Q V JC(L) T SML левый, толщина: 5 мм, 10 мм, 15 мм – 1 шт. (при необходимости);
- Аугмент большеберцовый XB(F)Q V JC(R) T SML правый, толщина: 5 мм, 10 мм, 15 мм – 1 шт. (при необходимости);
- Конус большеберцовый XB(F)Q VII JC T размер: #1, #2, #3, #4, толщина: 20 мм – 1 шт. (при необходимости);
- Штифт фиксирующий XB(F)Q V GC T, размер 1# – от 1 до 2 шт. (при необходимости);
- Надколенник XFQ I BIS PE, размер: 28 мм х 8 мм, 30 мм х 9 мм, 34 мм х 9 мм – 1 шт. (при необходимости);
- Винт для ножки XB(F)Q II JB T – 1 шт. (при необходимости);
- Инструкция по применению – 1 шт.;
442. Набор эндопротеза коленного сустава тотального SKII PS модель 442 в составе:
- Компонент бедренный XFQ II GK(R) C правый, размер #8– 1 шт.;

- Вкладыш большеберцовый XFQ I PD PE, размер #6, толщина: 10 мм – 1 шт.;
- Компонент большеберцовый XB(F)Q I JP C, размер #7 – 1 шт.;
- Ножка прямая бесцементной фиксации XB(F)Q III GB(JB) T, размер: 10 мм х 40 мм, 11 мм х 40 мм, 12 мм х 40 мм, 13 мм х 40 мм, 14 мм х 40 мм, 16 мм х 40 мм, 18 мм х 40 мм, 10 мм х 80 мм, 11 мм х 80 мм, 12 мм х 80 мм, 13 мм х 80 мм, 14 мм х 80 мм, 16 мм х 80 мм, 18 мм х 80 мм, 10 мм х 120 мм, 11 мм х 120 мм, 12 мм х 120 мм, 13 мм х 120 мм, 14 мм х 120 мм, 16 мм х 120 мм, 18 мм х 120 мм – 1 шт. (при необходимости);
- Ножка изогнутая бесцементной фиксации XB(F)Q VI GB(JB) T, размер: 10 мм х 80 мм, 11 мм х 80 мм, 12 мм х 80 мм, 13 мм х 80 мм, 14 мм х 80 мм, 16 мм х 80 мм, 18 мм х 80 мм, 10 мм х 120 мм, 11 мм х 120 мм, 12 мм х 120 мм, 13 мм х 120 мм, 14 мм х 120 мм, 16 мм х 120 мм, 18 мм х 120 мм, 10 мм х 160 мм, 11 мм х 160 мм, 12 мм х 160 мм, 13 мм х 160 мм, 14 мм х 160 мм, 16 мм х 160 мм, 18 мм х 160 мм – 1 шт. (при необходимости);
- Ножка изогнутая бесцементной фиксации XB(F)Q VII GB(JB) T, размер: 10 мм х 80 мм, 11 мм х 80 мм, 12 мм х 80 мм, 13 мм х 80 мм, 14 мм х 80 мм, 16 мм х 80 мм, 18 мм х 80 мм, 10 мм х 120 мм, 11 мм х 120 мм, 12 мм х 120 мм, 13 мм х 120 мм, 14 мм х 120 мм, 16 мм х 120 мм, 18 мм х 120 мм, 10 мм х 160 мм, 11 мм х 160 мм, 12 мм х 160 мм, 13 мм х 160 мм, 14 мм х 160 мм, 16 мм х 160 мм, 18 мм х 160 мм – 1 шт. (при необходимости);
- Аугмент большеберцовый XB(F)Q V JC(L) T SML левый, толщина: 5 мм, 10 мм, 15 мм – 1 шт. (при необходимости);
- Аугмент большеберцовый XB(F)Q V JC(R) T SML правый, толщина: 5 мм, 10 мм, 15 мм – 1 шт. (при необходимости);
- Конус большеберцовый XB(F)Q VII JC T размер: #1, #2, #3, #4, толщина: 20 мм – 1 шт. (при необходимости);
- Штифт фиксирующий XB(F)Q V GC T, размер 1# – от 1 до 2 шт. (при необходимости);
- Надколенник XFQ I BIS PE, размер: 28 мм х 8 мм, 30 мм х 9 мм, 34 мм х 9 мм – 1 шт. (при необходимости);
- Винт для ножки XB(F)Q II JB T – 1 шт. (при необходимости);
- Инструкция по применению – 1 шт.;

443. Набор эндопротеза коленного сустава тотального SKII PS модель 443, в составе:
- Компонент бедренный XFQ II GK(L) C левый, размер #8– 1 шт.;
- Вкладыш большеберцовый XFQ I PD PE, размер #6, толщина: 12 мм – 1 шт.;
- Компонент большеберцовый XB(F)Q I JP C, размер #7 – 1 шт.;
- Ножка прямая бесцементной фиксации XB(F)Q III GB(JB) T, размер: 10 мм х 40 мм, 11 мм х 40 мм, 12 мм х 40 мм, 13 мм х 40 мм, 14 мм х 40 мм, 16 мм х 40 мм, 18 мм х 40 мм, 10 мм х 80 мм, 11 мм х 80 мм, 12 мм х 80 мм, 13 мм х 80 мм, 14 мм х 80 мм, 16 мм х 80 мм, 18 мм х 80 мм, 10 мм х 120 мм, 11 мм х 120 мм, 12 мм х 120 мм, 13 мм х 120 мм, 14 мм х 120 мм, 16 мм х 120 мм, 18 мм х 120 мм – 1 шт. (при необходимости);
- Ножка изогнутая бесцементной фиксации XB(F)Q VI GB(JB) T, размер: 10 мм х 80 мм, 11 мм х 80 мм, 12 мм х 80 мм, 13 мм х 80 мм, 14 мм х 80 мм, 16 мм х 80 мм, 18 мм х 80 мм, 10 мм х 120 мм, 11 мм х 120 мм, 12 мм х 120 мм, 13 мм х 120 мм, 14 мм х 120 мм, 16 мм х 120 мм, 18 мм х 120 мм, 10 мм х 160 мм, 11 мм х 160 мм, 12 мм х 160 мм, 13 мм х 160 мм, 14 мм х 160 мм, 16 мм х 160 мм, 18 мм х 160 мм – 1 шт. (при необходимости);
- Ножка изогнутая бесцементной фиксации XB(F)Q VII GB(JB) T, размер: 10 мм х 80 мм, 11 мм х 80 мм, 12 мм х 80 мм, 13 мм х 80 мм, 14 мм х 80 мм, 16 мм х 80 мм, 18 мм х 80 мм, 10 мм х 120 мм, 11 мм х 120 мм, 12 мм х 120 мм, 13 мм х 120 мм, 14 мм х 120 мм, 16 мм х 120 мм, 18 мм х 120 мм, 10 мм х 160 мм, 11 мм х 160 мм, 12 мм х 160 мм, 13 мм х 160 мм, 14 мм х 160 мм, 16 мм х 160 мм, 18 мм х 160 мм – 1 шт. (при необходимости);
- Аугмент большеберцовый XB(F)Q V JC(L) T SML левый, толщина: 5 мм, 10 мм, 15 мм – 1 шт. (при необходимости);
- Аугмент большеберцовый XB(F)Q V JC(R) T SML правый, толщина: 5 мм, 10 мм, 15 мм – 1 шт. (при необходимости);
- Конус большеберцовый XB(F)Q VII JC T размер: #1, #2, #3, #4, толщина: 20 мм – 1 шт. (при необходимости);
- Штифт фиксирующий XB(F)Q V GC T, размер 1# – от 1 до 2 шт. (при необходимости);
- Надколенник XFQ I BIS PE, размер: 28 мм х 8 мм, 30 мм х 9 мм, 34 мм х 9 мм – 1 шт. (при необходимости);
- Винт для ножки XB(F)Q II JB T – 1 шт. (при необходимости);
- Инструкция по применению – 1 шт.;

444. Набор эндопротеза коленного сустава тотального SKII PS модель 444 в составе:
- Компонент бедренный XFQ II GK(R) C правый, размер #8– 1 шт.;
- Вкладыш большеберцовый XFQ I PD PE, размер #6, толщина: 12 мм – 1 шт.;
- Компонент большеберцовый XB(F)Q I JP C, размер #7 – 1 шт.;

- Ножка прямая бесцементной фиксации XB(F)Q III GB(JB) T, размер: 10 мм х 40 мм, 11 мм х 40 мм, 12 мм х 40 мм, 13 мм х 40 мм, 14 мм х 40 мм, 16 мм х 40 мм, 18 мм х 40 мм, 10 мм х 80 мм, 11 мм х 80 мм, 12 мм х 80 мм, 13 мм х 80 мм, 14 мм х 80 мм, 16 мм х 80 мм, 18 мм х 80 мм, 10 мм х 120 мм, 11 мм х 120 мм, 12 мм х 120 мм, 13 мм х 120 мм, 14 мм х 120 мм, 16 мм х 120 мм, 18 мм х 120 мм – 1 шт. (при необходимости);
- Ножка изогнутая бесцементной фиксации XB(F)Q VI GB(JB) T, размер: 10 мм х 80 мм, 11 мм х 80 мм, 12 мм х 80 мм, 13 мм х 80 мм, 14 мм х 80 мм, 16 мм х 80 мм, 18 мм х 80 мм, 10 мм х 120 мм, 11 мм х 120 мм, 12 мм х 120 мм, 13 мм х 120 мм, 14 мм х 120 мм, 16 мм х 120 мм, 18 мм х 120 мм, 10 мм х 160 мм, 11 мм х 160 мм, 12 мм х 160 мм, 13 мм х 160 мм, 14 мм х 160 мм, 16 мм х 160 мм, 18 мм х 160 мм – 1 шт. (при необходимости);
- Ножка изогнутая бесцементной фиксации XB(F)Q VII GB(JB) T, размер: 10 мм х 80 мм, 11 мм х 80 мм, 12 мм х 80 мм, 13 мм х 80 мм, 14 мм х 80 мм, 16 мм х 80 мм, 18 мм х 80 мм, 10 мм х 120 мм, 11 мм х 120 мм, 12 мм х 120 мм, 13 мм х 120 мм, 14 мм х 120 мм, 16 мм х 120 мм, 18 мм х 120 мм, 10 мм х 160 мм, 11 мм х 160 мм, 12 мм х 160 мм, 13 мм х 160 мм, 14 мм х 160 мм, 16 мм х 160 мм, 18 мм х 160 мм – 1 шт. (при необходимости);
- Аугмент большеберцовый XB(F)Q V JC(L) T SML левый, толщина: 5 мм, 10 мм, 15 мм – 1 шт. (при необходимости);
- Аугмент большеберцовый XB(F)Q V JC(R) T SML правый, толщина: 5 мм, 10 мм, 15 мм – 1 шт. (при необходимости);
- Конус большеберцовый XB(F)Q VII JC T размер: #1, #2, #3, #4, толщина: 20 мм – 1 шт. (при необходимости);
- Штифт фиксирующий XB(F)Q V GC T, размер 1# – от 1 до 2 шт. (при необходимости);
- Надколенник XFQ I BIS PE, размер: 28 мм х 8 мм, 30 мм х 9 мм, 34 мм х 9 мм – 1 шт. (при необходимости);
- Винт для ножки XB(F)Q II JB T – 1 шт. (при необходимости);
- Инструкция по применению – 1 шт.;
445. Набор эндопротеза коленного сустава тотального SKII PS модель 445, в составе:
- Компонент бедренный XFQ II GK(L) C левый, размер #8– 1 шт.;
- Вкладыш большеберцовый XFQ I PD PE, размер #6, толщина: 14 мм – 1 шт.;
- Компонент большеберцовый XB(F)Q I JP C, размер #7 – 1 шт.;
- Ножка прямая бесцементной фиксации XB(F)Q III GB(JB) T, размер: 10 мм х 40 мм, 11 мм х 40 мм, 12 мм х 40 мм, 13 мм х 40 мм, 14 мм х 40 мм, 16 мм х 40 мм, 18 мм х 40 мм, 10 мм х 80 мм, 11 мм х 80 мм, 12 мм х 80 мм, 13 мм х 80 мм, 14 мм х 80 мм, 16 мм х 80 мм, 18 мм х 80 мм, 10 мм х 120 мм, 11 мм х 120 мм, 12 мм х 120 мм, 13 мм х 120 мм, 14 мм х 120 мм, 16 мм х 120 мм, 18 мм х 120 мм – 1 шт. (при необходимости);
- Ножка изогнутая бесцементной фиксации XB(F)Q VI GB(JB) T, размер: 10 мм х 80 мм, 11 мм х 80 мм, 12 мм х 80 мм, 13 мм х 80 мм, 14 мм х 80 мм, 16 мм х 80 мм, 18 мм х 80 мм, 10 мм х 120 мм, 11 мм х 120 мм, 12 мм х 120 мм, 13 мм х 120 мм, 14 мм х 120 мм, 16 мм х 120 мм, 18 мм х 120 мм, 10 мм х 160 мм, 11 мм х 160 мм, 12 мм х 160 мм, 13 мм х 160 мм, 14 мм х 160 мм, 16 мм х 160 мм, 18 мм х 160 мм – 1 шт. (при необходимости);
- Ножка изогнутая бесцементной фиксации XB(F)Q VII GB(JB) T, размер: 10 мм х 80 мм, 11 мм х 80 мм, 12 мм х 80 мм, 13 мм х 80 мм, 14 мм х 80 мм, 16 мм х 80 мм, 18 мм х 80 мм, 10 мм х 120 мм, 11 мм х 120 мм, 12 мм х 120 мм, 13 мм х 120 мм, 14 мм х 120 мм, 16 мм х 120 мм, 18 мм х 120 мм, 10 мм х 160 мм, 11 мм х 160 мм, 12 мм х 160 мм, 13 мм х 160 мм, 14 мм х 160 мм, 16 мм х 160 мм, 18 мм х 160 мм – 1 шт. (при необходимости);
- Аугмент большеберцовый XB(F)Q V JC(L) T SML левый, толщина: 5 мм, 10 мм, 15 мм – 1 шт. (при необходимости);
- Аугмент большеберцовый XB(F)Q V JC(R) T SML правый, толщина: 5 мм, 10 мм, 15 мм – 1 шт. (при необходимости);
- Конус большеберцовый XB(F)Q VII JC T размер: #1, #2, #3, #4, толщина: 20 мм – 1 шт. (при необходимости);
- Штифт фиксирующий XB(F)Q V GC T, размер 1# – от 1 до 2 шт. (при необходимости);
- Надколенник XFQ I BIS PE, размер: 28 мм х 8 мм, 30 мм х 9 мм, 34 мм х 9 мм – 1 шт. (при необходимости);
- Винт для ножки XB(F)Q II JB T – 1 шт. (при необходимости);
- Инструкция по применению – 1 шт.;
446. Набор эндопротеза коленного сустава тотального SKII PS модель 446 в составе:
- Компонент бедренный XFQ II GK(R) C правый, размер #8– 1 шт.;
- Вкладыш большеберцовый XFQ I PD PE, размер #6, толщина: 14 мм – 1 шт.;
- Компонент большеберцовый XB(F)Q I JP C, размер #7 – 1 шт.;
- Ножка прямая бесцементной фиксации XB(F)Q III GB(JB) T, размер: 10 мм х 40 мм, 11 мм х 40 мм, 12 мм х 40 мм, 13 мм х 40 мм, 14 мм х 40 мм, 16 мм х 40 мм, 18 мм х 40 мм, 10 мм х 80 мм, 11 мм х 80 мм, 12 мм х 80 мм,

13 мм х 80 мм, 14 мм х 80 мм, 16 мм х 80 мм, 18 мм х 80 мм, 10 мм х 120 мм, 11 мм х 120 мм, 12 мм х 120 мм, 13 мм х 120 мм, 14 мм х 120 мм, 16 мм х 120 мм, 18 мм х 120 мм – 1 шт. (при необходимости);
- Ножка изогнутая бесцементной фиксации XB(F)Q VI GB(JB) T, размер: 10 мм х 80 мм, 11 мм х 80 мм, 12 мм х 80 мм, 13 мм х 80 мм, 14 мм х 80 мм, 16 мм х 80 мм, 18 мм х 80 мм, 10 мм х 120 мм, 11 мм х 120 мм, 12 мм х 120 мм, 13 мм х 120 мм, 14 мм х 120 мм, 16 мм х 120 мм, 18 мм х 120 мм, 10 мм х 160 мм, 11 мм х 160 мм, 12 мм х 160 мм, 13 мм х 160 мм, 14 мм х 160 мм, 16 мм х 160 мм, 18 мм х 160 мм – 1 шт. (при необходимости);
- Ножка изогнутая бесцементной фиксации XB(F)Q VII GB(JB) T, размер: 10 мм х 80 мм, 11 мм х 80 мм, 12 мм х 80 мм, 13 мм х 80 мм, 14 мм х 80 мм, 16 мм х 80 мм, 18 мм х 80 мм, 10 мм х 120 мм, 11 мм х 120 мм, 12 мм х 120 мм, 13 мм х 120 мм, 14 мм х 120 мм, 16 мм х 120 мм, 18 мм х 120 мм, 10 мм х 160 мм, 11 мм х 160 мм, 12 мм х 160 мм, 13 мм х 160 мм, 14 мм х 160 мм, 16 мм х 160 мм, 18 мм х 160 мм – 1 шт. (при необходимости);
- Аугмент большеберцовый XB(F)Q V JC(L) T SML левый, толщина: 5 мм, 10 мм, 15 мм – 1 шт. (при необходимости);
- Аугмент большеберцовый XB(F)Q V JC(R) T SML правый, толщина: 5 мм, 10 мм, 15 мм – 1 шт. (при необходимости);
- Конус большеберцовый XB(F)Q VII JC T размер: #1, #2, #3, #4, толщина: 20 мм – 1 шт. (при необходимости);
- Штифт фиксирующий XB(F)Q V GC T, размер 1# – от 1 до 2 шт. (при необходимости);
- Надколенник XFQ I BIS PE, размер: 28 мм х 8 мм, 30 мм х 9 мм, 34 мм х 9 мм – 1 шт. (при необходимости);
- Винт для ножки XB(F)Q II JB T – 1 шт. (при необходимости);
- Инструкция по применению – 1 шт.;
447. Набор эндопротеза коленного сустава тотального SKII PS модель 447, в составе:
- Компонент бедренный XFQ II GK(L) C левый, размер #8– 1 шт.;
- Вкладыш большеберцовый XFQ I PD PE, размер #6, толщина: 16 мм – 1 шт.;
- Компонент большеберцовый XB(F)Q I JP C, размер #7 – 1 шт.;
- Ножка прямая бесцементной фиксации XB(F)Q III GB(JB) T, размер: 10 мм х 40 мм, 11 мм х 40 мм, 12 мм х 40 мм, 13 мм х 40 мм, 14 мм х 40 мм, 16 мм х 40 мм, 18 мм х 40 мм, 10 мм х 80 мм, 11 мм х 80 мм, 12 мм х 80 мм, 13 мм х 80 мм, 14 мм х 80 мм, 16 мм х 80 мм, 18 мм х 80 мм, 10 мм х 120 мм, 11 мм х 120 мм, 12 мм х 120 мм, 13 мм х 120 мм, 14 мм х 120 мм, 16 мм х 120 мм, 18 мм х 120 мм – 1 шт. (при необходимости);
- Ножка изогнутая бесцементной фиксации XB(F)Q VI GB(JB) T, размер: 10 мм х 80 мм, 11 мм х 80 мм, 12 мм х 80 мм, 13 мм х 80 мм, 14 мм х 80 мм, 16 мм х 80 мм, 18 мм х 80 мм, 10 мм х 120 мм, 11 мм х 120 мм, 12 мм х 120 мм, 13 мм х 120 мм, 14 мм х 120 мм, 16 мм х 120 мм, 18 мм х 120 мм, 10 мм х 160 мм, 11 мм х 160 мм, 12 мм х 160 мм, 13 мм х 160 мм, 14 мм х 160 мм, 16 мм х 160 мм, 18 мм х 160 мм – 1 шт. (при необходимости);
- Ножка изогнутая бесцементной фиксации XB(F)Q VII GB(JB) T, размер: 10 мм х 80 мм, 11 мм х 80 мм, 12 мм х 80 мм, 13 мм х 80 мм, 14 мм х 80 мм, 16 мм х 80 мм, 18 мм х 80 мм, 10 мм х 120 мм, 11 мм х 120 мм, 12 мм х 120 мм, 13 мм х 120 мм, 14 мм х 120 мм, 16 мм х 120 мм, 18 мм х 120 мм, 10 мм х 160 мм, 11 мм х 160 мм, 12 мм х 160 мм, 13 мм х 160 мм, 14 мм х 160 мм, 16 мм х 160 мм, 18 мм х 160 мм – 1 шт. (при необходимости);
- Аугмент большеберцовый XB(F)Q V JC(L) T SML левый, толщина: 5 мм, 10 мм, 15 мм – 1 шт. (при необходимости);
- Аугмент большеберцовый XB(F)Q V JC(R) T SML правый, толщина: 5 мм, 10 мм, 15 мм – 1 шт. (при необходимости);
- Конус большеберцовый XB(F)Q VII JC T размер: #1, #2, #3, #4, толщина: 20 мм – 1 шт. (при необходимости);
- Штифт фиксирующий XB(F)Q V GC T, размер 1# – от 1 до 2 шт. (при необходимости);
- Надколенник XFQ I BIS PE, размер: 28 мм х 8 мм, 30 мм х 9 мм, 34 мм х 9 мм – 1 шт. (при необходимости);
- Винт для ножки XB(F)Q II JB T – 1 шт. (при необходимости);
- Инструкция по применению – 1 шт.;
448. Набор эндопротеза коленного сустава тотального SKII PS модель 448 в составе:
- Компонент бедренный XFQ II GK(R) C правый, размер #8– 1 шт.;
- Вкладыш большеберцовый XFQ I PD PE, размер #6, толщина: 16 мм – 1 шт.;
- Компонент большеберцовый XB(F)Q I JP C, размер #7 – 1 шт.;
- Ножка прямая бесцементной фиксации XB(F)Q III GB(JB) T, размер: 10 мм х 40 мм, 11 мм х 40 мм, 12 мм х 40 мм, 13 мм х 40 мм, 14 мм х 40 мм, 16 мм х 40 мм, 18 мм х 40 мм, 10 мм х 80 мм, 11 мм х 80 мм, 12 мм х 80 мм, 13 мм х 80 мм, 14 мм х 80 мм, 16 мм х 80 мм, 18 мм х 80 мм, 10 мм х 120 мм, 11 мм х 120 мм, 12 мм х 120 мм, 13 мм х 120 мм, 14 мм х 120 мм, 16 мм х 120 мм, 18 мм х 120 мм – 1 шт. (при необходимости);

- Ножка изогнутая бесцементной фиксации XB(F)Q VI GB(JB) T, размер: 10 мм х 80 мм, 11 мм х 80 мм, 12 мм х 80 мм, 13 мм х 80 мм, 14 мм х 80 мм, 16 мм х 80 мм, 18 мм х 80 мм, 10 мм х 120 мм, 11 мм х 120 мм, 12 мм х 120 мм, 13 мм х 120 мм, 14 мм х 120 мм, 16 мм х 120 мм, 18 мм х 120 мм, 10 мм х 160 мм, 11 мм х 160 мм, 12 мм х 160 мм, 13 мм х 160 мм, 14 мм х 160 мм, 16 мм х 160 мм, 18 мм х 160 мм – 1 шт. (при необходимости);
- Ножка изогнутая бесцементной фиксации XB(F)Q VII GB(JB) T, размер: 10 мм х 80 мм, 11 мм х 80 мм, 12 мм х 80 мм, 13 мм х 80 мм, 14 мм х 80 мм, 16 мм х 80 мм, 18 мм х 80 мм, 10 мм х 120 мм, 11 мм х 120 мм, 12 мм х 120 мм, 13 мм х 120 мм, 14 мм х 120 мм, 16 мм х 120 мм, 18 мм х 120 мм, 10 мм х 160 мм, 11 мм х 160 мм, 12 мм х 160 мм, 13 мм х 160 мм, 14 мм х 160 мм, 16 мм х 160 мм, 18 мм х 160 мм – 1 шт. (при необходимости);
- Аугмент большеберцовый XB(F)Q V JC(L) T SML левый, толщина: 5 мм, 10 мм, 15 мм – 1 шт. (при необходимости);
- Аугмент большеберцовый XB(F)Q V JC(R) T SML правый, толщина: 5 мм, 10 мм, 15 мм – 1 шт. (при необходимости);
- Конус большеберцовый XB(F)Q VII JC T размер: #1, #2, #3, #4, толщина: 20 мм – 1 шт. (при необходимости);
- Штифт фиксирующий XB(F)Q V GC T, размер 1# – от 1 до 2 шт. (при необходимости);
- Надколенник XFQ I BIS PE, размер: 28 мм х 8 мм, 30 мм х 9 мм, 34 мм х 9 мм – 1 шт. (при необходимости);
- Винт для ножки XB(F)Q II JB T – 1 шт. (при необходимости);
- Инструкция по применению – 1 шт.;
449. Набор эндопротеза коленного сустава тотального SKII PS модель 449, в составе:
- Компонент бедренный XFQ II GK(L) C левый, размер #9 – 1 шт.;
- Вкладыш большеберцовый XFQ I PD PE, размер #1, толщина: 10 мм – 1 шт.;
- Компонент большеберцовый XB(F)Q I JP C, размер #1 – 1 шт.;
- Ножка прямая бесцементной фиксации XB(F)Q III GB(JB) T, размер: 10 мм х 40 мм, 11 мм х 40 мм, 12 мм х 40 мм, 13 мм х 40 мм, 14 мм х 40 мм, 16 мм х 40 мм, 18 мм х 40 мм, 10 мм х 80 мм, 11 мм х 80 мм, 12 мм х 80 мм, 13 мм х 80 мм, 14 мм х 80 мм, 16 мм х 80 мм, 18 мм х 80 мм, 10 мм х 120 мм, 11 мм х 120 мм, 12 мм х 120 мм, 13 мм х 120 мм, 14 мм х 120 мм, 16 мм х 120 мм, 18 мм х 120 мм – 1 шт. (при необходимости);
- Ножка изогнутая бесцементной фиксации XB(F)Q VI GB(JB) T, размер: 10 мм х 80 мм, 11 мм х 80 мм, 12 мм х 80 мм, 13 мм х 80 мм, 14 мм х 80 мм, 16 мм х 80 мм, 18 мм х 80 мм, 10 мм х 120 мм, 11 мм х 120 мм, 12 мм х 120 мм, 13 мм х 120 мм, 14 мм х 120 мм, 16 мм х 120 мм, 18 мм х 120 мм, 10 мм х 160 мм, 11 мм х 160 мм, 12 мм х 160 мм, 13 мм х 160 мм, 14 мм х 160 мм, 16 мм х 160 мм, 18 мм х 160 мм – 1 шт. (при необходимости);
- Ножка изогнутая бесцементной фиксации XB(F)Q VII GB(JB) T, размер: 10 мм х 80 мм, 11 мм х 80 мм, 12 мм х 80 мм, 13 мм х 80 мм, 14 мм х 80 мм, 16 мм х 80 мм, 18 мм х 80 мм, 10 мм х 120 мм, 11 мм х 120 мм, 12 мм х 120 мм, 13 мм х 120 мм, 14 мм х 120 мм, 16 мм х 120 мм, 18 мм х 120 мм, 10 мм х 160 мм, 11 мм х 160 мм, 12 мм х 160 мм, 13 мм х 160 мм, 14 мм х 160 мм, 16 мм х 160 мм, 18 мм х 160 мм – 1 шт. (при необходимости);
- Аугмент большеберцовый XB(F)Q V JC(L) T левый, размер #1, толщина: 5 мм, 10 мм, 15 мм – 1 шт. (при необходимости);
- Аугмент большеберцовый XB(F)Q V JC(R) T правый, размер #1, толщина: 5 мм, 10 мм, 15 мм – 1 шт. (при необходимости);
- Конус большеберцовый XB(F)Q VII JC T размер: #1, #2, #3, #4, толщина: 20 мм – 1 шт. (при необходимости);
- Штифт фиксирующий XB(F)Q V GC T, размер 1# – от 1 до 2 шт. (при необходимости);
- Надколенник XFQ I BIS PE, размер: 28 мм х 8 мм, 30 мм х 9 мм, 34 мм х 9 мм – 1 шт. (при необходимости);
- Винт для ножки XB(F)Q II JB T – 1 шт. (при необходимости);
- Инструкция по применению – 1 шт.;
450. Набор эндопротеза коленного сустава тотального SKII PS модель 450, в составе:
- Компонент бедренный XFQ II GK(R) C правый, размер #9 – 1 шт.;
- Вкладыш большеберцовый XFQ I PD PE, размер #1, толщина: 10 мм – 1 шт.;
- Компонент большеберцовый XB(F)Q I JP C, размер #1 – 1 шт.;
- Ножка прямая бесцементной фиксации XB(F)Q III GB(JB) T, размер: 10 мм х 40 мм, 11 мм х 40 мм, 12 мм х 40 мм, 13 мм х 40 мм, 14 мм х 40 мм, 16 мм х 40 мм, 18 мм х 40 мм, 10 мм х 80 мм, 11 мм х 80 мм, 12 мм х 80 мм, 13 мм х 80 мм, 14 мм х 80 мм, 16 мм х 80 мм, 18 мм х 80 мм, 10 мм х 120 мм, 11 мм х 120 мм, 12 мм х 120 мм, 13 мм х 120 мм, 14 мм х 120 мм, 16 мм х 120 мм, 18 мм х 120 мм – 1 шт. (при необходимости);
- Ножка изогнутая бесцементной фиксации XB(F)Q VI GB(JB) T, размер: 10 мм х 80 мм, 11 мм х 80 мм, 12 мм х 80 мм, 13 мм х 80 мм, 14 мм х 80 мм, 16 мм х 80 мм, 18 мм х 80 мм, 10 мм х 120 мм, 11 мм х 120 мм, 12 мм х 120

мм, 13 мм х 120 мм, 14 мм х 120 мм, 16 мм х 120 мм, 18 мм х 120 мм, 10 мм х 160 мм, 11 мм х 160 мм, 12 мм х 160 мм, 13 мм х 160 мм, 14 мм х 160 мм, 16 мм х 160 мм, 18 мм х 160 мм – 1 шт. (при необходимости);
- Ножка изогнутая бесцементной фиксации XB(F)Q VII GB(JB) T, размер: 10 мм х 80 мм, 11 мм х 80 мм, 12 мм х 80 мм, 13 мм х 80 мм, 14 мм х 80 мм, 16 мм х 80 мм, 18 мм х 80 мм, 10 мм х 120 мм, 11 мм х 120 мм, 12 мм х 120 мм, 13 мм х 120 мм, 14 мм х 120 мм, 16 мм х 120 мм, 18 мм х 120 мм, 10 мм х 160 мм, 11 мм х 160 мм, 12 мм х 160 мм, 13 мм х 160 мм, 14 мм х 160 мм, 16 мм х 160 мм, 18 мм х 160 мм – 1 шт. (при необходимости);
- Аугмент большеберцовый XB(F)Q V JC(L) T левый, размер #1, толщина: 5 мм, 10 мм, 15 мм – 1 шт. (при необходимости);
- Аугмент большеберцовый XB(F)Q V JC(R) T правый, размер #1, толщина: 5 мм, 10 мм, 15 мм – 1 шт. (при необходимости);
- Конус большеберцовый XB(F)Q VII JC T размер: #1, #2, #3, #4, толщина: 20 мм – 1 шт. (при необходимости);
- Штифт фиксирующий XB(F)Q V GC T, размер 1# – от 1 до 2 шт. (при необходимости);
- Надколенник XFQ I BIS PE, размер: 28 мм х 8 мм, 30 мм х 9 мм, 34 мм х 9 мм – 1 шт. (при необходимости);
- Винт для ножки XB(F)Q II JB T – 1 шт. (при необходимости);
- Инструкция по применению – 1 шт.;
451. Набор эндопротеза коленного сустава тотального SKII PS модель 451, в составе:
- Компонент бедренный XFQ II GK(L) C левый, размер #9 – 1 шт.;
- Вкладыш большеберцовый XFQ I PD PE, размер #1, толщина: 12 мм – 1 шт.;
- Компонент большеберцовый XB(F)Q I JP C, размер #1 – 1 шт.;
- Ножка прямая бесцементной фиксации XB(F)Q III GB(JB) T, размер: 10 мм х 40 мм, 11 мм х 40 мм, 12 мм х 40 мм, 13 мм х 40 мм, 14 мм х 40 мм, 16 мм х 40 мм, 18 мм х 40 мм, 10 мм х 80 мм, 11 мм х 80 мм, 12 мм х 80 мм, 13 мм х 80 мм, 14 мм х 80 мм, 16 мм х 80 мм, 18 мм х 80 мм, 10 мм х 120 мм, 11 мм х 120 мм, 12 мм х 120 мм, 13 мм х 120 мм, 14 мм х 120 мм, 16 мм х 120 мм, 18 мм х 120 мм – 1 шт. (при необходимости);
- Ножка изогнутая бесцементной фиксации XB(F)Q VI GB(JB) T, размер: 10 мм х 80 мм, 11 мм х 80 мм, 12 мм х 80 мм, 13 мм х 80 мм, 14 мм х 80 мм, 16 мм х 80 мм, 18 мм х 80 мм, 10 мм х 120 мм, 11 мм х 120 мм, 12 мм х 120 мм, 13 мм х 120 мм, 14 мм х 120 мм, 16 мм х 120 мм, 18 мм х 120 мм, 10 мм х 160 мм, 11 мм х 160 мм, 12 мм х 160 мм, 13 мм х 160 мм, 14 мм х 160 мм, 16 мм х 160 мм, 18 мм х 160 мм – 1 шт. (при необходимости);
- Ножка изогнутая бесцементной фиксации XB(F)Q VII GB(JB) T, размер: 10 мм х 80 мм, 11 мм х 80 мм, 12 мм х 80 мм, 13 мм х 80 мм, 14 мм х 80 мм, 16 мм х 80 мм, 18 мм х 80 мм, 10 мм х 120 мм, 11 мм х 120 мм, 12 мм х 120 мм, 13 мм х 120 мм, 14 мм х 120 мм, 16 мм х 120 мм, 18 мм х 120 мм, 10 мм х 160 мм, 11 мм х 160 мм, 12 мм х 160 мм, 13 мм х 160 мм, 14 мм х 160 мм, 16 мм х 160 мм, 18 мм х 160 мм – 1 шт. (при необходимости);
- Аугмент большеберцовый XB(F)Q V JC(L) T левый, размер #1, толщина: 5 мм, 10 мм, 15 мм – 1 шт. (при необходимости);
- Аугмент большеберцовый XB(F)Q V JC(R) T правый, размер #1, толщина: 5 мм, 10 мм, 15 мм – 1 шт. (при необходимости);
- Конус большеберцовый XB(F)Q VII JC T размер: #1, #2, #3, #4, толщина: 20 мм – 1 шт. (при необходимости);
- Штифт фиксирующий XB(F)Q V GC T, размер 1# – от 1 до 2 шт. (при необходимости);
- Надколенник XFQ I BIS PE, размер: 28 мм х 8 мм, 30 мм х 9 мм, 34 мм х 9 мм – 1 шт. (при необходимости);
- Винт для ножки XB(F)Q II JB T – 1 шт. (при необходимости);
- Инструкция по применению – 1 шт.;
452. Набор эндопротеза коленного сустава тотального SKII PS модель 452, в составе:
- Компонент бедренный XFQ II GK(R) C правый, размер #9 – 1 шт.;
- Вкладыш большеберцовый XFQ I PD PE, размер #1, толщина: 12 мм – 1 шт.;
- Компонент большеберцовый XB(F)Q I JP C, размер #1 – 1 шт.;
- Ножка прямая бесцементной фиксации XB(F)Q III GB(JB) T, размер: 10 мм х 40 мм, 11 мм х 40 мм, 12 мм х 40 мм, 13 мм х 40 мм, 14 мм х 40 мм, 16 мм х 40 мм, 18 мм х 40 мм, 10 мм х 80 мм, 11 мм х 80 мм, 12 мм х 80 мм, 13 мм х 80 мм, 14 мм х 80 мм, 16 мм х 80 мм, 18 мм х 80 мм, 10 мм х 120 мм, 11 мм х 120 мм, 12 мм х 120 мм, 13 мм х 120 мм, 14 мм х 120 мм, 16 мм х 120 мм, 18 мм х 120 мм – 1 шт. (при необходимости);
- Ножка изогнутая бесцементной фиксации XB(F)Q VI GB(JB) T, размер: 10 мм х 80 мм, 11 мм х 80 мм, 12 мм х 80 мм, 13 мм х 80 мм, 14 мм х 80 мм, 16 мм х 80 мм, 18 мм х 80 мм, 10 мм х 120 мм, 11 мм х 120 мм, 12 мм х 120 мм, 13 мм х 120 мм, 14 мм х 120 мм, 16 мм х 120 мм, 18 мм х 120 мм, 10 мм х 160 мм, 11 мм х 160 мм, 12 мм х 160 мм, 13 мм х 160 мм, 14 мм х 160 мм, 16 мм х 160 мм, 18 мм х 160 мм – 1 шт. (при необходимости);

- Ножка изогнутая бесцементной фиксации XB(F)Q VII GB(JB) T, размер: 10 мм х 80 мм, 11 мм х 80 мм, 12 мм х 80 мм, 13 мм х 80 мм, 14 мм х 80 мм, 16 мм х 80 мм, 18 мм х 80 мм, 10 мм х 120 мм, 11 мм х 120 мм, 12 мм х 120 мм, 13 мм х 120 мм, 14 мм х 120 мм, 16 мм х 120 мм, 18 мм х 120 мм, 10 мм х 160 мм, 11 мм х 160 мм, 12 мм х 160 мм, 13 мм х 160 мм, 14 мм х 160 мм, 16 мм х 160 мм, 18 мм х 160 мм – 1 шт. (при необходимости);
- Аугмент большеберцовый XB(F)Q V JC(L) T левый, размер #1, толщина: 5 мм, 10 мм, 15 мм – 1 шт. (при необходимости);
- Аугмент большеберцовый XB(F)Q V JC(R) T правый, размер #1, толщина: 5 мм, 10 мм, 15 мм – 1 шт. (при необходимости);
- Конус большеберцовый XB(F)Q VII JC T размер: #1, #2, #3, #4, толщина: 20 мм – 1 шт. (при необходимости);
- Штифт фиксирующий XB(F)Q V GC T, размер 1# – от 1 до 2 шт. (при необходимости);
- Надколенник XFQ I BIS PE, размер: 28 мм х 8 мм, 30 мм х 9 мм, 34 мм х 9 мм – 1 шт. (при необходимости);
- Винт для ножки XB(F)Q II JB T – 1 шт. (при необходимости);
- Инструкция по применению – 1 шт.;
453. Набор эндопротеза коленного сустава тотального SKII PS модель 453, в составе:
- Компонент бедренный XFQ II GK(L) C левый, размер #9 – 1 шт.;
- Вкладыш большеберцовый XFQ I PD PE, размер #1, толщина: 14 мм – 1 шт.;
- Компонент большеберцовый XB(F)Q I JP C, размер #1 – 1 шт.;
- Ножка прямая бесцементной фиксации XB(F)Q III GB(JB) T, размер: 10 мм х 40 мм, 11 мм х 40 мм, 12 мм х 40 мм, 13 мм х 40 мм, 14 мм х 40 мм, 16 мм х 40 мм, 18 мм х 40 мм, 10 мм х 80 мм, 11 мм х 80 мм, 12 мм х 80 мм, 13 мм х 80 мм, 14 мм х 80 мм, 16 мм х 80 мм, 18 мм х 80 мм, 10 мм х 120 мм, 11 мм х 120 мм, 12 мм х 120 мм, 13 мм х 120 мм, 14 мм х 120 мм, 16 мм х 120 мм, 18 мм х 120 мм – 1 шт. (при необходимости);
- Ножка изогнутая бесцементной фиксации XB(F)Q VI GB(JB) T, размер: 10 мм х 80 мм, 11 мм х 80 мм, 12 мм х 80 мм, 13 мм х 80 мм, 14 мм х 80 мм, 16 мм х 80 мм, 18 мм х 80 мм, 10 мм х 120 мм, 11 мм х 120 мм, 12 мм х 120 мм, 13 мм х 120 мм, 14 мм х 120 мм, 16 мм х 120 мм, 18 мм х 120 мм, 10 мм х 160 мм, 11 мм х 160 мм, 12 мм х 160 мм, 13 мм х 160 мм, 14 мм х 160 мм, 16 мм х 160 мм, 18 мм х 160 мм – 1 шт. (при необходимости);
- Ножка изогнутая бесцементной фиксации XB(F)Q VII GB(JB) T, размер: 10 мм х 80 мм, 11 мм х 80 мм, 12 мм х 80 мм, 13 мм х 80 мм, 14 мм х 80 мм, 16 мм х 80 мм, 18 мм х 80 мм, 10 мм х 120 мм, 11 мм х 120 мм, 12 мм х 120 мм, 13 мм х 120 мм, 14 мм х 120 мм, 16 мм х 120 мм, 18 мм х 120 мм, 10 мм х 160 мм, 11 мм х 160 мм, 12 мм х 160 мм, 13 мм х 160 мм, 14 мм х 160 мм, 16 мм х 160 мм, 18 мм х 160 мм – 1 шт. (при необходимости);
- Аугмент большеберцовый XB(F)Q V JC(L) T левый, размер #1, толщина: 5 мм, 10 мм, 15 мм – 1 шт. (при необходимости);
- Аугмент большеберцовый XB(F)Q V JC(R) T правый, размер #1, толщина: 5 мм, 10 мм, 15 мм – 1 шт. (при необходимости);
- Конус большеберцовый XB(F)Q VII JC T размер: #1, #2, #3, #4, толщина: 20 мм – 1 шт. (при необходимости);
- Штифт фиксирующий XB(F)Q V GC T, размер 1# – от 1 до 2 шт. (при необходимости);
- Надколенник XFQ I BIS PE, размер: 28 мм х 8 мм, 30 мм х 9 мм, 34 мм х 9 мм – 1 шт. (при необходимости);
- Винт для ножки XB(F)Q II JB T – 1 шт. (при необходимости);
- Инструкция по применению – 1 шт.;
454. Набор эндопротеза коленного сустава тотального SKII PS модель 454, в составе:
- Компонент бедренный XFQ II GK(R) C правый, размер #9 – 1 шт.;
- Вкладыш большеберцовый XFQ I PD PE, размер #1, толщина: 14 мм – 1 шт.;
- Компонент большеберцовый XB(F)Q I JP C, размер #1 – 1 шт.;
- Ножка прямая бесцементной фиксации XB(F)Q III GB(JB) T, размер: 10 мм х 40 мм, 11 мм х 40 мм, 12 мм х 40 мм, 13 мм х 40 мм, 14 мм х 40 мм, 16 мм х 40 мм, 18 мм х 40 мм, 10 мм х 80 мм, 11 мм х 80 мм, 12 мм х 80 мм, 13 мм х 80 мм, 14 мм х 80 мм, 16 мм х 80 мм, 18 мм х 80 мм, 10 мм х 120 мм, 11 мм х 120 мм, 12 мм х 120 мм, 13 мм х 120 мм, 14 мм х 120 мм, 16 мм х 120 мм, 18 мм х 120 мм – 1 шт. (при необходимости);
- Ножка изогнутая бесцементной фиксации XB(F)Q VI GB(JB) T, размер: 10 мм х 80 мм, 11 мм х 80 мм, 12 мм х 80 мм, 13 мм х 80 мм, 14 мм х 80 мм, 16 мм х 80 мм, 18 мм х 80 мм, 10 мм х 120 мм, 11 мм х 120 мм, 12 мм х 120 мм, 13 мм х 120 мм, 14 мм х 120 мм, 16 мм х 120 мм, 18 мм х 120 мм, 10 мм х 160 мм, 11 мм х 160 мм, 12 мм х 160 мм, 13 мм х 160 мм, 14 мм х 160 мм, 16 мм х 160 мм, 18 мм х 160 мм – 1 шт. (при необходимости);
- Ножка изогнутая бесцементной фиксации XB(F)Q VII GB(JB) T, размер: 10 мм х 80 мм, 11 мм х 80 мм, 12 мм х 80 мм, 13 мм х 80 мм, 14 мм х 80 мм, 16 мм х 80 мм, 18 мм х 80 мм, 10 мм х 120 мм, 11 мм х 120 мм, 12 мм х 120

мм, 13 мм х 120 мм, 14 мм х 120 мм, 16 мм х 120 мм, 18 мм х 120 мм, 10 мм х 160 мм, 11 мм х 160 мм, 12 мм х 160 мм, 13 мм х 160 мм, 14 мм х 160 мм, 16 мм х 160 мм, 18 мм х 160 мм – 1 шт. (при необходимости);
- Аугмент большеберцовый XB(F)Q V JC(L) T левый, размер #1, толщина: 5 мм, 10 мм, 15 мм – 1 шт. (при необходимости);
- Аугмент большеберцовый XB(F)Q V JC(R) T правый, размер #1, толщина: 5 мм, 10 мм, 15 мм – 1 шт. (при необходимости);
- Конус большеберцовый XB(F)Q VII JC T размер: #1, #2, #3, #4, толщина: 20 мм – 1 шт. (при необходимости);
- Штифт фиксирующий XB(F)Q V GC T, размер 1# – от 1 до 2 шт. (при необходимости);
- Надколенник XFQ I BIS PE, размер: 28 мм х 8 мм, 30 мм х 9 мм, 34 мм х 9 мм – 1 шт. (при необходимости);
- Винт для ножки XB(F)Q II JB T – 1 шт. (при необходимости);
- Инструкция по применению – 1 шт.;
455. Набор эндопротеза коленного сустава тотального SKII PS модель 455, в составе:
- Компонент бедренный XFQ II GK(L) C левый, размер #9 – 1 шт.;
- Вкладыш большеберцовый XFQ I PD PE, размер #1, толщина: 16 мм – 1 шт.;
- Компонент большеберцовый XB(F)Q I JP C, размер #1 – 1 шт.;
- Ножка прямая бесцементной фиксации XB(F)Q III GB(JB) T, размер: 10 мм х 40 мм, 11 мм х 40 мм, 12 мм х 40 мм, 13 мм х 40 мм, 14 мм х 40 мм, 16 мм х 40 мм, 18 мм х 40 мм, 10 мм х 80 мм, 11 мм х 80 мм, 12 мм х 80 мм, 13 мм х 80 мм, 14 мм х 80 мм, 16 мм х 80 мм, 18 мм х 80 мм, 10 мм х 120 мм, 11 мм х 120 мм, 12 мм х 120 мм, 13 мм х 120 мм, 14 мм х 120 мм, 16 мм х 120 мм, 18 мм х 120 мм – 1 шт. (при необходимости);
- Ножка изогнутая бесцементной фиксации XB(F)Q VI GB(JB) T, размер: 10 мм х 80 мм, 11 мм х 80 мм, 12 мм х 80 мм, 13 мм х 80 мм, 14 мм х 80 мм, 16 мм х 80 мм, 18 мм х 80 мм, 10 мм х 120 мм, 11 мм х 120 мм, 12 мм х 120 мм, 13 мм х 120 мм, 14 мм х 120 мм, 16 мм х 120 мм, 18 мм х 120 мм, 10 мм х 160 мм, 11 мм х 160 мм, 12 мм х 160 мм, 13 мм х 160 мм, 14 мм х 160 мм, 16 мм х 160 мм, 18 мм х 160 мм – 1 шт. (при необходимости);
- Ножка изогнутая бесцементной фиксации XB(F)Q VII GB(JB) T, размер: 10 мм х 80 мм, 11 мм х 80 мм, 12 мм х 80 мм, 13 мм х 80 мм, 14 мм х 80 мм, 16 мм х 80 мм, 18 мм х 80 мм, 10 мм х 120 мм, 11 мм х 120 мм, 12 мм х 120 мм, 13 мм х 120 мм, 14 мм х 120 мм, 16 мм х 120 мм, 18 мм х 120 мм, 10 мм х 160 мм, 11 мм х 160 мм, 12 мм х 160 мм, 13 мм х 160 мм, 14 мм х 160 мм, 16 мм х 160 мм, 18 мм х 160 мм – 1 шт. (при необходимости);
- Аугмент большеберцовый XB(F)Q V JC(L) T левый, размер #1, толщина: 5 мм, 10 мм, 15 мм – 1 шт. (при необходимости);
- Аугмент большеберцовый XB(F)Q V JC(R) T правый, размер #1, толщина: 5 мм, 10 мм, 15 мм – 1 шт. (при необходимости);
- Конус большеберцовый XB(F)Q VII JC T размер: #1, #2, #3, #4, толщина: 20 мм – 1 шт. (при необходимости);
- Штифт фиксирующий XB(F)Q V GC T, размер 1# – от 1 до 2 шт. (при необходимости);
- Надколенник XFQ I BIS PE, размер: 28 мм х 8 мм, 30 мм х 9 мм, 34 мм х 9 мм – 1 шт. (при необходимости);
- Винт для ножки XB(F)Q II JB T – 1 шт. (при необходимости);
- Инструкция по применению – 1 шт.;
456. Набор эндопротеза коленного сустава тотального SKII PS модель 456, в составе:
- Компонент бедренный XFQ II GK(R) C правый, размер #9 – 1 шт.;
- Вкладыш большеберцовый XFQ I PD PE, размер #1, толщина: 16 мм – 1 шт.;
- Компонент большеберцовый XB(F)Q I JP C, размер #1 – 1 шт.;
- Ножка прямая бесцементной фиксации XB(F)Q III GB(JB) T, размер: 10 мм х 40 мм, 11 мм х 40 мм, 12 мм х 40 мм, 13 мм х 40 мм, 14 мм х 40 мм, 16 мм х 40 мм, 18 мм х 40 мм, 10 мм х 80 мм, 11 мм х 80 мм, 12 мм х 80 мм, 13 мм х 80 мм, 14 мм х 80 мм, 16 мм х 80 мм, 18 мм х 80 мм, 10 мм х 120 мм, 11 мм х 120 мм, 12 мм х 120 мм, 13 мм х 120 мм, 14 мм х 120 мм, 16 мм х 120 мм, 18 мм х 120 мм – 1 шт. (при необходимости);
- Ножка изогнутая бесцементной фиксации XB(F)Q VI GB(JB) T, размер: 10 мм х 80 мм, 11 мм х 80 мм, 12 мм х 80 мм, 13 мм х 80 мм, 14 мм х 80 мм, 16 мм х 80 мм, 18 мм х 80 мм, 10 мм х 120 мм, 11 мм х 120 мм, 12 мм х 120 мм, 13 мм х 120 мм, 14 мм х 120 мм, 16 мм х 120 мм, 18 мм х 120 мм, 10 мм х 160 мм, 11 мм х 160 мм, 12 мм х 160 мм, 13 мм х 160 мм, 14 мм х 160 мм, 16 мм х 160 мм, 18 мм х 160 мм – 1 шт. (при необходимости);
- Ножка изогнутая бесцементной фиксации XB(F)Q VII GB(JB) T, размер: 10 мм х 80 мм, 11 мм х 80 мм, 12 мм х 80 мм, 13 мм х 80 мм, 14 мм х 80 мм, 16 мм х 80 мм, 18 мм х 80 мм, 10 мм х 120 мм, 11 мм х 120 мм, 12 мм х 120 мм, 13 мм х 120 мм, 14 мм х 120 мм, 16 мм х 120 мм, 18 мм х 120 мм, 10 мм х 160 мм, 11 мм х 160 мм, 12 мм х 160 мм, 13 мм х 160 мм, 14 мм х 160 мм, 16 мм х 160 мм, 18 мм х 160 мм – 1 шт. (при необходимости);

- Аугмент большеберцовый XB(F)Q V JC(L) T левый, размер #1, толщина: 5 мм, 10 мм, 15 мм – 1 шт. (при необходимости);
- Аугмент большеберцовый XB(F)Q V JC(R) T правый, размер #1, толщина: 5 мм, 10 мм, 15 мм – 1 шт. (при необходимости);
- Конус большеберцовый XB(F)Q VII JC T размер: #1, #2, #3, #4, толщина: 20 мм – 1 шт. (при необходимости);
- Штифт фиксирующий XB(F)Q V GC T, размер 1# – от 1 до 2 шт. (при необходимости);
- Надколенник XFQ I BIS PE, размер: 28 мм x 8 мм, 30 мм x 9 мм, 34 мм x 9 мм – 1 шт. (при необходимости);
- Винт для ножки XB(F)Q II JB T – 1 шт. (при необходимости);
- Инструкция по применению – 1 шт.;
457. Набор эндопротеза коленного сустава тотального SKII PS модель 457, в составе:
- Компонент бедренный XFQ II GK(L) C левый, размер #9 – 1 шт.;
- Вкладыш большеберцовый XFQ I PD PE, размер #2, толщина: 10 мм – 1 шт.;
- Компонент большеберцовый XB(F)Q I JP C, размер #2 – 1 шт.;
- Ножка прямая бесцементной фиксации XB(F)Q III GB(JB) T, размер: 10 мм x 40 мм, 11 мм x 40 мм, 12 мм x 40 мм, 13 мм x 40 мм, 14 мм x 40 мм, 16 мм x 40 мм, 18 мм x 40 мм, 10 мм x 80 мм, 11 мм x 80 мм, 12 мм x 80 мм, 13 мм x 80 мм, 14 мм x 80 мм, 16 мм x 80 мм, 18 мм x 80 мм, 10 мм x 120 мм, 11 мм x 120 мм, 12 мм x 120 мм, 13 мм x 120 мм, 14 мм x 120 мм, 16 мм x 120 мм, 18 мм x 120 мм – 1 шт. (при необходимости);
- Ножка изогнутая бесцементной фиксации XB(F)Q VI GB(JB) T, размер: 10 мм x 80 мм, 11 мм x 80 мм, 12 мм x 80 мм, 13 мм x 80 мм, 14 мм x 80 мм, 16 мм x 80 мм, 18 мм x 80 мм, 10 мм x 120 мм, 11 мм x 120 мм, 12 мм x 120 мм, 13 мм x 120 мм, 14 мм x 120 мм, 16 мм x 120 мм, 18 мм x 120 мм, 10 мм x 160 мм, 11 мм x 160 мм, 12 мм x 160 мм, 13 мм x 160 мм, 14 мм x 160 мм, 16 мм x 160 мм, 18 мм x 160 мм – 1 шт. (при необходимости);
- Ножка изогнутая бесцементной фиксации XB(F)Q VII GB(JB) T, размер: 10 мм x 80 мм, 11 мм x 80 мм, 12 мм x 80 мм, 13 мм x 80 мм, 14 мм x 80 мм, 16 мм x 80 мм, 18 мм x 80 мм, 10 мм x 120 мм, 11 мм x 120 мм, 12 мм x 120 мм, 13 мм x 120 мм, 14 мм x 120 мм, 16 мм x 120 мм, 18 мм x 120 мм, 10 мм x 160 мм, 11 мм x 160 мм, 12 мм x 160 мм, 13 мм x 160 мм, 14 мм x 160 мм, 16 мм x 160 мм, 18 мм x 160 мм – 1 шт. (при необходимости);
- Аугмент большеберцовый XB(F)Q V JC(L) T левый, размер #2, толщина: 5 мм, 10 мм, 15 мм – 1 шт. (при необходимости);
- Аугмент большеберцовый XB(F)Q V JC(R) T правый, размер #2, толщина: 5 мм, 10 мм, 15 мм – 1 шт. (при необходимости);
- Конус большеберцовый XB(F)Q VII JC T размер: #1, #2, #3, #4, толщина: 20 мм – 1 шт. (при необходимости);
- Штифт фиксирующий XB(F)Q V GC T, размер 1# – от 1 до 2 шт. (при необходимости);
- Надколенник XFQ I BIS PE, размер: 28 мм x 8 мм, 30 мм x 9 мм, 34 мм x 9 мм – 1 шт. (при необходимости);
- Винт для ножки XB(F)Q II JB T – 1 шт. (при необходимости);
- Инструкция по применению – 1 шт.;
458. Набор эндопротеза коленного сустава тотального SKII PS модель 458, в составе:
- Компонент бедренный XFQ II GK(R) C правый, размер #9 – 1 шт.;
- Вкладыш большеберцовый XFQ I PD PE, размер #2, толщина: 10 мм – 1 шт.;
- Компонент большеберцовый XB(F)Q I JP C, размер #2 – 1 шт.;
- Ножка прямая бесцементной фиксации XB(F)Q III GB(JB) T, размер: 10 мм x 40 мм, 11 мм x 40 мм, 12 мм x 40 мм, 13 мм x 40 мм, 14 мм x 40 мм, 16 мм x 40 мм, 18 мм x 40 мм, 10 мм x 80 мм, 11 мм x 80 мм, 12 мм x 80 мм, 13 мм x 80 мм, 14 мм x 80 мм, 16 мм x 80 мм, 18 мм x 80 мм, 10 мм x 120 мм, 11 мм x 120 мм, 12 мм x 120 мм, 13 мм x 120 мм, 14 мм x 120 мм, 16 мм x 120 мм, 18 мм x 120 мм – 1 шт. (при необходимости);
- Ножка изогнутая бесцементной фиксации XB(F)Q VI GB(JB) T, размер: 10 мм x 80 мм, 11 мм x 80 мм, 12 мм x 80 мм, 13 мм x 80 мм, 14 мм x 80 мм, 16 мм x 80 мм, 18 мм x 80 мм, 10 мм x 120 мм, 11 мм x 120 мм, 12 мм x 120 мм, 13 мм x 120 мм, 14 мм x 120 мм, 16 мм x 120 мм, 18 мм x 120 мм, 10 мм x 160 мм, 11 мм x 160 мм, 12 мм x 160 мм, 13 мм x 160 мм, 14 мм x 160 мм, 16 мм x 160 мм, 18 мм x 160 мм – 1 шт. (при необходимости);
- Ножка изогнутая бесцементной фиксации XB(F)Q VII GB(JB) T, размер: 10 мм x 80 мм, 11 мм x 80 мм, 12 мм x 80 мм, 13 мм x 80 мм, 14 мм x 80 мм, 16 мм x 80 мм, 18 мм x 80 мм, 10 мм x 120 мм, 11 мм x 120 мм, 12 мм x 120 мм, 13 мм x 120 мм, 14 мм x 120 мм, 16 мм x 120 мм, 18 мм x 120 мм, 10 мм x 160 мм, 11 мм x 160 мм, 12 мм x 160 мм, 13 мм x 160 мм, 14 мм x 160 мм, 16 мм x 160 мм, 18 мм x 160 мм – 1 шт. (при необходимости);
- Аугмент большеберцовый XB(F)Q V JC(L) T левый, размер #2, толщина: 5 мм, 10 мм, 15 мм – 1 шт. (при необходимости);

- Аугмент большеберцовый XB(F)Q V JC(R) T правый, размер #2, толщина: 5 мм, 10 мм, 15 мм – 1 шт. (при необходимости);
- Конус большеберцовый XB(F)Q VII JC T размер: #1, #2, #3, #4, толщина: 20 мм – 1 шт. (при необходимости);
- Штифт фиксирующий XB(F)Q V GC T, размер 1# – от 1 до 2 шт. (при необходимости);
- Надколенник XFQ I BIS PE, размер: 28 мм х 8 мм, 30 мм х 9 мм, 34 мм х 9 мм – 1 шт. (при необходимости);
- Винт для ножки XB(F)Q II JB T – 1 шт. (при необходимости);
- Инструкция по применению – 1 шт.;
459. Набор эндопротеза коленного сустава тотального SKII PS модель 459, в составе:
- Компонент бедренный XFQ II GK(L) C левый, размер #9 – 1 шт.;
- Вкладыш большеберцовый XFQ I PD PE, размер #2, толщина: 12 мм – 1 шт.;
- Компонент большеберцовый XB(F)Q I JP C, размер #2 – 1 шт.;
- Ножка прямая бесцементной фиксации XB(F)Q III GB(JB) T, размер: 10 мм х 40 мм, 11 мм х 40 мм, 12 мм х 40 мм, 13 мм х 40 мм, 14 мм х 40 мм, 16 мм х 40 мм, 18 мм х 40 мм, 10 мм х 80 мм, 11 мм х 80 мм, 12 мм х 80 мм, 13 мм х 80 мм, 14 мм х 80 мм, 16 мм х 80 мм, 18 мм х 80 мм, 10 мм х 120 мм, 11 мм х 120 мм, 12 мм х 120 мм, 13 мм х 120 мм, 14 мм х 120 мм, 16 мм х 120 мм, 18 мм х 120 мм – 1 шт. (при необходимости);
- Ножка изогнутая бесцементной фиксации XB(F)Q VI GB(JB) T, размер: 10 мм х 80 мм, 11 мм х 80 мм, 12 мм х 80 мм, 13 мм х 80 мм, 14 мм х 80 мм, 16 мм х 80 мм, 18 мм х 80 мм, 10 мм х 120 мм, 11 мм х 120 мм, 12 мм х 120 мм, 13 мм х 120 мм, 14 мм х 120 мм, 16 мм х 120 мм, 18 мм х 120 мм, 10 мм х 160 мм, 11 мм х 160 мм, 12 мм х 160 мм, 13 мм х 160 мм, 14 мм х 160 мм, 16 мм х 160 мм, 18 мм х 160 мм – 1 шт. (при необходимости);
- Ножка изогнутая бесцементной фиксации XB(F)Q VII GB(JB) T, размер: 10 мм х 80 мм, 11 мм х 80 мм, 12 мм х 80 мм, 13 мм х 80 мм, 14 мм х 80 мм, 16 мм х 80 мм, 18 мм х 80 мм, 10 мм х 120 мм, 11 мм х 120 мм, 12 мм х 120 мм, 13 мм х 120 мм, 14 мм х 120 мм, 16 мм х 120 мм, 18 мм х 120 мм, 10 мм х 160 мм, 11 мм х 160 мм, 12 мм х 160 мм, 13 мм х 160 мм, 14 мм х 160 мм, 16 мм х 160 мм, 18 мм х 160 мм – 1 шт. (при необходимости);
- Аугмент большеберцовый XB(F)Q V JC(L) T левый, размер #2, толщина: 5 мм, 10 мм, 15 мм – 1 шт. (при необходимости);
- Аугмент большеберцовый XB(F)Q V JC(R) T правый, размер #2, толщина: 5 мм, 10 мм, 15 мм – 1 шт. (при необходимости);
- Конус большеберцовый XB(F)Q VII JC T размер: #1, #2, #3, #4, толщина: 20 мм – 1 шт. (при необходимости);
- Штифт фиксирующий XB(F)Q V GC T, размер 1# – от 1 до 2 шт. (при необходимости);
- Надколенник XFQ I BIS PE, размер: 28 мм х 8 мм, 30 мм х 9 мм, 34 мм х 9 мм – 1 шт. (при необходимости);
- Винт для ножки XB(F)Q II JB T – 1 шт. (при необходимости);
- Инструкция по применению – 1 шт.;
460. Набор эндопротеза коленного сустава тотального SKII PS модель 460, в составе:
- Компонент бедренный XFQ II GK(R) C правый, размер #9 – 1 шт.;
- Вкладыш большеберцовый XFQ I PD PE, размер #2, толщина: 12 мм – 1 шт.;
- Компонент большеберцовый XB(F)Q I JP C, размер #2 – 1 шт.;
- Ножка прямая бесцементной фиксации XB(F)Q III GB(JB) T, размер: 10 мм х 40 мм, 11 мм х 40 мм, 12 мм х 40 мм, 13 мм х 40 мм, 14 мм х 40 мм, 16 мм х 40 мм, 18 мм х 40 мм, 10 мм х 80 мм, 11 мм х 80 мм, 12 мм х 80 мм, 13 мм х 80 мм, 14 мм х 80 мм, 16 мм х 80 мм, 18 мм х 80 мм, 10 мм х 120 мм, 11 мм х 120 мм, 12 мм х 120 мм, 13 мм х 120 мм, 14 мм х 120 мм, 16 мм х 120 мм, 18 мм х 120 мм – 1 шт. (при необходимости);
- Ножка изогнутая бесцементной фиксации XB(F)Q VI GB(JB) T, размер: 10 мм х 80 мм, 11 мм х 80 мм, 12 мм х 80 мм, 13 мм х 80 мм, 14 мм х 80 мм, 16 мм х 80 мм, 18 мм х 80 мм, 10 мм х 120 мм, 11 мм х 120 мм, 12 мм х 120 мм, 13 мм х 120 мм, 14 мм х 120 мм, 16 мм х 120 мм, 18 мм х 120 мм, 10 мм х 160 мм, 11 мм х 160 мм, 12 мм х 160 мм, 13 мм х 160 мм, 14 мм х 160 мм, 16 мм х 160 мм, 18 мм х 160 мм – 1 шт. (при необходимости);
- Ножка изогнутая бесцементной фиксации XB(F)Q VII GB(JB) T, размер: 10 мм х 80 мм, 11 мм х 80 мм, 12 мм х 80 мм, 13 мм х 80 мм, 14 мм х 80 мм, 16 мм х 80 мм, 18 мм х 80 мм, 10 мм х 120 мм, 11 мм х 120 мм, 12 мм х 120 мм, 13 мм х 120 мм, 14 мм х 120 мм, 16 мм х 120 мм, 18 мм х 120 мм, 10 мм х 160 мм, 11 мм х 160 мм, 12 мм х 160 мм, 13 мм х 160 мм, 14 мм х 160 мм, 16 мм х 160 мм, 18 мм х 160 мм – 1 шт. (при необходимости);
- Аугмент большеберцовый XB(F)Q V JC(L) T левый, размер #2, толщина: 5 мм, 10 мм, 15 мм – 1 шт. (при необходимости);
- Аугмент большеберцовый XB(F)Q V JC(R) T правый, размер #2, толщина: 5 мм, 10 мм, 15 мм – 1 шт. (при необходимости);
- Конус большеберцовый XB(F)Q VII JC T размер: #1, #2, #3, #4, толщина: 20 мм – 1 шт. (при необходимости);

- Штифт фиксирующий XB(F)Q V GC T, размер 1# – от 1 до 2 шт. (при необходимости);
- Надколенник XFQ I BIS PE, размер: 28 мм х 8 мм, 30 мм х 9 мм, 34 мм х 9 мм – 1 шт. (при необходимости);
- Винт для ножки XB(F)Q II JB T – 1 шт. (при необходимости);
- Инструкция по применению – 1 шт.;
461. Набор эндопротеза коленного сустава тотального SKII PS модель 461, в составе:
- Компонент бедренный XFQ II GK(L) C левый, размер #9 – 1 шт.;
- Вкладыш большеберцовый XFQ I PD PE, размер #2, толщина: 14 мм – 1 шт.;
- Компонент большеберцовый XB(F)Q I JP C, размер #2 – 1 шт.;
- Ножка прямая бесцементной фиксации XB(F)Q III GB(JB) T, размер: 10 мм х 40 мм, 11 мм х 40 мм, 12 мм х 40 мм, 13 мм х 40 мм, 14 мм х 40 мм, 16 мм х 40 мм, 18 мм х 40 мм, 10 мм х 80 мм, 11 мм х 80 мм, 12 мм х 80 мм, 13 мм х 80 мм, 14 мм х 80 мм, 16 мм х 80 мм, 18 мм х 80 мм, 10 мм х 120 мм, 11 мм х 120 мм, 12 мм х 120 мм, 13 мм х 120 мм, 14 мм х 120 мм, 16 мм х 120 мм, 18 мм х 120 мм – 1 шт. (при необходимости);
- Ножка изогнутая бесцементной фиксации XB(F)Q VI GB(JB) T, размер: 10 мм х 80 мм, 11 мм х 80 мм, 12 мм х 80 мм, 13 мм х 80 мм, 14 мм х 80 мм, 16 мм х 80 мм, 18 мм х 80 мм, 10 мм х 120 мм, 11 мм х 120 мм, 12 мм х 120 мм, 13 мм х 120 мм, 14 мм х 120 мм, 16 мм х 120 мм, 18 мм х 120 мм, 10 мм х 160 мм, 11 мм х 160 мм, 12 мм х 160 мм, 13 мм х 160 мм, 14 мм х 160 мм, 16 мм х 160 мм, 18 мм х 160 мм – 1 шт. (при необходимости);
- Ножка изогнутая бесцементной фиксации XB(F)Q VII GB(JB) T, размер: 10 мм х 80 мм, 11 мм х 80 мм, 12 мм х 80 мм, 13 мм х 80 мм, 14 мм х 80 мм, 16 мм х 80 мм, 18 мм х 80 мм, 10 мм х 120 мм, 11 мм х 120 мм, 12 мм х 120 мм, 13 мм х 120 мм, 14 мм х 120 мм, 16 мм х 120 мм, 18 мм х 120 мм, 10 мм х 160 мм, 11 мм х 160 мм, 12 мм х 160 мм, 13 мм х 160 мм, 14 мм х 160 мм, 16 мм х 160 мм, 18 мм х 160 мм – 1 шт. (при необходимости);
- Аугмент большеберцовый XB(F)Q V JC(L) T левый, размер #2, толщина: 5 мм, 10 мм, 15 мм – 1 шт. (при необходимости);
- Аугмент большеберцовый XB(F)Q V JC(R) T правый, размер #2, толщина: 5 мм, 10 мм, 15 мм – 1 шт. (при необходимости);
- Конус большеберцовый XB(F)Q VII JC T размер: #1, #2, #3, #4, толщина: 20 мм – 1 шт. (при необходимости);
- Штифт фиксирующий XB(F)Q V GC T, размер 1# – от 1 до 2 шт. (при необходимости);
- Надколенник XFQ I BIS PE, размер: 28 мм х 8 мм, 30 мм х 9 мм, 34 мм х 9 мм – 1 шт. (при необходимости);
- Винт для ножки XB(F)Q II JB T – 1 шт. (при необходимости);
- Инструкция по применению – 1 шт.;
462. Набор эндопротеза коленного сустава тотального SKII PS модель 462, в составе:
- Компонент бедренный XFQ II GK(R) C правый, размер #9 – 1 шт.;
- Вкладыш большеберцовый XFQ I PD PE, размер #2, толщина: 14 мм – 1 шт.;
- Компонент большеберцовый XB(F)Q I JP C, размер #2 – 1 шт.;
- Ножка прямая бесцементной фиксации XB(F)Q III GB(JB) T, размер: 10 мм х 40 мм, 11 мм х 40 мм, 12 мм х 40 мм, 13 мм х 40 мм, 14 мм х 40 мм, 16 мм х 40 мм, 18 мм х 40 мм, 10 мм х 80 мм, 11 мм х 80 мм, 12 мм х 80 мм, 13 мм х 80 мм, 14 мм х 80 мм, 16 мм х 80 мм, 18 мм х 80 мм, 10 мм х 120 мм, 11 мм х 120 мм, 12 мм х 120 мм, 13 мм х 120 мм, 14 мм х 120 мм, 16 мм х 120 мм, 18 мм х 120 мм – 1 шт. (при необходимости);
- Ножка изогнутая бесцементной фиксации XB(F)Q VI GB(JB) T, размер: 10 мм х 80 мм, 11 мм х 80 мм, 12 мм х 80 мм, 13 мм х 80 мм, 14 мм х 80 мм, 16 мм х 80 мм, 18 мм х 80 мм, 10 мм х 120 мм, 11 мм х 120 мм, 12 мм х 120 мм, 13 мм х 120 мм, 14 мм х 120 мм, 16 мм х 120 мм, 18 мм х 120 мм, 10 мм х 160 мм, 11 мм х 160 мм, 12 мм х 160 мм, 13 мм х 160 мм, 14 мм х 160 мм, 16 мм х 160 мм, 18 мм х 160 мм – 1 шт. (при необходимости);
- Ножка изогнутая бесцементной фиксации XB(F)Q VII GB(JB) T, размер: 10 мм х 80 мм, 11 мм х 80 мм, 12 мм х 80 мм, 13 мм х 80 мм, 14 мм х 80 мм, 16 мм х 80 мм, 18 мм х 80 мм, 10 мм х 120 мм, 11 мм х 120 мм, 12 мм х 120 мм, 13 мм х 120 мм, 14 мм х 120 мм, 16 мм х 120 мм, 18 мм х 120 мм, 10 мм х 160 мм, 11 мм х 160 мм, 12 мм х 160 мм, 13 мм х 160 мм, 14 мм х 160 мм, 16 мм х 160 мм, 18 мм х 160 мм – 1 шт. (при необходимости);
- Аугмент большеберцовый XB(F)Q V JC(L) T левый, размер #2, толщина: 5 мм, 10 мм, 15 мм – 1 шт. (при необходимости);
- Аугмент большеберцовый XB(F)Q V JC(R) T правый, размер #2, толщина: 5 мм, 10 мм, 15 мм – 1 шт. (при необходимости);
- Конус большеберцовый XB(F)Q VII JC T размер: #1, #2, #3, #4, толщина: 20 мм – 1 шт. (при необходимости);
- Штифт фиксирующий XB(F)Q V GC T, размер 1# – от 1 до 2 шт. (при необходимости);
- Надколенник XFQ I BIS PE, размер: 28 мм х 8 мм, 30 мм х 9 мм, 34 мм х 9 мм – 1 шт. (при необходимости);
- Винт для ножки XB(F)Q II JB T – 1 шт. (при необходимости);

- Инструкция по применению – 1 шт.;
463. Набор эндопротеза коленного сустава тотального SKII PS модель 463, в составе:
- Компонент бедренный XFQ II GK(L) C левый, размер #9 – 1 шт.;
- Вкладыш большеберцовый XFQ I PD PE, размер #2, толщина: 16 мм – 1 шт.;
- Компонент большеберцовый XB(F)Q I JP C, размер #2 – 1 шт.;
- Ножка прямая бесцементной фиксации XB(F)Q III GB(JB) T, размер: 10 мм х 40 мм, 11 мм х 40 мм, 12 мм х 40 мм, 13 мм х 40 мм, 14 мм х 40 мм, 16 мм х 40 мм, 18 мм х 40 мм, 10 мм х 80 мм, 11 мм х 80 мм, 12 мм х 80 мм, 13 мм х 80 мм, 14 мм х 80 мм, 16 мм х 80 мм, 18 мм х 80 мм, 10 мм х 120 мм, 11 мм х 120 мм, 12 мм х 120 мм, 13 мм х 120 мм, 14 мм х 120 мм, 16 мм х 120 мм, 18 мм х 120 мм – 1 шт. (при необходимости);
- Ножка изогнутая бесцементной фиксации XB(F)Q VI GB(JB) T, размер: 10 мм х 80 мм, 11 мм х 80 мм, 12 мм х 80 мм, 13 мм х 80 мм, 14 мм х 80 мм, 16 мм х 80 мм, 18 мм х 80 мм, 10 мм х 120 мм, 11 мм х 120 мм, 12 мм х 120 мм, 13 мм х 120 мм, 14 мм х 120 мм, 16 мм х 120 мм, 18 мм х 120 мм, 10 мм х 160 мм, 11 мм х 160 мм, 12 мм х 160 мм, 13 мм х 160 мм, 14 мм х 160 мм, 16 мм х 160 мм, 18 мм х 160 мм – 1 шт. (при необходимости);
- Ножка изогнутая бесцементной фиксации XB(F)Q VII GB(JB) T, размер: 10 мм х 80 мм, 11 мм х 80 мм, 12 мм х 80 мм, 13 мм х 80 мм, 14 мм х 80 мм, 16 мм х 80 мм, 18 мм х 80 мм, 10 мм х 120 мм, 11 мм х 120 мм, 12 мм х 120 мм, 13 мм х 120 мм, 14 мм х 120 мм, 16 мм х 120 мм, 18 мм х 120 мм, 10 мм х 160 мм, 11 мм х 160 мм, 12 мм х 160 мм, 13 мм х 160 мм, 14 мм х 160 мм, 16 мм х 160 мм, 18 мм х 160 мм – 1 шт. (при необходимости);
- Аугмент большеберцовый XB(F)Q V JC(L) T левый, размер #2, толщина: 5 мм, 10 мм, 15 мм – 1 шт. (при необходимости);
- Аугмент большеберцовый XB(F)Q V JC(R) T правый, размер #2, толщина: 5 мм, 10 мм, 15 мм – 1 шт. (при необходимости);
- Конус большеберцовый XB(F)Q VII JC T размер: #1, #2, #3, #4, толщина: 20 мм – 1 шт. (при необходимости);
- Штифт фиксирующий XB(F)Q V GC T, размер 1# – от 1 до 2 шт. (при необходимости);
- Надколенник XFQ I BIS PE, размер: 28 мм х 8 мм, 30 мм х 9 мм, 34 мм х 9 мм – 1 шт. (при необходимости);
- Винт для ножки XB(F)Q II JB T – 1 шт. (при необходимости);
- Инструкция по применению – 1 шт.;
464. Набор эндопротеза коленного сустава тотального SKII PS модель 464, в составе:
- Компонент бедренный XFQ II GK(R) C правый, размер #9 – 1 шт.;
- Вкладыш большеберцовый XFQ I PD PE, размер #2, толщина: 16 мм – 1 шт.;
- Компонент большеберцовый XB(F)Q I JP C, размер #2 – 1 шт.;
- Ножка прямая бесцементной фиксации XB(F)Q III GB(JB) T, размер: 10 мм х 40 мм, 11 мм х 40 мм, 12 мм х 40 мм, 13 мм х 40 мм, 14 мм х 40 мм, 16 мм х 40 мм, 18 мм х 40 мм, 10 мм х 80 мм, 11 мм х 80 мм, 12 мм х 80 мм, 13 мм х 80 мм, 14 мм х 80 мм, 16 мм х 80 мм, 18 мм х 80 мм, 10 мм х 120 мм, 11 мм х 120 мм, 12 мм х 120 мм, 13 мм х 120 мм, 14 мм х 120 мм, 16 мм х 120 мм, 18 мм х 120 мм – 1 шт. (при необходимости);
- Ножка изогнутая бесцементной фиксации XB(F)Q VI GB(JB) T, размер: 10 мм х 80 мм, 11 мм х 80 мм, 12 мм х 80 мм, 13 мм х 80 мм, 14 мм х 80 мм, 16 мм х 80 мм, 18 мм х 80 мм, 10 мм х 120 мм, 11 мм х 120 мм, 12 мм х 120 мм, 13 мм х 120 мм, 14 мм х 120 мм, 16 мм х 120 мм, 18 мм х 120 мм, 10 мм х 160 мм, 11 мм х 160 мм, 12 мм х 160 мм, 13 мм х 160 мм, 14 мм х 160 мм, 16 мм х 160 мм, 18 мм х 160 мм – 1 шт. (при необходимости);
- Ножка изогнутая бесцементной фиксации XB(F)Q VII GB(JB) T, размер: 10 мм х 80 мм, 11 мм х 80 мм, 12 мм х 80 мм, 13 мм х 80 мм, 14 мм х 80 мм, 16 мм х 80 мм, 18 мм х 80 мм, 10 мм х 120 мм, 11 мм х 120 мм, 12 мм х 120 мм, 13 мм х 120 мм, 14 мм х 120 мм, 16 мм х 120 мм, 18 мм х 120 мм, 10 мм х 160 мм, 11 мм х 160 мм, 12 мм х 160 мм, 13 мм х 160 мм, 14 мм х 160 мм, 16 мм х 160 мм, 18 мм х 160 мм – 1 шт. (при необходимости);
- Аугмент большеберцовый XB(F)Q V JC(L) T левый, размер #2, толщина: 5 мм, 10 мм, 15 мм – 1 шт. (при необходимости);
- Аугмент большеберцовый XB(F)Q V JC(R) T правый, размер #2, толщина: 5 мм, 10 мм, 15 мм – 1 шт. (при необходимости);
- Конус большеберцовый XB(F)Q VII JC T размер: #1, #2, #3, #4, толщина: 20 мм – 1 шт. (при необходимости);
- Штифт фиксирующий XB(F)Q V GC T, размер 1# – от 1 до 2 шт. (при необходимости);
- Надколенник XFQ I BIS PE, размер: 28 мм х 8 мм, 30 мм х 9 мм, 34 мм х 9 мм – 1 шт. (при необходимости);
- Винт для ножки XB(F)Q II JB T – 1 шт. (при необходимости);
- Инструкция по применению – 1 шт.;
465. Набор эндопротеза коленного сустава тотального SKII PS модель 465, в составе:
- Компонент бедренный XFQ II GK(L) C левый, размер #9 – 1 шт.;

- Вкладыш большеберцовый XFQ I PD PE, размер #2, толщина: 10 мм – 1 шт.;
- Компонент большеберцовый XB(F)Q I JP C, размер #3 – 1 шт.;
- Ножка прямая бесцементной фиксации XB(F)Q III GB(JB) T, размер: 10 мм х 40 мм, 11 мм х 40 мм, 12 мм х 40 мм, 13 мм х 40 мм, 14 мм х 40 мм, 16 мм х 40 мм, 18 мм х 40 мм, 10 мм х 80 мм, 11 мм х 80 мм, 12 мм х 80 мм, 13 мм х 80 мм, 14 мм х 80 мм, 16 мм х 80 мм, 18 мм х 80 мм, 10 мм х 120 мм, 11 мм х 120 мм, 12 мм х 120 мм, 13 мм х 120 мм, 14 мм х 120 мм, 16 мм х 120 мм, 18 мм х 120 мм – 1 шт. (при необходимости);
- Ножка изогнутая бесцементной фиксации XB(F)Q VI GB(JB) T, размер: 10 мм х 80 мм, 11 мм х 80 мм, 12 мм х 80 мм, 13 мм х 80 мм, 14 мм х 80 мм, 16 мм х 80 мм, 18 мм х 80 мм, 10 мм х 120 мм, 11 мм х 120 мм, 12 мм х 120 мм, 13 мм х 120 мм, 14 мм х 120 мм, 16 мм х 120 мм, 18 мм х 120 мм, 10 мм х 160 мм, 11 мм х 160 мм, 12 мм х 160 мм, 13 мм х 160 мм, 14 мм х 160 мм, 16 мм х 160 мм, 18 мм х 160 мм – 1 шт. (при необходимости);
- Ножка изогнутая бесцементной фиксации XB(F)Q VII GB(JB) T, размер: 10 мм х 80 мм, 11 мм х 80 мм, 12 мм х 80 мм, 13 мм х 80 мм, 14 мм х 80 мм, 16 мм х 80 мм, 18 мм х 80 мм, 10 мм х 120 мм, 11 мм х 120 мм, 12 мм х 120 мм, 13 мм х 120 мм, 14 мм х 120 мм, 16 мм х 120 мм, 18 мм х 120 мм, 10 мм х 160 мм, 11 мм х 160 мм, 12 мм х 160 мм, 13 мм х 160 мм, 14 мм х 160 мм, 16 мм х 160 мм, 18 мм х 160 мм – 1 шт. (при необходимости);
- Аугмент большеберцовый XB(F)Q V JC(L) T левый, размер #3, толщина: 5 мм, 10 мм, 15 мм – 1 шт. (при необходимости);
- Аугмент большеберцовый XB(F)Q V JC(R) T правый, размер #3, толщина: 5 мм, 10 мм, 15 мм – 1 шт. (при необходимости);
- Конус большеберцовый XB(F)Q VII JC T размер: #1, #2, #3, #4, толщина: 20 мм – 1 шт. (при необходимости);
- Штифт фиксирующий XB(F)Q V GC T, размер 1# – от 1 до 2 шт. (при необходимости);
- Надколенник XFQ I BIS PE, размер: 28 мм х 8 мм, 30 мм х 9 мм, 34 мм х 9 мм – 1 шт. (при необходимости);
- Винт для ножки XB(F)Q II JB T – 1 шт. (при необходимости);
- Инструкция по применению – 1 шт.;

466. Набор эндопротеза коленного сустава тотального SKII PS модель 466, в составе:
- Компонент бедренный XFQ II GK(R) C правый, размер #9 – 1 шт.;
- Вкладыш большеберцовый XFQ I PD PE, размер #2, толщина: 10 мм – 1 шт.;
- Компонент большеберцовый XB(F)Q I JP C, размер #3 – 1 шт.;
- Ножка прямая бесцементной фиксации XB(F)Q III GB(JB) T, размер: 10 мм х 40 мм, 11 мм х 40 мм, 12 мм х 40 мм, 13 мм х 40 мм, 14 мм х 40 мм, 16 мм х 40 мм, 18 мм х 40 мм, 10 мм х 80 мм, 11 мм х 80 мм, 12 мм х 80 мм, 13 мм х 80 мм, 14 мм х 80 мм, 16 мм х 80 мм, 18 мм х 80 мм, 10 мм х 120 мм, 11 мм х 120 мм, 12 мм х 120 мм, 13 мм х 120 мм, 14 мм х 120 мм, 16 мм х 120 мм, 18 мм х 120 мм – 1 шт. (при необходимости);
- Ножка изогнутая бесцементной фиксации XB(F)Q VI GB(JB) T, размер: 10 мм х 80 мм, 11 мм х 80 мм, 12 мм х 80 мм, 13 мм х 80 мм, 14 мм х 80 мм, 16 мм х 80 мм, 18 мм х 80 мм, 10 мм х 120 мм, 11 мм х 120 мм, 12 мм х 120 мм, 13 мм х 120 мм, 14 мм х 120 мм, 16 мм х 120 мм, 18 мм х 120 мм, 10 мм х 160 мм, 11 мм х 160 мм, 12 мм х 160 мм, 13 мм х 160 мм, 14 мм х 160 мм, 16 мм х 160 мм, 18 мм х 160 мм – 1 шт. (при необходимости);
- Ножка изогнутая бесцементной фиксации XB(F)Q VII GB(JB) T, размер: 10 мм х 80 мм, 11 мм х 80 мм, 12 мм х 80 мм, 13 мм х 80 мм, 14 мм х 80 мм, 16 мм х 80 мм, 18 мм х 80 мм, 10 мм х 120 мм, 11 мм х 120 мм, 12 мм х 120 мм, 13 мм х 120 мм, 14 мм х 120 мм, 16 мм х 120 мм, 18 мм х 120 мм, 10 мм х 160 мм, 11 мм х 160 мм, 12 мм х 160 мм, 13 мм х 160 мм, 14 мм х 160 мм, 16 мм х 160 мм, 18 мм х 160 мм – 1 шт. (при необходимости);
- Аугмент большеберцовый XB(F)Q V JC(L) T левый, размер #3, толщина: 5 мм, 10 мм, 15 мм – 1 шт. (при необходимости);
- Аугмент большеберцовый XB(F)Q V JC(R) T правый, размер #3, толщина: 5 мм, 10 мм, 15 мм – 1 шт. (при необходимости);
- Конус большеберцовый XB(F)Q VII JC T размер: #1, #2, #3, #4, толщина: 20 мм – 1 шт. (при необходимости);
- Штифт фиксирующий XB(F)Q V GC T, размер 1# – от 1 до 2 шт. (при необходимости);
- Надколенник XFQ I BIS PE, размер: 28 мм х 8 мм, 30 мм х 9 мм, 34 мм х 9 мм – 1 шт. (при необходимости);
- Винт для ножки XB(F)Q II JB T – 1 шт. (при необходимости);
- Инструкция по применению – 1 шт.;

467. Набор эндопротеза коленного сустава тотального SKII PS модель 467, в составе:
- Компонент бедренный XFQ II GK(L) C левый, размер #9 – 1 шт.;
- Вкладыш большеберцовый XFQ I PD PE, размер #2, толщина: 12 мм – 1 шт.;
- Компонент большеберцовый XB(F)Q I JP C, размер #3 – 1 шт.;

- Ножка прямая бесцементной фиксации XB(F)Q III GB(JB) T, размер: 10 мм х 40 мм, 11 мм х 40 мм, 12 мм х 40 мм, 13 мм х 40 мм, 14 мм х 40 мм, 16 мм х 40 мм, 18 мм х 40 мм, 10 мм х 80 мм, 11 мм х 80 мм, 12 мм х 80 мм, 13 мм х 80 мм, 14 мм х 80 мм, 16 мм х 80 мм, 18 мм х 80 мм, 10 мм х 120 мм, 11 мм х 120 мм, 12 мм х 120 мм, 13 мм х 120 мм, 14 мм х 120 мм, 16 мм х 120 мм, 18 мм х 120 мм – 1 шт. (при необходимости);
- Ножка изогнутая бесцементной фиксации XB(F)Q VI GB(JB) T, размер: 10 мм х 80 мм, 11 мм х 80 мм, 12 мм х 80 мм, 13 мм х 80 мм, 14 мм х 80 мм, 16 мм х 80 мм, 18 мм х 80 мм, 10 мм х 120 мм, 11 мм х 120 мм, 12 мм х 120 мм, 13 мм х 120 мм, 14 мм х 120 мм, 16 мм х 120 мм, 18 мм х 120 мм, 10 мм х 160 мм, 11 мм х 160 мм, 12 мм х 160 мм, 13 мм х 160 мм, 14 мм х 160 мм, 16 мм х 160 мм, 18 мм х 160 мм – 1 шт. (при необходимости);
- Ножка изогнутая бесцементной фиксации XB(F)Q VII GB(JB) T, размер: 10 мм х 80 мм, 11 мм х 80 мм, 12 мм х 80 мм, 13 мм х 80 мм, 14 мм х 80 мм, 16 мм х 80 мм, 18 мм х 80 мм, 10 мм х 120 мм, 11 мм х 120 мм, 12 мм х 120 мм, 13 мм х 120 мм, 14 мм х 120 мм, 16 мм х 120 мм, 18 мм х 120 мм, 10 мм х 160 мм, 11 мм х 160 мм, 12 мм х 160 мм, 13 мм х 160 мм, 14 мм х 160 мм, 16 мм х 160 мм, 18 мм х 160 мм – 1 шт. (при необходимости);
- Аугмент большеберцовый XB(F)Q V JC(L) T левый, размер #3, толщина: 5 мм, 10 мм, 15 мм – 1 шт. (при необходимости);
- Аугмент большеберцовый XB(F)Q V JC(R) T правый, размер #3, толщина: 5 мм, 10 мм, 15 мм – 1 шт. (при необходимости);
- Конус большеберцовый XB(F)Q VII JC T размер: #1, #2, #3, #4, толщина: 20 мм – 1 шт. (при необходимости);
- Штифт фиксирующий XB(F)Q V GC T, размер 1# – от 1 до 2 шт. (при необходимости);
- Надколенник XFQ I BIS PE, размер: 28 мм х 8 мм, 30 мм х 9 мм, 34 мм х 9 мм – 1 шт. (при необходимости);
- Винт для ножки XB(F)Q II JB T – 1 шт. (при необходимости);
- Инструкция по применению – 1 шт.;
468. Набор эндопротеза коленного сустава тотального SKII PS модель 468, в составе:
- Компонент бедренный XFQ II GK(R) C правый, размер #9 – 1 шт.;
- Вкладыш большеберцовый XFQ I PD PE, размер #2, толщина: 12 мм – 1 шт.;
- Компонент большеберцовый XB(F)Q I JP C, размер #3 – 1 шт.;
- Ножка прямая бесцементной фиксации XB(F)Q III GB(JB) T, размер: 10 мм х 40 мм, 11 мм х 40 мм, 12 мм х 40 мм, 13 мм х 40 мм, 14 мм х 40 мм, 16 мм х 40 мм, 18 мм х 40 мм, 10 мм х 80 мм, 11 мм х 80 мм, 12 мм х 80 мм, 13 мм х 80 мм, 14 мм х 80 мм, 16 мм х 80 мм, 18 мм х 80 мм, 10 мм х 120 мм, 11 мм х 120 мм, 12 мм х 120 мм, 13 мм х 120 мм, 14 мм х 120 мм, 16 мм х 120 мм, 18 мм х 120 мм – 1 шт. (при необходимости);
- Ножка изогнутая бесцементной фиксации XB(F)Q VI GB(JB) T, размер: 10 мм х 80 мм, 11 мм х 80 мм, 12 мм х 80 мм, 13 мм х 80 мм, 14 мм х 80 мм, 16 мм х 80 мм, 18 мм х 80 мм, 10 мм х 120 мм, 11 мм х 120 мм, 12 мм х 120 мм, 13 мм х 120 мм, 14 мм х 120 мм, 16 мм х 120 мм, 18 мм х 120 мм, 10 мм х 160 мм, 11 мм х 160 мм, 12 мм х 160 мм, 13 мм х 160 мм, 14 мм х 160 мм, 16 мм х 160 мм, 18 мм х 160 мм – 1 шт. (при необходимости);
- Ножка изогнутая бесцементной фиксации XB(F)Q VII GB(JB) T, размер: 10 мм х 80 мм, 11 мм х 80 мм, 12 мм х 80 мм, 13 мм х 80 мм, 14 мм х 80 мм, 16 мм х 80 мм, 18 мм х 80 мм, 10 мм х 120 мм, 11 мм х 120 мм, 12 мм х 120 мм, 13 мм х 120 мм, 14 мм х 120 мм, 16 мм х 120 мм, 18 мм х 120 мм, 10 мм х 160 мм, 11 мм х 160 мм, 12 мм х 160 мм, 13 мм х 160 мм, 14 мм х 160 мм, 16 мм х 160 мм, 18 мм х 160 мм – 1 шт. (при необходимости);
- Аугмент большеберцовый XB(F)Q V JC(L) T левый, размер #3, толщина: 5 мм, 10 мм, 15 мм – 1 шт. (при необходимости);
- Аугмент большеберцовый XB(F)Q V JC(R) T правый, размер #3, толщина: 5 мм, 10 мм, 15 мм – 1 шт. (при необходимости);
- Конус большеберцовый XB(F)Q VII JC T размер: #1, #2, #3, #4, толщина: 20 мм – 1 шт. (при необходимости);
- Штифт фиксирующий XB(F)Q V GC T, размер 1# – от 1 до 2 шт. (при необходимости);
- Надколенник XFQ I BIS PE, размер: 28 мм х 8 мм, 30 мм х 9 мм, 34 мм х 9 мм – 1 шт. (при необходимости);
- Винт для ножки XB(F)Q II JB T – 1 шт. (при необходимости);
- Инструкция по применению – 1 шт.;
469. Набор эндопротеза коленного сустава тотального SKII PS модель 469, в составе:
- Компонент бедренный XFQ II GK(L) C левый, размер #9 – 1 шт.;
- Вкладыш большеберцовый XFQ I PD PE, размер #2, толщина: 14 мм – 1 шт.;
- Компонент большеберцовый XB(F)Q I JP C, размер #3 – 1 шт.;
- Ножка прямая бесцементной фиксации XB(F)Q III GB(JB) T, размер: 10 мм х 40 мм, 11 мм х 40 мм, 12 мм х 40 мм, 13 мм х 40 мм, 14 мм х 40 мм, 16 мм х 40 мм, 18 мм х 40 мм, 10 мм х 80 мм, 11 мм х 80 мм, 12 мм х 80 мм,

13 мм х 80 мм, 14 мм х 80 мм, 16 мм х 80 мм, 18 мм х 80 мм, 10 мм х 120 мм, 11 мм х 120 мм, 12 мм х 120 мм, 13 мм х 120 мм, 14 мм х 120 мм, 16 мм х 120 мм, 18 мм х 120 мм – 1 шт. (при необходимости);
- Ножка изогнутая бесцементной фиксации XB(F)Q VI GB(JB) T, размер: 10 мм х 80 мм, 11 мм х 80 мм, 12 мм х 80 мм, 13 мм х 80 мм, 14 мм х 80 мм, 16 мм х 80 мм, 18 мм х 80 мм, 10 мм х 120 мм, 11 мм х 120 мм, 12 мм х 120 мм, 13 мм х 120 мм, 14 мм х 120 мм, 16 мм х 120 мм, 18 мм х 120 мм, 10 мм х 160 мм, 11 мм х 160 мм, 12 мм х 160 мм, 13 мм х 160 мм, 14 мм х 160 мм, 16 мм х 160 мм, 18 мм х 160 мм – 1 шт. (при необходимости);
- Ножка изогнутая бесцементной фиксации XB(F)Q VII GB(JB) T, размер: 10 мм х 80 мм, 11 мм х 80 мм, 12 мм х 80 мм, 13 мм х 80 мм, 14 мм х 80 мм, 16 мм х 80 мм, 18 мм х 80 мм, 10 мм х 120 мм, 11 мм х 120 мм, 12 мм х 120 мм, 13 мм х 120 мм, 14 мм х 120 мм, 16 мм х 120 мм, 18 мм х 120 мм, 10 мм х 160 мм, 11 мм х 160 мм, 12 мм х 160 мм, 13 мм х 160 мм, 14 мм х 160 мм, 16 мм х 160 мм, 18 мм х 160 мм – 1 шт. (при необходимости);
- Аугмент большеберцовый XB(F)Q V JC(L) T левый, размер #3, толщина: 5 мм, 10 мм, 15 мм – 1 шт. (при необходимости);
- Аугмент большеберцовый XB(F)Q V JC(R) T правый, размер #3, толщина: 5 мм, 10 мм, 15 мм – 1 шт. (при необходимости);
- Конус большеберцовый XB(F)Q VII JC T размер: #1, #2, #3, #4, толщина: 20 мм – 1 шт. (при необходимости);
- Штифт фиксирующий XB(F)Q V GC T, размер 1# – от 1 до 2 шт. (при необходимости);
- Надколенник XFQ I BIS PE, размер: 28 мм х 8 мм, 30 мм х 9 мм, 34 мм х 9 мм – 1 шт. (при необходимости);
- Винт для ножки XB(F)Q II JB T – 1 шт. (при необходимости);
- Инструкция по применению – 1 шт.;
470. Набор эндопротеза коленного сустава тотального SKII PS модель 470, в составе:
- Компонент бедренный XFQ II GK(R) C правый, размер #9 – 1 шт.;
- Вкладыш большеберцовый XFQ I PD PE, размер #2, толщина: 14 мм – 1 шт.;
- Компонент большеберцовый XB(F)Q I JP C, размер #3 – 1 шт.;
- Ножка прямая бесцементной фиксации XB(F)Q III GB(JB) T, размер: 10 мм х 40 мм, 11 мм х 40 мм, 12 мм х 40 мм, 13 мм х 40 мм, 14 мм х 40 мм, 16 мм х 40 мм, 18 мм х 40 мм, 10 мм х 80 мм, 11 мм х 80 мм, 12 мм х 80 мм, 13 мм х 80 мм, 14 мм х 80 мм, 16 мм х 80 мм, 18 мм х 80 мм, 10 мм х 120 мм, 11 мм х 120 мм, 12 мм х 120 мм, 13 мм х 120 мм, 14 мм х 120 мм, 16 мм х 120 мм, 18 мм х 120 мм – 1 шт. (при необходимости);
- Ножка изогнутая бесцементной фиксации XB(F)Q VI GB(JB) T, размер: 10 мм х 80 мм, 11 мм х 80 мм, 12 мм х 80 мм, 13 мм х 80 мм, 14 мм х 80 мм, 16 мм х 80 мм, 18 мм х 80 мм, 10 мм х 120 мм, 11 мм х 120 мм, 12 мм х 120 мм, 13 мм х 120 мм, 14 мм х 120 мм, 16 мм х 120 мм, 18 мм х 120 мм, 10 мм х 160 мм, 11 мм х 160 мм, 12 мм х 160 мм, 13 мм х 160 мм, 14 мм х 160 мм, 16 мм х 160 мм, 18 мм х 160 мм – 1 шт. (при необходимости);
- Ножка изогнутая бесцементной фиксации XB(F)Q VII GB(JB) T, размер: 10 мм х 80 мм, 11 мм х 80 мм, 12 мм х 80 мм, 13 мм х 80 мм, 14 мм х 80 мм, 16 мм х 80 мм, 18 мм х 80 мм, 10 мм х 120 мм, 11 мм х 120 мм, 12 мм х 120 мм, 13 мм х 120 мм, 14 мм х 120 мм, 16 мм х 120 мм, 18 мм х 120 мм, 10 мм х 160 мм, 11 мм х 160 мм, 12 мм х 160 мм, 13 мм х 160 мм, 14 мм х 160 мм, 16 мм х 160 мм, 18 мм х 160 мм – 1 шт. (при необходимости);
- Аугмент большеберцовый XB(F)Q V JC(L) T левый, размер #3, толщина: 5 мм, 10 мм, 15 мм – 1 шт. (при необходимости);
- Аугмент большеберцовый XB(F)Q V JC(R) T правый, размер #3, толщина: 5 мм, 10 мм, 15 мм – 1 шт. (при необходимости);
- Конус большеберцовый XB(F)Q VII JC T размер: #1, #2, #3, #4, толщина: 20 мм – 1 шт. (при необходимости);
- Штифт фиксирующий XB(F)Q V GC T, размер 1# – от 1 до 2 шт. (при необходимости);
- Надколенник XFQ I BIS PE, размер: 28 мм х 8 мм, 30 мм х 9 мм, 34 мм х 9 мм – 1 шт. (при необходимости);
- Винт для ножки XB(F)Q II JB T – 1 шт. (при необходимости);
- Инструкция по применению – 1 шт.;
471. Набор эндопротеза коленного сустава тотального SKII PS модель 471, в составе:
- Компонент бедренный XFQ II GK(L) C левый, размер #9 – 1 шт.;
- Вкладыш большеберцовый XFQ I PD PE, размер #2, толщина: 16 мм – 1 шт.;
- Компонент большеберцовый XB(F)Q I JP C, размер #3 – 1 шт.;
- Ножка прямая бесцементной фиксации XB(F)Q III GB(JB) T, размер: 10 мм х 40 мм, 11 мм х 40 мм, 12 мм х 40 мм, 13 мм х 40 мм, 14 мм х 40 мм, 16 мм х 40 мм, 18 мм х 40 мм, 10 мм х 80 мм, 11 мм х 80 мм, 12 мм х 80 мм, 13 мм х 80 мм, 14 мм х 80 мм, 16 мм х 80 мм, 18 мм х 80 мм, 10 мм х 120 мм, 11 мм х 120 мм, 12 мм х 120 мм, 13 мм х 120 мм, 14 мм х 120 мм, 16 мм х 120 мм, 18 мм х 120 мм – 1 шт. (при необходимости);

- Ножка изогнутая бесцементной фиксации XB(F)Q VI GB(JB) T, размер: 10 мм х 80 мм, 11 мм х 80 мм, 12 мм х 80 мм, 13 мм х 80 мм, 14 мм х 80 мм, 16 мм х 80 мм, 18 мм х 80 мм, 10 мм х 120 мм, 11 мм х 120 мм, 12 мм х 120 мм, 13 мм х 120 мм, 14 мм х 120 мм, 16 мм х 120 мм, 18 мм х 120 мм, 10 мм х 160 мм, 11 мм х 160 мм, 12 мм х 160 мм, 13 мм х 160 мм, 14 мм х 160 мм, 16 мм х 160 мм, 18 мм х 160 мм – 1 шт. (при необходимости);
- Ножка изогнутая бесцементной фиксации XB(F)Q VII GB(JB) T, размер: 10 мм х 80 мм, 11 мм х 80 мм, 12 мм х 80 мм, 13 мм х 80 мм, 14 мм х 80 мм, 16 мм х 80 мм, 18 мм х 80 мм, 10 мм х 120 мм, 11 мм х 120 мм, 12 мм х 120 мм, 13 мм х 120 мм, 14 мм х 120 мм, 16 мм х 120 мм, 18 мм х 120 мм, 10 мм х 160 мм, 11 мм х 160 мм, 12 мм х 160 мм, 13 мм х 160 мм, 14 мм х 160 мм, 16 мм х 160 мм, 18 мм х 160 мм – 1 шт. (при необходимости);
- Аугмент большеберцовый XB(F)Q V JC(L) T левый, размер #3, толщина: 5 мм, 10 мм, 15 мм – 1 шт. (при необходимости);
- Аугмент большеберцовый XB(F)Q V JC(R) T правый, размер #3, толщина: 5 мм, 10 мм, 15 мм – 1 шт. (при необходимости);
- Конус большеберцовый XB(F)Q VII JC T размер: #1, #2, #3, #4, толщина: 20 мм – 1 шт. (при необходимости);
- Штифт фиксирующий XB(F)Q V GC T, размер 1# – от 1 до 2 шт. (при необходимости);
- Надколенник XFQ I BIS PE, размер: 28 мм х 8 мм, 30 мм х 9 мм, 34 мм х 9 мм – 1 шт. (при необходимости);
- Винт для ножки XB(F)Q II JB T – 1 шт. (при необходимости);
- Инструкция по применению – 1 шт.;

472. Набор эндопротеза коленного сустава тотального SKII PS модель 472, в составе:
- Компонент бедренный XFQ II GK(R) C правый, размер #9 – 1 шт.;
- Вкладыш большеберцовый XFQ I PD PE, размер #2, толщина: 16 мм – 1 шт.;
- Компонент большеберцовый XB(F)Q I JP C, размер #3 – 1 шт.;
- Ножка прямая бесцементной фиксации XB(F)Q III GB(JB) T, размер: 10 мм х 40 мм, 11 мм х 40 мм, 12 мм х 40 мм, 13 мм х 40 мм, 14 мм х 40 мм, 16 мм х 40 мм, 18 мм х 40 мм, 10 мм х 80 мм, 11 мм х 80 мм, 12 мм х 80 мм, 13 мм х 80 мм, 14 мм х 80 мм, 16 мм х 80 мм, 18 мм х 80 мм, 10 мм х 120 мм, 11 мм х 120 мм, 12 мм х 120 мм, 13 мм х 120 мм, 14 мм х 120 мм, 16 мм х 120 мм, 18 мм х 120 мм – 1 шт. (при необходимости);
- Ножка изогнутая бесцементной фиксации XB(F)Q VI GB(JB) T, размер: 10 мм х 80 мм, 11 мм х 80 мм, 12 мм х 80 мм, 13 мм х 80 мм, 14 мм х 80 мм, 16 мм х 80 мм, 18 мм х 80 мм, 10 мм х 120 мм, 11 мм х 120 мм, 12 мм х 120 мм, 13 мм х 120 мм, 14 мм х 120 мм, 16 мм х 120 мм, 18 мм х 120 мм, 10 мм х 160 мм, 11 мм х 160 мм, 12 мм х 160 мм, 13 мм х 160 мм, 14 мм х 160 мм, 16 мм х 160 мм, 18 мм х 160 мм – 1 шт. (при необходимости);
- Ножка изогнутая бесцементной фиксации XB(F)Q VII GB(JB) T, размер: 10 мм х 80 мм, 11 мм х 80 мм, 12 мм х 80 мм, 13 мм х 80 мм, 14 мм х 80 мм, 16 мм х 80 мм, 18 мм х 80 мм, 10 мм х 120 мм, 11 мм х 120 мм, 12 мм х 120 мм, 13 мм х 120 мм, 14 мм х 120 мм, 16 мм х 120 мм, 18 мм х 120 мм, 10 мм х 160 мм, 11 мм х 160 мм, 12 мм х 160 мм, 13 мм х 160 мм, 14 мм х 160 мм, 16 мм х 160 мм, 18 мм х 160 мм – 1 шт. (при необходимости);
- Аугмент большеберцовый XB(F)Q V JC(L) T левый, размер #3, толщина: 5 мм, 10 мм, 15 мм – 1 шт. (при необходимости);
- Аугмент большеберцовый XB(F)Q V JC(R) T правый, размер #3, толщина: 5 мм, 10 мм, 15 мм – 1 шт. (при необходимости);
- Конус большеберцовый XB(F)Q VII JC T размер: #1, #2, #3, #4, толщина: 20 мм – 1 шт. (при необходимости);
- Штифт фиксирующий XB(F)Q V GC T, размер 1# – от 1 до 2 шт. (при необходимости);
- Надколенник XFQ I BIS PE, размер: 28 мм х 8 мм, 30 мм х 9 мм, 34 мм х 9 мм – 1 шт. (при необходимости);
- Винт для ножки XB(F)Q II JB T – 1 шт. (при необходимости);
- Инструкция по применению – 1 шт.;

473. Набор эндопротеза коленного сустава тотального SKII PS модель 473, в составе:
- Компонент бедренный XFQ II GK(L) C левый, размер #9 – 1 шт.;
- Вкладыш большеберцовый XFQ I PD PE, размер #4, толщина: 10 мм – 1 шт.;
- Компонент большеберцовый XB(F)Q I JP C, размер #4 – 1 шт.;
- Ножка прямая бесцементной фиксации XB(F)Q III GB(JB) T, размер: 10 мм х 40 мм, 11 мм х 40 мм, 12 мм х 40 мм, 13 мм х 40 мм, 14 мм х 40 мм, 16 мм х 40 мм, 18 мм х 40 мм, 10 мм х 80 мм, 11 мм х 80 мм, 12 мм х 80 мм, 13 мм х 80 мм, 14 мм х 80 мм, 16 мм х 80 мм, 18 мм х 80 мм, 10 мм х 120 мм, 11 мм х 120 мм, 12 мм х 120 мм, 13 мм х 120 мм, 14 мм х 120 мм, 16 мм х 120 мм, 18 мм х 120 мм – 1 шт. (при необходимости);
- Ножка изогнутая бесцементной фиксации XB(F)Q VI GB(JB) T, размер: 10 мм х 80 мм, 11 мм х 80 мм, 12 мм х 80 мм, 13 мм х 80 мм, 14 мм х 80 мм, 16 мм х 80 мм, 18 мм х 80 мм, 10 мм х 120 мм, 11 мм х 120 мм, 12 мм х 120

мм, 13 мм х 120 мм, 14 мм х 120 мм, 16 мм х 120 мм, 18 мм х 120 мм, 10 мм х 160 мм, 11 мм х 160 мм, 12 мм х 160 мм, 13 мм х 160 мм, 14 мм х 160 мм, 16 мм х 160 мм, 18 мм х 160 мм – 1 шт. (при необходимости);
- Ножка изогнутая бесцементной фиксации XB(F)Q VII GB(JB) T, размер: 10 мм х 80 мм, 11 мм х 80 мм, 12 мм х 80 мм, 13 мм х 80 мм, 14 мм х 80 мм, 16 мм х 80 мм, 18 мм х 80 мм, 10 мм х 120 мм, 11 мм х 120 мм, 12 мм х 120 мм, 13 мм х 120 мм, 14 мм х 120 мм, 16 мм х 120 мм, 18 мм х 120 мм, 10 мм х 160 мм, 11 мм х 160 мм, 12 мм х 160 мм, 13 мм х 160 мм, 14 мм х 160 мм, 16 мм х 160 мм, 18 мм х 160 мм – 1 шт. (при необходимости);
- Аугмент большеберцовый XB(F)Q V JC(L) T левый, размер #4, толщина: 5 мм, 10 мм, 15 мм – 1 шт. (при необходимости);
- Аугмент большеберцовый XB(F)Q V JC(R) T правый, размер #4, толщина: 5 мм, 10 мм, 15 мм – 1 шт. (при необходимости);
- Конус большеберцовый XB(F)Q VII JC T размер: #1, #2, #3, #4, толщина: 20 мм – 1 шт. (при необходимости);
- Штифт фиксирующий XB(F)Q V GC T, размер 1# – от 1 до 2 шт. (при необходимости);
- Надколенник XFQ I BIS PE, размер: 28 мм х 8 мм, 30 мм х 9 мм, 34 мм х 9 мм – 1 шт. (при необходимости);
- Винт для ножки XB(F)Q II JB T – 1 шт. (при необходимости);
- Инструкция по применению – 1 шт.;
474. Набор эндопротеза коленного сустава тотального SKII PS модель 474, в составе:
- Компонент бедренный XFQ II GK(R) C правый, размер #9 – 1 шт.;
- Вкладыш большеберцовый XFQ I PD PE, размер #4, толщина: 10 мм – 1 шт.;
- Компонент большеберцовый XB(F)Q I JP C, размер #4 – 1 шт.;
- Ножка прямая бесцементной фиксации XB(F)Q III GB(JB) T, размер: 10 мм х 40 мм, 11 мм х 40 мм, 12 мм х 40 мм, 13 мм х 40 мм, 14 мм х 40 мм, 16 мм х 40 мм, 18 мм х 40 мм, 10 мм х 80 мм, 11 мм х 80 мм, 12 мм х 80 мм, 13 мм х 80 мм, 14 мм х 80 мм, 16 мм х 80 мм, 18 мм х 80 мм, 10 мм х 120 мм, 11 мм х 120 мм, 12 мм х 120 мм, 13 мм х 120 мм, 14 мм х 120 мм, 16 мм х 120 мм, 18 мм х 120 мм – 1 шт. (при необходимости);
- Ножка изогнутая бесцементной фиксации XB(F)Q VI GB(JB) T, размер: 10 мм х 80 мм, 11 мм х 80 мм, 12 мм х 80 мм, 13 мм х 80 мм, 14 мм х 80 мм, 16 мм х 80 мм, 18 мм х 80 мм, 10 мм х 120 мм, 11 мм х 120 мм, 12 мм х 120 мм, 13 мм х 120 мм, 14 мм х 120 мм, 16 мм х 120 мм, 18 мм х 120 мм, 10 мм х 160 мм, 11 мм х 160 мм, 12 мм х 160 мм, 13 мм х 160 мм, 14 мм х 160 мм, 16 мм х 160 мм, 18 мм х 160 мм – 1 шт. (при необходимости);
- Ножка изогнутая бесцементной фиксации XB(F)Q VII GB(JB) T, размер: 10 мм х 80 мм, 11 мм х 80 мм, 12 мм х 80 мм, 13 мм х 80 мм, 14 мм х 80 мм, 16 мм х 80 мм, 18 мм х 80 мм, 10 мм х 120 мм, 11 мм х 120 мм, 12 мм х 120 мм, 13 мм х 120 мм, 14 мм х 120 мм, 16 мм х 120 мм, 18 мм х 120 мм, 10 мм х 160 мм, 11 мм х 160 мм, 12 мм х 160 мм, 13 мм х 160 мм, 14 мм х 160 мм, 16 мм х 160 мм, 18 мм х 160 мм – 1 шт. (при необходимости);
- Аугмент большеберцовый XB(F)Q V JC(L) T левый, размер #4, толщина: 5 мм, 10 мм, 15 мм – 1 шт. (при необходимости);
- Аугмент большеберцовый XB(F)Q V JC(R) T правый, размер #4, толщина: 5 мм, 10 мм, 15 мм – 1 шт. (при необходимости);
- Конус большеберцовый XB(F)Q VII JC T размер: #1, #2, #3, #4, толщина: 20 мм – 1 шт. (при необходимости);
- Штифт фиксирующий XB(F)Q V GC T, размер 1# – от 1 до 2 шт. (при необходимости);
- Надколенник XFQ I BIS PE, размер: 28 мм х 8 мм, 30 мм х 9 мм, 34 мм х 9 мм – 1 шт. (при необходимости);
- Винт для ножки XB(F)Q II JB T – 1 шт. (при необходимости);
- Инструкция по применению – 1 шт.;
475. Набор эндопротеза коленного сустава тотального SKII PS модель 475, в составе:
- Компонент бедренный XFQ II GK(L) C левый, размер #9 – 1 шт.;
- Вкладыш большеберцовый XFQ I PD PE, размер #4, толщина: 12 мм – 1 шт.;
- Компонент большеберцовый XB(F)Q I JP C, размер #4 – 1 шт.;
- Ножка прямая бесцементной фиксации XB(F)Q III GB(JB) T, размер: 10 мм х 40 мм, 11 мм х 40 мм, 12 мм х 40 мм, 13 мм х 40 мм, 14 мм х 40 мм, 16 мм х 40 мм, 18 мм х 40 мм, 10 мм х 80 мм, 11 мм х 80 мм, 12 мм х 80 мм, 13 мм х 80 мм, 14 мм х 80 мм, 16 мм х 80 мм, 18 мм х 80 мм, 10 мм х 120 мм, 11 мм х 120 мм, 12 мм х 120 мм, 13 мм х 120 мм, 14 мм х 120 мм, 16 мм х 120 мм, 18 мм х 120 мм – 1 шт. (при необходимости);
- Ножка изогнутая бесцементной фиксации XB(F)Q VI GB(JB) T, размер: 10 мм х 80 мм, 11 мм х 80 мм, 12 мм х 80 мм, 13 мм х 80 мм, 14 мм х 80 мм, 16 мм х 80 мм, 18 мм х 80 мм, 10 мм х 120 мм, 11 мм х 120 мм, 12 мм х 120 мм, 13 мм х 120 мм, 14 мм х 120 мм, 16 мм х 120 мм, 18 мм х 120 мм, 10 мм х 160 мм, 11 мм х 160 мм, 12 мм х 160 мм, 13 мм х 160 мм, 14 мм х 160 мм, 16 мм х 160 мм, 18 мм х 160 мм – 1 шт. (при необходимости);

- Ножка изогнутая бесцементной фиксации XB(F)Q VII GB(JB) T, размер: 10 мм х 80 мм, 11 мм х 80 мм, 12 мм х 80 мм, 13 мм х 80 мм, 14 мм х 80 мм, 16 мм х 80 мм, 18 мм х 80 мм, 10 мм х 120 мм, 11 мм х 120 мм, 12 мм х 120 мм, 13 мм х 120 мм, 14 мм х 120 мм, 16 мм х 120 мм, 18 мм х 120 мм, 10 мм х 160 мм, 11 мм х 160 мм, 12 мм х 160 мм, 13 мм х 160 мм, 14 мм х 160 мм, 16 мм х 160 мм, 18 мм х 160 мм – 1 шт. (при необходимости);
- Аугмент большеберцовый XB(F)Q V JC(L) T левый, размер #4, толщина: 5 мм, 10 мм, 15 мм – 1 шт. (при необходимости);
- Аугмент большеберцовый XB(F)Q V JC(R) T правый, размер #4, толщина: 5 мм, 10 мм, 15 мм – 1 шт. (при необходимости);
- Конус большеберцовый XB(F)Q VII JC T размер: #1, #2, #3, #4, толщина: 20 мм – 1 шт. (при необходимости);
- Штифт фиксирующий XB(F)Q V GC T, размер 1# – от 1 до 2 шт. (при необходимости);
- Надколенник XFQ I BIS PE, размер: 28 мм х 8 мм, 30 мм х 9 мм, 34 мм х 9 мм – 1 шт. (при необходимости);
- Винт для ножки XB(F)Q II JB T – 1 шт. (при необходимости);
- Инструкция по применению – 1 шт.;
476. Набор эндопротеза коленного сустава тотального SKII PS модель 476, в составе:
- Компонент бедренный XFQ II GK(R) C правый, размер #9 – 1 шт.;
- Вкладыш большеберцовый XFQ I PD PE, размер #4, толщина: 12 мм – 1 шт.;
- Компонент большеберцовый XB(F)Q I JP C, размер #4 – 1 шт.;
- Ножка прямая бесцементной фиксации XB(F)Q III GB(JB) T, размер: 10 мм х 40 мм, 11 мм х 40 мм, 12 мм х 40 мм, 13 мм х 40 мм, 14 мм х 40 мм, 16 мм х 40 мм, 18 мм х 40 мм, 10 мм х 80 мм, 11 мм х 80 мм, 12 мм х 80 мм, 13 мм х 80 мм, 14 мм х 80 мм, 16 мм х 80 мм, 18 мм х 80 мм, 10 мм х 120 мм, 11 мм х 120 мм, 12 мм х 120 мм, 13 мм х 120 мм, 14 мм х 120 мм, 16 мм х 120 мм, 18 мм х 120 мм – 1 шт. (при необходимости);
- Ножка изогнутая бесцементной фиксации XB(F)Q VI GB(JB) T, размер: 10 мм х 80 мм, 11 мм х 80 мм, 12 мм х 80 мм, 13 мм х 80 мм, 14 мм х 80 мм, 16 мм х 80 мм, 18 мм х 80 мм, 10 мм х 120 мм, 11 мм х 120 мм, 12 мм х 120 мм, 13 мм х 120 мм, 14 мм х 120 мм, 16 мм х 120 мм, 18 мм х 120 мм, 10 мм х 160 мм, 11 мм х 160 мм, 12 мм х 160 мм, 13 мм х 160 мм, 14 мм х 160 мм, 16 мм х 160 мм, 18 мм х 160 мм – 1 шт. (при необходимости);
- Ножка изогнутая бесцементной фиксации XB(F)Q VII GB(JB) T, размер: 10 мм х 80 мм, 11 мм х 80 мм, 12 мм х 80 мм, 13 мм х 80 мм, 14 мм х 80 мм, 16 мм х 80 мм, 18 мм х 80 мм, 10 мм х 120 мм, 11 мм х 120 мм, 12 мм х 120 мм, 13 мм х 120 мм, 14 мм х 120 мм, 16 мм х 120 мм, 18 мм х 120 мм, 10 мм х 160 мм, 11 мм х 160 мм, 12 мм х 160 мм, 13 мм х 160 мм, 14 мм х 160 мм, 16 мм х 160 мм, 18 мм х 160 мм – 1 шт. (при необходимости);
- Аугмент большеберцовый XB(F)Q V JC(L) T левый, размер #4, толщина: 5 мм, 10 мм, 15 мм – 1 шт. (при необходимости);
- Аугмент большеберцовый XB(F)Q V JC(R) T правый, размер #4, толщина: 5 мм, 10 мм, 15 мм – 1 шт. (при необходимости);
- Конус большеберцовый XB(F)Q VII JC T размер: #1, #2, #3, #4, толщина: 20 мм – 1 шт. (при необходимости);
- Штифт фиксирующий XB(F)Q V GC T, размер 1# – от 1 до 2 шт. (при необходимости);
- Надколенник XFQ I BIS PE, размер: 28 мм х 8 мм, 30 мм х 9 мм, 34 мм х 9 мм – 1 шт. (при необходимости);
- Винт для ножки XB(F)Q II JB T – 1 шт. (при необходимости);
- Инструкция по применению – 1 шт.;
477. Набор эндопротеза коленного сустава тотального SKII PS модель 477, в составе:
- Компонент бедренный XFQ II GK(L) C левый, размер #9 – 1 шт.;
- Вкладыш большеберцовый XFQ I PD PE, размер #4, толщина: 14 мм – 1 шт.;
- Компонент большеберцовый XB(F)Q I JP C, размер #4 – 1 шт.;
- Ножка прямая бесцементной фиксации XB(F)Q III GB(JB) T, размер: 10 мм х 40 мм, 11 мм х 40 мм, 12 мм х 40 мм, 13 мм х 40 мм, 14 мм х 40 мм, 16 мм х 40 мм, 18 мм х 40 мм, 10 мм х 80 мм, 11 мм х 80 мм, 12 мм х 80 мм, 13 мм х 80 мм, 14 мм х 80 мм, 16 мм х 80 мм, 18 мм х 80 мм, 10 мм х 120 мм, 11 мм х 120 мм, 12 мм х 120 мм, 13 мм х 120 мм, 14 мм х 120 мм, 16 мм х 120 мм, 18 мм х 120 мм – 1 шт. (при необходимости);
- Ножка изогнутая бесцементной фиксации XB(F)Q VI GB(JB) T, размер: 10 мм х 80 мм, 11 мм х 80 мм, 12 мм х 80 мм, 13 мм х 80 мм, 14 мм х 80 мм, 16 мм х 80 мм, 18 мм х 80 мм, 10 мм х 120 мм, 11 мм х 120 мм, 12 мм х 120 мм, 13 мм х 120 мм, 14 мм х 120 мм, 16 мм х 120 мм, 18 мм х 120 мм, 10 мм х 160 мм, 11 мм х 160 мм, 12 мм х 160 мм, 13 мм х 160 мм, 14 мм х 160 мм, 16 мм х 160 мм, 18 мм х 160 мм – 1 шт. (при необходимости);
- Ножка изогнутая бесцементной фиксации XB(F)Q VII GB(JB) T, размер: 10 мм х 80 мм, 11 мм х 80 мм, 12 мм х 80 мм, 13 мм х 80 мм, 14 мм х 80 мм, 16 мм х 80 мм, 18 мм х 80 мм, 10 мм х 120 мм, 11 мм х 120 мм, 12 мм х 120

мм, 13 мм х 120 мм, 14 мм х 120 мм, 16 мм х 120 мм, 18 мм х 120 мм, 10 мм х 160 мм, 11 мм х 160 мм, 12 мм х 160 мм, 13 мм х 160 мм, 14 мм х 160 мм, 16 мм х 160 мм, 18 мм х 160 мм – 1 шт. (при необходимости);
- Аугмент большеберцовый XB(F)Q V JC(L) T левый, размер #4, толщина: 5 мм, 10 мм, 15 мм – 1 шт. (при необходимости);
- Аугмент большеберцовый XB(F)Q V JC(R) T правый, размер #4, толщина: 5 мм, 10 мм, 15 мм – 1 шт. (при необходимости);
- Конус большеберцовый XB(F)Q VII JC T размер: #1, #2, #3, #4, толщина: 20 мм – 1 шт. (при необходимости);
- Штифт фиксирующий XB(F)Q V GC T, размер 1# – от 1 до 2 шт. (при необходимости);
- Надколенник XFQ I BIS PE, размер: 28 мм х 8 мм, 30 мм х 9 мм, 34 мм х 9 мм – 1 шт. (при необходимости);
- Винт для ножки XB(F)Q II JB T – 1 шт. (при необходимости);
- Инструкция по применению – 1 шт.;
478. Набор эндопротеза коленного сустава тотального SKII PS модель 478, в составе:
- Компонент бедренный XFQ II GK(R) C правый, размер #9 – 1 шт.;
- Вкладыш большеберцовый XFQ I PD PE, размер #4, толщина: 14 мм – 1 шт.;
- Компонент большеберцовый XB(F)Q I JP C, размер #4 – 1 шт.;
- Ножка прямая бесцементной фиксации XB(F)Q III GB(JB) T, размер: 10 мм х 40 мм, 11 мм х 40 мм, 12 мм х 40 мм, 13 мм х 40 мм, 14 мм х 40 мм, 16 мм х 40 мм, 18 мм х 40 мм, 10 мм х 80 мм, 11 мм х 80 мм, 12 мм х 80 мм, 13 мм х 80 мм, 14 мм х 80 мм, 16 мм х 80 мм, 18 мм х 80 мм, 10 мм х 120 мм, 11 мм х 120 мм, 12 мм х 120 мм, 13 мм х 120 мм, 14 мм х 120 мм, 16 мм х 120 мм, 18 мм х 120 мм – 1 шт. (при необходимости);
- Ножка изогнутая бесцементной фиксации XB(F)Q VI GB(JB) T, размер: 10 мм х 80 мм, 11 мм х 80 мм, 12 мм х 80 мм, 13 мм х 80 мм, 14 мм х 80 мм, 16 мм х 80 мм, 18 мм х 80 мм, 10 мм х 120 мм, 11 мм х 120 мм, 12 мм х 120 мм, 13 мм х 120 мм, 14 мм х 120 мм, 16 мм х 120 мм, 18 мм х 120 мм, 10 мм х 160 мм, 11 мм х 160 мм, 12 мм х 160 мм, 13 мм х 160 мм, 14 мм х 160 мм, 16 мм х 160 мм, 18 мм х 160 мм – 1 шт. (при необходимости);
- Ножка изогнутая бесцементной фиксации XB(F)Q VII GB(JB) T, размер: 10 мм х 80 мм, 11 мм х 80 мм, 12 мм х 80 мм, 13 мм х 80 мм, 14 мм х 80 мм, 16 мм х 80 мм, 18 мм х 80 мм, 10 мм х 120 мм, 11 мм х 120 мм, 12 мм х 120 мм, 13 мм х 120 мм, 14 мм х 120 мм, 16 мм х 120 мм, 18 мм х 120 мм, 10 мм х 160 мм, 11 мм х 160 мм, 12 мм х 160 мм, 13 мм х 160 мм, 14 мм х 160 мм, 16 мм х 160 мм, 18 мм х 160 мм – 1 шт. (при необходимости);
- Аугмент большеберцовый XB(F)Q V JC(L) T левый, размер #4, толщина: 5 мм, 10 мм, 15 мм – 1 шт. (при необходимости);
- Аугмент большеберцовый XB(F)Q V JC(R) T правый, размер #4, толщина: 5 мм, 10 мм, 15 мм – 1 шт. (при необходимости);
- Конус большеберцовый XB(F)Q VII JC T размер: #1, #2, #3, #4, толщина: 20 мм – 1 шт. (при необходимости);
- Штифт фиксирующий XB(F)Q V GC T, размер 1# – от 1 до 2 шт. (при необходимости);
- Надколенник XFQ I BIS PE, размер: 28 мм х 8 мм, 30 мм х 9 мм, 34 мм х 9 мм – 1 шт. (при необходимости);
- Винт для ножки XB(F)Q II JB T – 1 шт. (при необходимости);
- Инструкция по применению – 1 шт.;
479. Набор эндопротеза коленного сустава тотального SKII PS модель 479, в составе:
- Компонент бедренный XFQ II GK(L) C левый, размер #9 – 1 шт.;
- Вкладыш большеберцовый XFQ I PD PE, размер #4, толщина: 16 мм – 1 шт.;
- Компонент большеберцовый XB(F)Q I JP C, размер #4 – 1 шт.;
- Ножка прямая бесцементной фиксации XB(F)Q III GB(JB) T, размер: 10 мм х 40 мм, 11 мм х 40 мм, 12 мм х 40 мм, 13 мм х 40 мм, 14 мм х 40 мм, 16 мм х 40 мм, 18 мм х 40 мм, 10 мм х 80 мм, 11 мм х 80 мм, 12 мм х 80 мм, 13 мм х 80 мм, 14 мм х 80 мм, 16 мм х 80 мм, 18 мм х 80 мм, 10 мм х 120 мм, 11 мм х 120 мм, 12 мм х 120 мм, 13 мм х 120 мм, 14 мм х 120 мм, 16 мм х 120 мм, 18 мм х 120 мм – 1 шт. (при необходимости);
- Ножка изогнутая бесцементной фиксации XB(F)Q VI GB(JB) T, размер: 10 мм х 80 мм, 11 мм х 80 мм, 12 мм х 80 мм, 13 мм х 80 мм, 14 мм х 80 мм, 16 мм х 80 мм, 18 мм х 80 мм, 10 мм х 120 мм, 11 мм х 120 мм, 12 мм х 120 мм, 13 мм х 120 мм, 14 мм х 120 мм, 16 мм х 120 мм, 18 мм х 120 мм, 10 мм х 160 мм, 11 мм х 160 мм, 12 мм х 160 мм, 13 мм х 160 мм, 14 мм х 160 мм, 16 мм х 160 мм, 18 мм х 160 мм – 1 шт. (при необходимости);
- Ножка изогнутая бесцементной фиксации XB(F)Q VII GB(JB) T, размер: 10 мм х 80 мм, 11 мм х 80 мм, 12 мм х 80 мм, 13 мм х 80 мм, 14 мм х 80 мм, 16 мм х 80 мм, 18 мм х 80 мм, 10 мм х 120 мм, 11 мм х 120 мм, 12 мм х 120 мм, 13 мм х 120 мм, 14 мм х 120 мм, 16 мм х 120 мм, 18 мм х 120 мм, 10 мм х 160 мм, 11 мм х 160 мм, 12 мм х 160 мм, 13 мм х 160 мм, 14 мм х 160 мм, 16 мм х 160 мм, 18 мм х 160 мм – 1 шт. (при необходимости);

- Аугмент большеберцовый XB(F)Q V JC(L) T левый, размер #4, толщина: 5 мм, 10 мм, 15 мм – 1 шт. (при необходимости);
- Аугмент большеберцовый XB(F)Q V JC(R) T правый, размер #4, толщина: 5 мм, 10 мм, 15 мм – 1 шт. (при необходимости);
- Конус большеберцовый XB(F)Q VII JC T размер: #1, #2, #3, #4, толщина: 20 мм – 1 шт. (при необходимости);
- Штифт фиксирующий XB(F)Q V GC T, размер 1# – от 1 до 2 шт. (при необходимости);
- Надколенник XFQ I BIS PE, размер: 28 мм x 8 мм, 30 мм x 9 мм, 34 мм x 9 мм – 1 шт. (при необходимости);
- Винт для ножки XB(F)Q II JB T – 1 шт. (при необходимости);
- Инструкция по применению – 1 шт.;
480. Набор эндопротеза коленного сустава тотального SKII PS модель 480, в составе:
- Компонент бедренный XFQ II GK(R) C правый, размер #9 – 1 шт.;
- Вкладыш большеберцовый XFQ I PD PE, размер #4, толщина: 16 мм – 1 шт.;
- Компонент большеберцовый XB(F)Q I JP C, размер #4 – 1 шт.;
- Ножка прямая бесцементной фиксации XB(F)Q III GB(JB) T, размер: 10 мм x 40 мм, 11 мм x 40 мм, 12 мм x 40 мм, 13 мм x 40 мм, 14 мм x 40 мм, 16 мм x 40 мм, 18 мм x 40 мм, 10 мм x 80 мм, 11 мм x 80 мм, 12 мм x 80 мм, 13 мм x 80 мм, 14 мм x 80 мм, 16 мм x 80 мм, 18 мм x 80 мм, 10 мм x 120 мм, 11 мм x 120 мм, 12 мм x 120 мм, 13 мм x 120 мм, 14 мм x 120 мм, 16 мм x 120 мм, 18 мм x 120 мм – 1 шт. (при необходимости);
- Ножка изогнутая бесцементной фиксации XB(F)Q VI GB(JB) T, размер: 10 мм x 80 мм, 11 мм x 80 мм, 12 мм x 80 мм, 13 мм x 80 мм, 14 мм x 80 мм, 16 мм x 80 мм, 18 мм x 80 мм, 10 мм x 120 мм, 11 мм x 120 мм, 12 мм x 120 мм, 13 мм x 120 мм, 14 мм x 120 мм, 16 мм x 120 мм, 18 мм x 120 мм, 10 мм x 160 мм, 11 мм x 160 мм, 12 мм x 160 мм, 13 мм x 160 мм, 14 мм x 160 мм, 16 мм x 160 мм, 18 мм x 160 мм – 1 шт. (при необходимости);
- Ножка изогнутая бесцементной фиксации XB(F)Q VII GB(JB) T, размер: 10 мм x 80 мм, 11 мм x 80 мм, 12 мм x 80 мм, 13 мм x 80 мм, 14 мм x 80 мм, 16 мм x 80 мм, 18 мм x 80 мм, 10 мм x 120 мм, 11 мм x 120 мм, 12 мм x 120 мм, 13 мм x 120 мм, 14 мм x 120 мм, 16 мм x 120 мм, 18 мм x 120 мм, 10 мм x 160 мм, 11 мм x 160 мм, 12 мм x 160 мм, 13 мм x 160 мм, 14 мм x 160 мм, 16 мм x 160 мм, 18 мм x 160 мм – 1 шт. (при необходимости);
- Аугмент большеберцовый XB(F)Q V JC(L) T левый, размер #4, толщина: 5 мм, 10 мм, 15 мм – 1 шт. (при необходимости);
- Аугмент большеберцовый XB(F)Q V JC(R) T правый, размер #4, толщина: 5 мм, 10 мм, 15 мм – 1 шт. (при необходимости);
- Конус большеберцовый XB(F)Q VII JC T размер: #1, #2, #3, #4, толщина: 20 мм – 1 шт. (при необходимости);
- Штифт фиксирующий XB(F)Q V GC T, размер 1# – от 1 до 2 шт. (при необходимости);
- Надколенник XFQ I BIS PE, размер: 28 мм x 8 мм, 30 мм x 9 мм, 34 мм x 9 мм – 1 шт. (при необходимости);
- Винт для ножки XB(F)Q II JB T – 1 шт. (при необходимости);
- Инструкция по применению – 1 шт.;
481. Набор эндопротеза коленного сустава тотального SKII PS модель 481, в составе:
- Компонент бедренный XFQ II GK(L) C левый, размер #9 – 1 шт.;
- Вкладыш большеберцовый XFQ I PD PE, размер #4, толщина: 10 мм – 1 шт.;
- Компонент большеберцовый XB(F)Q I JP C, размер #5 – 1 шт.;
- Ножка прямая бесцементной фиксации XB(F)Q III GB(JB) T, размер: 10 мм x 40 мм, 11 мм x 40 мм, 12 мм x 40 мм, 13 мм x 40 мм, 14 мм x 40 мм, 16 мм x 40 мм, 18 мм x 40 мм, 10 мм x 80 мм, 11 мм x 80 мм, 12 мм x 80 мм, 13 мм x 80 мм, 14 мм x 80 мм, 16 мм x 80 мм, 18 мм x 80 мм, 10 мм x 120 мм, 11 мм x 120 мм, 12 мм x 120 мм, 13 мм x 120 мм, 14 мм x 120 мм, 16 мм x 120 мм, 18 мм x 120 мм – 1 шт. (при необходимости);
- Ножка изогнутая бесцементной фиксации XB(F)Q VI GB(JB) T, размер: 10 мм x 80 мм, 11 мм x 80 мм, 12 мм x 80 мм, 13 мм x 80 мм, 14 мм x 80 мм, 16 мм x 80 мм, 18 мм x 80 мм, 10 мм x 120 мм, 11 мм x 120 мм, 12 мм x 120 мм, 13 мм x 120 мм, 14 мм x 120 мм, 16 мм x 120 мм, 18 мм x 120 мм, 10 мм x 160 мм, 11 мм x 160 мм, 12 мм x 160 мм, 13 мм x 160 мм, 14 мм x 160 мм, 16 мм x 160 мм, 18 мм x 160 мм – 1 шт. (при необходимости);
- Ножка изогнутая бесцементной фиксации XB(F)Q VII GB(JB) T, размер: 10 мм x 80 мм, 11 мм x 80 мм, 12 мм x 80 мм, 13 мм x 80 мм, 14 мм x 80 мм, 16 мм x 80 мм, 18 мм x 80 мм, 10 мм x 120 мм, 11 мм x 120 мм, 12 мм x 120 мм, 13 мм x 120 мм, 14 мм x 120 мм, 16 мм x 120 мм, 18 мм x 120 мм, 10 мм x 160 мм, 11 мм x 160 мм, 12 мм x 160 мм, 13 мм x 160 мм, 14 мм x 160 мм, 16 мм x 160 мм, 18 мм x 160 мм – 1 шт. (при необходимости);
- Аугмент большеберцовый XB(F)Q V JC(L) T левый, размер #5, толщина: 5 мм, 10 мм, 15 мм – 1 шт. (при необходимости);

- Аугмент большеберцовый XB(F)Q V JC(R) T правый, размер #5, толщина: 5 мм, 10 мм, 15 мм – 1 шт. (при необходимости);
- Конус большеберцовый XB(F)Q VII JC T размер: #1, #2, #3, #4, толщина: 20 мм – 1 шт. (при необходимости);
- Штифт фиксирующий XB(F)Q V GC T, размер 1# – от 1 до 2 шт. (при необходимости);
- Надколенник XFQ I BIS PE, размер: 28 мм х 8 мм, 30 мм х 9 мм, 34 мм х 9 мм – 1 шт. (при необходимости);
- Винт для ножки XB(F)Q II JB T – 1 шт. (при необходимости);
- Инструкция по применению – 1 шт.;
482. Набор эндопротеза коленного сустава тотального SKII PS модель 482, в составе:
- Компонент бедренный XFQ II GK(R) C правый, размер #9 – 1 шт.;
- Вкладыш большеберцовый XFQ I PD PE, размер #4, толщина: 10 мм – 1 шт.;
- Компонент большеберцовый XB(F)Q I JP C, размер #5 – 1 шт.;
- Ножка прямая бесцементной фиксации XB(F)Q III GB(JB) T, размер: 10 мм х 40 мм, 11 мм х 40 мм, 12 мм х 40 мм, 13 мм х 40 мм, 14 мм х 40 мм, 16 мм х 40 мм, 18 мм х 40 мм, 10 мм х 80 мм, 11 мм х 80 мм, 12 мм х 80 мм, 13 мм х 80 мм, 14 мм х 80 мм, 16 мм х 80 мм, 18 мм х 80 мм, 10 мм х 120 мм, 11 мм х 120 мм, 12 мм х 120 мм, 13 мм х 120 мм, 14 мм х 120 мм, 16 мм х 120 мм, 18 мм х 120 мм – 1 шт. (при необходимости);
- Ножка изогнутая бесцементной фиксации XB(F)Q VI GB(JB) T, размер: 10 мм х 80 мм, 11 мм х 80 мм, 12 мм х 80 мм, 13 мм х 80 мм, 14 мм х 80 мм, 16 мм х 80 мм, 18 мм х 80 мм, 10 мм х 120 мм, 11 мм х 120 мм, 12 мм х 120 мм, 13 мм х 120 мм, 14 мм х 120 мм, 16 мм х 120 мм, 18 мм х 120 мм, 10 мм х 160 мм, 11 мм х 160 мм, 12 мм х 160 мм, 13 мм х 160 мм, 14 мм х 160 мм, 16 мм х 160 мм, 18 мм х 160 мм – 1 шт. (при необходимости);
- Ножка изогнутая бесцементной фиксации XB(F)Q VII GB(JB) T, размер: 10 мм х 80 мм, 11 мм х 80 мм, 12 мм х 80 мм, 13 мм х 80 мм, 14 мм х 80 мм, 16 мм х 80 мм, 18 мм х 80 мм, 10 мм х 120 мм, 11 мм х 120 мм, 12 мм х 120 мм, 13 мм х 120 мм, 14 мм х 120 мм, 16 мм х 120 мм, 18 мм х 120 мм, 10 мм х 160 мм, 11 мм х 160 мм, 12 мм х 160 мм, 13 мм х 160 мм, 14 мм х 160 мм, 16 мм х 160 мм, 18 мм х 160 мм – 1 шт. (при необходимости);
- Аугмент большеберцовый XB(F)Q V JC(L) T левый, размер #5, толщина: 5 мм, 10 мм, 15 мм – 1 шт. (при необходимости);
- Аугмент большеберцовый XB(F)Q V JC(R) T правый, размер #5, толщина: 5 мм, 10 мм, 15 мм – 1 шт. (при необходимости);
- Конус большеберцовый XB(F)Q VII JC T размер: #1, #2, #3, #4, толщина: 20 мм – 1 шт. (при необходимости);
- Штифт фиксирующий XB(F)Q V GC T, размер 1# – от 1 до 2 шт. (при необходимости);
- Надколенник XFQ I BIS PE, размер: 28 мм х 8 мм, 30 мм х 9 мм, 34 мм х 9 мм – 1 шт. (при необходимости);
- Винт для ножки XB(F)Q II JB T – 1 шт. (при необходимости);
- Инструкция по применению – 1 шт.;
483. Набор эндопротеза коленного сустава тотального SKII PS модель 483, в составе:
- Компонент бедренный XFQ II GK(L) C левый, размер #9 – 1 шт.;
- Вкладыш большеберцовый XFQ I PD PE, размер #4, толщина: 12 мм – 1 шт.;
- Компонент большеберцовый XB(F)Q I JP C, размер #5 – 1 шт.;
- Ножка прямая бесцементной фиксации XB(F)Q III GB(JB) T, размер: 10 мм х 40 мм, 11 мм х 40 мм, 12 мм х 40 мм, 13 мм х 40 мм, 14 мм х 40 мм, 16 мм х 40 мм, 18 мм х 40 мм, 10 мм х 80 мм, 11 мм х 80 мм, 12 мм х 80 мм, 13 мм х 80 мм, 14 мм х 80 мм, 16 мм х 80 мм, 18 мм х 80 мм, 10 мм х 120 мм, 11 мм х 120 мм, 12 мм х 120 мм, 13 мм х 120 мм, 14 мм х 120 мм, 16 мм х 120 мм, 18 мм х 120 мм – 1 шт. (при необходимости);
- Ножка изогнутая бесцементной фиксации XB(F)Q VI GB(JB) T, размер: 10 мм х 80 мм, 11 мм х 80 мм, 12 мм х 80 мм, 13 мм х 80 мм, 14 мм х 80 мм, 16 мм х 80 мм, 18 мм х 80 мм, 10 мм х 120 мм, 11 мм х 120 мм, 12 мм х 120 мм, 13 мм х 120 мм, 14 мм х 120 мм, 16 мм х 120 мм, 18 мм х 120 мм, 10 мм х 160 мм, 11 мм х 160 мм, 12 мм х 160 мм, 13 мм х 160 мм, 14 мм х 160 мм, 16 мм х 160 мм, 18 мм х 160 мм – 1 шт. (при необходимости);
- Ножка изогнутая бесцементной фиксации XB(F)Q VII GB(JB) T, размер: 10 мм х 80 мм, 11 мм х 80 мм, 12 мм х 80 мм, 13 мм х 80 мм, 14 мм х 80 мм, 16 мм х 80 мм, 18 мм х 80 мм, 10 мм х 120 мм, 11 мм х 120 мм, 12 мм х 120 мм, 13 мм х 120 мм, 14 мм х 120 мм, 16 мм х 120 мм, 18 мм х 120 мм, 10 мм х 160 мм, 11 мм х 160 мм, 12 мм х 160 мм, 13 мм х 160 мм, 14 мм х 160 мм, 16 мм х 160 мм, 18 мм х 160 мм – 1 шт. (при необходимости);
- Аугмент большеберцовый XB(F)Q V JC(L) T левый, размер #5, толщина: 5 мм, 10 мм, 15 мм – 1 шт. (при необходимости);
- Аугмент большеберцовый XB(F)Q V JC(R) T правый, размер #5, толщина: 5 мм, 10 мм, 15 мм – 1 шт. (при необходимости);
- Конус большеберцовый XB(F)Q VII JC T размер: #1, #2, #3, #4, толщина: 20 мм – 1 шт. (при необходимости);

- Штифт фиксирующий XB(F)Q V GC T, размер 1# – от 1 до 2 шт. (при необходимости);
- Надколенник XFQ I BIS PE, размер: 28 мм х 8 мм, 30 мм х 9 мм, 34 мм х 9 мм – 1 шт. (при необходимости);
- Винт для ножки XB(F)Q II JB T – 1 шт. (при необходимости);
- Инструкция по применению – 1 шт.;
484. Набор эндопротеза коленного сустава тотального SKII PS модель 484, в составе:
- Компонент бедренный XFQ II GK(R) C правый, размер #9 – 1 шт.;
- Вкладыш большеберцовый XFQ I PD PE, размер #4, толщина: 12 мм – 1 шт.;
- Компонент большеберцовый XB(F)Q I JP C, размер #5 – 1 шт.;
- Ножка прямая бесцементной фиксации XB(F)Q III GB(JB) T, размер: 10 мм х 40 мм, 11 мм х 40 мм, 12 мм х 40 мм, 13 мм х 40 мм, 14 мм х 40 мм, 16 мм х 40 мм, 18 мм х 40 мм, 10 мм х 80 мм, 11 мм х 80 мм, 12 мм х 80 мм, 13 мм х 80 мм, 14 мм х 80 мм, 16 мм х 80 мм, 18 мм х 80 мм, 10 мм х 120 мм, 11 мм х 120 мм, 12 мм х 120 мм, 13 мм х 120 мм, 14 мм х 120 мм, 16 мм х 120 мм, 18 мм х 120 мм – 1 шт. (при необходимости);
- Ножка изогнутая бесцементной фиксации XB(F)Q VI GB(JB) T, размер: 10 мм х 80 мм, 11 мм х 80 мм, 12 мм х 80 мм, 13 мм х 80 мм, 14 мм х 80 мм, 16 мм х 80 мм, 18 мм х 80 мм, 10 мм х 120 мм, 11 мм х 120 мм, 12 мм х 120 мм, 13 мм х 120 мм, 14 мм х 120 мм, 16 мм х 120 мм, 18 мм х 120 мм, 10 мм х 160 мм, 11 мм х 160 мм, 12 мм х 160 мм, 13 мм х 160 мм, 14 мм х 160 мм, 16 мм х 160 мм, 18 мм х 160 мм – 1 шт. (при необходимости);
- Ножка изогнутая бесцементной фиксации XB(F)Q VII GB(JB) T, размер: 10 мм х 80 мм, 11 мм х 80 мм, 12 мм х 80 мм, 13 мм х 80 мм, 14 мм х 80 мм, 16 мм х 80 мм, 18 мм х 80 мм, 10 мм х 120 мм, 11 мм х 120 мм, 12 мм х 120 мм, 13 мм х 120 мм, 14 мм х 120 мм, 16 мм х 120 мм, 18 мм х 120 мм, 10 мм х 160 мм, 11 мм х 160 мм, 12 мм х 160 мм, 13 мм х 160 мм, 14 мм х 160 мм, 16 мм х 160 мм, 18 мм х 160 мм – 1 шт. (при необходимости);
- Аугмент большеберцовый XB(F)Q V JC(L) T левый, размер #5, толщина: 5 мм, 10 мм, 15 мм – 1 шт. (при необходимости);
- Аугмент большеберцовый XB(F)Q V JC(R) T правый, размер #5, толщина: 5 мм, 10 мм, 15 мм – 1 шт. (при необходимости);
- Конус большеберцовый XB(F)Q VII JC T размер: #1, #2, #3, #4, толщина: 20 мм – 1 шт. (при необходимости);
- Штифт фиксирующий XB(F)Q V GC T, размер 1# – от 1 до 2 шт. (при необходимости);
- Надколенник XFQ I BIS PE, размер: 28 мм х 8 мм, 30 мм х 9 мм, 34 мм х 9 мм – 1 шт. (при необходимости);
- Винт для ножки XB(F)Q II JB T – 1 шт. (при необходимости);
- Инструкция по применению – 1 шт.;
485. Набор эндопротеза коленного сустава тотального SKII PS модель 485, в составе:
- Компонент бедренный XFQ II GK(L) C левый, размер #9 – 1 шт.;
- Вкладыш большеберцовый XFQ I PD PE, размер #4, толщина: 14 мм – 1 шт.;
- Компонент большеберцовый XB(F)Q I JP C, размер #5 – 1 шт.;
- Ножка прямая бесцементной фиксации XB(F)Q III GB(JB) T, размер: 10 мм х 40 мм, 11 мм х 40 мм, 12 мм х 40 мм, 13 мм х 40 мм, 14 мм х 40 мм, 16 мм х 40 мм, 18 мм х 40 мм, 10 мм х 80 мм, 11 мм х 80 мм, 12 мм х 80 мм, 13 мм х 80 мм, 14 мм х 80 мм, 16 мм х 80 мм, 18 мм х 80 мм, 10 мм х 120 мм, 11 мм х 120 мм, 12 мм х 120 мм, 13 мм х 120 мм, 14 мм х 120 мм, 16 мм х 120 мм, 18 мм х 120 мм – 1 шт. (при необходимости);
- Ножка изогнутая бесцементной фиксации XB(F)Q VI GB(JB) T, размер: 10 мм х 80 мм, 11 мм х 80 мм, 12 мм х 80 мм, 13 мм х 80 мм, 14 мм х 80 мм, 16 мм х 80 мм, 18 мм х 80 мм, 10 мм х 120 мм, 11 мм х 120 мм, 12 мм х 120 мм, 13 мм х 120 мм, 14 мм х 120 мм, 16 мм х 120 мм, 18 мм х 120 мм, 10 мм х 160 мм, 11 мм х 160 мм, 12 мм х 160 мм, 13 мм х 160 мм, 14 мм х 160 мм, 16 мм х 160 мм, 18 мм х 160 мм – 1 шт. (при необходимости);
- Ножка изогнутая бесцементной фиксации XB(F)Q VII GB(JB) T, размер: 10 мм х 80 мм, 11 мм х 80 мм, 12 мм х 80 мм, 13 мм х 80 мм, 14 мм х 80 мм, 16 мм х 80 мм, 18 мм х 80 мм, 10 мм х 120 мм, 11 мм х 120 мм, 12 мм х 120 мм, 13 мм х 120 мм, 14 мм х 120 мм, 16 мм х 120 мм, 18 мм х 120 мм, 10 мм х 160 мм, 11 мм х 160 мм, 12 мм х 160 мм, 13 мм х 160 мм, 14 мм х 160 мм, 16 мм х 160 мм, 18 мм х 160 мм – 1 шт. (при необходимости);
- Аугмент большеберцовый XB(F)Q V JC(L) T левый, размер #5, толщина: 5 мм, 10 мм, 15 мм – 1 шт. (при необходимости);
- Аугмент большеберцовый XB(F)Q V JC(R) T правый, размер #5, толщина: 5 мм, 10 мм, 15 мм – 1 шт. (при необходимости);
- Конус большеберцовый XB(F)Q VII JC T размер: #1, #2, #3, #4, толщина: 20 мм – 1 шт. (при необходимости);
- Штифт фиксирующий XB(F)Q V GC T, размер 1# – от 1 до 2 шт. (при необходимости);
- Надколенник XFQ I BIS PE, размер: 28 мм х 8 мм, 30 мм х 9 мм, 34 мм х 9 мм – 1 шт. (при необходимости);
- Винт для ножки XB(F)Q II JB T – 1 шт. (при необходимости);

- Инструкция по применению – 1 шт.;
486. Набор эндопротеза коленного сустава тотального SKII PS модель 486, в составе:
- Компонент бедренный XFQ II GK(R) C правый, размер #9 – 1 шт.;
- Вкладыш большеберцовый XFQ I PD PE, размер #4, толщина: 14 мм – 1 шт.;
- Компонент большеберцовый XB(F)Q I JP C, размер #5 – 1 шт.;
- Ножка прямая бесцементной фиксации XB(F)Q III GB(JB) T, размер: 10 мм х 40 мм, 11 мм х 40 мм, 12 мм х 40 мм, 13 мм х 40 мм, 14 мм х 40 мм, 16 мм х 40 мм, 18 мм х 40 мм, 10 мм х 80 мм, 11 мм х 80 мм, 12 мм х 80 мм, 13 мм х 80 мм, 14 мм х 80 мм, 16 мм х 80 мм, 18 мм х 80 мм, 10 мм х 120 мм, 11 мм х 120 мм, 12 мм х 120 мм, 13 мм х 120 мм, 14 мм х 120 мм, 16 мм х 120 мм, 18 мм х 120 мм – 1 шт. (при необходимости);
- Ножка изогнутая бесцементной фиксации XB(F)Q VI GB(JB) T, размер: 10 мм х 80 мм, 11 мм х 80 мм, 12 мм х 80 мм, 13 мм х 80 мм, 14 мм х 80 мм, 16 мм х 80 мм, 18 мм х 80 мм, 10 мм х 120 мм, 11 мм х 120 мм, 12 мм х 120 мм, 13 мм х 120 мм, 14 мм х 120 мм, 16 мм х 120 мм, 18 мм х 120 мм, 10 мм х 160 мм, 11 мм х 160 мм, 12 мм х 160 мм, 13 мм х 160 мм, 14 мм х 160 мм, 16 мм х 160 мм, 18 мм х 160 мм – 1 шт. (при необходимости);
- Ножка изогнутая бесцементной фиксации XB(F)Q VII GB(JB) T, размер: 10 мм х 80 мм, 11 мм х 80 мм, 12 мм х 80 мм, 13 мм х 80 мм, 14 мм х 80 мм, 16 мм х 80 мм, 18 мм х 80 мм, 10 мм х 120 мм, 11 мм х 120 мм, 12 мм х 120 мм, 13 мм х 120 мм, 14 мм х 120 мм, 16 мм х 120 мм, 18 мм х 120 мм, 10 мм х 160 мм, 11 мм х 160 мм, 12 мм х 160 мм, 13 мм х 160 мм, 14 мм х 160 мм, 16 мм х 160 мм, 18 мм х 160 мм – 1 шт. (при необходимости);
- Аугмент большеберцовый XB(F)Q V JC(L) T левый, размер #5, толщина: 5 мм, 10 мм, 15 мм – 1 шт. (при необходимости);
- Аугмент большеберцовый XB(F)Q V JC(R) T правый, размер #5, толщина: 5 мм, 10 мм, 15 мм – 1 шт. (при необходимости);
- Конус большеберцовый XB(F)Q VII JC T размер: #1, #2, #3, #4, толщина: 20 мм – 1 шт. (при необходимости);
- Штифт фиксирующий XB(F)Q V GC T, размер 1# – от 1 до 2 шт. (при необходимости);
- Надколенник XFQ I BIS PE, размер: 28 мм х 8 мм, 30 мм х 9 мм, 34 мм х 9 мм – 1 шт. (при необходимости);
- Винт для ножки XB(F)Q II JB T – 1 шт. (при необходимости);
- Инструкция по применению – 1 шт.;
487. Набор эндопротеза коленного сустава тотального SKII PS модель 487, в составе:
- Компонент бедренный XFQ II GK(L) C левый, размер #9 – 1 шт.;
- Вкладыш большеберцовый XFQ I PD PE, размер #4, толщина: 16 мм – 1 шт.;
- Компонент большеберцовый XB(F)Q I JP C, размер #5 – 1 шт.;
- Ножка прямая бесцементной фиксации XB(F)Q III GB(JB) T, размер: 10 мм х 40 мм, 11 мм х 40 мм, 12 мм х 40 мм, 13 мм х 40 мм, 14 мм х 40 мм, 16 мм х 40 мм, 18 мм х 40 мм, 10 мм х 80 мм, 11 мм х 80 мм, 12 мм х 80 мм, 13 мм х 80 мм, 14 мм х 80 мм, 16 мм х 80 мм, 18 мм х 80 мм, 10 мм х 120 мм, 11 мм х 120 мм, 12 мм х 120 мм, 13 мм х 120 мм, 14 мм х 120 мм, 16 мм х 120 мм, 18 мм х 120 мм – 1 шт. (при необходимости);
- Ножка изогнутая бесцементной фиксации XB(F)Q VI GB(JB) T, размер: 10 мм х 80 мм, 11 мм х 80 мм, 12 мм х 80 мм, 13 мм х 80 мм, 14 мм х 80 мм, 16 мм х 80 мм, 18 мм х 80 мм, 10 мм х 120 мм, 11 мм х 120 мм, 12 мм х 120 мм, 13 мм х 120 мм, 14 мм х 120 мм, 16 мм х 120 мм, 18 мм х 120 мм, 10 мм х 160 мм, 11 мм х 160 мм, 12 мм х 160 мм, 13 мм х 160 мм, 14 мм х 160 мм, 16 мм х 160 мм, 18 мм х 160 мм – 1 шт. (при необходимости);
- Ножка изогнутая бесцементной фиксации XB(F)Q VII GB(JB) T, размер: 10 мм х 80 мм, 11 мм х 80 мм, 12 мм х 80 мм, 13 мм х 80 мм, 14 мм х 80 мм, 16 мм х 80 мм, 18 мм х 80 мм, 10 мм х 120 мм, 11 мм х 120 мм, 12 мм х 120 мм, 13 мм х 120 мм, 14 мм х 120 мм, 16 мм х 120 мм, 18 мм х 120 мм, 10 мм х 160 мм, 11 мм х 160 мм, 12 мм х 160 мм, 13 мм х 160 мм, 14 мм х 160 мм, 16 мм х 160 мм, 18 мм х 160 мм – 1 шт. (при необходимости);
- Аугмент большеберцовый XB(F)Q V JC(L) T левый, размер #5, толщина: 5 мм, 10 мм, 15 мм – 1 шт. (при необходимости);
- Аугмент большеберцовый XB(F)Q V JC(R) T правый, размер #5, толщина: 5 мм, 10 мм, 15 мм – 1 шт. (при необходимости);
- Конус большеберцовый XB(F)Q VII JC T размер: #1, #2, #3, #4, толщина: 20 мм – 1 шт. (при необходимости);
- Штифт фиксирующий XB(F)Q V GC T, размер 1# – от 1 до 2 шт. (при необходимости);
- Надколенник XFQ I BIS PE, размер: 28 мм х 8 мм, 30 мм х 9 мм, 34 мм х 9 мм – 1 шт. (при необходимости);
- Винт для ножки XB(F)Q II JB T – 1 шт. (при необходимости);
- Инструкция по применению – 1 шт.;
488. Набор эндопротеза коленного сустава тотального SKII PS модель 488, в составе:
- Компонент бедренный XFQ II GK(R) C правый, размер #9 – 1 шт.;

- Вкладыш большеберцовый XFQ I PD PE, размер #4, толщина: 16 мм – 1 шт.;
- Компонент большеберцовый XB(F)Q I JP C, размер #5 – 1 шт.;
- Ножка прямая бесцементной фиксации XB(F)Q III GB(JB) T, размер: 10 мм х 40 мм, 11 мм х 40 мм, 12 мм х 40 мм, 13 мм х 40 мм, 14 мм х 40 мм, 16 мм х 40 мм, 18 мм х 40 мм, 10 мм х 80 мм, 11 мм х 80 мм, 12 мм х 80 мм, 13 мм х 80 мм, 14 мм х 80 мм, 16 мм х 80 мм, 18 мм х 80 мм, 10 мм х 120 мм, 11 мм х 120 мм, 12 мм х 120 мм, 13 мм х 120 мм, 14 мм х 120 мм, 16 мм х 120 мм, 18 мм х 120 мм – 1 шт. (при необходимости);
- Ножка изогнутая бесцементной фиксации XB(F)Q VI GB(JB) T, размер: 10 мм х 80 мм, 11 мм х 80 мм, 12 мм х 80 мм, 13 мм х 80 мм, 14 мм х 80 мм, 16 мм х 80 мм, 18 мм х 80 мм, 10 мм х 120 мм, 11 мм х 120 мм, 12 мм х 120 мм, 13 мм х 120 мм, 14 мм х 120 мм, 16 мм х 120 мм, 18 мм х 120 мм, 10 мм х 160 мм, 11 мм х 160 мм, 12 мм х 160 мм, 13 мм х 160 мм, 14 мм х 160 мм, 16 мм х 160 мм, 18 мм х 160 мм – 1 шт. (при необходимости);
- Ножка изогнутая бесцементной фиксации XB(F)Q VII GB(JB) T, размер: 10 мм х 80 мм, 11 мм х 80 мм, 12 мм х 80 мм, 13 мм х 80 мм, 14 мм х 80 мм, 16 мм х 80 мм, 18 мм х 80 мм, 10 мм х 120 мм, 11 мм х 120 мм, 12 мм х 120 мм, 13 мм х 120 мм, 14 мм х 120 мм, 16 мм х 120 мм, 18 мм х 120 мм, 10 мм х 160 мм, 11 мм х 160 мм, 12 мм х 160 мм, 13 мм х 160 мм, 14 мм х 160 мм, 16 мм х 160 мм, 18 мм х 160 мм – 1 шт. (при необходимости);
- Аугмент большеберцовый XB(F)Q V JC(L) T левый, размер #5, толщина: 5 мм, 10 мм, 15 мм – 1 шт. (при необходимости);
- Аугмент большеберцовый XB(F)Q V JC(R) T правый, размер #5, толщина: 5 мм, 10 мм, 15 мм – 1 шт. (при необходимости);
- Конус большеберцовый XB(F)Q VII JC T размер: #1, #2, #3, #4, толщина: 20 мм – 1 шт. (при необходимости);
- Штифт фиксирующий XB(F)Q V GC T, размер 1# – от 1 до 2 шт. (при необходимости);
- Надколенник XFQ I BIS PE, размер: 28 мм х 8 мм, 30 мм х 9 мм, 34 мм х 9 мм – 1 шт. (при необходимости);
- Винт для ножки XB(F)Q II JB T – 1 шт. (при необходимости);
- Инструкция по применению – 1 шт.;

489. Набор эндопротеза коленного сустава тотального SKII PS модель 489, в составе:
- Компонент бедренный XFQ II GK(L) C левый, размер #9 – 1 шт.;
- Вкладыш большеберцовый XFQ I PD PE, размер #6, толщина: 10 мм – 1 шт.;
- Компонент большеберцовый XB(F)Q I JP C, размер #6 – 1 шт.;
- Ножка прямая бесцементной фиксации XB(F)Q III GB(JB) T, размер: 10 мм х 40 мм, 11 мм х 40 мм, 12 мм х 40 мм, 13 мм х 40 мм, 14 мм х 40 мм, 16 мм х 40 мм, 18 мм х 40 мм, 10 мм х 80 мм, 11 мм х 80 мм, 12 мм х 80 мм, 13 мм х 80 мм, 14 мм х 80 мм, 16 мм х 80 мм, 18 мм х 80 мм, 10 мм х 120 мм, 11 мм х 120 мм, 12 мм х 120 мм, 13 мм х 120 мм, 14 мм х 120 мм, 16 мм х 120 мм, 18 мм х 120 мм – 1 шт. (при необходимости);
- Ножка изогнутая бесцементной фиксации XB(F)Q VI GB(JB) T, размер: 10 мм х 80 мм, 11 мм х 80 мм, 12 мм х 80 мм, 13 мм х 80 мм, 14 мм х 80 мм, 16 мм х 80 мм, 18 мм х 80 мм, 10 мм х 120 мм, 11 мм х 120 мм, 12 мм х 120 мм, 13 мм х 120 мм, 14 мм х 120 мм, 16 мм х 120 мм, 18 мм х 120 мм, 10 мм х 160 мм, 11 мм х 160 мм, 12 мм х 160 мм, 13 мм х 160 мм, 14 мм х 160 мм, 16 мм х 160 мм, 18 мм х 160 мм – 1 шт. (при необходимости);
- Ножка изогнутая бесцементной фиксации XB(F)Q VII GB(JB) T, размер: 10 мм х 80 мм, 11 мм х 80 мм, 12 мм х 80 мм, 13 мм х 80 мм, 14 мм х 80 мм, 16 мм х 80 мм, 18 мм х 80 мм, 10 мм х 120 мм, 11 мм х 120 мм, 12 мм х 120 мм, 13 мм х 120 мм, 14 мм х 120 мм, 16 мм х 120 мм, 18 мм х 120 мм, 10 мм х 160 мм, 11 мм х 160 мм, 12 мм х 160 мм, 13 мм х 160 мм, 14 мм х 160 мм, 16 мм х 160 мм, 18 мм х 160 мм – 1 шт. (при необходимости);
- Аугмент большеберцовый XB(F)Q V JC(L) T XSM левый, толщина: 5 мм, 10 мм, 15 мм – 1 шт. (при необходимости);
- Аугмент большеберцовый XB(F)Q V JC(R) T XSM правый, толщина: 5 мм, 10 мм, 15 мм – 1 шт. (при необходимости);
- Конус большеберцовый XB(F)Q VII JC T размер: #1, #2, #3, #4, толщина: 20 мм – 1 шт. (при необходимости);
- Штифт фиксирующий XB(F)Q V GC T, размер 1# – от 1 до 2 шт. (при необходимости);
- Надколенник XFQ I BIS PE, размер: 28 мм х 8 мм, 30 мм х 9 мм, 34 мм х 9 мм – 1 шт. (при необходимости);
- Винт для ножки XB(F)Q II JB T – 1 шт. (при необходимости);
- Инструкция по применению – 1 шт.;

490. Набор эндопротеза коленного сустава тотального SKII PS модель 490, в составе:
- Компонент бедренный XFQ II GK(R) C правый, размер #9 – 1 шт.;
- Вкладыш большеберцовый XFQ I PD PE, размер #6, толщина: 10 мм – 1 шт.;
- Компонент большеберцовый XB(F)Q I JP C, размер #6 – 1 шт.;

- Ножка прямая бесцементной фиксации XB(F)Q III GB(JB) T, размер: 10 мм х 40 мм, 11 мм х 40 мм, 12 мм х 40 мм, 13 мм х 40 мм, 14 мм х 40 мм, 16 мм х 40 мм, 18 мм х 40 мм, 10 мм х 80 мм, 11 мм х 80 мм, 12 мм х 80 мм, 13 мм х 80 мм, 14 мм х 80 мм, 16 мм х 80 мм, 18 мм х 80 мм, 10 мм х 120 мм, 11 мм х 120 мм, 12 мм х 120 мм, 13 мм х 120 мм, 14 мм х 120 мм, 16 мм х 120 мм, 18 мм х 120 мм – 1 шт. (при необходимости);
- Ножка изогнутая бесцементной фиксации XB(F)Q VI GB(JB) T, размер: 10 мм х 80 мм, 11 мм х 80 мм, 12 мм х 80 мм, 13 мм х 80 мм, 14 мм х 80 мм, 16 мм х 80 мм, 18 мм х 80 мм, 10 мм х 120 мм, 11 мм х 120 мм, 12 мм х 120 мм, 13 мм х 120 мм, 14 мм х 120 мм, 16 мм х 120 мм, 18 мм х 120 мм, 10 мм х 160 мм, 11 мм х 160 мм, 12 мм х 160 мм, 13 мм х 160 мм, 14 мм х 160 мм, 16 мм х 160 мм, 18 мм х 160 мм – 1 шт. (при необходимости);
- Ножка изогнутая бесцементной фиксации XB(F)Q VII GB(JB) T, размер: 10 мм х 80 мм, 11 мм х 80 мм, 12 мм х 80 мм, 13 мм х 80 мм, 14 мм х 80 мм, 16 мм х 80 мм, 18 мм х 80 мм, 10 мм х 120 мм, 11 мм х 120 мм, 12 мм х 120 мм, 13 мм х 120 мм, 14 мм х 120 мм, 16 мм х 120 мм, 18 мм х 120 мм, 10 мм х 160 мм, 11 мм х 160 мм, 12 мм х 160 мм, 13 мм х 160 мм, 14 мм х 160 мм, 16 мм х 160 мм, 18 мм х 160 мм – 1 шт. (при необходимости);
- Аугмент большеберцовый XB(F)Q V JC(L) T XSM левый, толщина: 5 мм, 10 мм, 15 мм – 1 шт. (при необходимости);
- Аугмент большеберцовый XB(F)Q V JC(R) T XSM правый, толщина: 5 мм, 10 мм, 15 мм – 1 шт. (при необходимости);
- Конус большеберцовый XB(F)Q VII JC T размер: #1, #2, #3, #4, толщина: 20 мм – 1 шт. (при необходимости);
- Штифт фиксирующий XB(F)Q V GC T, размер 1# – от 1 до 2 шт. (при необходимости);
- Надколенник XFQ I BIS PE, размер: 28 мм х 8 мм, 30 мм х 9 мм, 34 мм х 9 мм – 1 шт. (при необходимости);
- Винт для ножки XB(F)Q II JB T – 1 шт. (при необходимости);
- Инструкция по применению – 1 шт.;
491. Набор эндопротеза коленного сустава тотального SKII PS модель 491, в составе:
- Компонент бедренный XFQ II GK(L) C левый, размер #9 – 1 шт.;
- Вкладыш большеберцовый XFQ I PD PE, размер #6, толщина: 12 мм – 1 шт.;
- Компонент большеберцовый XB(F)Q I JP C, размер #6 – 1 шт.;
- Ножка прямая бесцементной фиксации XB(F)Q III GB(JB) T, размер: 10 мм х 40 мм, 11 мм х 40 мм, 12 мм х 40 мм, 13 мм х 40 мм, 14 мм х 40 мм, 16 мм х 40 мм, 18 мм х 40 мм, 10 мм х 80 мм, 11 мм х 80 мм, 12 мм х 80 мм, 13 мм х 80 мм, 14 мм х 80 мм, 16 мм х 80 мм, 18 мм х 80 мм, 10 мм х 120 мм, 11 мм х 120 мм, 12 мм х 120 мм, 13 мм х 120 мм, 14 мм х 120 мм, 16 мм х 120 мм, 18 мм х 120 мм – 1 шт. (при необходимости);
- Ножка изогнутая бесцементной фиксации XB(F)Q VI GB(JB) T, размер: 10 мм х 80 мм, 11 мм х 80 мм, 12 мм х 80 мм, 13 мм х 80 мм, 14 мм х 80 мм, 16 мм х 80 мм, 18 мм х 80 мм, 10 мм х 120 мм, 11 мм х 120 мм, 12 мм х 120 мм, 13 мм х 120 мм, 14 мм х 120 мм, 16 мм х 120 мм, 18 мм х 120 мм, 10 мм х 160 мм, 11 мм х 160 мм, 12 мм х 160 мм, 13 мм х 160 мм, 14 мм х 160 мм, 16 мм х 160 мм, 18 мм х 160 мм – 1 шт. (при необходимости);
- Ножка изогнутая бесцементной фиксации XB(F)Q VII GB(JB) T, размер: 10 мм х 80 мм, 11 мм х 80 мм, 12 мм х 80 мм, 13 мм х 80 мм, 14 мм х 80 мм, 16 мм х 80 мм, 18 мм х 80 мм, 10 мм х 120 мм, 11 мм х 120 мм, 12 мм х 120 мм, 13 мм х 120 мм, 14 мм х 120 мм, 16 мм х 120 мм, 18 мм х 120 мм, 10 мм х 160 мм, 11 мм х 160 мм, 12 мм х 160 мм, 13 мм х 160 мм, 14 мм х 160 мм, 16 мм х 160 мм, 18 мм х 160 мм – 1 шт. (при необходимости);
- Аугмент большеберцовый XB(F)Q V JC(L) T XSM левый, толщина: 5 мм, 10 мм, 15 мм – 1 шт. (при необходимости);
- Аугмент большеберцовый XB(F)Q V JC(R) T XSM правый, толщина: 5 мм, 10 мм, 15 мм – 1 шт. (при необходимости);
- Конус большеберцовый XB(F)Q VII JC T размер: #1, #2, #3, #4, толщина: 20 мм – 1 шт. (при необходимости);
- Штифт фиксирующий XB(F)Q V GC T, размер 1# – от 1 до 2 шт. (при необходимости);
- Надколенник XFQ I BIS PE, размер: 28 мм х 8 мм, 30 мм х 9 мм, 34 мм х 9 мм – 1 шт. (при необходимости);
- Винт для ножки XB(F)Q II JB T – 1 шт. (при необходимости);
- Инструкция по применению – 1 шт.;
492. Набор эндопротеза коленного сустава тотального SKII PS модель 492, в составе:
- Компонент бедренный XFQ II GK(R) C правый, размер #9 – 1 шт.;
- Вкладыш большеберцовый XFQ I PD PE, размер #6, толщина: 12 мм – 1 шт.;
- Компонент большеберцовый XB(F)Q I JP C, размер #6 – 1 шт.;
- Ножка прямая бесцементной фиксации XB(F)Q III GB(JB) T, размер: 10 мм х 40 мм, 11 мм х 40 мм, 12 мм х 40 мм, 13 мм х 40 мм, 14 мм х 40 мм, 16 мм х 40 мм, 18 мм х 40 мм, 10 мм х 80 мм, 11 мм х 80 мм, 12 мм х 80 мм,

13 мм х 80 мм, 14 мм х 80 мм, 16 мм х 80 мм, 18 мм х 80 мм, 10 мм х 120 мм, 11 мм х 120 мм, 12 мм х 120 мм, 13 мм х 120 мм, 14 мм х 120 мм, 16 мм х 120 мм, 18 мм х 120 мм – 1 шт. (при необходимости);
- Ножка изогнутая бесцементной фиксации XB(F)Q VI GB(JB) T, размер: 10 мм х 80 мм, 11 мм х 80 мм, 12 мм х 80 мм, 13 мм х 80 мм, 14 мм х 80 мм, 16 мм х 80 мм, 18 мм х 80 мм, 10 мм х 120 мм, 11 мм х 120 мм, 12 мм х 120 мм, 13 мм х 120 мм, 14 мм х 120 мм, 16 мм х 120 мм, 18 мм х 120 мм, 10 мм х 160 мм, 11 мм х 160 мм, 12 мм х 160 мм, 13 мм х 160 мм, 14 мм х 160 мм, 16 мм х 160 мм, 18 мм х 160 мм – 1 шт. (при необходимости);
- Ножка изогнутая бесцементной фиксации XB(F)Q VII GB(JB) T, размер: 10 мм х 80 мм, 11 мм х 80 мм, 12 мм х 80 мм, 13 мм х 80 мм, 14 мм х 80 мм, 16 мм х 80 мм, 18 мм х 80 мм, 10 мм х 120 мм, 11 мм х 120 мм, 12 мм х 120 мм, 13 мм х 120 мм, 14 мм х 120 мм, 16 мм х 120 мм, 18 мм х 120 мм, 10 мм х 160 мм, 11 мм х 160 мм, 12 мм х 160 мм, 13 мм х 160 мм, 14 мм х 160 мм, 16 мм х 160 мм, 18 мм х 160 мм – 1 шт. (при необходимости);
- Аугмент большеберцовый XB(F)Q V JC(L) T XSM левый, толщина: 5 мм, 10 мм, 15 мм – 1 шт. (при необходимости);
- Аугмент большеберцовый XB(F)Q V JC(R) T XSM правый, толщина: 5 мм, 10 мм, 15 мм – 1 шт. (при необходимости);
- Конус большеберцовый XB(F)Q VII JC T размер: #1, #2, #3, #4, толщина: 20 мм – 1 шт. (при необходимости);
- Штифт фиксирующий XB(F)Q V GC T, размер 1# – от 1 до 2 шт. (при необходимости);
- Надколенник XFQ I BIS PE, размер: 28 мм х 8 мм, 30 мм х 9 мм, 34 мм х 9 мм – 1 шт. (при необходимости);
- Винт для ножки XB(F)Q II JB T – 1 шт. (при необходимости);
- Инструкция по применению – 1 шт.;
493. Набор эндопротеза коленного сустава тотального SKII PS модель 493, в составе:
- Компонент бедренный XFQ II GK(L) C левый, размер #9 – 1 шт.;
- Вкладыш большеберцовый XFQ I PD PE, размер #6, толщина: 14 мм – 1 шт.;
- Компонент большеберцовый XB(F)Q I JP C, размер #6 – 1 шт.;
- Ножка прямая бесцементной фиксации XB(F)Q III GB(JB) T, размер: 10 мм х 40 мм, 11 мм х 40 мм, 12 мм х 40 мм, 13 мм х 40 мм, 14 мм х 40 мм, 16 мм х 40 мм, 18 мм х 40 мм, 10 мм х 80 мм, 11 мм х 80 мм, 12 мм х 80 мм, 13 мм х 80 мм, 14 мм х 80 мм, 16 мм х 80 мм, 18 мм х 80 мм, 10 мм х 120 мм, 11 мм х 120 мм, 12 мм х 120 мм, 13 мм х 120 мм, 14 мм х 120 мм, 16 мм х 120 мм, 18 мм х 120 мм – 1 шт. (при необходимости);
- Ножка изогнутая бесцементной фиксации XB(F)Q VI GB(JB) T, размер: 10 мм х 80 мм, 11 мм х 80 мм, 12 мм х 80 мм, 13 мм х 80 мм, 14 мм х 80 мм, 16 мм х 80 мм, 18 мм х 80 мм, 10 мм х 120 мм, 11 мм х 120 мм, 12 мм х 120 мм, 13 мм х 120 мм, 14 мм х 120 мм, 16 мм х 120 мм, 18 мм х 120 мм, 10 мм х 160 мм, 11 мм х 160 мм, 12 мм х 160 мм, 13 мм х 160 мм, 14 мм х 160 мм, 16 мм х 160 мм, 18 мм х 160 мм – 1 шт. (при необходимости);
- Ножка изогнутая бесцементной фиксации XB(F)Q VII GB(JB) T, размер: 10 мм х 80 мм, 11 мм х 80 мм, 12 мм х 80 мм, 13 мм х 80 мм, 14 мм х 80 мм, 16 мм х 80 мм, 18 мм х 80 мм, 10 мм х 120 мм, 11 мм х 120 мм, 12 мм х 120 мм, 13 мм х 120 мм, 14 мм х 120 мм, 16 мм х 120 мм, 18 мм х 120 мм, 10 мм х 160 мм, 11 мм х 160 мм, 12 мм х 160 мм, 13 мм х 160 мм, 14 мм х 160 мм, 16 мм х 160 мм, 18 мм х 160 мм – 1 шт. (при необходимости);
- Аугмент большеберцовый XB(F)Q V JC(L) T XSM левый, толщина: 5 мм, 10 мм, 15 мм – 1 шт. (при необходимости);
- Аугмент большеберцовый XB(F)Q V JC(R) T XSM правый, толщина: 5 мм, 10 мм, 15 мм – 1 шт. (при необходимости);
- Конус большеберцовый XB(F)Q VII JC T размер: #1, #2, #3, #4, толщина: 20 мм – 1 шт. (при необходимости);
- Штифт фиксирующий XB(F)Q V GC T, размер 1# – от 1 до 2 шт. (при необходимости);
- Надколенник XFQ I BIS PE, размер: 28 мм х 8 мм, 30 мм х 9 мм, 34 мм х 9 мм – 1 шт. (при необходимости);
- Винт для ножки XB(F)Q II JB T – 1 шт. (при необходимости);
- Инструкция по применению – 1 шт.;
494. Набор эндопротеза коленного сустава тотального SKII PS модель 494, в составе:
- Компонент бедренный XFQ II GK(R) C правый, размер #9 – 1 шт.;
- Вкладыш большеберцовый XFQ I PD PE, размер #6, толщина: 14 мм – 1 шт.;
- Компонент большеберцовый XB(F)Q I JP C, размер #6 – 1 шт.;
- Ножка прямая бесцементной фиксации XB(F)Q III GB(JB) T, размер: 10 мм х 40 мм, 11 мм х 40 мм, 12 мм х 40 мм, 13 мм х 40 мм, 14 мм х 40 мм, 16 мм х 40 мм, 18 мм х 40 мм, 10 мм х 80 мм, 11 мм х 80 мм, 12 мм х 80 мм, 13 мм х 80 мм, 14 мм х 80 мм, 16 мм х 80 мм, 18 мм х 80 мм, 10 мм х 120 мм, 11 мм х 120 мм, 12 мм х 120 мм, 13 мм х 120 мм, 14 мм х 120 мм, 16 мм х 120 мм, 18 мм х 120 мм – 1 шт. (при необходимости);

- Ножка изогнутая бесцементной фиксации XB(F)Q VI GB(JB) T, размер: 10 мм х 80 мм, 11 мм х 80 мм, 12 мм х 80 мм, 13 мм х 80 мм, 14 мм х 80 мм, 16 мм х 80 мм, 18 мм х 80 мм, 10 мм х 120 мм, 11 мм х 120 мм, 12 мм х 120 мм, 13 мм х 120 мм, 14 мм х 120 мм, 16 мм х 120 мм, 18 мм х 120 мм, 10 мм х 160 мм, 11 мм х 160 мм, 12 мм х 160 мм, 13 мм х 160 мм, 14 мм х 160 мм, 16 мм х 160 мм, 18 мм х 160 мм – 1 шт. (при необходимости);
- Ножка изогнутая бесцементной фиксации XB(F)Q VII GB(JB) T, размер: 10 мм х 80 мм, 11 мм х 80 мм, 12 мм х 80 мм, 13 мм х 80 мм, 14 мм х 80 мм, 16 мм х 80 мм, 18 мм х 80 мм, 10 мм х 120 мм, 11 мм х 120 мм, 12 мм х 120 мм, 13 мм х 120 мм, 14 мм х 120 мм, 16 мм х 120 мм, 18 мм х 120 мм, 10 мм х 160 мм, 11 мм х 160 мм, 12 мм х 160 мм, 13 мм х 160 мм, 14 мм х 160 мм, 16 мм х 160 мм, 18 мм х 160 мм – 1 шт. (при необходимости);
- Аугмент большеберцовый XB(F)Q V JC(L) T XSM левый, толщина: 5 мм, 10 мм, 15 мм – 1 шт. (при необходимости);
- Аугмент большеберцовый XB(F)Q V JC(R) T XSM правый, толщина: 5 мм, 10 мм, 15 мм – 1 шт. (при необходимости);
- Конус большеберцовый XB(F)Q VII JC T размер: #1, #2, #3, #4, толщина: 20 мм – 1 шт. (при необходимости);
- Штифт фиксирующий XB(F)Q V GC T, размер 1# – от 1 до 2 шт. (при необходимости);
- Надколенник XFQ I BIS PE, размер: 28 мм х 8 мм, 30 мм х 9 мм, 34 мм х 9 мм – 1 шт. (при необходимости);
- Винт для ножки XB(F)Q II JB T – 1 шт. (при необходимости);
- Инструкция по применению – 1 шт.;
495. Набор эндопротеза коленного сустава тотального SKII PS модель 495, в составе:
- Компонент бедренный XFQ II GK(L) C левый, размер #9 – 1 шт.;
- Вкладыш большеберцовый XFQ I PD PE, размер #6, толщина: 16 мм – 1 шт.;
- Компонент большеберцовый XB(F)Q I JP C, размер #6 – 1 шт.;
- Ножка прямая бесцементной фиксации XB(F)Q III GB(JB) T, размер: 10 мм х 40 мм, 11 мм х 40 мм, 12 мм х 40 мм, 13 мм х 40 мм, 14 мм х 40 мм, 16 мм х 40 мм, 18 мм х 40 мм, 10 мм х 80 мм, 11 мм х 80 мм, 12 мм х 80 мм, 13 мм х 80 мм, 14 мм х 80 мм, 16 мм х 80 мм, 18 мм х 80 мм, 10 мм х 120 мм, 11 мм х 120 мм, 12 мм х 120 мм, 13 мм х 120 мм, 14 мм х 120 мм, 16 мм х 120 мм, 18 мм х 120 мм – 1 шт. (при необходимости);
- Ножка изогнутая бесцементной фиксации XB(F)Q VI GB(JB) T, размер: 10 мм х 80 мм, 11 мм х 80 мм, 12 мм х 80 мм, 13 мм х 80 мм, 14 мм х 80 мм, 16 мм х 80 мм, 18 мм х 80 мм, 10 мм х 120 мм, 11 мм х 120 мм, 12 мм х 120 мм, 13 мм х 120 мм, 14 мм х 120 мм, 16 мм х 120 мм, 18 мм х 120 мм, 10 мм х 160 мм, 11 мм х 160 мм, 12 мм х 160 мм, 13 мм х 160 мм, 14 мм х 160 мм, 16 мм х 160 мм, 18 мм х 160 мм – 1 шт. (при необходимости);
- Ножка изогнутая бесцементной фиксации XB(F)Q VII GB(JB) T, размер: 10 мм х 80 мм, 11 мм х 80 мм, 12 мм х 80 мм, 13 мм х 80 мм, 14 мм х 80 мм, 16 мм х 80 мм, 18 мм х 80 мм, 10 мм х 120 мм, 11 мм х 120 мм, 12 мм х 120 мм, 13 мм х 120 мм, 14 мм х 120 мм, 16 мм х 120 мм, 18 мм х 120 мм, 10 мм х 160 мм, 11 мм х 160 мм, 12 мм х 160 мм, 13 мм х 160 мм, 14 мм х 160 мм, 16 мм х 160 мм, 18 мм х 160 мм – 1 шт. (при необходимости);
- Аугмент большеберцовый XB(F)Q V JC(L) T XSM левый, толщина: 5 мм, 10 мм, 15 мм – 1 шт. (при необходимости);
- Аугмент большеберцовый XB(F)Q V JC(R) T XSM правый, толщина: 5 мм, 10 мм, 15 мм – 1 шт. (при необходимости);
- Конус большеберцовый XB(F)Q VII JC T размер: #1, #2, #3, #4, толщина: 20 мм – 1 шт. (при необходимости);
- Штифт фиксирующий XB(F)Q V GC T, размер 1# – от 1 до 2 шт. (при необходимости);
- Надколенник XFQ I BIS PE, размер: 28 мм х 8 мм, 30 мм х 9 мм, 34 мм х 9 мм – 1 шт. (при необходимости);
- Винт для ножки XB(F)Q II JB T – 1 шт. (при необходимости);
- Инструкция по применению – 1 шт.;
496. Набор эндопротеза коленного сустава тотального SKII PS модель 496, в составе:
- Компонент бедренный XFQ II GK(R) C правый, размер #9 – 1 шт.;
- Вкладыш большеберцовый XFQ I PD PE, размер #6, толщина: 16 мм – 1 шт.;
- Компонент большеберцовый XB(F)Q I JP C, размер #6 – 1 шт.;
- Ножка прямая бесцементной фиксации XB(F)Q III GB(JB) T, размер: 10 мм х 40 мм, 11 мм х 40 мм, 12 мм х 40 мм, 13 мм х 40 мм, 14 мм х 40 мм, 16 мм х 40 мм, 18 мм х 40 мм, 10 мм х 80 мм, 11 мм х 80 мм, 12 мм х 80 мм, 13 мм х 80 мм, 14 мм х 80 мм, 16 мм х 80 мм, 18 мм х 80 мм, 10 мм х 120 мм, 11 мм х 120 мм, 12 мм х 120 мм, 13 мм х 120 мм, 14 мм х 120 мм, 16 мм х 120 мм, 18 мм х 120 мм – 1 шт. (при необходимости);
- Ножка изогнутая бесцементной фиксации XB(F)Q VI GB(JB) T, размер: 10 мм х 80 мм, 11 мм х 80 мм, 12 мм х 80 мм, 13 мм х 80 мм, 14 мм х 80 мм, 16 мм х 80 мм, 18 мм х 80 мм, 10 мм х 120 мм, 11 мм х 120 мм, 12 мм х 120

мм, 13 мм х 120 мм, 14 мм х 120 мм, 16 мм х 120 мм, 18 мм х 120 мм, 10 мм х 160 мм, 11 мм х 160 мм, 12 мм х 160 мм, 13 мм х 160 мм, 14 мм х 160 мм, 16 мм х 160 мм, 18 мм х 160 мм – 1 шт. (при необходимости);
- Ножка изогнутая бесцементной фиксации XB(F)Q VII GB(JB) T, размер: 10 мм х 80 мм, 11 мм х 80 мм, 12 мм х 80 мм, 13 мм х 80 мм, 14 мм х 80 мм, 16 мм х 80 мм, 18 мм х 80 мм, 10 мм х 120 мм, 11 мм х 120 мм, 12 мм х 120 мм, 13 мм х 120 мм, 14 мм х 120 мм, 16 мм х 120 мм, 18 мм х 120 мм, 10 мм х 160 мм, 11 мм х 160 мм, 12 мм х 160 мм, 13 мм х 160 мм, 14 мм х 160 мм, 16 мм х 160 мм, 18 мм х 160 мм – 1 шт. (при необходимости);
- Аугмент большеберцовый XB(F)Q V JC(L) T XSM левый, толщина: 5 мм, 10 мм, 15 мм – 1 шт. (при необходимости);
- Аугмент большеберцовый XB(F)Q V JC(R) T XSM правый, толщина: 5 мм, 10 мм, 15 мм – 1 шт. (при необходимости);
- Конус большеберцовый XB(F)Q VII JC T размер: #1, #2, #3, #4, толщина: 20 мм – 1 шт. (при необходимости);
- Штифт фиксирующий XB(F)Q V GC T, размер 1# – от 1 до 2 шт. (при необходимости);
- Надколенник XFQ I BIS PE, размер: 28 мм х 8 мм, 30 мм х 9 мм, 34 мм х 9 мм – 1 шт. (при необходимости);
- Винт для ножки XB(F)Q II JB T – 1 шт. (при необходимости);
- Инструкция по применению – 1 шт.;
497. Набор эндопротеза коленного сустава тотального SKII PS модель 497, в составе:
- Компонент бедренный XFQ II GK(L) C левый, размер #9– 1 шт.;
- Вкладыш большеберцовый XFQ I PD PE, размер #6, толщина: 10 мм – 1 шт.;
- Компонент большеберцовый XB(F)Q I JP C, размер #7 – 1 шт.;
- Ножка прямая бесцементной фиксации XB(F)Q III GB(JB) T, размер: 10 мм х 40 мм, 11 мм х 40 мм, 12 мм х 40 мм, 13 мм х 40 мм, 14 мм х 40 мм, 16 мм х 40 мм, 18 мм х 40 мм, 10 мм х 80 мм, 11 мм х 80 мм, 12 мм х 80 мм, 13 мм х 80 мм, 14 мм х 80 мм, 16 мм х 80 мм, 18 мм х 80 мм, 10 мм х 120 мм, 11 мм х 120 мм, 12 мм х 120 мм, 13 мм х 120 мм, 14 мм х 120 мм, 16 мм х 120 мм, 18 мм х 120 мм – 1 шт. (при необходимости);
- Ножка изогнутая бесцементной фиксации XB(F)Q VI GB(JB) T, размер: 10 мм х 80 мм, 11 мм х 80 мм, 12 мм х 80 мм, 13 мм х 80 мм, 14 мм х 80 мм, 16 мм х 80 мм, 18 мм х 80 мм, 10 мм х 120 мм, 11 мм х 120 мм, 12 мм х 120 мм, 13 мм х 120 мм, 14 мм х 120 мм, 16 мм х 120 мм, 18 мм х 120 мм, 10 мм х 160 мм, 11 мм х 160 мм, 12 мм х 160 мм, 13 мм х 160 мм, 14 мм х 160 мм, 16 мм х 160 мм, 18 мм х 160 мм – 1 шт. (при необходимости);
- Ножка изогнутая бесцементной фиксации XB(F)Q VII GB(JB) T, размер: 10 мм х 80 мм, 11 мм х 80 мм, 12 мм х 80 мм, 13 мм х 80 мм, 14 мм х 80 мм, 16 мм х 80 мм, 18 мм х 80 мм, 10 мм х 120 мм, 11 мм х 120 мм, 12 мм х 120 мм, 13 мм х 120 мм, 14 мм х 120 мм, 16 мм х 120 мм, 18 мм х 120 мм, 10 мм х 160 мм, 11 мм х 160 мм, 12 мм х 160 мм, 13 мм х 160 мм, 14 мм х 160 мм, 16 мм х 160 мм, 18 мм х 160 мм – 1 шт. (при необходимости);
- Аугмент большеберцовый XB(F)Q V JC(L) T SML левый, толщина: 5 мм, 10 мм, 15 мм – 1 шт. (при необходимости);
- Аугмент большеберцовый XB(F)Q V JC(R) T SML правый, толщина: 5 мм, 10 мм, 15 мм – 1 шт. (при необходимости);
- Конус большеберцовый XB(F)Q VII JC T размер: #1, #2, #3, #4, толщина: 20 мм – 1 шт. (при необходимости);
- Штифт фиксирующий XB(F)Q V GC T, размер 1# – от 1 до 2 шт. (при необходимости);
- Надколенник XFQ I BIS PE, размер: 28 мм х 8 мм, 30 мм х 9 мм, 34 мм х 9 мм – 1 шт. (при необходимости);
- Винт для ножки XB(F)Q II JB T – 1 шт. (при необходимости);
- Инструкция по применению – 1 шт.;
498. Набор эндопротеза коленного сустава тотального SKII PS модель 498 в составе:
- Компонент бедренный XFQ II GK(R) C правый, размер #9– 1 шт.;
- Вкладыш большеберцовый XFQ I PD PE, размер #6, толщина: 10 мм – 1 шт.;
- Компонент большеберцовый XB(F)Q I JP C, размер #7 – 1 шт.;
- Ножка прямая бесцементной фиксации XB(F)Q III GB(JB) T, размер: 10 мм х 40 мм, 11 мм х 40 мм, 12 мм х 40 мм, 13 мм х 40 мм, 14 мм х 40 мм, 16 мм х 40 мм, 18 мм х 40 мм, 10 мм х 80 мм, 11 мм х 80 мм, 12 мм х 80 мм, 13 мм х 80 мм, 14 мм х 80 мм, 16 мм х 80 мм, 18 мм х 80 мм, 10 мм х 120 мм, 11 мм х 120 мм, 12 мм х 120 мм, 13 мм х 120 мм, 14 мм х 120 мм, 16 мм х 120 мм, 18 мм х 120 мм – 1 шт. (при необходимости);
- Ножка изогнутая бесцементной фиксации XB(F)Q VI GB(JB) T, размер: 10 мм х 80 мм, 11 мм х 80 мм, 12 мм х 80 мм, 13 мм х 80 мм, 14 мм х 80 мм, 16 мм х 80 мм, 18 мм х 80 мм, 10 мм х 120 мм, 11 мм х 120 мм, 12 мм х 120 мм, 13 мм х 120 мм, 14 мм х 120 мм, 16 мм х 120 мм, 18 мм х 120 мм, 10 мм х 160 мм, 11 мм х 160 мм, 12 мм х 160 мм, 13 мм х 160 мм, 14 мм х 160 мм, 16 мм х 160 мм, 18 мм х 160 мм – 1 шт. (при необходимости);

- Ножка изогнутая бесцементной фиксации XB(F)Q VII GB(JB) T, размер: 10 мм х 80 мм, 11 мм х 80 мм, 12 мм х 80 мм, 13 мм х 80 мм, 14 мм х 80 мм, 16 мм х 80 мм, 18 мм х 80 мм, 10 мм х 120 мм, 11 мм х 120 мм, 12 мм х 120 мм, 13 мм х 120 мм, 14 мм х 120 мм, 16 мм х 120 мм, 18 мм х 120 мм, 10 мм х 160 мм, 11 мм х 160 мм, 12 мм х 160 мм, 13 мм х 160 мм, 14 мм х 160 мм, 16 мм х 160 мм, 18 мм х 160 мм – 1 шт. (при необходимости);
- Аугмент большеберцовый XB(F)Q V JC(L) T SML левый, толщина: 5 мм, 10 мм, 15 мм – 1 шт. (при необходимости);
- Аугмент большеберцовый XB(F)Q V JC(R) T SML правый, толщина: 5 мм, 10 мм, 15 мм – 1 шт. (при необходимости);
- Конус большеберцовый XB(F)Q VII JC T размер: #1, #2, #3, #4, толщина: 20 мм – 1 шт. (при необходимости);
- Штифт фиксирующий XB(F)Q V GC T, размер 1# – от 1 до 2 шт. (при необходимости);
- Надколенник XFQ I BIS PE, размер: 28 мм х 8 мм, 30 мм х 9 мм, 34 мм х 9 мм – 1 шт. (при необходимости);
- Винт для ножки XB(F)Q II JB T – 1 шт. (при необходимости);
- Инструкция по применению – 1 шт.;
499. Набор эндопротеза коленного сустава тотального SKII PS модель 499, в составе:
- Компонент бедренный XFQ II GK(L) C левый, размер #9– 1 шт.;
- Вкладыш большеберцовый XFQ I PD PE, размер #6, толщина: 12 мм – 1 шт.;
- Компонент большеберцовый XB(F)Q I JP C, размер #7 – 1 шт.;
- Ножка прямая бесцементной фиксации XB(F)Q III GB(JB) T, размер: 10 мм х 40 мм, 11 мм х 40 мм, 12 мм х 40 мм, 13 мм х 40 мм, 14 мм х 40 мм, 16 мм х 40 мм, 18 мм х 40 мм, 10 мм х 80 мм, 11 мм х 80 мм, 12 мм х 80 мм, 13 мм х 80 мм, 14 мм х 80 мм, 16 мм х 80 мм, 18 мм х 80 мм, 10 мм х 120 мм, 11 мм х 120 мм, 12 мм х 120 мм, 13 мм х 120 мм, 14 мм х 120 мм, 16 мм х 120 мм, 18 мм х 120 мм – 1 шт. (при необходимости);
- Ножка изогнутая бесцементной фиксации XB(F)Q VI GB(JB) T, размер: 10 мм х 80 мм, 11 мм х 80 мм, 12 мм х 80 мм, 13 мм х 80 мм, 14 мм х 80 мм, 16 мм х 80 мм, 18 мм х 80 мм, 10 мм х 120 мм, 11 мм х 120 мм, 12 мм х 120 мм, 13 мм х 120 мм, 14 мм х 120 мм, 16 мм х 120 мм, 18 мм х 120 мм, 10 мм х 160 мм, 11 мм х 160 мм, 12 мм х 160 мм, 13 мм х 160 мм, 14 мм х 160 мм, 16 мм х 160 мм, 18 мм х 160 мм – 1 шт. (при необходимости);
- Ножка изогнутая бесцементной фиксации XB(F)Q VII GB(JB) T, размер: 10 мм х 80 мм, 11 мм х 80 мм, 12 мм х 80 мм, 13 мм х 80 мм, 14 мм х 80 мм, 16 мм х 80 мм, 18 мм х 80 мм, 10 мм х 120 мм, 11 мм х 120 мм, 12 мм х 120 мм, 13 мм х 120 мм, 14 мм х 120 мм, 16 мм х 120 мм, 18 мм х 120 мм, 10 мм х 160 мм, 11 мм х 160 мм, 12 мм х 160 мм, 13 мм х 160 мм, 14 мм х 160 мм, 16 мм х 160 мм, 18 мм х 160 мм – 1 шт. (при необходимости);
- Аугмент большеберцовый XB(F)Q V JC(L) T SML левый, толщина: 5 мм, 10 мм, 15 мм – 1 шт. (при необходимости);
- Аугмент большеберцовый XB(F)Q V JC(R) T SML правый, толщина: 5 мм, 10 мм, 15 мм – 1 шт. (при необходимости);
- Конус большеберцовый XB(F)Q VII JC T размер: #1, #2, #3, #4, толщина: 20 мм – 1 шт. (при необходимости);
- Штифт фиксирующий XB(F)Q V GC T, размер 1# – от 1 до 2 шт. (при необходимости);
- Надколенник XFQ I BIS PE, размер: 28 мм х 8 мм, 30 мм х 9 мм, 34 мм х 9 мм – 1 шт. (при необходимости);
- Винт для ножки XB(F)Q II JB T – 1 шт. (при необходимости);
- Инструкция по применению – 1 шт.;
500. Набор эндопротеза коленного сустава тотального SKII PS модель 500 в составе:
- Компонент бедренный XFQ II GK(R) C правый, размер #9– 1 шт.;
- Вкладыш большеберцовый XFQ I PD PE, размер #6, толщина: 12 мм – 1 шт.;
- Компонент большеберцовый XB(F)Q I JP C, размер #7 – 1 шт.;
- Ножка прямая бесцементной фиксации XB(F)Q III GB(JB) T, размер: 10 мм х 40 мм, 11 мм х 40 мм, 12 мм х 40 мм, 13 мм х 40 мм, 14 мм х 40 мм, 16 мм х 40 мм, 18 мм х 40 мм, 10 мм х 80 мм, 11 мм х 80 мм, 12 мм х 80 мм, 13 мм х 80 мм, 14 мм х 80 мм, 16 мм х 80 мм, 18 мм х 80 мм, 10 мм х 120 мм, 11 мм х 120 мм, 12 мм х 120 мм, 13 мм х 120 мм, 14 мм х 120 мм, 16 мм х 120 мм, 18 мм х 120 мм – 1 шт. (при необходимости);
- Ножка изогнутая бесцементной фиксации XB(F)Q VI GB(JB) T, размер: 10 мм х 80 мм, 11 мм х 80 мм, 12 мм х 80 мм, 13 мм х 80 мм, 14 мм х 80 мм, 16 мм х 80 мм, 18 мм х 80 мм, 10 мм х 120 мм, 11 мм х 120 мм, 12 мм х 120 мм, 13 мм х 120 мм, 14 мм х 120 мм, 16 мм х 120 мм, 18 мм х 120 мм, 10 мм х 160 мм, 11 мм х 160 мм, 12 мм х 160 мм, 13 мм х 160 мм, 14 мм х 160 мм, 16 мм х 160 мм, 18 мм х 160 мм – 1 шт. (при необходимости);
- Ножка изогнутая бесцементной фиксации XB(F)Q VII GB(JB) T, размер: 10 мм х 80 мм, 11 мм х 80 мм, 12 мм х 80 мм, 13 мм х 80 мм, 14 мм х 80 мм, 16 мм х 80 мм, 18 мм х 80 мм, 10 мм х 120 мм, 11 мм х 120 мм, 12 мм х 120

мм, 13 мм х 120 мм, 14 мм х 120 мм, 16 мм х 120 мм, 18 мм х 120 мм, 10 мм х 160 мм, 11 мм х 160 мм, 12 мм х 160 мм, 13 мм х 160 мм, 14 мм х 160 мм, 16 мм х 160 мм, 18 мм х 160 мм – 1 шт. (при необходимости);
- Аугмент большеберцовый XB(F)Q V JC(L) T SML левый, толщина: 5 мм, 10 мм, 15 мм – 1 шт. (при необходимости);
- Аугмент большеберцовый XB(F)Q V JC(R) T SML правый, толщина: 5 мм, 10 мм, 15 мм – 1 шт. (при необходимости);
- Конус большеберцовый XB(F)Q VII JC T размер: #1, #2, #3, #4, толщина: 20 мм – 1 шт. (при необходимости);
- Штифт фиксирующий XB(F)Q V GC T, размер 1# – от 1 до 2 шт. (при необходимости);
- Надколенник XFQ I BIS PE, размер: 28 мм х 8 мм, 30 мм х 9 мм, 34 мм х 9 мм – 1 шт. (при необходимости);
- Винт для ножки XB(F)Q II JB T – 1 шт. (при необходимости);
- Инструкция по применению – 1 шт.;
501. Набор эндопротеза коленного сустава тотального SKII PS модель 501, в составе:
- Компонент бедренный XFQ II GK(L) C левый, размер #9– 1 шт.;
- Вкладыш большеберцовый XFQ I PD PE, размер #6, толщина: 14 мм – 1 шт.;
- Компонент большеберцовый XB(F)Q I JP C, размер #7 – 1 шт.;
- Ножка прямая бесцементной фиксации XB(F)Q III GB(JB) T, размер: 10 мм х 40 мм, 11 мм х 40 мм, 12 мм х 40 мм, 13 мм х 40 мм, 14 мм х 40 мм, 16 мм х 40 мм, 18 мм х 40 мм, 10 мм х 80 мм, 11 мм х 80 мм, 12 мм х 80 мм, 13 мм х 80 мм, 14 мм х 80 мм, 16 мм х 80 мм, 18 мм х 80 мм, 10 мм х 120 мм, 11 мм х 120 мм, 12 мм х 120 мм, 13 мм х 120 мм, 14 мм х 120 мм, 16 мм х 120 мм, 18 мм х 120 мм – 1 шт. (при необходимости);
- Ножка изогнутая бесцементной фиксации XB(F)Q VI GB(JB) T, размер: 10 мм х 80 мм, 11 мм х 80 мм, 12 мм х 80 мм, 13 мм х 80 мм, 14 мм х 80 мм, 16 мм х 80 мм, 18 мм х 80 мм, 10 мм х 120 мм, 11 мм х 120 мм, 12 мм х 120 мм, 13 мм х 120 мм, 14 мм х 120 мм, 16 мм х 120 мм, 18 мм х 120 мм, 10 мм х 160 мм, 11 мм х 160 мм, 12 мм х 160 мм, 13 мм х 160 мм, 14 мм х 160 мм, 16 мм х 160 мм, 18 мм х 160 мм – 1 шт. (при необходимости);
- Ножка изогнутая бесцементной фиксации XB(F)Q VII GB(JB) T, размер: 10 мм х 80 мм, 11 мм х 80 мм, 12 мм х 80 мм, 13 мм х 80 мм, 14 мм х 80 мм, 16 мм х 80 мм, 18 мм х 80 мм, 10 мм х 120 мм, 11 мм х 120 мм, 12 мм х 120 мм, 13 мм х 120 мм, 14 мм х 120 мм, 16 мм х 120 мм, 18 мм х 120 мм, 10 мм х 160 мм, 11 мм х 160 мм, 12 мм х 160 мм, 13 мм х 160 мм, 14 мм х 160 мм, 16 мм х 160 мм, 18 мм х 160 мм – 1 шт. (при необходимости);
- Аугмент большеберцовый XB(F)Q V JC(L) T SML левый, толщина: 5 мм, 10 мм, 15 мм – 1 шт. (при необходимости);
- Аугмент большеберцовый XB(F)Q V JC(R) T SML правый, толщина: 5 мм, 10 мм, 15 мм – 1 шт. (при необходимости);
- Конус большеберцовый XB(F)Q VII JC T размер: #1, #2, #3, #4, толщина: 20 мм – 1 шт. (при необходимости);
- Штифт фиксирующий XB(F)Q V GC T, размер 1# – от 1 до 2 шт. (при необходимости);
- Надколенник XFQ I BIS PE, размер: 28 мм х 8 мм, 30 мм х 9 мм, 34 мм х 9 мм – 1 шт. (при необходимости);
- Винт для ножки XB(F)Q II JB T – 1 шт. (при необходимости);
- Инструкция по применению – 1 шт.;
502. Набор эндопротеза коленного сустава тотального SKII PS модель 502 в составе:
- Компонент бедренный XFQ II GK(R) C правый, размер #9– 1 шт.;
- Вкладыш большеберцовый XFQ I PD PE, размер #6, толщина: 14 мм – 1 шт.;
- Компонент большеберцовый XB(F)Q I JP C, размер #7 – 1 шт.;
- Ножка прямая бесцементной фиксации XB(F)Q III GB(JB) T, размер: 10 мм х 40 мм, 11 мм х 40 мм, 12 мм х 40 мм, 13 мм х 40 мм, 14 мм х 40 мм, 16 мм х 40 мм, 18 мм х 40 мм, 10 мм х 80 мм, 11 мм х 80 мм, 12 мм х 80 мм, 13 мм х 80 мм, 14 мм х 80 мм, 16 мм х 80 мм, 18 мм х 80 мм, 10 мм х 120 мм, 11 мм х 120 мм, 12 мм х 120 мм, 13 мм х 120 мм, 14 мм х 120 мм, 16 мм х 120 мм, 18 мм х 120 мм – 1 шт. (при необходимости);
- Ножка изогнутая бесцементной фиксации XB(F)Q VI GB(JB) T, размер: 10 мм х 80 мм, 11 мм х 80 мм, 12 мм х 80 мм, 13 мм х 80 мм, 14 мм х 80 мм, 16 мм х 80 мм, 18 мм х 80 мм, 10 мм х 120 мм, 11 мм х 120 мм, 12 мм х 120 мм, 13 мм х 120 мм, 14 мм х 120 мм, 16 мм х 120 мм, 18 мм х 120 мм, 10 мм х 160 мм, 11 мм х 160 мм, 12 мм х 160 мм, 13 мм х 160 мм, 14 мм х 160 мм, 16 мм х 160 мм, 18 мм х 160 мм – 1 шт. (при необходимости);
- Ножка изогнутая бесцементной фиксации XB(F)Q VII GB(JB) T, размер: 10 мм х 80 мм, 11 мм х 80 мм, 12 мм х 80 мм, 13 мм х 80 мм, 14 мм х 80 мм, 16 мм х 80 мм, 18 мм х 80 мм, 10 мм х 120 мм, 11 мм х 120 мм, 12 мм х 120 мм, 13 мм х 120 мм, 14 мм х 120 мм, 16 мм х 120 мм, 18 мм х 120 мм, 10 мм х 160 мм, 11 мм х 160 мм, 12 мм х 160 мм, 13 мм х 160 мм, 14 мм х 160 мм, 16 мм х 160 мм, 18 мм х 160 мм – 1 шт. (при необходимости);

- Аугмент большеберцовый XB(F)Q V JC(L) T SML левый, толщина: 5 мм, 10 мм, 15 мм – 1 шт. (при необходимости);
- Аугмент большеберцовый XB(F)Q V JC(R) T SML правый, толщина: 5 мм, 10 мм, 15 мм – 1 шт. (при необходимости);
- Конус большеберцовый XB(F)Q VII JC T размер: #1, #2, #3, #4, толщина: 20 мм – 1 шт. (при необходимости);
- Штифт фиксирующий XB(F)Q V GC T, размер 1# – от 1 до 2 шт. (при необходимости);
- Надколенник XFQ I BIS PE, размер: 28 мм х 8 мм, 30 мм х 9 мм, 34 мм х 9 мм – 1 шт. (при необходимости);
- Винт для ножки XB(F)Q II JB T – 1 шт. (при необходимости);
- Инструкция по применению – 1 шт.;
503. Набор эндопротеза коленного сустава тотального SKII PS модель 503, в составе:
- Компонент бедренный XFQ II GK(L) C левый, размер #9– 1 шт.;
- Вкладыш большеберцовый XFQ I PD PE, размер #6, толщина: 16 мм – 1 шт.;
- Компонент большеберцовый XB(F)Q I JP C, размер #7 – 1 шт.;
- Ножка прямая бесцементной фиксации XB(F)Q III GB(JB) T, размер: 10 мм х 40 мм, 11 мм х 40 мм, 12 мм х 40 мм, 13 мм х 40 мм, 14 мм х 40 мм, 16 мм х 40 мм, 18 мм х 40 мм, 10 мм х 80 мм, 11 мм х 80 мм, 12 мм х 80 мм, 13 мм х 80 мм, 14 мм х 80 мм, 16 мм х 80 мм, 18 мм х 80 мм, 10 мм х 120 мм, 11 мм х 120 мм, 12 мм х 120 мм, 13 мм х 120 мм, 14 мм х 120 мм, 16 мм х 120 мм, 18 мм х 120 мм – 1 шт. (при необходимости);
- Ножка изогнутая бесцементной фиксации XB(F)Q VI GB(JB) T, размер: 10 мм х 80 мм, 11 мм х 80 мм, 12 мм х 80 мм, 13 мм х 80 мм, 14 мм х 80 мм, 16 мм х 80 мм, 18 мм х 80 мм, 10 мм х 120 мм, 11 мм х 120 мм, 12 мм х 120 мм, 13 мм х 120 мм, 14 мм х 120 мм, 16 мм х 120 мм, 18 мм х 120 мм, 10 мм х 160 мм, 11 мм х 160 мм, 12 мм х 160 мм, 13 мм х 160 мм, 14 мм х 160 мм, 16 мм х 160 мм, 18 мм х 160 мм – 1 шт. (при необходимости);
- Ножка изогнутая бесцементной фиксации XB(F)Q VII GB(JB) T, размер: 10 мм х 80 мм, 11 мм х 80 мм, 12 мм х 80 мм, 13 мм х 80 мм, 14 мм х 80 мм, 16 мм х 80 мм, 18 мм х 80 мм, 10 мм х 120 мм, 11 мм х 120 мм, 12 мм х 120 мм, 13 мм х 120 мм, 14 мм х 120 мм, 16 мм х 120 мм, 18 мм х 120 мм, 10 мм х 160 мм, 11 мм х 160 мм, 12 мм х 160 мм, 13 мм х 160 мм, 14 мм х 160 мм, 16 мм х 160 мм, 18 мм х 160 мм – 1 шт. (при необходимости);
- Аугмент большеберцовый XB(F)Q V JC(L) T SML левый, толщина: 5 мм, 10 мм, 15 мм – 1 шт. (при необходимости);
- Аугмент большеберцовый XB(F)Q V JC(R) T SML правый, толщина: 5 мм, 10 мм, 15 мм – 1 шт. (при необходимости);
- Конус большеберцовый XB(F)Q VII JC T размер: #1, #2, #3, #4, толщина: 20 мм – 1 шт. (при необходимости);
- Штифт фиксирующий XB(F)Q V GC T, размер 1# – от 1 до 2 шт. (при необходимости);
- Надколенник XFQ I BIS PE, размер: 28 мм х 8 мм, 30 мм х 9 мм, 34 мм х 9 мм – 1 шт. (при необходимости);
- Винт для ножки XB(F)Q II JB T – 1 шт. (при необходимости);
- Инструкция по применению – 1 шт.;
504. Набор эндопротеза коленного сустава тотального SKII PS модель 504 в составе:
- Компонент бедренный XFQ II GK(R) C правый, размер #9– 1 шт.;
- Вкладыш большеберцовый XFQ I PD PE, размер #6, толщина: 16 мм – 1 шт.;
- Компонент большеберцовый XB(F)Q I JP C, размер #7 – 1 шт.;
- Ножка прямая бесцементной фиксации XB(F)Q III GB(JB) T, размер: 10 мм х 40 мм, 11 мм х 40 мм, 12 мм х 40 мм, 13 мм х 40 мм, 14 мм х 40 мм, 16 мм х 40 мм, 18 мм х 40 мм, 10 мм х 80 мм, 11 мм х 80 мм, 12 мм х 80 мм, 13 мм х 80 мм, 14 мм х 80 мм, 16 мм х 80 мм, 18 мм х 80 мм, 10 мм х 120 мм, 11 мм х 120 мм, 12 мм х 120 мм, 13 мм х 120 мм, 14 мм х 120 мм, 16 мм х 120 мм, 18 мм х 120 мм – 1 шт. (при необходимости);
- Ножка изогнутая бесцементной фиксации XB(F)Q VI GB(JB) T, размер: 10 мм х 80 мм, 11 мм х 80 мм, 12 мм х 80 мм, 13 мм х 80 мм, 14 мм х 80 мм, 16 мм х 80 мм, 18 мм х 80 мм, 10 мм х 120 мм, 11 мм х 120 мм, 12 мм х 120 мм, 13 мм х 120 мм, 14 мм х 120 мм, 16 мм х 120 мм, 18 мм х 120 мм, 10 мм х 160 мм, 11 мм х 160 мм, 12 мм х 160 мм, 13 мм х 160 мм, 14 мм х 160 мм, 16 мм х 160 мм, 18 мм х 160 мм – 1 шт. (при необходимости);
- Ножка изогнутая бесцементной фиксации XB(F)Q VII GB(JB) T, размер: 10 мм х 80 мм, 11 мм х 80 мм, 12 мм х 80 мм, 13 мм х 80 мм, 14 мм х 80 мм, 16 мм х 80 мм, 18 мм х 80 мм, 10 мм х 120 мм, 11 мм х 120 мм, 12 мм х 120 мм, 13 мм х 120 мм, 14 мм х 120 мм, 16 мм х 120 мм, 18 мм х 120 мм, 10 мм х 160 мм, 11 мм х 160 мм, 12 мм х 160 мм, 13 мм х 160 мм, 14 мм х 160 мм, 16 мм х 160 мм, 18 мм х 160 мм – 1 шт. (при необходимости);
- Аугмент большеберцовый XB(F)Q V JC(L) T SML левый, толщина: 5 мм, 10 мм, 15 мм – 1 шт. (при необходимости);

- Аугмент большеберцовый XB(F)Q V JC(R) T SML правый, толщина: 5 мм, 10 мм, 15 мм – 1 шт. (при необходимости);
- Конус большеберцовый XB(F)Q VII JC T размер: #1, #2, #3, #4, толщина: 20 мм – 1 шт. (при необходимости);
- Штифт фиксирующий XB(F)Q V GC T, размер 1# – от 1 до 2 шт. (при необходимости);
- Надколенник XFQ I BIS PE, размер: 28 мм х 8 мм, 30 мм х 9 мм, 34 мм х 9 мм – 1 шт. (при необходимости);
- Винт для ножки XB(F)Q II JB T – 1 шт. (при необходимости);
- Инструкция по применению – 1 шт.;
505. Набор эндопротеза коленного сустава тотального SKII CR модель 1, в составе:
- Компонент бедренный XBQ II GK(L) C левый, размер #1– 1 шт.;
- Вкладыш большеберцовый XBQ II PD PE, размер #1, толщина: 10 мм – 1 шт.;
- Компонент большеберцовый XB(F)Q I JP C, размер #1 – 1 шт.;
- Надколенник XFQ I BIS PE, размер: 28 мм х 8 мм, 30 мм х 9 мм, 34 мм х 9 мм – 1 шт. (при необходимости);
- Инструкция по применению – 1 шт.;
506. Набор эндопротеза коленного сустава тотального SKII CR модель 2, в составе:
- Компонент бедренный XBQ II GK(R) C правый, размер #1– 1 шт.;
- Вкладыш большеберцовый XBQ II PD PE, размер #1, толщина: 10 мм – 1 шт.;
- Компонент большеберцовый XB(F)Q I JP C, размер #1 – 1 шт.;
- Надколенник XFQ I BIS PE, размер: 28 мм х 8 мм, 30 мм х 9 мм, 34 мм х 9 мм – 1 шт. (при необходимости);
- Инструкция по применению – 1 шт.;
507. Набор эндопротеза коленного сустава тотального SKII CR модель 3, в составе:
- Компонент бедренный XBQ II GK(L) C левый, размер #1– 1 шт.;
- Вкладыш большеберцовый XBQ II PD PE, размер #1, толщина: 12 мм – 1 шт.;
- Компонент большеберцовый XB(F)Q I JP C, размер #1 – 1 шт.;
- Надколенник XFQ I BIS PE, размер: 28 мм х 8 мм, 30 мм х 9 мм, 34 мм х 9 мм – 1 шт. (при необходимости);
- Инструкция по применению – 1 шт.;
508. Набор эндопротеза коленного сустава тотального SKII CR модель 4, в составе:
- Компонент бедренный XBQ II GK(R) C правый, размер #1– 1 шт.;
- Вкладыш большеберцовый XBQ II PD PE, размер #1, толщина: 12 мм – 1 шт.;
- Компонент большеберцовый XB(F)Q I JP C, размер #1 – 1 шт.;
- Надколенник XFQ I BIS PE, размер: 28 мм х 8 мм, 30 мм х 9 мм, 34 мм х 9 мм – 1 шт. (при необходимости);
- Инструкция по применению – 1 шт.;
509. Набор эндопротеза коленного сустава тотального SKII CR модель 5, в составе:
- Компонент бедренный XBQ II GK(L) C левый, размер #1– 1 шт.;
- Вкладыш большеберцовый XBQ II PD PE, размер #1, толщина: 14 мм – 1 шт.;
- Компонент большеберцовый XB(F)Q I JP C, размер #1 – 1 шт.;
- Надколенник XFQ I BIS PE, размер: 28 мм х 8 мм, 30 мм х 9 мм, 34 мм х 9 мм – 1 шт. (при необходимости);
- Инструкция по применению – 1 шт.;
510. Набор эндопротеза коленного сустава тотального SKII CR модель 6, в составе:
- Компонент бедренный XBQ II GK(R) C правый, размер #1– 1 шт.;
- Вкладыш большеберцовый XBQ II PD PE, размер #1, толщина: 14 мм – 1 шт.;
- Компонент большеберцовый XB(F)Q I JP C, размер #1 – 1 шт.;
- Надколенник XFQ I BIS PE, размер: 28 мм х 8 мм, 30 мм х 9 мм, 34 мм х 9 мм – 1 шт. (при необходимости);
- Инструкция по применению – 1 шт.;
511. Набор эндопротеза коленного сустава тотального SKII CR модель 7, в составе:
- Компонент бедренный XBQ II GK(L) C левый, размер #1– 1 шт.;
- Вкладыш большеберцовый XBQ II PD PE, размер #1, толщина: 16 мм – 1 шт.;
- Компонент большеберцовый XB(F)Q I JP C, размер #1 – 1 шт.;
- Надколенник XFQ I BIS PE, размер: 28 мм х 8 мм, 30 мм х 9 мм, 34 мм х 9 мм – 1 шт. (при необходимости);
- Инструкция по применению – 1 шт.;
512. Набор эндопротеза коленного сустава тотального SKII CR модель 8, в составе:
- Компонент бедренный XBQ II GK(R) C правый, размер #1– 1 шт.;
- Вкладыш большеберцовый XBQ II PD PE, размер #1, толщина: 16 мм – 1 шт.;
- Компонент большеберцовый XB(F)Q I JP C, размер #1 – 1 шт.;

- Надколенник XFQ I BIS PE, размер: 28 мм x 8 мм, 30 мм x 9 мм, 34 мм x 9 мм – 1 шт. (при необходимости);
- Инструкция по применению – 1 шт.;
513. Набор эндопротеза коленного сустава тотального SKII CR модель 9, в составе:
- Компонент бедренный XBQ II GK(L) C левый, размер #1– 1 шт.;
- Вкладыш большеберцовый XBQ II PD PE, размер #2, толщина: 10 мм – 1 шт.;
- Компонент большеберцовый XB(F)Q I JP C, размер #2 – 1 шт.;
- Надколенник XFQ I BIS PE, размер: 28 мм x 8 мм, 30 мм x 9 мм, 34 мм x 9 мм – 1 шт. (при необходимости);
- Инструкция по применению – 1 шт.;
514. Набор эндопротеза коленного сустава тотального SKII CR модель 10, в составе:
- Компонент бедренный XBQ II GK(R) C правый, размер #1– 1 шт.;
- Вкладыш большеберцовый XBQ II PD PE, размер #2, толщина: 10 мм – 1 шт.;
- Компонент большеберцовый XB(F)Q I JP C, размер #2 – 1 шт.;
- Надколенник XFQ I BIS PE, размер: 28 мм x 8 мм, 30 мм x 9 мм, 34 мм x 9 мм – 1 шт. (при необходимости);
- Инструкция по применению – 1 шт.;
515. Набор эндопротеза коленного сустава тотального SKII CR модель 11, в составе:
- Компонент бедренный XBQ II GK(L) C левый, размер #1– 1 шт.;
- Вкладыш большеберцовый XBQ II PD PE, размер #2, толщина: 12 мм – 1 шт.;
- Компонент большеберцовый XB(F)Q I JP C, размер #2 – 1 шт.;
- Надколенник XFQ I BIS PE, размер: 28 мм x 8 мм, 30 мм x 9 мм, 34 мм x 9 мм – 1 шт. (при необходимости);
- Инструкция по применению – 1 шт.;
516. Набор эндопротеза коленного сустава тотального SKII CR модель 12, в составе:
- Компонент бедренный XBQ II GK(R) C правый, размер #1– 1 шт.;
- Вкладыш большеберцовый XBQ II PD PE, размер #2, толщина: 12 мм – 1 шт.;
- Компонент большеберцовый XB(F)Q I JP C, размер #2 – 1 шт.;
- Надколенник XFQ I BIS PE, размер: 28 мм x 8 мм, 30 мм x 9 мм, 34 мм x 9 мм – 1 шт. (при необходимости);
- Инструкция по применению – 1 шт.;
517. Набор эндопротеза коленного сустава тотального SKII CR модель 13, в составе:
- Компонент бедренный XBQ II GK(L) C левый, размер #1– 1 шт.;
- Вкладыш большеберцовый XBQ II PD PE, размер #2, толщина: 14 мм – 1 шт.;
- Компонент большеберцовый XB(F)Q I JP C, размер #2 – 1 шт.;
- Надколенник XFQ I BIS PE, размер: 28 мм x 8 мм, 30 мм x 9 мм, 34 мм x 9 мм – 1 шт. (при необходимости);
- Инструкция по применению – 1 шт.;
518. Набор эндопротеза коленного сустава тотального SKII CR модель 14, в составе:
- Компонент бедренный XBQ II GK(R) C правый, размер #1– 1 шт.;
- Вкладыш большеберцовый XBQ II PD PE, размер #2, толщина: 14 мм – 1 шт.;
- Компонент большеберцовый XB(F)Q I JP C, размер #2 – 1 шт.;
- Надколенник XFQ I BIS PE, размер: 28 мм x 8 мм, 30 мм x 9 мм, 34 мм x 9 мм – 1 шт. (при необходимости);
- Инструкция по применению – 1 шт.;
519. Набор эндопротеза коленного сустава тотального SKII CR модель 15, в составе:
- Компонент бедренный XBQ II GK(L) C левый, размер #1– 1 шт.;
- Вкладыш большеберцовый XBQ II PD PE, размер #2, толщина: 16 мм – 1 шт.;
- Компонент большеберцовый XB(F)Q I JP C, размер #2 – 1 шт.;
- Надколенник XFQ I BIS PE, размер: 28 мм x 8 мм, 30 мм x 9 мм, 34 мм x 9 мм – 1 шт. (при необходимости);
- Инструкция по применению – 1 шт.;
520. Набор эндопротеза коленного сустава тотального SKII CR модель 16, в составе:
- Компонент бедренный XBQ II GK(R) C правый, размер #1– 1 шт.;
- Вкладыш большеберцовый XBQ II PD PE, размер #2, толщина: 16 мм – 1 шт.;
- Компонент большеберцовый XB(F)Q I JP C, размер #2 – 1 шт.;
- Надколенник XFQ I BIS PE, размер: 28 мм x 8 мм, 30 мм x 9 мм, 34 мм x 9 мм – 1 шт. (при необходимости);
- Инструкция по применению – 1 шт.;
521. Набор эндопротеза коленного сустава тотального SKII CR модель 17, в составе:
- Компонент бедренный XBQ II GK(L) C левый, размер #1– 1 шт.;
- Вкладыш большеберцовый XBQ II PD PE, размер #2, толщина: 10 мм – 1 шт.;

- Компонент большеберцовый XB(F)Q I JP C, размер #3 – 1 шт.;
- Надколенник XFQ I BIS PE, размер: 28 мм x 8 мм, 30 мм x 9 мм, 34 мм x 9 мм – 1 шт. (при необходимости);
- Инструкция по применению – 1 шт.;
522. Набор эндопротеза коленного сустава тотального SKII CR модель 18, в составе:
- Компонент бедренный XBQ II GK(R) C правый, размер #1– 1 шт.;
- Вкладыш большеберцовый XBQ II PD PE, размер #2, толщина: 10 мм – 1 шт.;
- Компонент большеберцовый XB(F)Q I JP C, размер #3 – 1 шт.;
- Надколенник XFQ I BIS PE, размер: 28 мм x 8 мм, 30 мм x 9 мм, 34 мм x 9 мм – 1 шт. (при необходимости);
- Инструкция по применению – 1 шт.;
523. Набор эндопротеза коленного сустава тотального SKII CR модель 19, в составе:
- Компонент бедренный XBQ II GK(L) C левый, размер #1– 1 шт.;
- Вкладыш большеберцовый XBQ II PD PE, размер #2, толщина: 12 мм – 1 шт.;
- Компонент большеберцовый XB(F)Q I JP C, размер #3 – 1 шт.;
- Надколенник XFQ I BIS PE, размер: 28 мм x 8 мм, 30 мм x 9 мм, 34 мм x 9 мм – 1 шт. (при необходимости);
- Инструкция по применению – 1 шт.;
524. Набор эндопротеза коленного сустава тотального SKII CR модель 20, в составе:
- Компонент бедренный XBQ II GK(R) C правый, размер #1– 1 шт.;
- Вкладыш большеберцовый XBQ II PD PE, размер #2, толщина: 12 мм – 1 шт.;
- Компонент большеберцовый XB(F)Q I JP C, размер #3 – 1 шт.;
- Надколенник XFQ I BIS PE, размер: 28 мм x 8 мм, 30 мм x 9 мм, 34 мм x 9 мм – 1 шт. (при необходимости);
- Инструкция по применению – 1 шт.;
525. Набор эндопротеза коленного сустава тотального SKII CR модель 21, в составе:
- Компонент бедренный XBQ II GK(L) C левый, размер #1– 1 шт.;
- Вкладыш большеберцовый XBQ II PD PE, размер #2, толщина: 14 мм – 1 шт.;
- Компонент большеберцовый XB(F)Q I JP C, размер #3 – 1 шт.;
- Надколенник XFQ I BIS PE, размер: 28 мм x 8 мм, 30 мм x 9 мм, 34 мм x 9 мм – 1 шт. (при необходимости);
- Инструкция по применению – 1 шт.;
526. Набор эндопротеза коленного сустава тотального SKII CR модель 22, в составе:
- Компонент бедренный XBQ II GK(R) C правый, размер #1– 1 шт.;
- Вкладыш большеберцовый XBQ II PD PE, размер #2, толщина: 14 мм – 1 шт.;
- Компонент большеберцовый XB(F)Q I JP C, размер #3 – 1 шт.;
- Надколенник XFQ I BIS PE, размер: 28 мм x 8 мм, 30 мм x 9 мм, 34 мм x 9 мм – 1 шт. (при необходимости);
- Инструкция по применению – 1 шт.;
527. Набор эндопротеза коленного сустава тотального SKII CR модель 23, в составе:
- Компонент бедренный XBQ II GK(L) C левый, размер #1– 1 шт.;
- Вкладыш большеберцовый XBQ II PD PE, размер #2, толщина: 16 мм – 1 шт.;
- Компонент большеберцовый XB(F)Q I JP C, размер #3 – 1 шт.;
- Надколенник XFQ I BIS PE, размер: 28 мм x 8 мм, 30 мм x 9 мм, 34 мм x 9 мм – 1 шт. (при необходимости);
- Инструкция по применению – 1 шт.;
528. Набор эндопротеза коленного сустава тотального SKII CR модель 24, в составе:
- Компонент бедренный XBQ II GK(R) C правый, размер #1– 1 шт.;
- Вкладыш большеберцовый XBQ II PD PE, размер #2, толщина: 16 мм – 1 шт.;
- Компонент большеберцовый XB(F)Q I JP C, размер #3 – 1 шт.;
- Надколенник XFQ I BIS PE, размер: 28 мм x 8 мм, 30 мм x 9 мм, 34 мм x 9 мм – 1 шт. (при необходимости);
- Инструкция по применению – 1 шт.;
529. Набор эндопротеза коленного сустава тотального SKII CR модель 25, в составе:
- Компонент бедренный XBQ II GK(L) C левый, размер #1– 1 шт.;
- Вкладыш большеберцовый XBQ II PD PE, размер #4, толщина: 10 мм – 1 шт.;
- Компонент большеберцовый XB(F)Q I JP C, размер #4 – 1 шт.;
- Надколенник XFQ I BIS PE, размер: 28 мм x 8 мм, 30 мм x 9 мм, 34 мм x 9 мм – 1 шт. (при необходимости);
- Инструкция по применению – 1 шт.;
530. Набор эндопротеза коленного сустава тотального SKII CR модель 26, в составе:
- Компонент бедренный XBQ II GK(R) C правый, размер #1– 1 шт.;

- Вкладыш большеберцовый XBQ II PD PE, размер #4, толщина: 10 мм – 1 шт.;
- Компонент большеберцовый XB(F)Q I JP C, размер #4 – 1 шт.;
- Надколенник XFQ I BIS PE, размер: 28 мм х 8 мм, 30 мм х 9 мм, 34 мм х 9 мм – 1 шт. (при необходимости);
- Инструкция по применению – 1 шт.;
531. Набор эндопротеза коленного сустава тотального SKII CR модель 27, в составе:
- Компонент бедренный XBQ II GK(L) C левый, размер #1– 1 шт.;
- Вкладыш большеберцовый XBQ II PD PE, размер #4, толщина: 12 мм – 1 шт.;
- Компонент большеберцовый XB(F)Q I JP C, размер #4 – 1 шт.;
- Надколенник XFQ I BIS PE, размер: 28 мм х 8 мм, 30 мм х 9 мм, 34 мм х 9 мм – 1 шт. (при необходимости);
- Инструкция по применению – 1 шт.;
532. Набор эндопротеза коленного сустава тотального SKII CR модель 28, в составе:
- Компонент бедренный XBQ II GK(R) C правый, размер #1– 1 шт.;
- Вкладыш большеберцовый XBQ II PD PE, размер #4, толщина: 12 мм – 1 шт.;
- Компонент большеберцовый XB(F)Q I JP C, размер #4 – 1 шт.;
- Надколенник XFQ I BIS PE, размер: 28 мм х 8 мм, 30 мм х 9 мм, 34 мм х 9 мм – 1 шт. (при необходимости);
- Инструкция по применению – 1 шт.;
533. Набор эндопротеза коленного сустава тотального SKII CR модель 29, в составе:
- Компонент бедренный XBQ II GK(L) C левый, размер #1– 1 шт.;
- Вкладыш большеберцовый XBQ II PD PE, размер #4, толщина: 14 мм – 1 шт.;
- Компонент большеберцовый XB(F)Q I JP C, размер #4 – 1 шт.;
- Надколенник XFQ I BIS PE, размер: 28 мм х 8 мм, 30 мм х 9 мм, 34 мм х 9 мм – 1 шт. (при необходимости);
- Инструкция по применению – 1 шт.;
534. Набор эндопротеза коленного сустава тотального SKII CR модель 30, в составе:
- Компонент бедренный XBQ II GK(R) C правый, размер #1– 1 шт.;
- Вкладыш большеберцовый XBQ II PD PE, размер #4, толщина: 14 мм – 1 шт.;
- Компонент большеберцовый XB(F)Q I JP C, размер #4 – 1 шт.;
- Надколенник XFQ I BIS PE, размер: 28 мм х 8 мм, 30 мм х 9 мм, 34 мм х 9 мм – 1 шт. (при необходимости);
- Инструкция по применению – 1 шт.;
535. Набор эндопротеза коленного сустава тотального SKII CR модель 31, в составе:
- Компонент бедренный XBQ II GK(L) C левый, размер #1– 1 шт.;
- Вкладыш большеберцовый XBQ II PD PE, размер #4, толщина: 16 мм – 1 шт.;
- Компонент большеберцовый XB(F)Q I JP C, размер #4 – 1 шт.;
- Надколенник XFQ I BIS PE, размер: 28 мм х 8 мм, 30 мм х 9 мм, 34 мм х 9 мм – 1 шт. (при необходимости);
- Инструкция по применению – 1 шт.;
536. Набор эндопротеза коленного сустава тотального SKII CR модель 32, в составе:
- Компонент бедренный XBQ II GK(R) C правый, размер #1– 1 шт.;
- Вкладыш большеберцовый XBQ II PD PE, размер #4, толщина: 16 мм – 1 шт.;
- Компонент большеберцовый XB(F)Q I JP C, размер #4 – 1 шт.;
- Надколенник XFQ I BIS PE, размер: 28 мм х 8 мм, 30 мм х 9 мм, 34 мм х 9 мм – 1 шт. (при необходимости);
- Инструкция по применению – 1 шт.;
537. Набор эндопротеза коленного сустава тотального SKII CR модель 33, в составе:
- Компонент бедренный XBQ II GK(L) C левый, размер #1– 1 шт.;
- Вкладыш большеберцовый XBQ II PD PE, размер #4, толщина: 10 мм – 1 шт.;
- Компонент большеберцовый XB(F)Q I JP C, размер #5 – 1 шт.;
- Надколенник XFQ I BIS PE, размер: 28 мм х 8 мм, 30 мм х 9 мм, 34 мм х 9 мм – 1 шт. (при необходимости);
- Инструкция по применению – 1 шт.;
538. Набор эндопротеза коленного сустава тотального SKII CR модель 34, в составе:
- Компонент бедренный XBQ II GK(R) C правый, размер #1– 1 шт.;
- Вкладыш большеберцовый XBQ II PD PE, размер #4, толщина: 10 мм – 1 шт.;
- Компонент большеберцовый XB(F)Q I JP C, размер #5 – 1 шт.;
- Надколенник XFQ I BIS PE, размер: 28 мм х 8 мм, 30 мм х 9 мм, 34 мм х 9 мм – 1 шт. (при необходимости);
- Инструкция по применению – 1 шт.;
539. Набор эндопротеза коленного сустава тотального SKII CR модель 35, в составе:

- Компонент бедренный XBQ II GK(L) C левый, размер #1– 1 шт.;
- Вкладыш большеберцовый XBQ II PD PE, размер #4, толщина: 12 мм – 1 шт.;
- Компонент большеберцовый XB(F)Q I JP C, размер #5 – 1 шт.;
- Надколенник XFQ I BIS PE, размер: 28 мм x 8 мм, 30 мм x 9 мм, 34 мм x 9 мм – 1 шт. (при необходимости);
- Инструкция по применению – 1 шт.;

540. Набор эндопротеза коленного сустава тотального SKII CR модель 36, в составе:
- Компонент бедренный XBQ II GK(R) C правый, размер #1– 1 шт.;
- Вкладыш большеберцовый XBQ II PD PE, размер #4, толщина: 12 мм – 1 шт.;
- Компонент большеберцовый XB(F)Q I JP C, размер #5 – 1 шт.;
- Надколенник XFQ I BIS PE, размер: 28 мм x 8 мм, 30 мм x 9 мм, 34 мм x 9 мм – 1 шт. (при необходимости);
- Инструкция по применению – 1 шт.;

541. Набор эндопротеза коленного сустава тотального SKII CR модель 37, в составе:
- Компонент бедренный XBQ II GK(L) C левый, размер #1– 1 шт.;
- Вкладыш большеберцовый XBQ II PD PE, размер #4, толщина: 14 мм – 1 шт.;
- Компонент большеберцовый XB(F)Q I JP C, размер #5 – 1 шт.;
- Надколенник XFQ I BIS PE, размер: 28 мм x 8 мм, 30 мм x 9 мм, 34 мм x 9 мм – 1 шт. (при необходимости);
- Инструкция по применению – 1 шт.;

542. Набор эндопротеза коленного сустава тотального SKII CR модель 38, в составе:
- Компонент бедренный XBQ II GK(R) C правый, размер #1– 1 шт.;
- Вкладыш большеберцовый XBQ II PD PE, размер #4, толщина: 14 мм – 1 шт.;
- Компонент большеберцовый XB(F)Q I JP C, размер #5 – 1 шт.;
- Надколенник XFQ I BIS PE, размер: 28 мм x 8 мм, 30 мм x 9 мм, 34 мм x 9 мм – 1 шт. (при необходимости);
- Инструкция по применению – 1 шт.;

543. Набор эндопротеза коленного сустава тотального SKII CR модель 39, в составе:
- Компонент бедренный XBQ II GK(L) C левый, размер #1– 1 шт.;
- Вкладыш большеберцовый XBQ II PD PE, размер #4, толщина: 16 мм – 1 шт.;
- Компонент большеберцовый XB(F)Q I JP C, размер #5 – 1 шт.;
- Надколенник XFQ I BIS PE, размер: 28 мм x 8 мм, 30 мм x 9 мм, 34 мм x 9 мм – 1 шт. (при необходимости);
- Инструкция по применению – 1 шт.;

544. Набор эндопротеза коленного сустава тотального SKII CR модель 40, в составе:
- Компонент бедренный XBQ II GK(R) C правый, размер #1– 1 шт.;
- Вкладыш большеберцовый XBQ II PD PE, размер #4, толщина: 16 мм – 1 шт.;
- Компонент большеберцовый XB(F)Q I JP C, размер #5 – 1 шт.;
- Надколенник XFQ I BIS PE, размер: 28 мм x 8 мм, 30 мм x 9 мм, 34 мм x 9 мм – 1 шт. (при необходимости);
- Инструкция по применению – 1 шт.;

545. Набор эндопротеза коленного сустава тотального SKII CR модель 41, в составе:
- Компонент бедренный XBQ II GK(L) C левый, размер #1– 1 шт.;
- Вкладыш большеберцовый XBQ II PD PE, размер #6, толщина: 10 мм – 1 шт.;
- Компонент большеберцовый XB(F)Q I JP C, размер #6 – 1 шт.;
- Надколенник XFQ I BIS PE, размер: 28 мм x 8 мм, 30 мм x 9 мм, 34 мм x 9 мм – 1 шт. (при необходимости);
- Инструкция по применению – 1 шт.;

546. Набор эндопротеза коленного сустава тотального SKII CR модель 42, в составе:
- Компонент бедренный XBQ II GK(R) C правый, размер #1– 1 шт.;
- Вкладыш большеберцовый XBQ II PD PE, размер #6, толщина: 10 мм – 1 шт.;
- Компонент большеберцовый XB(F)Q I JP C, размер #6 – 1 шт.;
- Надколенник XFQ I BIS PE, размер: 28 мм x 8 мм, 30 мм x 9 мм, 34 мм x 9 мм – 1 шт. (при необходимости);
- Инструкция по применению – 1 шт.;

547. Набор эндопротеза коленного сустава тотального SKII CR модель 43, в составе:
- Компонент бедренный XBQ II GK(L) C левый, размер #1– 1 шт.;
- Вкладыш большеберцовый XBQ II PD PE, размер #6, толщина: 12 мм – 1 шт.;
- Компонент большеберцовый XB(F)Q I JP C, размер #6 – 1 шт.;
- Надколенник XFQ I BIS PE, размер: 28 мм x 8 мм, 30 мм x 9 мм, 34 мм x 9 мм – 1 шт. (при необходимости);
- Инструкция по применению – 1 шт.;

548. Набор эндопротеза коленного сустава тотального SKII CR модель 44, в составе:
- Компонент бедренный XBQ II GK(R) C правый, размер #1– 1 шт.;
- Вкладыш большеберцовый XBQ II PD PE, размер #6, толщина: 12 мм – 1 шт.;
- Компонент большеберцовый XB(F)Q I JP C, размер #6 – 1 шт.;
- Надколенник XFQ I BIS PE, размер: 28 мм x 8 мм, 30 мм x 9 мм, 34 мм x 9 мм – 1 шт. (при необходимости);
- Инструкция по применению – 1 шт.;
549. Набор эндопротеза коленного сустава тотального SKII CR модель 45, в составе:
- Компонент бедренный XBQ II GK(L) C левый, размер #1– 1 шт.;
- Вкладыш большеберцовый XBQ II PD PE, размер #6, толщина: 14 мм – 1 шт.;
- Компонент большеберцовый XB(F)Q I JP C, размер #6 – 1 шт.;
- Надколенник XFQ I BIS PE, размер: 28 мм x 8 мм, 30 мм x 9 мм, 34 мм x 9 мм – 1 шт. (при необходимости);
- Инструкция по применению – 1 шт.;
550. Набор эндопротеза коленного сустава тотального SKII CR модель 46, в составе:
- Компонент бедренный XBQ II GK(R) C правый, размер #1– 1 шт.;
- Вкладыш большеберцовый XBQ II PD PE, размер #6, толщина: 14 мм – 1 шт.;
- Компонент большеберцовый XB(F)Q I JP C, размер #6 – 1 шт.;
- Надколенник XFQ I BIS PE, размер: 28 мм x 8 мм, 30 мм x 9 мм, 34 мм x 9 мм – 1 шт. (при необходимости);
- Инструкция по применению – 1 шт.;
551. Набор эндопротеза коленного сустава тотального SKII CR модель 47, в составе:
- Компонент бедренный XBQ II GK(L) C левый, размер #1– 1 шт.;
- Вкладыш большеберцовый XBQ II PD PE, размер #6, толщина: 16 мм – 1 шт.;
- Компонент большеберцовый XB(F)Q I JP C, размер #6 – 1 шт.;
- Надколенник XFQ I BIS PE, размер: 28 мм x 8 мм, 30 мм x 9 мм, 34 мм x 9 мм – 1 шт. (при необходимости);
- Инструкция по применению – 1 шт.;
552. Набор эндопротеза коленного сустава тотального SKII CR модель 48, в составе:
- Компонент бедренный XBQ II GK(R) C правый, размер #1– 1 шт.;
- Вкладыш большеберцовый XBQ II PD PE, размер #6, толщина: 16 мм – 1 шт.;
- Компонент большеберцовый XB(F)Q I JP C, размер #6 – 1 шт.;
- Надколенник XFQ I BIS PE, размер: 28 мм x 8 мм, 30 мм x 9 мм, 34 мм x 9 мм – 1 шт. (при необходимости);
- Инструкция по применению – 1 шт.;
553. Набор эндопротеза коленного сустава тотального SKII CR модель 49, в составе:
- Компонент бедренный XBQ II GK(L) C левый, размер #1– 1 шт.;
- Вкладыш большеберцовый XBQ II PD PE, размер #6, толщина: 10 мм – 1 шт.;
- Компонент большеберцовый XB(F)Q I JP C, размер #7 – 1 шт.;
- Надколенник XFQ I BIS PE, размер: 28 мм x 8 мм, 30 мм x 9 мм, 34 мм x 9 мм – 1 шт. (при необходимости);
- Инструкция по применению – 1 шт.;
554. Набор эндопротеза коленного сустава тотального SKII CR модель 50, в составе:
- Компонент бедренный XBQ II GK(R) C правый, размер #1– 1 шт.;
- Вкладыш большеберцовый XBQ II PD PE, размер #6, толщина: 10 мм – 1 шт.;
- Компонент большеберцовый XB(F)Q I JP C, размер #7 – 1 шт.;
- Надколенник XFQ I BIS PE, размер: 28 мм x 8 мм, 30 мм x 9 мм, 34 мм x 9 мм – 1 шт. (при необходимости);
- Инструкция по применению – 1 шт.;
555. Набор эндопротеза коленного сустава тотального SKII CR модель 51, в составе:
- Компонент бедренный XBQ II GK(L) C левый, размер #1– 1 шт.;
- Вкладыш большеберцовый XBQ II PD PE, размер #6, толщина: 12 мм – 1 шт.;
- Компонент большеберцовый XB(F)Q I JP C, размер #7 – 1 шт.;
- Надколенник XFQ I BIS PE, размер: 28 мм x 8 мм, 30 мм x 9 мм, 34 мм x 9 мм – 1 шт. (при необходимости);
- Инструкция по применению – 1 шт.;
556. Набор эндопротеза коленного сустава тотального SKII CR модель 52, в составе:
- Компонент бедренный XBQ II GK(R) C правый, размер #1– 1 шт.;
- Вкладыш большеберцовый XBQ II PD PE, размер #6, толщина: 12 мм – 1 шт.;
- Компонент большеберцовый XB(F)Q I JP C, размер #7 – 1 шт.;
- Надколенник XFQ I BIS PE, размер: 28 мм x 8 мм, 30 мм x 9 мм, 34 мм x 9 мм – 1 шт. (при необходимости);

- Инструкция по применению – 1 шт.;
557. Набор эндопротеза коленного сустава тотального SKII CR модель 53, в составе:
- Компонент бедренный XBQ II GK(L) C левый, размер #1– 1 шт.;
- Вкладыш большеберцовый XBQ II PD PE, размер #6, толщина: 14 мм – 1 шт.;
- Компонент большеберцовый XB(F)Q I JP C, размер #7 – 1 шт.;
- Надколенник XFQ I BIS PE, размер: 28 мм x 8 мм, 30 мм x 9 мм, 34 мм x 9 мм – 1 шт. (при необходимости);
- Инструкция по применению – 1 шт.;
558. Набор эндопротеза коленного сустава тотального SKII CR модель 54, в составе:
- Компонент бедренный XBQ II GK(R) C правый, размер #1– 1 шт.;
- Вкладыш большеберцовый XBQ II PD PE, размер #6, толщина: 14 мм – 1 шт.;
- Компонент большеберцовый XB(F)Q I JP C, размер #7 – 1 шт.;
- Надколенник XFQ I BIS PE, размер: 28 мм x 8 мм, 30 мм x 9 мм, 34 мм x 9 мм – 1 шт. (при необходимости);
- Инструкция по применению – 1 шт.;
559. Набор эндопротеза коленного сустава тотального SKII CR модель 55, в составе:
- Компонент бедренный XBQ II GK(L) C левый, размер #1– 1 шт.;
- Вкладыш большеберцовый XBQ II PD PE, размер #6, толщина: 16 мм – 1 шт.;
- Компонент большеберцовый XB(F)Q I JP C, размер #7 – 1 шт.;
- Надколенник XFQ I BIS PE, размер: 28 мм x 8 мм, 30 мм x 9 мм, 34 мм x 9 мм – 1 шт. (при необходимости);
- Инструкция по применению – 1 шт.;
560. Набор эндопротеза коленного сустава тотального SKII CR модель 56, в составе:
- Компонент бедренный XBQ II GK(R) C правый, размер #1– 1 шт.;
- Вкладыш большеберцовый XBQ II PD PE, размер #6, толщина: 16 мм – 1 шт.;
- Компонент большеберцовый XB(F)Q I JP C, размер #7 – 1 шт.;
- Надколенник XFQ I BIS PE, размер: 28 мм x 8 мм, 30 мм x 9 мм, 34 мм x 9 мм – 1 шт. (при необходимости);
- Инструкция по применению – 1 шт.;
561. Набор эндопротеза коленного сустава тотального SKII CR модель 57, в составе:
- Компонент бедренный XBQ II GK(L) C левый, размер #2 – 1 шт.;
- Вкладыш большеберцовый XBQ II PD PE, размер #1, толщина: 10 мм – 1 шт.;
- Компонент большеберцовый XB(F)Q I JP C, размер #1 – 1 шт.;
- Надколенник XFQ I BIS PE, размер: 28 мм x 8 мм, 30 мм x 9 мм, 34 мм x 9 мм – 1 шт. (при необходимости);
- Инструкция по применению – 1 шт.;
562. Набор эндопротеза коленного сустава тотального SKII CR модель 58, в составе:
- Компонент бедренный XBQ II GK(R) C правый, размер #2– 1 шт.;
- Вкладыш большеберцовый XBQ II PD PE, размер #1, толщина: 10 мм – 1 шт.;
- Компонент большеберцовый XB(F)Q I JP C, размер #1 – 1 шт.;
- Надколенник XFQ I BIS PE, размер: 28 мм x 8 мм, 30 мм x 9 мм, 34 мм x 9 мм – 1 шт. (при необходимости);
- Инструкция по применению – 1 шт.;
563. Набор эндопротеза коленного сустава тотального SKII CR модель 59, в составе:
- Компонент бедренный XBQ II GK(L) C левый, размер #2 – 1 шт.;
- Вкладыш большеберцовый XBQ II PD PE, размер #1, толщина: 12 мм – 1 шт.;
- Компонент большеберцовый XB(F)Q I JP C, размер #1 – 1 шт.;
- Надколенник XFQ I BIS PE, размер: 28 мм x 8 мм, 30 мм x 9 мм, 34 мм x 9 мм – 1 шт. (при необходимости);
- Инструкция по применению – 1 шт.;
564. Набор эндопротеза коленного сустава тотального SKII CR модель 60, в составе:
- Компонент бедренный XBQ II GK(R) C правый, размер #2– 1 шт.;
- Вкладыш большеберцовый XBQ II PD PE, размер #1, толщина: 12 мм – 1 шт.;
- Компонент большеберцовый XB(F)Q I JP C, размер #1 – 1 шт.;
- Надколенник XFQ I BIS PE, размер: 28 мм x 8 мм, 30 мм x 9 мм, 34 мм x 9 мм – 1 шт. (при необходимости);
- Инструкция по применению – 1 шт.;
565. Набор эндопротеза коленного сустава тотального SKII CR модель 61, в составе:
- Компонент бедренный XBQ II GK(L) C левый, размер #2 – 1 шт.;
- Вкладыш большеберцовый XBQ II PD PE, размер #1, толщина: 14 мм – 1 шт.;
- Компонент большеберцовый XB(F)Q I JP C, размер #1 – 1 шт.;

- Надколенник XFQ I BIS PE, размер: 28 мм x 8 мм, 30 мм x 9 мм, 34 мм x 9 мм – 1 шт. (при необходимости);
- Инструкция по применению – 1 шт.;
566. Набор эндопротеза коленного сустава тотального SKII CR модель 62, в составе:
- Компонент бедренный XBQ II GK(R) C правый, размер #2– 1 шт.;
- Вкладыш большеберцовый XBQ II PD PE, размер #1, толщина: 14 мм – 1 шт.;
- Компонент большеберцовый XB(F)Q I JP C, размер #1 – 1 шт.;
- Надколенник XFQ I BIS PE, размер: 28 мм x 8 мм, 30 мм x 9 мм, 34 мм x 9 мм – 1 шт. (при необходимости);
- Инструкция по применению – 1 шт.;
567. Набор эндопротеза коленного сустава тотального SKII CR модель 63, в составе:
- Компонент бедренный XBQ II GK(L) C левый, размер #2 – 1 шт.;
- Вкладыш большеберцовый XBQ II PD PE, размер #1, толщина: 16 мм – 1 шт.;
- Компонент большеберцовый XB(F)Q I JP C, размер #1 – 1 шт.;
- Надколенник XFQ I BIS PE, размер: 28 мм x 8 мм, 30 мм x 9 мм, 34 мм x 9 мм – 1 шт. (при необходимости);
- Инструкция по применению – 1 шт.;
568. Набор эндопротеза коленного сустава тотального SKII CR модель 64, в составе:
- Компонент бедренный XBQ II GK(R) C правый, размер #2– 1 шт.;
- Вкладыш большеберцовый XBQ II PD PE, размер #1, толщина: 16 мм – 1 шт.;
- Компонент большеберцовый XB(F)Q I JP C, размер #1 – 1 шт.;
- Надколенник XFQ I BIS PE, размер: 28 мм x 8 мм, 30 мм x 9 мм, 34 мм x 9 мм – 1 шт. (при необходимости);
- Инструкция по применению – 1 шт.;
569. Набор эндопротеза коленного сустава тотального SKII CR модель 65, в составе:
- Компонент бедренный XBQ II GK(L) C левый, размер #2– 1 шт.;
- Вкладыш большеберцовый XBQ II PD PE, размер #2, толщина: 10 мм – 1 шт.;
- Компонент большеберцовый XB(F)Q I JP C, размер #2 – 1 шт.;
- Надколенник XFQ I BIS PE, размер: 28 мм x 8 мм, 30 мм x 9 мм, 34 мм x 9 мм – 1 шт. (при необходимости);
- Инструкция по применению – 1 шт.;
570. Набор эндопротеза коленного сустава тотального SKII CR модель 66, в составе:
- Компонент бедренный XBQ II GK(R) C правый, размер #2– 1 шт.;
- Вкладыш большеберцовый XBQ II PD PE, размер #2, толщина: 10 мм – 1 шт.;
- Компонент большеберцовый XB(F)Q I JP C, размер #2 – 1 шт.;
- Надколенник XFQ I BIS PE, размер: 28 мм x 8 мм, 30 мм x 9 мм, 34 мм x 9 мм – 1 шт. (при необходимости);
- Инструкция по применению – 1 шт.;
571. Набор эндопротеза коленного сустава тотального SKII CR модель 67, в составе:
- Компонент бедренный XBQ II GK(L) C левый, размер #2– 1 шт.;
- Вкладыш большеберцовый XBQ II PD PE, размер #2, толщина: 12 мм – 1 шт.;
- Компонент большеберцовый XB(F)Q I JP C, размер #2 – 1 шт.;
- Надколенник XFQ I BIS PE, размер: 28 мм x 8 мм, 30 мм x 9 мм, 34 мм x 9 мм – 1 шт. (при необходимости);
- Инструкция по применению – 1 шт.;
572. Набор эндопротеза коленного сустава тотального SKII CR модель 68, в составе:
- Компонент бедренный XBQ II GK(R) C правый, размер #2– 1 шт.;
- Вкладыш большеберцовый XBQ II PD PE, размер #2, толщина: 12 мм – 1 шт.;
- Компонент большеберцовый XB(F)Q I JP C, размер #2 – 1 шт.;
- Надколенник XFQ I BIS PE, размер: 28 мм x 8 мм, 30 мм x 9 мм, 34 мм x 9 мм – 1 шт. (при необходимости);
- Инструкция по применению – 1 шт.;
573. Набор эндопротеза коленного сустава тотального SKII CR модель 69, в составе:
- Компонент бедренный XBQ II GK(L) C левый, размер #2– 1 шт.;
- Вкладыш большеберцовый XBQ II PD PE, размер #2, толщина: 14 мм – 1 шт.;
- Компонент большеберцовый XB(F)Q I JP C, размер #2 – 1 шт.;
- Надколенник XFQ I BIS PE, размер: 28 мм x 8 мм, 30 мм x 9 мм, 34 мм x 9 мм – 1 шт. (при необходимости);
- Инструкция по применению – 1 шт.;
574. Набор эндопротеза коленного сустава тотального SKII CR модель 70, в составе:
- Компонент бедренный XBQ II GK(R) C правый, размер #2– 1 шт.;
- Вкладыш большеберцовый XBQ II PD PE, размер #2, толщина: 14 мм – 1 шт.;

- Компонент большеберцовый XB(F)Q I JP C, размер #2 – 1 шт.;
- Надколенник XFQ I BIS PE, размер: 28 мм x 8 мм, 30 мм x 9 мм, 34 мм x 9 мм – 1 шт. (при необходимости);
- Инструкция по применению – 1 шт.;
575. Набор эндопротеза коленного сустава тотального SKII CR модель 71, в составе:
- Компонент бедренный XBQ II GK(L) C левый, размер #2– 1 шт.;
- Вкладыш большеберцовый XBQ II PD PE, размер #2, толщина: 16 мм – 1 шт.;
- Компонент большеберцовый XB(F)Q I JP C, размер #2 – 1 шт.;
- Надколенник XFQ I BIS PE, размер: 28 мм x 8 мм, 30 мм x 9 мм, 34 мм x 9 мм – 1 шт. (при необходимости);
- Инструкция по применению – 1 шт.;
576. Набор эндопротеза коленного сустава тотального SKII CR модель 72, в составе:
- Компонент бедренный XBQ II GK(R) C правый, размер #2– 1 шт.;
- Вкладыш большеберцовый XBQ II PD PE, размер #2, толщина: 16 мм – 1 шт.;
- Компонент большеберцовый XB(F)Q I JP C, размер #2 – 1 шт.;
- Надколенник XFQ I BIS PE, размер: 28 мм x 8 мм, 30 мм x 9 мм, 34 мм x 9 мм – 1 шт. (при необходимости);
- Инструкция по применению – 1 шт.;
577. Набор эндопротеза коленного сустава тотального SKII CR модель 73, в составе:
- Компонент бедренный XBQ II GK(L) C левый, размер #2– 1 шт.;
- Вкладыш большеберцовый XBQ II PD PE, размер #2, толщина: 10 мм – 1 шт.;
- Компонент большеберцовый XB(F)Q I JP C, размер #3 – 1 шт.;
- Надколенник XFQ I BIS PE, размер: 28 мм x 8 мм, 30 мм x 9 мм, 34 мм x 9 мм – 1 шт. (при необходимости);
- Инструкция по применению – 1 шт.;
578. Набор эндопротеза коленного сустава тотального SKII CR модель 74, в составе:
- Компонент бедренный XBQ II GK(R) C правый, размер #2– 1 шт.;
- Вкладыш большеберцовый XBQ II PD PE, размер #2, толщина: 10 мм – 1 шт.;
- Компонент большеберцовый XB(F)Q I JP C, размер #3 – 1 шт.;
- Надколенник XFQ I BIS PE, размер: 28 мм x 8 мм, 30 мм x 9 мм, 34 мм x 9 мм – 1 шт. (при необходимости);
- Инструкция по применению – 1 шт.;
579. Набор эндопротеза коленного сустава тотального SKII CR модель 75, в составе:
- Компонент бедренный XBQ II GK(L) C левый, размер #2– 1 шт.;
- Вкладыш большеберцовый XBQ II PD PE, размер #2, толщина: 12 мм – 1 шт.;
- Компонент большеберцовый XB(F)Q I JP C, размер #3 – 1 шт.;
- Надколенник XFQ I BIS PE, размер: 28 мм x 8 мм, 30 мм x 9 мм, 34 мм x 9 мм – 1 шт. (при необходимости);
- Инструкция по применению – 1 шт.;
580. Набор эндопротеза коленного сустава тотального SKII CR модель 76, в составе:
- Компонент бедренный XBQ II GK(R) C правый, размер #2– 1 шт.;
- Вкладыш большеберцовый XBQ II PD PE, размер #2, толщина: 12 мм – 1 шт.;
- Компонент большеберцовый XB(F)Q I JP C, размер #3 – 1 шт.;
- Надколенник XFQ I BIS PE, размер: 28 мм x 8 мм, 30 мм x 9 мм, 34 мм x 9 мм – 1 шт. (при необходимости);
- Инструкция по применению – 1 шт.;
581. Набор эндопротеза коленного сустава тотального SKII CR модель 77, в составе:
- Компонент бедренный XBQ II GK(L) C левый, размер #2– 1 шт.;
- Вкладыш большеберцовый XBQ II PD PE, размер #2, толщина: 14 мм – 1 шт.;
- Компонент большеберцовый XB(F)Q I JP C, размер #3 – 1 шт.;
- Надколенник XFQ I BIS PE, размер: 28 мм x 8 мм, 30 мм x 9 мм, 34 мм x 9 мм – 1 шт. (при необходимости);
- Инструкция по применению – 1 шт.;
582. Набор эндопротеза коленного сустава тотального SKII CR модель 78, в составе:
- Компонент бедренный XBQ II GK(R) C правый, размер #2– 1 шт.;
- Вкладыш большеберцовый XBQ II PD PE, размер #2, толщина: 14 мм – 1 шт.;
- Компонент большеберцовый XB(F)Q I JP C, размер #3 – 1 шт.;
- Надколенник XFQ I BIS PE, размер: 28 мм x 8 мм, 30 мм x 9 мм, 34 мм x 9 мм – 1 шт. (при необходимости);
- Инструкция по применению – 1 шт.;
583. Набор эндопротеза коленного сустава тотального SKII CR модель 79, в составе:
- Компонент бедренный XBQ II GK(L) C левый, размер #2– 1 шт.;

- Вкладыш большеберцовый XBQ II PD PE, размер #2, толщина: 16 мм – 1 шт.;
- Компонент большеберцовый XB(F)Q I JP C, размер #3 – 1 шт.;
- Надколенник XFQ I BIS PE, размер: 28 мм х 8 мм, 30 мм х 9 мм, 34 мм х 9 мм – 1 шт. (при необходимости);
- Инструкция по применению – 1 шт.;
584. Набор эндопротеза коленного сустава тотального SKII CR модель 80, в составе:
- Компонент бедренный XBQ II GK(R) C правый, размер #2– 1 шт.;
- Вкладыш большеберцовый XBQ II PD PE, размер #2, толщина: 16 мм – 1 шт.;
- Компонент большеберцовый XB(F)Q I JP C, размер #3 – 1 шт.;
- Надколенник XFQ I BIS PE, размер: 28 мм х 8 мм, 30 мм х 9 мм, 34 мм х 9 мм – 1 шт. (при необходимости);
- Инструкция по применению – 1 шт.;
585. Набор эндопротеза коленного сустава тотального SKII CR модель 81, в составе:
- Компонент бедренный XBQ II GK(L) C левый, размер #2– 1 шт.;
- Вкладыш большеберцовый XBQ II PD PE, размер #4, толщина: 10 мм – 1 шт.;
- Компонент большеберцовый XB(F)Q I JP C, размер #4 – 1 шт.;
- Надколенник XFQ I BIS PE, размер: 28 мм х 8 мм, 30 мм х 9 мм, 34 мм х 9 мм – 1 шт. (при необходимости);
- Инструкция по применению – 1 шт.;
586. Набор эндопротеза коленного сустава тотального SKII CR модель 82, в составе:
- Компонент бедренный XBQ II GK(R) C правый, размер #2– 1 шт.;
- Вкладыш большеберцовый XBQ II PD PE, размер #4, толщина: 10 мм – 1 шт.;
- Компонент большеберцовый XB(F)Q I JP C, размер #4 – 1 шт.;
- Надколенник XFQ I BIS PE, размер: 28 мм х 8 мм, 30 мм х 9 мм, 34 мм х 9 мм – 1 шт. (при необходимости);
- Инструкция по применению – 1 шт.;
587. Набор эндопротеза коленного сустава тотального SKII CR модель 83, в составе:
- Компонент бедренный XBQ II GK(L) C левый, размер #2– 1 шт.;
- Вкладыш большеберцовый XBQ II PD PE, размер #4, толщина: 12 мм – 1 шт.;
- Компонент большеберцовый XB(F)Q I JP C, размер #4 – 1 шт.;
- Надколенник XFQ I BIS PE, размер: 28 мм х 8 мм, 30 мм х 9 мм, 34 мм х 9 мм – 1 шт. (при необходимости);
- Инструкция по применению – 1 шт.;
588. Набор эндопротеза коленного сустава тотального SKII CR модель 84, в составе:
- Компонент бедренный XBQ II GK(R) C правый, размер #2– 1 шт.;
- Вкладыш большеберцовый XBQ II PD PE, размер #4, толщина: 12 мм – 1 шт.;
- Компонент большеберцовый XB(F)Q I JP C, размер #4 – 1 шт.;
- Надколенник XFQ I BIS PE, размер: 28 мм х 8 мм, 30 мм х 9 мм, 34 мм х 9 мм – 1 шт. (при необходимости);
- Инструкция по применению – 1 шт.;
589. Набор эндопротеза коленного сустава тотального SKII CR модель 85, в составе:
- Компонент бедренный XBQ II GK(L) C левый, размер #2– 1 шт.;
- Вкладыш большеберцовый XBQ II PD PE, размер #4, толщина: 14 мм – 1 шт.;
- Компонент большеберцовый XB(F)Q I JP C, размер #4 – 1 шт.;
- Надколенник XFQ I BIS PE, размер: 28 мм х 8 мм, 30 мм х 9 мм, 34 мм х 9 мм – 1 шт. (при необходимости);
- Инструкция по применению – 1 шт.;
590. Набор эндопротеза коленного сустава тотального SKII CR модель 86, в составе:
- Компонент бедренный XBQ II GK(R) C правый, размер #2– 1 шт.;
- Вкладыш большеберцовый XBQ II PD PE, размер #4, толщина: 14 мм – 1 шт.;
- Компонент большеберцовый XB(F)Q I JP C, размер #4 – 1 шт.;
- Надколенник XFQ I BIS PE, размер: 28 мм х 8 мм, 30 мм х 9 мм, 34 мм х 9 мм – 1 шт. (при необходимости);
- Инструкция по применению – 1 шт.;
591. Набор эндопротеза коленного сустава тотального SKII CR модель 87, в составе:
- Компонент бедренный XBQ II GK(L) C левый, размер #2– 1 шт.;
- Вкладыш большеберцовый XBQ II PD PE, размер #4, толщина: 16 мм – 1 шт.;
- Компонент большеберцовый XB(F)Q I JP C, размер #4 – 1 шт.;
- Надколенник XFQ I BIS PE, размер: 28 мм х 8 мм, 30 мм х 9 мм, 34 мм х 9 мм – 1 шт. (при необходимости);
- Инструкция по применению – 1 шт.;
592. Набор эндопротеза коленного сустава тотального SKII CR модель 88, в составе:

- Компонент бедренный XBQ II GK(R) C правый, размер #2– 1 шт.;
- Вкладыш большеберцовый XBQ II PD PE, размер #4, толщина: 16 мм – 1 шт.;
- Компонент большеберцовый XB(F)Q I JP C, размер #4 – 1 шт.;
- Надколенник XFQ I BIS PE, размер: 28 мм x 8 мм, 30 мм x 9 мм, 34 мм x 9 мм – 1 шт. (при необходимости);
- Инструкция по применению – 1 шт.;

593. Набор эндопротеза коленного сустава тотального SKII CR модель 89, в составе:
- Компонент бедренный XBQ II GK(L) C левый, размер #2– 1 шт.;
- Вкладыш большеберцовый XBQ II PD PE, размер #4, толщина: 10 мм – 1 шт.;
- Компонент большеберцовый XB(F)Q I JP C, размер #5 – 1 шт.;
- Надколенник XFQ I BIS PE, размер: 28 мм x 8 мм, 30 мм x 9 мм, 34 мм x 9 мм – 1 шт. (при необходимости);
- Инструкция по применению – 1 шт.;

594. Набор эндопротеза коленного сустава тотального SKII CR модель 90, в составе:
- Компонент бедренный XBQ II GK(R) C правый, размер #2– 1 шт.;
- Вкладыш большеберцовый XBQ II PD PE, размер #4, толщина: 10 мм – 1 шт.;
- Компонент большеберцовый XB(F)Q I JP C, размер #5 – 1 шт.;
- Надколенник XFQ I BIS PE, размер: 28 мм x 8 мм, 30 мм x 9 мм, 34 мм x 9 мм – 1 шт. (при необходимости);
- Инструкция по применению – 1 шт.;

595. Набор эндопротеза коленного сустава тотального SKII CR модель 91, в составе:
- Компонент бедренный XBQ II GK(L) C левый, размер #2– 1 шт.;
- Вкладыш большеберцовый XBQ II PD PE, размер #4, толщина: 12 мм – 1 шт.;
- Компонент большеберцовый XB(F)Q I JP C, размер #5 – 1 шт.;
- Надколенник XFQ I BIS PE, размер: 28 мм x 8 мм, 30 мм x 9 мм, 34 мм x 9 мм – 1 шт. (при необходимости);
- Инструкция по применению – 1 шт.;

596. Набор эндопротеза коленного сустава тотального SKII CR модель 92, в составе:
- Компонент бедренный XBQ II GK(R) C правый, размер #2– 1 шт.;
- Вкладыш большеберцовый XBQ II PD PE, размер #4, толщина: 12 мм – 1 шт.;
- Компонент большеберцовый XB(F)Q I JP C, размер #5 – 1 шт.;
- Надколенник XFQ I BIS PE, размер: 28 мм x 8 мм, 30 мм x 9 мм, 34 мм x 9 мм – 1 шт. (при необходимости);
- Инструкция по применению – 1 шт.;

597. Набор эндопротеза коленного сустава тотального SKII CR модель 93, в составе:
- Компонент бедренный XBQ II GK(L) C левый, размер #2– 1 шт.;
- Вкладыш большеберцовый XBQ II PD PE, размер #4, толщина: 14 мм – 1 шт.;
- Компонент большеберцовый XB(F)Q I JP C, размер #5 – 1 шт.;
- Надколенник XFQ I BIS PE, размер: 28 мм x 8 мм, 30 мм x 9 мм, 34 мм x 9 мм – 1 шт. (при необходимости);
- Инструкция по применению – 1 шт.;

598. Набор эндопротеза коленного сустава тотального SKII CR модель 94, в составе:
- Компонент бедренный XBQ II GK(R) C правый, размер #2– 1 шт.;
- Вкладыш большеберцовый XBQ II PD PE, размер #4, толщина: 14 мм – 1 шт.;
- Компонент большеберцовый XB(F)Q I JP C, размер #5 – 1 шт.;
- Надколенник XFQ I BIS PE, размер: 28 мм x 8 мм, 30 мм x 9 мм, 34 мм x 9 мм – 1 шт. (при необходимости);
- Инструкция по применению – 1 шт.;

599. Набор эндопротеза коленного сустава тотального SKII CR модель 95, в составе:
- Компонент бедренный XBQ II GK(L) C левый, размер #2– 1 шт.;
- Вкладыш большеберцовый XBQ II PD PE, размер #4, толщина: 16 мм – 1 шт.;
- Компонент большеберцовый XB(F)Q I JP C, размер #5 – 1 шт.;
- Надколенник XFQ I BIS PE, размер: 28 мм x 8 мм, 30 мм x 9 мм, 34 мм x 9 мм – 1 шт. (при необходимости);
- Инструкция по применению – 1 шт.;

600. Набор эндопротеза коленного сустава тотального SKII CR модель 96, в составе:
- Компонент бедренный XBQ II GK(R) C правый, размер #2– 1 шт.;
- Вкладыш большеберцовый XBQ II PD PE, размер #4, толщина: 16 мм – 1 шт.;
- Компонент большеберцовый XB(F)Q I JP C, размер #5 – 1 шт.;
- Надколенник XFQ I BIS PE, размер: 28 мм x 8 мм, 30 мм x 9 мм, 34 мм x 9 мм – 1 шт. (при необходимости);
- Инструкция по применению – 1 шт.;

601. Набор эндопротеза коленного сустава тотального SKII CR модель 97, в составе:
- Компонент бедренный XBQ II GK(L) C левый, размер #2– 1 шт.;
- Вкладыш большеберцовый XBQ II PD PE, размер #6, толщина: 10 мм – 1 шт.;
- Компонент большеберцовый XB(F)Q I JP C, размер #6 – 1 шт.;
- Надколенник XFQ I BIS PE, размер: 28 мм x 8 мм, 30 мм x 9 мм, 34 мм x 9 мм – 1 шт. (при необходимости);
- Инструкция по применению – 1 шт.;
602. Набор эндопротеза коленного сустава тотального SKII CR модель 98, в составе:
- Компонент бедренный XBQ II GK(R) C правый, размер #2– 1 шт.;
- Вкладыш большеберцовый XBQ II PD PE, размер #6, толщина: 10 мм – 1 шт.;
- Компонент большеберцовый XB(F)Q I JP C, размер #6 – 1 шт.;
- Надколенник XFQ I BIS PE, размер: 28 мм x 8 мм, 30 мм x 9 мм, 34 мм x 9 мм – 1 шт. (при необходимости);
- Инструкция по применению – 1 шт.;
603. Набор эндопротеза коленного сустава тотального SKII CR модель 99, в составе:
- Компонент бедренный XBQ II GK(L) C левый, размер #2– 1 шт.;
- Вкладыш большеберцовый XBQ II PD PE, размер #6, толщина: 12 мм – 1 шт.;
- Компонент большеберцовый XB(F)Q I JP C, размер #6 – 1 шт.;
- Надколенник XFQ I BIS PE, размер: 28 мм x 8 мм, 30 мм x 9 мм, 34 мм x 9 мм – 1 шт. (при необходимости);
- Инструкция по применению – 1 шт.;
604. Набор эндопротеза коленного сустава тотального SKII CR модель 100, в составе:
- Компонент бедренный XBQ II GK(R) C правый, размер #2– 1 шт.;
- Вкладыш большеберцовый XBQ II PD PE, размер #6, толщина: 12 мм – 1 шт.;
- Компонент большеберцовый XB(F)Q I JP C, размер #6 – 1 шт.;
- Надколенник XFQ I BIS PE, размер: 28 мм x 8 мм, 30 мм x 9 мм, 34 мм x 9 мм – 1 шт. (при необходимости);
- Инструкция по применению – 1 шт.;
605. Набор эндопротеза коленного сустава тотального SKII CR модель 101, в составе:
- Компонент бедренный XBQ II GK(L) C левый, размер #2– 1 шт.;
- Вкладыш большеберцовый XBQ II PD PE, размер #6, толщина: 14 мм – 1 шт.;
- Компонент большеберцовый XB(F)Q I JP C, размер #6 – 1 шт.;
- Надколенник XFQ I BIS PE, размер: 28 мм x 8 мм, 30 мм x 9 мм, 34 мм x 9 мм – 1 шт. (при необходимости);
- Инструкция по применению – 1 шт.;
606. Набор эндопротеза коленного сустава тотального SKII CR модель 102, в составе:
- Компонент бедренный XBQ II GK(R) C правый, размер #2– 1 шт.;
- Вкладыш большеберцовый XBQ II PD PE, размер #6, толщина: 14 мм – 1 шт.;
- Компонент большеберцовый XB(F)Q I JP C, размер #6 – 1 шт.;
- Надколенник XFQ I BIS PE, размер: 28 мм x 8 мм, 30 мм x 9 мм, 34 мм x 9 мм – 1 шт. (при необходимости);
- Инструкция по применению – 1 шт.;
607. Набор эндопротеза коленного сустава тотального SKII CR модель 103, в составе:
- Компонент бедренный XBQ II GK(L) C левый, размер #2– 1 шт.;
- Вкладыш большеберцовый XBQ II PD PE, размер #6, толщина: 16 мм – 1 шт.;
- Компонент большеберцовый XB(F)Q I JP C, размер #6 – 1 шт.;
- Надколенник XFQ I BIS PE, размер: 28 мм x 8 мм, 30 мм x 9 мм, 34 мм x 9 мм – 1 шт. (при необходимости);
- Инструкция по применению – 1 шт.;
608. Набор эндопротеза коленного сустава тотального SKII CR модель 104, в составе:
- Компонент бедренный XBQ II GK(R) C правый, размер #2– 1 шт.;
- Вкладыш большеберцовый XBQ II PD PE, размер #6, толщина: 16 мм – 1 шт.;
- Компонент большеберцовый XB(F)Q I JP C, размер #6 – 1 шт.;
- Надколенник XFQ I BIS PE, размер: 28 мм x 8 мм, 30 мм x 9 мм, 34 мм x 9 мм – 1 шт. (при необходимости);
- Инструкция по применению – 1 шт.;
609. Набор эндопротеза коленного сустава тотального SKII CR модель 105, в составе:
- Компонент бедренный XBQ II GK(L) C левый, размер #2– 1 шт.;
- Вкладыш большеберцовый XBQ II PD PE, размер #6, толщина: 10 мм – 1 шт.;
- Компонент большеберцовый XB(F)Q I JP C, размер #7 – 1 шт.;
- Надколенник XFQ I BIS PE, размер: 28 мм x 8 мм, 30 мм x 9 мм, 34 мм x 9 мм – 1 шт. (при необходимости);

- Инструкция по применению – 1 шт.;
610. Набор эндопротеза коленного сустава тотального SKII CR модель 106, в составе:
- Компонент бедренный XBQ II GK(R) C правый, размер #2– 1 шт.;
- Вкладыш большеберцовый XBQ II PD PE, размер #6, толщина: 10 мм – 1 шт.;
- Компонент большеберцовый XB(F)Q I JP C, размер #7 – 1 шт.;
- Надколенник XFQ I BIS PE, размер: 28 мм x 8 мм, 30 мм x 9 мм, 34 мм x 9 мм – 1 шт. (при необходимости);
- Инструкция по применению – 1 шт.;
611. Набор эндопротеза коленного сустава тотального SKII CR модель 107, в составе:
- Компонент бедренный XBQ II GK(L) C левый, размер #2– 1 шт.;
- Вкладыш большеберцовый XBQ II PD PE, размер #6, толщина: 12 мм – 1 шт.;
- Компонент большеберцовый XB(F)Q I JP C, размер #7 – 1 шт.;
- Надколенник XFQ I BIS PE, размер: 28 мм x 8 мм, 30 мм x 9 мм, 34 мм x 9 мм – 1 шт. (при необходимости);
- Инструкция по применению – 1 шт.;
612. Набор эндопротеза коленного сустава тотального SKII CR модель 108, в составе:
- Компонент бедренный XBQ II GK(R) C правый, размер #2– 1 шт.;
- Вкладыш большеберцовый XBQ II PD PE, размер #6, толщина: 12 мм – 1 шт.;
- Компонент большеберцовый XB(F)Q I JP C, размер #7 – 1 шт.;
- Надколенник XFQ I BIS PE, размер: 28 мм x 8 мм, 30 мм x 9 мм, 34 мм x 9 мм – 1 шт. (при необходимости);
- Инструкция по применению – 1 шт.;
613. Набор эндопротеза коленного сустава тотального SKII CR модель 109, в составе:
- Компонент бедренный XBQ II GK(L) C левый, размер #2– 1 шт.;
- Вкладыш большеберцовый XBQ II PD PE, размер #6, толщина: 14 мм – 1 шт.;
- Компонент большеберцовый XB(F)Q I JP C, размер #7 – 1 шт.;
- Надколенник XFQ I BIS PE, размер: 28 мм x 8 мм, 30 мм x 9 мм, 34 мм x 9 мм – 1 шт. (при необходимости);
- Инструкция по применению – 1 шт.;
614. Набор эндопротеза коленного сустава тотального SKII CR модель 110, в составе:
- Компонент бедренный XBQ II GK(R) C правый, размер #2– 1 шт.;
- Вкладыш большеберцовый XBQ II PD PE, размер #6, толщина: 14 мм – 1 шт.;
- Компонент большеберцовый XB(F)Q I JP C, размер #7 – 1 шт.;
- Надколенник XFQ I BIS PE, размер: 28 мм x 8 мм, 30 мм x 9 мм, 34 мм x 9 мм – 1 шт. (при необходимости);
- Инструкция по применению – 1 шт.;
615. Набор эндопротеза коленного сустава тотального SKII CR модель 111, в составе:
- Компонент бедренный XBQ II GK(L) C левый, размер #2– 1 шт.;
- Вкладыш большеберцовый XBQ II PD PE, размер #6, толщина: 16 мм – 1 шт.;
- Компонент большеберцовый XB(F)Q I JP C, размер #7 – 1 шт.;
- Надколенник XFQ I BIS PE, размер: 28 мм x 8 мм, 30 мм x 9 мм, 34 мм x 9 мм – 1 шт. (при необходимости);
- Инструкция по применению – 1 шт.;
616. Набор эндопротеза коленного сустава тотального SKII CR модель 112, в составе:
- Компонент бедренный XBQ II GK(R) C правый, размер #2– 1 шт.;
- Вкладыш большеберцовый XBQ II PD PE, размер #6, толщина: 16 мм – 1 шт.;
- Компонент большеберцовый XB(F)Q I JP C, размер #7 – 1 шт.;
- Надколенник XFQ I BIS PE, размер: 28 мм x 8 мм, 30 мм x 9 мм, 34 мм x 9 мм – 1 шт. (при необходимости);
- Инструкция по применению – 1 шт.;
617. Набор эндопротеза коленного сустава тотального SKII CR модель 113, в составе:
- Компонент бедренный XBQ II GK(L) C левый, размер #3 – 1 шт.;
- Вкладыш большеберцовый XBQ II PD PE, размер #1, толщина: 10 мм – 1 шт.;
- Компонент большеберцовый XB(F)Q I JP C, размер #1 – 1 шт.;
- Надколенник XFQ I BIS PE, размер: 28 мм x 8 мм, 30 мм x 9 мм, 34 мм x 9 мм – 1 шт. (при необходимости);
- Инструкция по применению – 1 шт.;
618. Набор эндопротеза коленного сустава тотального SKII CR модель 114, в составе:
- Компонент бедренный XBQ II GK(R) C правый, размер #3– 1 шт.;
- Вкладыш большеберцовый XBQ II PD PE, размер #1, толщина: 10 мм – 1 шт.;
- Компонент большеберцовый XB(F)Q I JP C, размер #1 – 1 шт.;

- Надколенник XFQ I BIS PE, размер: 28 мм х 8 мм, 30 мм х 9 мм, 34 мм х 9 мм – 1 шт. (при необходимости);
- Инструкция по применению – 1 шт.;
619. Набор эндопротеза коленного сустава тотального SKII CR модель 115, в составе:
- Компонент бедренный XBQ II GK(L) C левый, размер #3 – 1 шт.;
- Вкладыш большеберцовый XBQ II PD PE, размер #1, толщина: 12 мм – 1 шт.;
- Компонент большеберцовый XB(F)Q I JP C, размер #1 – 1 шт.;
- Надколенник XFQ I BIS PE, размер: 28 мм х 8 мм, 30 мм х 9 мм, 34 мм х 9 мм – 1 шт. (при необходимости);
- Инструкция по применению – 1 шт.;
620. Набор эндопротеза коленного сустава тотального SKII CR модель 116, в составе:
- Компонент бедренный XBQ II GK(R) C правый, размер #3– 1 шт.;
- Вкладыш большеберцовый XBQ II PD PE, размер #1, толщина: 12 мм – 1 шт.;
- Компонент большеберцовый XB(F)Q I JP C, размер #1 – 1 шт.;
- Надколенник XFQ I BIS PE, размер: 28 мм х 8 мм, 30 мм х 9 мм, 34 мм х 9 мм – 1 шт. (при необходимости);
- Инструкция по применению – 1 шт.;
621. Набор эндопротеза коленного сустава тотального SKII CR модель 117, в составе:
- Компонент бедренный XBQ II GK(L) C левый, размер #3 – 1 шт.;
- Вкладыш большеберцовый XBQ II PD PE, размер #1, толщина: 14 мм – 1 шт.;
- Компонент большеберцовый XB(F)Q I JP C, размер #1 – 1 шт.;
- Надколенник XFQ I BIS PE, размер: 28 мм х 8 мм, 30 мм х 9 мм, 34 мм х 9 мм – 1 шт. (при необходимости);
- Инструкция по применению – 1 шт.;
622. Набор эндопротеза коленного сустава тотального SKII CR модель 118, в составе:
- Компонент бедренный XBQ II GK(R) C правый, размер #3– 1 шт.;
- Вкладыш большеберцовый XBQ II PD PE, размер #1, толщина: 14 мм – 1 шт.;
- Компонент большеберцовый XB(F)Q I JP C, размер #1 – 1 шт.;
- Надколенник XFQ I BIS PE, размер: 28 мм х 8 мм, 30 мм х 9 мм, 34 мм х 9 мм – 1 шт. (при необходимости);
- Инструкция по применению – 1 шт.;
623. Набор эндопротеза коленного сустава тотального SKII CR модель 119, в составе:
- Компонент бедренный XBQ II GK(L) C левый, размер #3 – 1 шт.;
- Вкладыш большеберцовый XBQ II PD PE, размер #1, толщина: 16 мм – 1 шт.;
- Компонент большеберцовый XB(F)Q I JP C, размер #1 – 1 шт.;
- Надколенник XFQ I BIS PE, размер: 28 мм х 8 мм, 30 мм х 9 мм, 34 мм х 9 мм – 1 шт. (при необходимости);
- Инструкция по применению – 1 шт.;
624. Набор эндопротеза коленного сустава тотального SKII CR модель 120, в составе:
- Компонент бедренный XBQ II GK(R) C правый, размер #3– 1 шт.;
- Вкладыш большеберцовый XBQ II PD PE, размер #1, толщина: 16 мм – 1 шт.;
- Компонент большеберцовый XB(F)Q I JP C, размер #1 – 1 шт.;
- Надколенник XFQ I BIS PE, размер: 28 мм х 8 мм, 30 мм х 9 мм, 34 мм х 9 мм – 1 шт. (при необходимости);
- Инструкция по применению – 1 шт.;
625. Набор эндопротеза коленного сустава тотального SKII CR модель 121, в составе:
- Компонент бедренный XBQ II GK(L) C левый, размер #3– 1 шт.;
- Вкладыш большеберцовый XBQ II PD PE, размер #2, толщина: 10 мм – 1 шт.;
- Компонент большеберцовый XB(F)Q I JP C, размер #2 – 1 шт.;
- Надколенник XFQ I BIS PE, размер: 28 мм х 8 мм, 30 мм х 9 мм, 34 мм х 9 мм – 1 шт. (при необходимости);
- Инструкция по применению – 1 шт.;
626. Набор эндопротеза коленного сустава тотального SKII CR модель 122, в составе:
- Компонент бедренный XBQ II GK(R) C правый, размер #3– 1 шт.;
- Вкладыш большеберцовый XBQ II PD PE, размер #2, толщина: 10 мм – 1 шт.;
- Компонент большеберцовый XB(F)Q I JP C, размер #2 – 1 шт.;
- Надколенник XFQ I BIS PE, размер: 28 мм х 8 мм, 30 мм х 9 мм, 34 мм х 9 мм – 1 шт. (при необходимости);
- Инструкция по применению – 1 шт.;
627. Набор эндопротеза коленного сустава тотального SKII CR модель 123, в составе:
- Компонент бедренный XBQ II GK(L) C левый, размер #3– 1 шт.;
- Вкладыш большеберцовый XBQ II PD PE, размер #2, толщина: 12 мм – 1 шт.;

- Компонент большеберцовый XB(F)Q I JP C, размер #2 – 1 шт.;
- Надколенник XFQ I BIS PE, размер: 28 мм x 8 мм, 30 мм x 9 мм, 34 мм x 9 мм – 1 шт. (при необходимости);
- Инструкция по применению – 1 шт.;
628. Набор эндопротеза коленного сустава тотального SKII CR модель 124, в составе:
- Компонент бедренный XBQ II GK(R) C правый, размер #3– 1 шт.;
- Вкладыш большеберцовый XBQ II PD PE, размер #2, толщина: 12 мм – 1 шт.;
- Компонент большеберцовый XB(F)Q I JP C, размер #2 – 1 шт.;
- Надколенник XFQ I BIS PE, размер: 28 мм x 8 мм, 30 мм x 9 мм, 34 мм x 9 мм – 1 шт. (при необходимости);
- Инструкция по применению – 1 шт.;
629. Набор эндопротеза коленного сустава тотального SKII CR модель 125, в составе:
- Компонент бедренный XBQ II GK(L) C левый, размер #3– 1 шт.;
- Вкладыш большеберцовый XBQ II PD PE, размер #2, толщина: 14 мм – 1 шт.;
- Компонент большеберцовый XB(F)Q I JP C, размер #2 – 1 шт.;
- Надколенник XFQ I BIS PE, размер: 28 мм x 8 мм, 30 мм x 9 мм, 34 мм x 9 мм – 1 шт. (при необходимости);
- Инструкция по применению – 1 шт.;
630. Набор эндопротеза коленного сустава тотального SKII CR модель 126, в составе:
- Компонент бедренный XBQ II GK(R) C правый, размер #3– 1 шт.;
- Вкладыш большеберцовый XBQ II PD PE, размер #2, толщина: 14 мм – 1 шт.;
- Компонент большеберцовый XB(F)Q I JP C, размер #2 – 1 шт.;
- Надколенник XFQ I BIS PE, размер: 28 мм x 8 мм, 30 мм x 9 мм, 34 мм x 9 мм – 1 шт. (при необходимости);
- Инструкция по применению – 1 шт.;
631. Набор эндопротеза коленного сустава тотального SKII CR модель 127, в составе:
- Компонент бедренный XBQ II GK(L) C левый, размер #3– 1 шт.;
- Вкладыш большеберцовый XBQ II PD PE, размер #2, толщина: 16 мм – 1 шт.;
- Компонент большеберцовый XB(F)Q I JP C, размер #2 – 1 шт.;
- Надколенник XFQ I BIS PE, размер: 28 мм x 8 мм, 30 мм x 9 мм, 34 мм x 9 мм – 1 шт. (при необходимости);
- Инструкция по применению – 1 шт.;
632. Набор эндопротеза коленного сустава тотального SKII CR модель 128, в составе:
- Компонент бедренный XBQ II GK(R) C правый, размер #3– 1 шт.;
- Вкладыш большеберцовый XBQ II PD PE, размер #2, толщина: 16 мм – 1 шт.;
- Компонент большеберцовый XB(F)Q I JP C, размер #2 – 1 шт.;
- Надколенник XFQ I BIS PE, размер: 28 мм x 8 мм, 30 мм x 9 мм, 34 мм x 9 мм – 1 шт. (при необходимости);
- Инструкция по применению – 1 шт.;
633. Набор эндопротеза коленного сустава тотального SKII CR модель 129, в составе:
- Компонент бедренный XBQ II GK(L) C левый, размер #3– 1 шт.;
- Вкладыш большеберцовый XBQ II PD PE, размер #2, толщина: 10 мм – 1 шт.;
- Компонент большеберцовый XB(F)Q I JP C, размер #3 – 1 шт.;
- Надколенник XFQ I BIS PE, размер: 28 мм x 8 мм, 30 мм x 9 мм, 34 мм x 9 мм – 1 шт. (при необходимости);
- Инструкция по применению – 1 шт.;
634. Набор эндопротеза коленного сустава тотального SKII CR модель 130, в составе:
- Компонент бедренный XBQ II GK(R) C правый, размер #3– 1 шт.;
- Вкладыш большеберцовый XBQ II PD PE, размер #2, толщина: 10 мм – 1 шт.;
- Компонент большеберцовый XB(F)Q I JP C, размер #3 – 1 шт.;
- Надколенник XFQ I BIS PE, размер: 28 мм x 8 мм, 30 мм x 9 мм, 34 мм x 9 мм – 1 шт. (при необходимости);
- Инструкция по применению – 1 шт.;
635. Набор эндопротеза коленного сустава тотального SKII CR модель 131, в составе:
- Компонент бедренный XBQ II GK(L) C левый, размер #3– 1 шт.;
- Вкладыш большеберцовый XBQ II PD PE, размер #2, толщина: 12 мм – 1 шт.;
- Компонент большеберцовый XB(F)Q I JP C, размер #3 – 1 шт.;
- Надколенник XFQ I BIS PE, размер: 28 мм x 8 мм, 30 мм x 9 мм, 34 мм x 9 мм – 1 шт. (при необходимости);
- Инструкция по применению – 1 шт.;
636. Набор эндопротеза коленного сустава тотального SKII CR модель 132, в составе:
- Компонент бедренный XBQ II GK(R) C правый, размер #3– 1 шт.;

- Вкладыш большеберцовый XBQ II PD PE, размер #2, толщина: 12 мм – 1 шт.;
- Компонент большеберцовый XB(F)Q I JP C, размер #3 – 1 шт.;
- Надколенник XFQ I BIS PE, размер: 28 мм х 8 мм, 30 мм х 9 мм, 34 мм х 9 мм – 1 шт. (при необходимости);
- Инструкция по применению – 1 шт.;
637. Набор эндопротеза коленного сустава тотального SKII CR модель 133, в составе:
- Компонент бедренный XBQ II GK(L) C левый, размер #3– 1 шт.;
- Вкладыш большеберцовый XBQ II PD PE, размер #2, толщина: 14 мм – 1 шт.;
- Компонент большеберцовый XB(F)Q I JP C, размер #3 – 1 шт.;
- Надколенник XFQ I BIS PE, размер: 28 мм х 8 мм, 30 мм х 9 мм, 34 мм х 9 мм – 1 шт. (при необходимости);
- Инструкция по применению – 1 шт.;
638. Набор эндопротеза коленного сустава тотального SKII CR модель 134, в составе:
- Компонент бедренный XBQ II GK(R) C правый, размер #3– 1 шт.;
- Вкладыш большеберцовый XBQ II PD PE, размер #2, толщина: 14 мм – 1 шт.;
- Компонент большеберцовый XB(F)Q I JP C, размер #3 – 1 шт.;
- Надколенник XFQ I BIS PE, размер: 28 мм х 8 мм, 30 мм х 9 мм, 34 мм х 9 мм – 1 шт. (при необходимости);
- Инструкция по применению – 1 шт.;
639. Набор эндопротеза коленного сустава тотального SKII CR модель 135, в составе:
- Компонент бедренный XBQ II GK(L) C левый, размер #3– 1 шт.;
- Вкладыш большеберцовый XBQ II PD PE, размер #2, толщина: 16 мм – 1 шт.;
- Компонент большеберцовый XB(F)Q I JP C, размер #3 – 1 шт.;
- Надколенник XFQ I BIS PE, размер: 28 мм х 8 мм, 30 мм х 9 мм, 34 мм х 9 мм – 1 шт. (при необходимости);
- Инструкция по применению – 1 шт.;
640. Набор эндопротеза коленного сустава тотального SKII CR модель 136, в составе:
- Компонент бедренный XBQ II GK(R) C правый, размер #3– 1 шт.;
- Вкладыш большеберцовый XBQ II PD PE, размер #2, толщина: 16 мм – 1 шт.;
- Компонент большеберцовый XB(F)Q I JP C, размер #3 – 1 шт.;
- Надколенник XFQ I BIS PE, размер: 28 мм х 8 мм, 30 мм х 9 мм, 34 мм х 9 мм – 1 шт. (при необходимости);
- Инструкция по применению – 1 шт.;
641. Набор эндопротеза коленного сустава тотального SKII CR модель 137, в составе:
- Компонент бедренный XBQ II GK(L) C левый, размер #3– 1 шт.;
- Вкладыш большеберцовый XBQ II PD PE, размер #4, толщина: 10 мм – 1 шт.;
- Компонент большеберцовый XB(F)Q I JP C, размер #4 – 1 шт.;
- Надколенник XFQ I BIS PE, размер: 28 мм х 8 мм, 30 мм х 9 мм, 34 мм х 9 мм – 1 шт. (при необходимости);
- Инструкция по применению – 1 шт.;
642. Набор эндопротеза коленного сустава тотального SKII CR модель 138, в составе:
- Компонент бедренный XBQ II GK(R) C правый, размер #3– 1 шт.;
- Вкладыш большеберцовый XBQ II PD PE, размер #4, толщина: 10 мм – 1 шт.;
- Компонент большеберцовый XB(F)Q I JP C, размер #4 – 1 шт.;
- Надколенник XFQ I BIS PE, размер: 28 мм х 8 мм, 30 мм х 9 мм, 34 мм х 9 мм – 1 шт. (при необходимости);
- Инструкция по применению – 1 шт.;
643. Набор эндопротеза коленного сустава тотального SKII CR модель 139, в составе:
- Компонент бедренный XBQ II GK(L) C левый, размер #3– 1 шт.;
- Вкладыш большеберцовый XBQ II PD PE, размер #4, толщина: 12 мм – 1 шт.;
- Компонент большеберцовый XB(F)Q I JP C, размер #4 – 1 шт.;
- Надколенник XFQ I BIS PE, размер: 28 мм х 8 мм, 30 мм х 9 мм, 34 мм х 9 мм – 1 шт. (при необходимости);
- Инструкция по применению – 1 шт.;
644. Набор эндопротеза коленного сустава тотального SKII CR модель 140, в составе:
- Компонент бедренный XBQ II GK(R) C правый, размер #3– 1 шт.;
- Вкладыш большеберцовый XBQ II PD PE, размер #4, толщина: 12 мм – 1 шт.;
- Компонент большеберцовый XB(F)Q I JP C, размер #4 – 1 шт.;
- Надколенник XFQ I BIS PE, размер: 28 мм х 8 мм, 30 мм х 9 мм, 34 мм х 9 мм – 1 шт. (при необходимости);
- Инструкция по применению – 1 шт.;
645. Набор эндопротеза коленного сустава тотального SKII CR модель 141, в составе:

- Компонент бедренный XBQ II GK(L) C левый, размер #3– 1 шт.;
- Вкладыш большеберцовый XBQ II PD PE, размер #4, толщина: 14 мм – 1 шт.;
- Компонент большеберцовый XB(F)Q I JP C, размер #4 – 1 шт.;
- Надколенник XFQ I BIS PE, размер: 28 мм x 8 мм, 30 мм x 9 мм, 34 мм x 9 мм – 1 шт. (при необходимости);
- Инструкция по применению – 1 шт.;

646. Набор эндопротеза коленного сустава тотального SKII CR модель 142, в составе:
- Компонент бедренный XBQ II GK(R) C правый, размер #3– 1 шт.;
- Вкладыш большеберцовый XBQ II PD PE, размер #4, толщина: 14 мм – 1 шт.;
- Компонент большеберцовый XB(F)Q I JP C, размер #4 – 1 шт.;
- Надколенник XFQ I BIS PE, размер: 28 мм x 8 мм, 30 мм x 9 мм, 34 мм x 9 мм – 1 шт. (при необходимости);
- Инструкция по применению – 1 шт.;

647. Набор эндопротеза коленного сустава тотального SKII CR модель 143, в составе:
- Компонент бедренный XBQ II GK(L) C левый, размер #3– 1 шт.;
- Вкладыш большеберцовый XBQ II PD PE, размер #4, толщина: 16 мм – 1 шт.;
- Компонент большеберцовый XB(F)Q I JP C, размер #4 – 1 шт.;
- Надколенник XFQ I BIS PE, размер: 28 мм x 8 мм, 30 мм x 9 мм, 34 мм x 9 мм – 1 шт. (при необходимости);
- Инструкция по применению – 1 шт.;

648. Набор эндопротеза коленного сустава тотального SKII CR модель 144, в составе:
- Компонент бедренный XBQ II GK(R) C правый, размер #3– 1 шт.;
- Вкладыш большеберцовый XBQ II PD PE, размер #4, толщина: 16 мм – 1 шт.;
- Компонент большеберцовый XB(F)Q I JP C, размер #4 – 1 шт.;
- Надколенник XFQ I BIS PE, размер: 28 мм x 8 мм, 30 мм x 9 мм, 34 мм x 9 мм – 1 шт. (при необходимости);
- Инструкция по применению – 1 шт.;

649. Набор эндопротеза коленного сустава тотального SKII CR модель 145, в составе:
- Компонент бедренный XBQ II GK(L) C левый, размер #3– 1 шт.;
- Вкладыш большеберцовый XBQ II PD PE, размер #4, толщина: 10 мм – 1 шт.;
- Компонент большеберцовый XB(F)Q I JP C, размер #5 – 1 шт.;
- Надколенник XFQ I BIS PE, размер: 28 мм x 8 мм, 30 мм x 9 мм, 34 мм x 9 мм – 1 шт. (при необходимости);
- Инструкция по применению – 1 шт.;

650. Набор эндопротеза коленного сустава тотального SKII CR модель 146, в составе:
- Компонент бедренный XBQ II GK(R) C правый, размер #3– 1 шт.;
- Вкладыш большеберцовый XBQ II PD PE, размер #4, толщина: 10 мм – 1 шт.;
- Компонент большеберцовый XB(F)Q I JP C, размер #5 – 1 шт.;
- Надколенник XFQ I BIS PE, размер: 28 мм x 8 мм, 30 мм x 9 мм, 34 мм x 9 мм – 1 шт. (при необходимости);
- Инструкция по применению – 1 шт.;

651. Набор эндопротеза коленного сустава тотального SKII CR модель 147, в составе:
- Компонент бедренный XBQ II GK(L) C левый, размер #3– 1 шт.;
- Вкладыш большеберцовый XBQ II PD PE, размер #4, толщина: 12 мм – 1 шт.;
- Компонент большеберцовый XB(F)Q I JP C, размер #5 – 1 шт.;
- Надколенник XFQ I BIS PE, размер: 28 мм x 8 мм, 30 мм x 9 мм, 34 мм x 9 мм – 1 шт. (при необходимости);
- Инструкция по применению – 1 шт.;

652. Набор эндопротеза коленного сустава тотального SKII CR модель 148, в составе:
- Компонент бедренный XBQ II GK(R) C правый, размер #3– 1 шт.;
- Вкладыш большеберцовый XBQ II PD PE, размер #4, толщина: 12 мм – 1 шт.;
- Компонент большеберцовый XB(F)Q I JP C, размер #5 – 1 шт.;
- Надколенник XFQ I BIS PE, размер: 28 мм x 8 мм, 30 мм x 9 мм, 34 мм x 9 мм – 1 шт. (при необходимости);
- Инструкция по применению – 1 шт.;

653. Набор эндопротеза коленного сустава тотального SKII CR модель 149, в составе:
- Компонент бедренный XBQ II GK(L) C левый, размер #3– 1 шт.;
- Вкладыш большеберцовый XBQ II PD PE, размер #4, толщина: 14 мм – 1 шт.;
- Компонент большеберцовый XB(F)Q I JP C, размер #5 – 1 шт.;
- Надколенник XFQ I BIS PE, размер: 28 мм x 8 мм, 30 мм x 9 мм, 34 мм x 9 мм – 1 шт. (при необходимости);
- Инструкция по применению – 1 шт.;

654. Набор эндопротеза коленного сустава тотального SKII CR модель 150, в составе:
- Компонент бедренный XBQ II GK(R) C правый, размер #3– 1 шт.;
- Вкладыш большеберцовый XBQ II PD PE, размер #4, толщина: 14 мм – 1 шт.;
- Компонент большеберцовый XB(F)Q I JP C, размер #5 – 1 шт.;
- Надколенник XFQ I BIS PE, размер: 28 мм x 8 мм, 30 мм x 9 мм, 34 мм x 9 мм – 1 шт. (при необходимости);
- Инструкция по применению – 1 шт.;
655. Набор эндопротеза коленного сустава тотального SKII CR модель 151, в составе:
- Компонент бедренный XBQ II GK(L) C левый, размер #3– 1 шт.;
- Вкладыш большеберцовый XBQ II PD PE, размер #4, толщина: 16 мм – 1 шт.;
- Компонент большеберцовый XB(F)Q I JP C, размер #5 – 1 шт.;
- Надколенник XFQ I BIS PE, размер: 28 мм x 8 мм, 30 мм x 9 мм, 34 мм x 9 мм – 1 шт. (при необходимости);
- Инструкция по применению – 1 шт.;
656. Набор эндопротеза коленного сустава тотального SKII CR модель 152, в составе:
- Компонент бедренный XBQ II GK(R) C правый, размер #3– 1 шт.;
- Вкладыш большеберцовый XBQ II PD PE, размер #4, толщина: 16 мм – 1 шт.;
- Компонент большеберцовый XB(F)Q I JP C, размер #5 – 1 шт.;
- Надколенник XFQ I BIS PE, размер: 28 мм x 8 мм, 30 мм x 9 мм, 34 мм x 9 мм – 1 шт. (при необходимости);
- Инструкция по применению – 1 шт.;
657. Набор эндопротеза коленного сустава тотального SKII CR модель 153, в составе:
- Компонент бедренный XBQ II GK(L) C левый, размер #3– 1 шт.;
- Вкладыш большеберцовый XBQ II PD PE, размер #6, толщина: 10 мм – 1 шт.;
- Компонент большеберцовый XB(F)Q I JP C, размер #6 – 1 шт.;
- Надколенник XFQ I BIS PE, размер: 28 мм x 8 мм, 30 мм x 9 мм, 34 мм x 9 мм – 1 шт. (при необходимости);
- Инструкция по применению – 1 шт.;
658. Набор эндопротеза коленного сустава тотального SKII CR модель 154, в составе:
- Компонент бедренный XBQ II GK(R) C правый, размер #3– 1 шт.;
- Вкладыш большеберцовый XBQ II PD PE, размер #6, толщина: 10 мм – 1 шт.;
- Компонент большеберцовый XB(F)Q I JP C, размер #6 – 1 шт.;
- Надколенник XFQ I BIS PE, размер: 28 мм x 8 мм, 30 мм x 9 мм, 34 мм x 9 мм – 1 шт. (при необходимости);
- Инструкция по применению – 1 шт.;
659. Набор эндопротеза коленного сустава тотального SKII CR модель 155, в составе:
- Компонент бедренный XBQ II GK(L) C левый, размер #3– 1 шт.;
- Вкладыш большеберцовый XBQ II PD PE, размер #6, толщина: 12 мм – 1 шт.;
- Компонент большеберцовый XB(F)Q I JP C, размер #6 – 1 шт.;
- Надколенник XFQ I BIS PE, размер: 28 мм x 8 мм, 30 мм x 9 мм, 34 мм x 9 мм – 1 шт. (при необходимости);
- Инструкция по применению – 1 шт.;
660. Набор эндопротеза коленного сустава тотального SKII CR модель 156, в составе:
- Компонент бедренный XBQ II GK(R) C правый, размер #3– 1 шт.;
- Вкладыш большеберцовый XBQ II PD PE, размер #6, толщина: 12 мм – 1 шт.;
- Компонент большеберцовый XB(F)Q I JP C, размер #6 – 1 шт.;
- Надколенник XFQ I BIS PE, размер: 28 мм x 8 мм, 30 мм x 9 мм, 34 мм x 9 мм – 1 шт. (при необходимости);
- Инструкция по применению – 1 шт.;
661. Набор эндопротеза коленного сустава тотального SKII CR модель 157, в составе:
- Компонент бедренный XBQ II GK(L) C левый, размер #3– 1 шт.;
- Вкладыш большеберцовый XBQ II PD PE, размер #6, толщина: 14 мм – 1 шт.;
- Компонент большеберцовый XB(F)Q I JP C, размер #6 – 1 шт.;
- Надколенник XFQ I BIS PE, размер: 28 мм x 8 мм, 30 мм x 9 мм, 34 мм x 9 мм – 1 шт. (при необходимости);
- Инструкция по применению – 1 шт.;
662. Набор эндопротеза коленного сустава тотального SKII CR модель 158, в составе:
- Компонент бедренный XBQ II GK(R) C правый, размер #3– 1 шт.;
- Вкладыш большеберцовый XBQ II PD PE, размер #6, толщина: 14 мм – 1 шт.;
- Компонент большеберцовый XB(F)Q I JP C, размер #6 – 1 шт.;
- Надколенник XFQ I BIS PE, размер: 28 мм x 8 мм, 30 мм x 9 мм, 34 мм x 9 мм – 1 шт. (при необходимости);

- Инструкция по применению – 1 шт.;
663. Набор эндопротеза коленного сустава тотального SKII CR модель 159, в составе:
- Компонент бедренный XBQ II GK(L) C левый, размер #3– 1 шт.;
- Вкладыш большеберцовый XBQ II PD PE, размер #6, толщина: 16 мм – 1 шт.;
- Компонент большеберцовый XB(F)Q I JP C, размер #6 – 1 шт.;
- Надколенник XFQ I BIS PE, размер: 28 мм х 8 мм, 30 мм х 9 мм, 34 мм х 9 мм – 1 шт. (при необходимости);
- Инструкция по применению – 1 шт.;
664. Набор эндопротеза коленного сустава тотального SKII CR модель 160, в составе:
- Компонент бедренный XBQ II GK(R) C правый, размер #3– 1 шт.;
- Вкладыш большеберцовый XBQ II PD PE, размер #6, толщина: 16 мм – 1 шт.;
- Компонент большеберцовый XB(F)Q I JP C, размер #6 – 1 шт.;
- Надколенник XFQ I BIS PE, размер: 28 мм х 8 мм, 30 мм х 9 мм, 34 мм х 9 мм – 1 шт. (при необходимости);
- Инструкция по применению – 1 шт.;
665. Набор эндопротеза коленного сустава тотального SKII CR модель 161, в составе:
- Компонент бедренный XBQ II GK(L) C левый, размер #3– 1 шт.;
- Вкладыш большеберцовый XBQ II PD PE, размер #6, толщина: 10 мм – 1 шт.;
- Компонент большеберцовый XB(F)Q I JP C, размер #7 – 1 шт.;
- Надколенник XFQ I BIS PE, размер: 28 мм х 8 мм, 30 мм х 9 мм, 34 мм х 9 мм – 1 шт. (при необходимости);
- Инструкция по применению – 1 шт.;
666. Набор эндопротеза коленного сустава тотального SKII CR модель 162, в составе:
- Компонент бедренный XBQ II GK(R) C правый, размер #3– 1 шт.;
- Вкладыш большеберцовый XBQ II PD PE, размер #6, толщина: 10 мм – 1 шт.;
- Компонент большеберцовый XB(F)Q I JP C, размер #7 – 1 шт.;
- Надколенник XFQ I BIS PE, размер: 28 мм х 8 мм, 30 мм х 9 мм, 34 мм х 9 мм – 1 шт. (при необходимости);
- Инструкция по применению – 1 шт.;
667. Набор эндопротеза коленного сустава тотального SKII CR модель 163, в составе:
- Компонент бедренный XBQ II GK(L) C левый, размер #3– 1 шт.;
- Вкладыш большеберцовый XBQ II PD PE, размер #6, толщина: 12 мм – 1 шт.;
- Компонент большеберцовый XB(F)Q I JP C, размер #7 – 1 шт.;
- Надколенник XFQ I BIS PE, размер: 28 мм х 8 мм, 30 мм х 9 мм, 34 мм х 9 мм – 1 шт. (при необходимости);
- Инструкция по применению – 1 шт.;
668. Набор эндопротеза коленного сустава тотального SKII CR модель 164, в составе:
- Компонент бедренный XBQ II GK(R) C правый, размер #3– 1 шт.;
- Вкладыш большеберцовый XBQ II PD PE, размер #6, толщина: 12 мм – 1 шт.;
- Компонент большеберцовый XB(F)Q I JP C, размер #7 – 1 шт.;
- Надколенник XFQ I BIS PE, размер: 28 мм х 8 мм, 30 мм х 9 мм, 34 мм х 9 мм – 1 шт. (при необходимости);
- Инструкция по применению – 1 шт.;
669. Набор эндопротеза коленного сустава тотального SKII CR модель 165, в составе:
- Компонент бедренный XBQ II GK(L) C левый, размер #3– 1 шт.;
- Вкладыш большеберцовый XBQ II PD PE, размер #6, толщина: 14 мм – 1 шт.;
- Компонент большеберцовый XB(F)Q I JP C, размер #7 – 1 шт.;
- Надколенник XFQ I BIS PE, размер: 28 мм х 8 мм, 30 мм х 9 мм, 34 мм х 9 мм – 1 шт. (при необходимости);
- Инструкция по применению – 1 шт.;
670. Набор эндопротеза коленного сустава тотального SKII CR модель 166, в составе:
- Компонент бедренный XBQ II GK(R) C правый, размер #3– 1 шт.;
- Вкладыш большеберцовый XBQ II PD PE, размер #6, толщина: 14 мм – 1 шт.;
- Компонент большеберцовый XB(F)Q I JP C, размер #7 – 1 шт.;
- Надколенник XFQ I BIS PE, размер: 28 мм х 8 мм, 30 мм х 9 мм, 34 мм х 9 мм – 1 шт. (при необходимости);
- Инструкция по применению – 1 шт.;
671. Набор эндопротеза коленного сустава тотального SKII CR модель 167, в составе:
- Компонент бедренный XBQ II GK(L) C левый, размер #3– 1 шт.;
- Вкладыш большеберцовый XBQ II PD PE, размер #6, толщина: 16 мм – 1 шт.;
- Компонент большеберцовый XB(F)Q I JP C, размер #7 – 1 шт.;

- Надколенник XFQ I BIS PE, размер: 28 мм х 8 мм, 30 мм х 9 мм, 34 мм х 9 мм – 1 шт. (при необходимости);
- Инструкция по применению – 1 шт.;
672. Набор эндопротеза коленного сустава тотального SKII CR модель 168, в составе:
- Компонент бедренный XBQ II GK(R) C правый, размер #3– 1 шт.;
- Вкладыш большеберцовый XBQ II PD PE, размер #6, толщина: 16 мм – 1 шт.;
- Компонент большеберцовый XB(F)Q I JP C, размер #7 – 1 шт.;
- Надколенник XFQ I BIS PE, размер: 28 мм х 8 мм, 30 мм х 9 мм, 34 мм х 9 мм – 1 шт. (при необходимости);
- Инструкция по применению – 1 шт.;
673. Набор эндопротеза коленного сустава тотального SKII CR модель 169, в составе:
- Компонент бедренный XBQ II GK(L) C левый, размер #4 – 1 шт.;
- Вкладыш большеберцовый XBQ II PD PE, размер #1, толщина: 10 мм – 1 шт.;
- Компонент большеберцовый XB(F)Q I JP C, размер #1 – 1 шт.;
- Надколенник XFQ I BIS PE, размер: 28 мм х 8 мм, 30 мм х 9 мм, 34 мм х 9 мм – 1 шт. (при необходимости);
- Инструкция по применению – 1 шт.;
674. Набор эндопротеза коленного сустава тотального SKII CR модель 170, в составе:
- Компонент бедренный XBQ II GK(R) C правый, размер #4– 1 шт.;
- Вкладыш большеберцовый XBQ II PD PE, размер #1, толщина: 10 мм – 1 шт.;
- Компонент большеберцовый XB(F)Q I JP C, размер #1 – 1 шт.;
- Надколенник XFQ I BIS PE, размер: 28 мм х 8 мм, 30 мм х 9 мм, 34 мм х 9 мм – 1 шт. (при необходимости);
- Инструкция по применению – 1 шт.;
675. Набор эндопротеза коленного сустава тотального SKII CR модель 171, в составе:
- Компонент бедренный XBQ II GK(L) C левый, размер #4 – 1 шт.;
- Вкладыш большеберцовый XBQ II PD PE, размер #1, толщина: 12 мм – 1 шт.;
- Компонент большеберцовый XB(F)Q I JP C, размер #1 – 1 шт.;
- Надколенник XFQ I BIS PE, размер: 28 мм х 8 мм, 30 мм х 9 мм, 34 мм х 9 мм – 1 шт. (при необходимости);
- Инструкция по применению – 1 шт.;
676. Набор эндопротеза коленного сустава тотального SKII CR модель 172, в составе:
- Компонент бедренный XBQ II GK(R) C правый, размер #4– 1 шт.;
- Вкладыш большеберцовый XBQ II PD PE, размер #1, толщина: 12 мм – 1 шт.;
- Компонент большеберцовый XB(F)Q I JP C, размер #1 – 1 шт.;
- Надколенник XFQ I BIS PE, размер: 28 мм х 8 мм, 30 мм х 9 мм, 34 мм х 9 мм – 1 шт. (при необходимости);
- Инструкция по применению – 1 шт.;
677. Набор эндопротеза коленного сустава тотального SKII CR модель 173, в составе:
- Компонент бедренный XBQ II GK(L) C левый, размер #4 – 1 шт.;
- Вкладыш большеберцовый XBQ II PD PE, размер #1, толщина: 14 мм – 1 шт.;
- Компонент большеберцовый XB(F)Q I JP C, размер #1 – 1 шт.;
- Надколенник XFQ I BIS PE, размер: 28 мм х 8 мм, 30 мм х 9 мм, 34 мм х 9 мм – 1 шт. (при необходимости);
- Инструкция по применению – 1 шт.;
678. Набор эндопротеза коленного сустава тотального SKII CR модель 174, в составе:
- Компонент бедренный XBQ II GK(R) C правый, размер #4– 1 шт.;
- Вкладыш большеберцовый XBQ II PD PE, размер #1, толщина: 14 мм – 1 шт.;
- Компонент большеберцовый XB(F)Q I JP C, размер #1 – 1 шт.;
- Надколенник XFQ I BIS PE, размер: 28 мм х 8 мм, 30 мм х 9 мм, 34 мм х 9 мм – 1 шт. (при необходимости);
- Инструкция по применению – 1 шт.;
679. Набор эндопротеза коленного сустава тотального SKII CR модель 175, в составе:
- Компонент бедренный XBQ II GK(L) C левый, размер #4 – 1 шт.;
- Вкладыш большеберцовый XBQ II PD PE, размер #1, толщина: 16 мм – 1 шт.;
- Компонент большеберцовый XB(F)Q I JP C, размер #1 – 1 шт.;
- Надколенник XFQ I BIS PE, размер: 28 мм х 8 мм, 30 мм х 9 мм, 34 мм х 9 мм – 1 шт. (при необходимости);
- Инструкция по применению – 1 шт.;
680. Набор эндопротеза коленного сустава тотального SKII CR модель 176, в составе:
- Компонент бедренный XBQ II GK(R) C правый, размер #4– 1 шт.;
- Вкладыш большеберцовый XBQ II PD PE, размер #1, толщина: 16 мм – 1 шт.;

- Компонент большеберцовый XB(F)Q I JP C, размер #1 – 1 шт.;
- Надколенник XFQ I BIS PE, размер: 28 мм x 8 мм, 30 мм x 9 мм, 34 мм x 9 мм – 1 шт. (при необходимости);
- Инструкция по применению – 1 шт.;
681. Набор эндопротеза коленного сустава тотального SKII CR модель 177, в составе:
- Компонент бедренный XBQ II GK(L) C левый, размер #4– 1 шт.;
- Вкладыш большеберцовый XBQ II PD PE, размер #2, толщина: 10 мм – 1 шт.;
- Компонент большеберцовый XB(F)Q I JP C, размер #2 – 1 шт.;
- Надколенник XFQ I BIS PE, размер: 28 мм x 8 мм, 30 мм x 9 мм, 34 мм x 9 мм – 1 шт. (при необходимости);
- Инструкция по применению – 1 шт.;
682. Набор эндопротеза коленного сустава тотального SKII CR модель 178, в составе:
- Компонент бедренный XBQ II GK(R) C правый, размер #4– 1 шт.;
- Вкладыш большеберцовый XBQ II PD PE, размер #2, толщина: 10 мм – 1 шт.;
- Компонент большеберцовый XB(F)Q I JP C, размер #2 – 1 шт.;
- Надколенник XFQ I BIS PE, размер: 28 мм x 8 мм, 30 мм x 9 мм, 34 мм x 9 мм – 1 шт. (при необходимости);
- Инструкция по применению – 1 шт.;
683. Набор эндопротеза коленного сустава тотального SKII CR модель 179, в составе:
- Компонент бедренный XBQ II GK(L) C левый, размер #4– 1 шт.;
- Вкладыш большеберцовый XBQ II PD PE, размер #2, толщина: 12 мм – 1 шт.;
- Компонент большеберцовый XB(F)Q I JP C, размер #2 – 1 шт.;
- Надколенник XFQ I BIS PE, размер: 28 мм x 8 мм, 30 мм x 9 мм, 34 мм x 9 мм – 1 шт. (при необходимости);
- Инструкция по применению – 1 шт.;
684. Набор эндопротеза коленного сустава тотального SKII CR модель 180, в составе:
- Компонент бедренный XBQ II GK(R) C правый, размер #4– 1 шт.;
- Вкладыш большеберцовый XBQ II PD PE, размер #2, толщина: 12 мм – 1 шт.;
- Компонент большеберцовый XB(F)Q I JP C, размер #2 – 1 шт.;
- Надколенник XFQ I BIS PE, размер: 28 мм x 8 мм, 30 мм x 9 мм, 34 мм x 9 мм – 1 шт. (при необходимости);
- Инструкция по применению – 1 шт.;
685. Набор эндопротеза коленного сустава тотального SKII CR модель 181, в составе:
- Компонент бедренный XBQ II GK(L) C левый, размер #4– 1 шт.;
- Вкладыш большеберцовый XBQ II PD PE, размер #2, толщина: 14 мм – 1 шт.;
- Компонент большеберцовый XB(F)Q I JP C, размер #2 – 1 шт.;
- Надколенник XFQ I BIS PE, размер: 28 мм x 8 мм, 30 мм x 9 мм, 34 мм x 9 мм – 1 шт. (при необходимости);
- Инструкция по применению – 1 шт.;
686. Набор эндопротеза коленного сустава тотального SKII CR модель 182, в составе:
- Компонент бедренный XBQ II GK(R) C правый, размер #4– 1 шт.;
- Вкладыш большеберцовый XBQ II PD PE, размер #2, толщина: 14 мм – 1 шт.;
- Компонент большеберцовый XB(F)Q I JP C, размер #2 – 1 шт.;
- Надколенник XFQ I BIS PE, размер: 28 мм x 8 мм, 30 мм x 9 мм, 34 мм x 9 мм – 1 шт. (при необходимости);
- Инструкция по применению – 1 шт.;
687. Набор эндопротеза коленного сустава тотального SKII CR модель 183, в составе:
- Компонент бедренный XBQ II GK(L) C левый, размер #4– 1 шт.;
- Вкладыш большеберцовый XBQ II PD PE, размер #2, толщина: 16 мм – 1 шт.;
- Компонент большеберцовый XB(F)Q I JP C, размер #2 – 1 шт.;
- Надколенник XFQ I BIS PE, размер: 28 мм x 8 мм, 30 мм x 9 мм, 34 мм x 9 мм – 1 шт. (при необходимости);
- Инструкция по применению – 1 шт.;
688. Набор эндопротеза коленного сустава тотального SKII CR модель 184, в составе:
- Компонент бедренный XBQ II GK(R) C правый, размер #4– 1 шт.;
- Вкладыш большеберцовый XBQ II PD PE, размер #2, толщина: 16 мм – 1 шт.;
- Компонент большеберцовый XB(F)Q I JP C, размер #2 – 1 шт.;
- Надколенник XFQ I BIS PE, размер: 28 мм x 8 мм, 30 мм x 9 мм, 34 мм x 9 мм – 1 шт. (при необходимости);
- Инструкция по применению – 1 шт.;
689. Набор эндопротеза коленного сустава тотального SKII CR модель 185, в составе:
- Компонент бедренный XBQ II GK(L) C левый, размер #4– 1 шт.;

- Вкладыш большеберцовый XBQ II PD PE, размер #2, толщина: 10 мм – 1 шт.;
- Компонент большеберцовый XB(F)Q I JP C, размер #3 – 1 шт.;
- Надколенник XFQ I BIS PE, размер: 28 мм х 8 мм, 30 мм х 9 мм, 34 мм х 9 мм – 1 шт. (при необходимости);
- Инструкция по применению – 1 шт.;
690. Набор эндопротеза коленного сустава тотального SKII CR модель 186, в составе:
- Компонент бедренный XBQ II GK(R) C правый, размер #4– 1 шт.;
- Вкладыш большеберцовый XBQ II PD PE, размер #2, толщина: 10 мм – 1 шт.;
- Компонент большеберцовый XB(F)Q I JP C, размер #3 – 1 шт.;
- Надколенник XFQ I BIS PE, размер: 28 мм х 8 мм, 30 мм х 9 мм, 34 мм х 9 мм – 1 шт. (при необходимости);
- Инструкция по применению – 1 шт.;
691. Набор эндопротеза коленного сустава тотального SKII CR модель 187, в составе:
- Компонент бедренный XBQ II GK(L) C левый, размер #4– 1 шт.;
- Вкладыш большеберцовый XBQ II PD PE, размер #2, толщина: 12 мм – 1 шт.;
- Компонент большеберцовый XB(F)Q I JP C, размер #3 – 1 шт.;
- Надколенник XFQ I BIS PE, размер: 28 мм х 8 мм, 30 мм х 9 мм, 34 мм х 9 мм – 1 шт. (при необходимости);
- Инструкция по применению – 1 шт.;
692. Набор эндопротеза коленного сустава тотального SKII CR модель 188, в составе:
- Компонент бедренный XBQ II GK(R) C правый, размер #4– 1 шт.;
- Вкладыш большеберцовый XBQ II PD PE, размер #2, толщина: 12 мм – 1 шт.;
- Компонент большеберцовый XB(F)Q I JP C, размер #3 – 1 шт.;
- Надколенник XFQ I BIS PE, размер: 28 мм х 8 мм, 30 мм х 9 мм, 34 мм х 9 мм – 1 шт. (при необходимости);
- Инструкция по применению – 1 шт.;
693. Набор эндопротеза коленного сустава тотального SKII CR модель 189, в составе:
- Компонент бедренный XBQ II GK(L) C левый, размер #4– 1 шт.;
- Вкладыш большеберцовый XBQ II PD PE, размер #2, толщина: 14 мм – 1 шт.;
- Компонент большеберцовый XB(F)Q I JP C, размер #3 – 1 шт.;
- Надколенник XFQ I BIS PE, размер: 28 мм х 8 мм, 30 мм х 9 мм, 34 мм х 9 мм – 1 шт. (при необходимости);
- Инструкция по применению – 1 шт.;
694. Набор эндопротеза коленного сустава тотального SKII CR модель 190, в составе:
- Компонент бедренный XBQ II GK(R) C правый, размер #4– 1 шт.;
- Вкладыш большеберцовый XBQ II PD PE, размер #2, толщина: 14 мм – 1 шт.;
- Компонент большеберцовый XB(F)Q I JP C, размер #3 – 1 шт.;
- Надколенник XFQ I BIS PE, размер: 28 мм х 8 мм, 30 мм х 9 мм, 34 мм х 9 мм – 1 шт. (при необходимости);
- Инструкция по применению – 1 шт.;
695. Набор эндопротеза коленного сустава тотального SKII CR модель 191, в составе:
- Компонент бедренный XBQ II GK(L) C левый, размер #4– 1 шт.;
- Вкладыш большеберцовый XBQ II PD PE, размер #2, толщина: 16 мм – 1 шт.;
- Компонент большеберцовый XB(F)Q I JP C, размер #3 – 1 шт.;
- Надколенник XFQ I BIS PE, размер: 28 мм х 8 мм, 30 мм х 9 мм, 34 мм х 9 мм – 1 шт. (при необходимости);
- Инструкция по применению – 1 шт.;
696. Набор эндопротеза коленного сустава тотального SKII CR модель 192, в составе:
- Компонент бедренный XBQ II GK(R) C правый, размер #4– 1 шт.;
- Вкладыш большеберцовый XBQ II PD PE, размер #2, толщина: 16 мм – 1 шт.;
- Компонент большеберцовый XB(F)Q I JP C, размер #3 – 1 шт.;
- Надколенник XFQ I BIS PE, размер: 28 мм х 8 мм, 30 мм х 9 мм, 34 мм х 9 мм – 1 шт. (при необходимости);
- Инструкция по применению – 1 шт.;
697. Набор эндопротеза коленного сустава тотального SKII CR модель 193, в составе:
- Компонент бедренный XBQ II GK(L) C левый, размер #4– 1 шт.;
- Вкладыш большеберцовый XBQ II PD PE, размер #4, толщина: 10 мм – 1 шт.;
- Компонент большеберцовый XB(F)Q I JP C, размер #4 – 1 шт.;
- Надколенник XFQ I BIS PE, размер: 28 мм х 8 мм, 30 мм х 9 мм, 34 мм х 9 мм – 1 шт. (при необходимости);
- Инструкция по применению – 1 шт.;
698. Набор эндопротеза коленного сустава тотального SKII CR модель 194, в составе:

- Компонент бедренный XBQ II GK(R) C правый, размер #4– 1 шт.;
- Вкладыш большеберцовый XBQ II PD PE, размер #4, толщина: 10 мм – 1 шт.;
- Компонент большеберцовый XB(F)Q I JP C, размер #4 – 1 шт.;
- Надколенник XFQ I BIS PE, размер: 28 мм x 8 мм, 30 мм x 9 мм, 34 мм x 9 мм – 1 шт. (при необходимости);
- Инструкция по применению – 1 шт.;

699. Набор эндопротеза коленного сустава тотального SKII CR модель 195, в составе:
- Компонент бедренный XBQ II GK(L) C левый, размер #4– 1 шт.;
- Вкладыш большеберцовый XBQ II PD PE, размер #4, толщина: 12 мм – 1 шт.;
- Компонент большеберцовый XB(F)Q I JP C, размер #4 – 1 шт.;
- Надколенник XFQ I BIS PE, размер: 28 мм x 8 мм, 30 мм x 9 мм, 34 мм x 9 мм – 1 шт. (при необходимости);
- Инструкция по применению – 1 шт.;

700. Набор эндопротеза коленного сустава тотального SKII CR модель 196, в составе:
- Компонент бедренный XBQ II GK(R) C правый, размер #4– 1 шт.;
- Вкладыш большеберцовый XBQ II PD PE, размер #4, толщина: 12 мм – 1 шт.;
- Компонент большеберцовый XB(F)Q I JP C, размер #4 – 1 шт.;
- Надколенник XFQ I BIS PE, размер: 28 мм x 8 мм, 30 мм x 9 мм, 34 мм x 9 мм – 1 шт. (при необходимости);
- Инструкция по применению – 1 шт.;

701. Набор эндопротеза коленного сустава тотального SKII CR модель 197, в составе:
- Компонент бедренный XBQ II GK(L) C левый, размер #4– 1 шт.;
- Вкладыш большеберцовый XBQ II PD PE, размер #4, толщина: 14 мм – 1 шт.;
- Компонент большеберцовый XB(F)Q I JP C, размер #4 – 1 шт.;
- Надколенник XFQ I BIS PE, размер: 28 мм x 8 мм, 30 мм x 9 мм, 34 мм x 9 мм – 1 шт. (при необходимости);
- Инструкция по применению – 1 шт.;

702. Набор эндопротеза коленного сустава тотального SKII CR модель 198, в составе:
- Компонент бедренный XBQ II GK(R) C правый, размер #4– 1 шт.;
- Вкладыш большеберцовый XBQ II PD PE, размер #4, толщина: 14 мм – 1 шт.;
- Компонент большеберцовый XB(F)Q I JP C, размер #4 – 1 шт.;
- Надколенник XFQ I BIS PE, размер: 28 мм x 8 мм, 30 мм x 9 мм, 34 мм x 9 мм – 1 шт. (при необходимости);
- Инструкция по применению – 1 шт.;

703. Набор эндопротеза коленного сустава тотального SKII CR модель 199, в составе:
- Компонент бедренный XBQ II GK(L) C левый, размер #4– 1 шт.;
- Вкладыш большеберцовый XBQ II PD PE, размер #4, толщина: 16 мм – 1 шт.;
- Компонент большеберцовый XB(F)Q I JP C, размер #4 – 1 шт.;
- Надколенник XFQ I BIS PE, размер: 28 мм x 8 мм, 30 мм x 9 мм, 34 мм x 9 мм – 1 шт. (при необходимости);
- Инструкция по применению – 1 шт.;

704. Набор эндопротеза коленного сустава тотального SKII CR модель 200, в составе:
- Компонент бедренный XBQ II GK(R) C правый, размер #4– 1 шт.;
- Вкладыш большеберцовый XBQ II PD PE, размер #4, толщина: 16 мм – 1 шт.;
- Компонент большеберцовый XB(F)Q I JP C, размер #4 – 1 шт.;
- Надколенник XFQ I BIS PE, размер: 28 мм x 8 мм, 30 мм x 9 мм, 34 мм x 9 мм – 1 шт. (при необходимости);
- Инструкция по применению – 1 шт.;

705. Набор эндопротеза коленного сустава тотального SKII CR модель 201, в составе:
- Компонент бедренный XBQ II GK(L) C левый, размер #4– 1 шт.;
- Вкладыш большеберцовый XBQ II PD PE, размер #4, толщина: 10 мм – 1 шт.;
- Компонент большеберцовый XB(F)Q I JP C, размер #5 – 1 шт.;
- Надколенник XFQ I BIS PE, размер: 28 мм x 8 мм, 30 мм x 9 мм, 34 мм x 9 мм – 1 шт. (при необходимости);
- Инструкция по применению – 1 шт.;

706. Набор эндопротеза коленного сустава тотального SKII CR модель 202, в составе:
- Компонент бедренный XBQ II GK(R) C правый, размер #4– 1 шт.;
- Вкладыш большеберцовый XBQ II PD PE, размер #4, толщина: 10 мм – 1 шт.;
- Компонент большеберцовый XB(F)Q I JP C, размер #5 – 1 шт.;
- Надколенник XFQ I BIS PE, размер: 28 мм x 8 мм, 30 мм x 9 мм, 34 мм x 9 мм – 1 шт. (при необходимости);
- Инструкция по применению – 1 шт.;

707. Набор эндопротеза коленного сустава тотального SKII CR модель 203, в составе:
- Компонент бедренный XBQ II GK(L) C левый, размер #4– 1 шт.;
- Вкладыш большеберцовый XBQ II PD PE, размер #4, толщина: 12 мм – 1 шт.;
- Компонент большеберцовый XB(F)Q I JP C, размер #5 – 1 шт.;
- Надколенник XFQ I BIS PE, размер: 28 мм x 8 мм, 30 мм x 9 мм, 34 мм x 9 мм – 1 шт. (при необходимости);
- Инструкция по применению – 1 шт.;
708. Набор эндопротеза коленного сустава тотального SKII CR модель 204, в составе:
- Компонент бедренный XBQ II GK(R) C правый, размер #4– 1 шт.;
- Вкладыш большеберцовый XBQ II PD PE, размер #4, толщина: 12 мм – 1 шт.;
- Компонент большеберцовый XB(F)Q I JP C, размер #5 – 1 шт.;
- Надколенник XFQ I BIS PE, размер: 28 мм x 8 мм, 30 мм x 9 мм, 34 мм x 9 мм – 1 шт. (при необходимости);
- Инструкция по применению – 1 шт.;
709. Набор эндопротеза коленного сустава тотального SKII CR модель 205, в составе:
- Компонент бедренный XBQ II GK(L) C левый, размер #4– 1 шт.;
- Вкладыш большеберцовый XBQ II PD PE, размер #4, толщина: 14 мм – 1 шт.;
- Компонент большеберцовый XB(F)Q I JP C, размер #5 – 1 шт.;
- Надколенник XFQ I BIS PE, размер: 28 мм x 8 мм, 30 мм x 9 мм, 34 мм x 9 мм – 1 шт. (при необходимости);
- Инструкция по применению – 1 шт.;
710. Набор эндопротеза коленного сустава тотального SKII CR модель 206, в составе:
- Компонент бедренный XBQ II GK(R) C правый, размер #4– 1 шт.;
- Вкладыш большеберцовый XBQ II PD PE, размер #4, толщина: 14 мм – 1 шт.;
- Компонент большеберцовый XB(F)Q I JP C, размер #5 – 1 шт.;
- Надколенник XFQ I BIS PE, размер: 28 мм x 8 мм, 30 мм x 9 мм, 34 мм x 9 мм – 1 шт. (при необходимости);
- Инструкция по применению – 1 шт.;
711. Набор эндопротеза коленного сустава тотального SKII CR модель 207, в составе:
- Компонент бедренный XBQ II GK(L) C левый, размер #4– 1 шт.;
- Вкладыш большеберцовый XBQ II PD PE, размер #4, толщина: 16 мм – 1 шт.;
- Компонент большеберцовый XB(F)Q I JP C, размер #5 – 1 шт.;
- Надколенник XFQ I BIS PE, размер: 28 мм x 8 мм, 30 мм x 9 мм, 34 мм x 9 мм – 1 шт. (при необходимости);
- Инструкция по применению – 1 шт.;
712. Набор эндопротеза коленного сустава тотального SKII CR модель 208, в составе:
- Компонент бедренный XBQ II GK(R) C правый, размер #4– 1 шт.;
- Вкладыш большеберцовый XBQ II PD PE, размер #4, толщина: 16 мм – 1 шт.;
- Компонент большеберцовый XB(F)Q I JP C, размер #5 – 1 шт.;
- Надколенник XFQ I BIS PE, размер: 28 мм x 8 мм, 30 мм x 9 мм, 34 мм x 9 мм – 1 шт. (при необходимости);
- Инструкция по применению – 1 шт.;
713. Набор эндопротеза коленного сустава тотального SKII CR модель 209, в составе:
- Компонент бедренный XBQ II GK(L) C левый, размер #4– 1 шт.;
- Вкладыш большеберцовый XBQ II PD PE, размер #6, толщина: 10 мм – 1 шт.;
- Компонент большеберцовый XB(F)Q I JP C, размер #6 – 1 шт.;
- Надколенник XFQ I BIS PE, размер: 28 мм x 8 мм, 30 мм x 9 мм, 34 мм x 9 мм – 1 шт. (при необходимости);
- Инструкция по применению – 1 шт.;
714. Набор эндопротеза коленного сустава тотального SKII CR модель 210, в составе:
- Компонент бедренный XBQ II GK(R) C правый, размер #4– 1 шт.;
- Вкладыш большеберцовый XBQ II PD PE, размер #6, толщина: 10 мм – 1 шт.;
- Компонент большеберцовый XB(F)Q I JP C, размер #6 – 1 шт.;
- Надколенник XFQ I BIS PE, размер: 28 мм x 8 мм, 30 мм x 9 мм, 34 мм x 9 мм – 1 шт. (при необходимости);
- Инструкция по применению – 1 шт.;
715. Набор эндопротеза коленного сустава тотального SKII CR модель 211, в составе:
- Компонент бедренный XBQ II GK(L) C левый, размер #4– 1 шт.;
- Вкладыш большеберцовый XBQ II PD PE, размер #6, толщина: 12 мм – 1 шт.;
- Компонент большеберцовый XB(F)Q I JP C, размер #6 – 1 шт.;
- Надколенник XFQ I BIS PE, размер: 28 мм x 8 мм, 30 мм x 9 мм, 34 мм x 9 мм – 1 шт. (при необходимости);

- Инструкция по применению – 1 шт.;
716. Набор эндопротеза коленного сустава тотального SKII CR модель 212, в составе:
- Компонент бедренный XBQ II GK(R) C правый, размер #4– 1 шт.;
- Вкладыш большеберцовый XBQ II PD PE, размер #6, толщина: 12 мм – 1 шт.;
- Компонент большеберцовый XB(F)Q I JP C, размер #6 – 1 шт.;
- Надколенник XFQ I BIS PE, размер: 28 мм х 8 мм, 30 мм х 9 мм, 34 мм х 9 мм – 1 шт. (при необходимости);
- Инструкция по применению – 1 шт.;
717. Набор эндопротеза коленного сустава тотального SKII CR модель 213, в составе:
- Компонент бедренный XBQ II GK(L) C левый, размер #4– 1 шт.;
- Вкладыш большеберцовый XBQ II PD PE, размер #6, толщина: 14 мм – 1 шт.;
- Компонент большеберцовый XB(F)Q I JP C, размер #6 – 1 шт.;
- Надколенник XFQ I BIS PE, размер: 28 мм х 8 мм, 30 мм х 9 мм, 34 мм х 9 мм – 1 шт. (при необходимости);
- Инструкция по применению – 1 шт.;
718. Набор эндопротеза коленного сустава тотального SKII CR модель 214, в составе:
- Компонент бедренный XBQ II GK(R) C правый, размер #4– 1 шт.;
- Вкладыш большеберцовый XBQ II PD PE, размер #6, толщина: 14 мм – 1 шт.;
- Компонент большеберцовый XB(F)Q I JP C, размер #6 – 1 шт.;
- Надколенник XFQ I BIS PE, размер: 28 мм х 8 мм, 30 мм х 9 мм, 34 мм х 9 мм – 1 шт. (при необходимости);
- Инструкция по применению – 1 шт.;
719. Набор эндопротеза коленного сустава тотального SKII CR модель 215, в составе:
- Компонент бедренный XBQ II GK(L) C левый, размер #4– 1 шт.;
- Вкладыш большеберцовый XBQ II PD PE, размер #6, толщина: 16 мм – 1 шт.;
- Компонент большеберцовый XB(F)Q I JP C, размер #6 – 1 шт.;
- Надколенник XFQ I BIS PE, размер: 28 мм х 8 мм, 30 мм х 9 мм, 34 мм х 9 мм – 1 шт. (при необходимости);
- Инструкция по применению – 1 шт.;
720. Набор эндопротеза коленного сустава тотального SKII CR модель 216, в составе:
- Компонент бедренный XBQ II GK(R) C правый, размер #4– 1 шт.;
- Вкладыш большеберцовый XBQ II PD PE, размер #6, толщина: 16 мм – 1 шт.;
- Компонент большеберцовый XB(F)Q I JP C, размер #6 – 1 шт.;
- Надколенник XFQ I BIS PE, размер: 28 мм х 8 мм, 30 мм х 9 мм, 34 мм х 9 мм – 1 шт. (при необходимости);
- Инструкция по применению – 1 шт.;
721. Набор эндопротеза коленного сустава тотального SKII CR модель 217, в составе:
- Компонент бедренный XBQ II GK(L) C левый, размер #4– 1 шт.;
- Вкладыш большеберцовый XBQ II PD PE, размер #6, толщина: 10 мм – 1 шт.;
- Компонент большеберцовый XB(F)Q I JP C, размер #7 – 1 шт.;
- Надколенник XFQ I BIS PE, размер: 28 мм х 8 мм, 30 мм х 9 мм, 34 мм х 9 мм – 1 шт. (при необходимости);
- Инструкция по применению – 1 шт.;
722. Набор эндопротеза коленного сустава тотального SKII CR модель 218, в составе:
- Компонент бедренный XBQ II GK(R) C правый, размер #4– 1 шт.;
- Вкладыш большеберцовый XBQ II PD PE, размер #6, толщина: 10 мм – 1 шт.;
- Компонент большеберцовый XB(F)Q I JP C, размер #7 – 1 шт.;
- Надколенник XFQ I BIS PE, размер: 28 мм х 8 мм, 30 мм х 9 мм, 34 мм х 9 мм – 1 шт. (при необходимости);
- Инструкция по применению – 1 шт.;
723. Набор эндопротеза коленного сустава тотального SKII CR модель 219, в составе:
- Компонент бедренный XBQ II GK(L) C левый, размер #4– 1 шт.;
- Вкладыш большеберцовый XBQ II PD PE, размер #6, толщина: 12 мм – 1 шт.;
- Компонент большеберцовый XB(F)Q I JP C, размер #7 – 1 шт.;
- Надколенник XFQ I BIS PE, размер: 28 мм х 8 мм, 30 мм х 9 мм, 34 мм х 9 мм – 1 шт. (при необходимости);
- Инструкция по применению – 1 шт.;
724. Набор эндопротеза коленного сустава тотального SKII CR модель 220, в составе:
- Компонент бедренный XBQ II GK(R) C правый, размер #4– 1 шт.;
- Вкладыш большеберцовый XBQ II PD PE, размер #6, толщина: 12 мм – 1 шт.;
- Компонент большеберцовый XB(F)Q I JP C, размер #7 – 1 шт.;

- Надколенник XFQ I BIS PE, размер: 28 мм x 8 мм, 30 мм x 9 мм, 34 мм x 9 мм – 1 шт. (при необходимости);
- Инструкция по применению – 1 шт.;
725. Набор эндопротеза коленного сустава тотального SKII CR модель 221, в составе:
- Компонент бедренный XBQ II GK(L) C левый, размер #4– 1 шт.;
- Вкладыш большеберцовый XBQ II PD PE, размер #6, толщина: 14 мм – 1 шт.;
- Компонент большеберцовый XB(F)Q I JP C, размер #7 – 1 шт.;
- Надколенник XFQ I BIS PE, размер: 28 мм x 8 мм, 30 мм x 9 мм, 34 мм x 9 мм – 1 шт. (при необходимости);
- Инструкция по применению – 1 шт.;
726. Набор эндопротеза коленного сустава тотального SKII CR модель 222, в составе:
- Компонент бедренный XBQ II GK(R) C правый, размер #4– 1 шт.;
- Вкладыш большеберцовый XBQ II PD PE, размер #6, толщина: 14 мм – 1 шт.;
- Компонент большеберцовый XB(F)Q I JP C, размер #7 – 1 шт.;
- Надколенник XFQ I BIS PE, размер: 28 мм x 8 мм, 30 мм x 9 мм, 34 мм x 9 мм – 1 шт. (при необходимости);
- Инструкция по применению – 1 шт.;
727. Набор эндопротеза коленного сустава тотального SKII CR модель 223, в составе:
- Компонент бедренный XBQ II GK(L) C левый, размер #4– 1 шт.;
- Вкладыш большеберцовый XBQ II PD PE, размер #6, толщина: 16 мм – 1 шт.;
- Компонент большеберцовый XB(F)Q I JP C, размер #7 – 1 шт.;
- Надколенник XFQ I BIS PE, размер: 28 мм x 8 мм, 30 мм x 9 мм, 34 мм x 9 мм – 1 шт. (при необходимости);
- Инструкция по применению – 1 шт.;
728. Набор эндопротеза коленного сустава тотального SKII CR модель 224, в составе:
- Компонент бедренный XBQ II GK(R) C правый, размер #4– 1 шт.;
- Вкладыш большеберцовый XBQ II PD PE, размер #6, толщина: 16 мм – 1 шт.;
- Компонент большеберцовый XB(F)Q I JP C, размер #7 – 1 шт.;
- Надколенник XFQ I BIS PE, размер: 28 мм x 8 мм, 30 мм x 9 мм, 34 мм x 9 мм – 1 шт. (при необходимости);
- Инструкция по применению – 1 шт.;
729. Набор эндопротеза коленного сустава тотального SKII CR модель 225, в составе:
- Компонент бедренный XBQ II GK(L) C левый, размер #5 – 1 шт.;
- Вкладыш большеберцовый XBQ II PD PE, размер #1, толщина: 10 мм – 1 шт.;
- Компонент большеберцовый XB(F)Q I JP C, размер #1 – 1 шт.;
- Надколенник XFQ I BIS PE, размер: 28 мм x 8 мм, 30 мм x 9 мм, 34 мм x 9 мм – 1 шт. (при необходимости);
- Инструкция по применению – 1 шт.;
730. Набор эндопротеза коленного сустава тотального SKII CR модель 226, в составе:
- Компонент бедренный XBQ II GK(R) C правый, размер #5– 1 шт.;
- Вкладыш большеберцовый XBQ II PD PE, размер #1, толщина: 10 мм – 1 шт.;
- Компонент большеберцовый XB(F)Q I JP C, размер #1 – 1 шт.;
- Надколенник XFQ I BIS PE, размер: 28 мм x 8 мм, 30 мм x 9 мм, 34 мм x 9 мм – 1 шт. (при необходимости);
- Инструкция по применению – 1 шт.;
731. Набор эндопротеза коленного сустава тотального SKII CR модель 227, в составе:
- Компонент бедренный XBQ II GK(L) C левый, размер #5 – 1 шт.;
- Вкладыш большеберцовый XBQ II PD PE, размер #1, толщина: 12 мм – 1 шт.;
- Компонент большеберцовый XB(F)Q I JP C, размер #1 – 1 шт.;
- Надколенник XFQ I BIS PE, размер: 28 мм x 8 мм, 30 мм x 9 мм, 34 мм x 9 мм – 1 шт. (при необходимости);
- Инструкция по применению – 1 шт.;
732. Набор эндопротеза коленного сустава тотального SKII CR модель 228, в составе:
- Компонент бедренный XBQ II GK(R) C правый, размер #5– 1 шт.;
- Вкладыш большеберцовый XBQ II PD PE, размер #1, толщина: 12 мм – 1 шт.;
- Компонент большеберцовый XB(F)Q I JP C, размер #1 – 1 шт.;
- Надколенник XFQ I BIS PE, размер: 28 мм x 8 мм, 30 мм x 9 мм, 34 мм x 9 мм – 1 шт. (при необходимости);
- Инструкция по применению – 1 шт.;
733. Набор эндопротеза коленного сустава тотального SKII CR модель 229, в составе:
- Компонент бедренный XBQ II GK(L) C левый, размер #5 – 1 шт.;
- Вкладыш большеберцовый XBQ II PD PE, размер #1, толщина: 14 мм – 1 шт.;

- Компонент большеберцовый XB(F)Q I JP C, размер #1 – 1 шт.;
- Надколенник XFQ I BIS PE, размер: 28 мм x 8 мм, 30 мм x 9 мм, 34 мм x 9 мм – 1 шт. (при необходимости);
- Инструкция по применению – 1 шт.;
734. Набор эндопротеза коленного сустава тотального SKII CR модель 230, в составе:
- Компонент бедренный XBQ II GK(R) C правый, размер #5– 1 шт.;
- Вкладыш большеберцовый XBQ II PD PE, размер #1, толщина: 14 мм – 1 шт.;
- Компонент большеберцовый XB(F)Q I JP C, размер #1 – 1 шт.;
- Надколенник XFQ I BIS PE, размер: 28 мм x 8 мм, 30 мм x 9 мм, 34 мм x 9 мм – 1 шт. (при необходимости);
- Инструкция по применению – 1 шт.;
735. Набор эндопротеза коленного сустава тотального SKII CR модель 231, в составе:
- Компонент бедренный XBQ II GK(L) C левый, размер #5 – 1 шт.;
- Вкладыш большеберцовый XBQ II PD PE, размер #1, толщина: 16 мм – 1 шт.;
- Компонент большеберцовый XB(F)Q I JP C, размер #1 – 1 шт.;
- Надколенник XFQ I BIS PE, размер: 28 мм x 8 мм, 30 мм x 9 мм, 34 мм x 9 мм – 1 шт. (при необходимости);
- Инструкция по применению – 1 шт.;
736. Набор эндопротеза коленного сустава тотального SKII CR модель 232, в составе:
- Компонент бедренный XBQ II GK(R) C правый, размер #5– 1 шт.;
- Вкладыш большеберцовый XBQ II PD PE, размер #1, толщина: 16 мм – 1 шт.;
- Компонент большеберцовый XB(F)Q I JP C, размер #1 – 1 шт.;
- Надколенник XFQ I BIS PE, размер: 28 мм x 8 мм, 30 мм x 9 мм, 34 мм x 9 мм – 1 шт. (при необходимости);
- Инструкция по применению – 1 шт.;
737. Набор эндопротеза коленного сустава тотального SKII CR модель 233, в составе:
- Компонент бедренный XBQ II GK(L) C левый, размер #5– 1 шт.;
- Вкладыш большеберцовый XBQ II PD PE, размер #2, толщина: 10 мм – 1 шт.;
- Компонент большеберцовый XB(F)Q I JP C, размер #2 – 1 шт.;
- Надколенник XFQ I BIS PE, размер: 28 мм x 8 мм, 30 мм x 9 мм, 34 мм x 9 мм – 1 шт. (при необходимости);
- Инструкция по применению – 1 шт.;
738. Набор эндопротеза коленного сустава тотального SKII CR модель 234, в составе:
- Компонент бедренный XBQ II GK(R) C правый, размер #5– 1 шт.;
- Вкладыш большеберцовый XBQ II PD PE, размер #2, толщина: 10 мм – 1 шт.;
- Компонент большеберцовый XB(F)Q I JP C, размер #2 – 1 шт.;
- Надколенник XFQ I BIS PE, размер: 28 мм x 8 мм, 30 мм x 9 мм, 34 мм x 9 мм – 1 шт. (при необходимости);
- Инструкция по применению – 1 шт.;
739. Набор эндопротеза коленного сустава тотального SKII CR модель 235, в составе:
- Компонент бедренный XBQ II GK(L) C левый, размер #5– 1 шт.;
- Вкладыш большеберцовый XBQ II PD PE, размер #2, толщина: 12 мм – 1 шт.;
- Компонент большеберцовый XB(F)Q I JP C, размер #2 – 1 шт.;
- Надколенник XFQ I BIS PE, размер: 28 мм x 8 мм, 30 мм x 9 мм, 34 мм x 9 мм – 1 шт. (при необходимости);
- Инструкция по применению – 1 шт.;
740. Набор эндопротеза коленного сустава тотального SKII CR модель 236, в составе:
- Компонент бедренный XBQ II GK(R) C правый, размер #5– 1 шт.;
- Вкладыш большеберцовый XBQ II PD PE, размер #2, толщина: 12 мм – 1 шт.;
- Компонент большеберцовый XB(F)Q I JP C, размер #2 – 1 шт.;
- Надколенник XFQ I BIS PE, размер: 28 мм x 8 мм, 30 мм x 9 мм, 34 мм x 9 мм – 1 шт. (при необходимости);
- Инструкция по применению – 1 шт.;
741. Набор эндопротеза коленного сустава тотального SKII CR модель 237, в составе:
- Компонент бедренный XBQ II GK(L) C левый, размер #5– 1 шт.;
- Вкладыш большеберцовый XBQ II PD PE, размер #2, толщина: 14 мм – 1 шт.;
- Компонент большеберцовый XB(F)Q I JP C, размер #2 – 1 шт.;
- Надколенник XFQ I BIS PE, размер: 28 мм x 8 мм, 30 мм x 9 мм, 34 мм x 9 мм – 1 шт. (при необходимости);
- Инструкция по применению – 1 шт.;
742. Набор эндопротеза коленного сустава тотального SKII CR модель 238, в составе:
- Компонент бедренный XBQ II GK(R) C правый, размер #5– 1 шт.;

- Вкладыш большеберцовый XBQ II PD PE, размер #2, толщина: 14 мм – 1 шт.;
- Компонент большеберцовый XB(F)Q I JP C, размер #2 – 1 шт.;
- Надколенник XFQ I BIS PE, размер: 28 мм х 8 мм, 30 мм х 9 мм, 34 мм х 9 мм – 1 шт. (при необходимости);
- Инструкция по применению – 1 шт.;

743. Набор эндопротеза коленного сустава тотального SKII CR модель 239, в составе:
- Компонент бедренный XBQ II GK(L) C левый, размер #5– 1 шт.;
- Вкладыш большеберцовый XBQ II PD PE, размер #2, толщина: 16 мм – 1 шт.;
- Компонент большеберцовый XB(F)Q I JP C, размер #2 – 1 шт.;
- Надколенник XFQ I BIS PE, размер: 28 мм х 8 мм, 30 мм х 9 мм, 34 мм х 9 мм – 1 шт. (при необходимости);
- Инструкция по применению – 1 шт.;

744. Набор эндопротеза коленного сустава тотального SKII CR модель 240, в составе:
- Компонент бедренный XBQ II GK(R) C правый, размер #5– 1 шт.;
- Вкладыш большеберцовый XBQ II PD PE, размер #2, толщина: 16 мм – 1 шт.;
- Компонент большеберцовый XB(F)Q I JP C, размер #2 – 1 шт.;
- Надколенник XFQ I BIS PE, размер: 28 мм х 8 мм, 30 мм х 9 мм, 34 мм х 9 мм – 1 шт. (при необходимости);
- Инструкция по применению – 1 шт.;

745. Набор эндопротеза коленного сустава тотального SKII CR модель 241, в составе:
- Компонент бедренный XBQ II GK(L) C левый, размер #5– 1 шт.;
- Вкладыш большеберцовый XBQ II PD PE, размер #2, толщина: 10 мм – 1 шт.;
- Компонент большеберцовый XB(F)Q I JP C, размер #3 – 1 шт.;
- Надколенник XFQ I BIS PE, размер: 28 мм х 8 мм, 30 мм х 9 мм, 34 мм х 9 мм – 1 шт. (при необходимости);
- Инструкция по применению – 1 шт.;

746. Набор эндопротеза коленного сустава тотального SKII CR модель 242, в составе:
- Компонент бедренный XBQ II GK(R) C правый, размер #5– 1 шт.;
- Вкладыш большеберцовый XBQ II PD PE, размер #2, толщина: 10 мм – 1 шт.;
- Компонент большеберцовый XB(F)Q I JP C, размер #3 – 1 шт.;
- Надколенник XFQ I BIS PE, размер: 28 мм х 8 мм, 30 мм х 9 мм, 34 мм х 9 мм – 1 шт. (при необходимости);
- Инструкция по применению – 1 шт.;

747. Набор эндопротеза коленного сустава тотального SKII CR модель 243, в составе:
- Компонент бедренный XBQ II GK(L) C левый, размер #5– 1 шт.;
- Вкладыш большеберцовый XBQ II PD PE, размер #2, толщина: 12 мм – 1 шт.;
- Компонент большеберцовый XB(F)Q I JP C, размер #3 – 1 шт.;
- Надколенник XFQ I BIS PE, размер: 28 мм х 8 мм, 30 мм х 9 мм, 34 мм х 9 мм – 1 шт. (при необходимости);
- Инструкция по применению – 1 шт.;

748. Набор эндопротеза коленного сустава тотального SKII CR модель 244, в составе:
- Компонент бедренный XBQ II GK(R) C правый, размер #5– 1 шт.;
- Вкладыш большеберцовый XBQ II PD PE, размер #2, толщина: 12 мм – 1 шт.;
- Компонент большеберцовый XB(F)Q I JP C, размер #3 – 1 шт.;
- Надколенник XFQ I BIS PE, размер: 28 мм х 8 мм, 30 мм х 9 мм, 34 мм х 9 мм – 1 шт. (при необходимости);
- Инструкция по применению – 1 шт.;

749. Набор эндопротеза коленного сустава тотального SKII CR модель 245, в составе:
- Компонент бедренный XBQ II GK(L) C левый, размер #5– 1 шт.;
- Вкладыш большеберцовый XBQ II PD PE, размер #2, толщина: 14 мм – 1 шт.;
- Компонент большеберцовый XB(F)Q I JP C, размер #3 – 1 шт.;
- Надколенник XFQ I BIS PE, размер: 28 мм х 8 мм, 30 мм х 9 мм, 34 мм х 9 мм – 1 шт. (при необходимости);
- Инструкция по применению – 1 шт.;

750. Набор эндопротеза коленного сустава тотального SKII CR модель 246, в составе:
- Компонент бедренный XBQ II GK(R) C правый, размер #5– 1 шт.;
- Вкладыш большеберцовый XBQ II PD PE, размер #2, толщина: 14 мм – 1 шт.;
- Компонент большеберцовый XB(F)Q I JP C, размер #3 – 1 шт.;
- Надколенник XFQ I BIS PE, размер: 28 мм х 8 мм, 30 мм х 9 мм, 34 мм х 9 мм – 1 шт. (при необходимости);
- Инструкция по применению – 1 шт.;

751. Набор эндопротеза коленного сустава тотального SKII CR модель 247, в составе:

- Компонент бедренный XBQ II GK(L) C левый, размер #5– 1 шт.;
- Вкладыш большеберцовый XBQ II PD PE, размер #2, толщина: 16 мм – 1 шт.;
- Компонент большеберцовый XB(F)Q I JP C, размер #3 – 1 шт.;
- Надколенник XFQ I BIS PE, размер: 28 мм x 8 мм, 30 мм x 9 мм, 34 мм x 9 мм – 1 шт. (при необходимости);
- Инструкция по применению – 1 шт.;

752. Набор эндопротеза коленного сустава тотального SKII CR модель 248, в составе:
- Компонент бедренный XBQ II GK(R) C правый, размер #5– 1 шт.;
- Вкладыш большеберцовый XBQ II PD PE, размер #2, толщина: 16 мм – 1 шт.;
- Компонент большеберцовый XB(F)Q I JP C, размер #3 – 1 шт.;
- Надколенник XFQ I BIS PE, размер: 28 мм x 8 мм, 30 мм x 9 мм, 34 мм x 9 мм – 1 шт. (при необходимости);
- Инструкция по применению – 1 шт.;

753. Набор эндопротеза коленного сустава тотального SKII CR модель 249, в составе:
- Компонент бедренный XBQ II GK(L) C левый, размер #5– 1 шт.;
- Вкладыш большеберцовый XBQ II PD PE, размер #4, толщина: 10 мм – 1 шт.;
- Компонент большеберцовый XB(F)Q I JP C, размер #4 – 1 шт.;
- Надколенник XFQ I BIS PE, размер: 28 мм x 8 мм, 30 мм x 9 мм, 34 мм x 9 мм – 1 шт. (при необходимости);
- Инструкция по применению – 1 шт.;

754. Набор эндопротеза коленного сустава тотального SKII CR модель 250, в составе:
- Компонент бедренный XBQ II GK(R) C правый, размер #5– 1 шт.;
- Вкладыш большеберцовый XBQ II PD PE, размер #4, толщина: 10 мм – 1 шт.;
- Компонент большеберцовый XB(F)Q I JP C, размер #4 – 1 шт.;
- Надколенник XFQ I BIS PE, размер: 28 мм x 8 мм, 30 мм x 9 мм, 34 мм x 9 мм – 1 шт. (при необходимости);
- Инструкция по применению – 1 шт.;

755. Набор эндопротеза коленного сустава тотального SKII CR модель 251, в составе:
- Компонент бедренный XBQ II GK(L) C левый, размер #5– 1 шт.;
- Вкладыш большеберцовый XBQ II PD PE, размер #4, толщина: 12 мм – 1 шт.;
- Компонент большеберцовый XB(F)Q I JP C, размер #4 – 1 шт.;
- Надколенник XFQ I BIS PE, размер: 28 мм x 8 мм, 30 мм x 9 мм, 34 мм x 9 мм – 1 шт. (при необходимости);
- Инструкция по применению – 1 шт.;

756. Набор эндопротеза коленного сустава тотального SKII CR модель 252, в составе:
- Компонент бедренный XBQ II GK(R) C правый, размер #5– 1 шт.;
- Вкладыш большеберцовый XBQ II PD PE, размер #4, толщина: 12 мм – 1 шт.;
- Компонент большеберцовый XB(F)Q I JP C, размер #4 – 1 шт.;
- Надколенник XFQ I BIS PE, размер: 28 мм x 8 мм, 30 мм x 9 мм, 34 мм x 9 мм – 1 шт. (при необходимости);
- Инструкция по применению – 1 шт.;

757. Набор эндопротеза коленного сустава тотального SKII CR модель 253, в составе:
- Компонент бедренный XBQ II GK(L) C левый, размер #5– 1 шт.;
- Вкладыш большеберцовый XBQ II PD PE, размер #4, толщина: 14 мм – 1 шт.;
- Компонент большеберцовый XB(F)Q I JP C, размер #4 – 1 шт.;
- Надколенник XFQ I BIS PE, размер: 28 мм x 8 мм, 30 мм x 9 мм, 34 мм x 9 мм – 1 шт. (при необходимости);
- Инструкция по применению – 1 шт.;

758. Набор эндопротеза коленного сустава тотального SKII CR модель 254, в составе:
- Компонент бедренный XBQ II GK(R) C правый, размер #5– 1 шт.;
- Вкладыш большеберцовый XBQ II PD PE, размер #4, толщина: 14 мм – 1 шт.;
- Компонент большеберцовый XB(F)Q I JP C, размер #4 – 1 шт.;
- Надколенник XFQ I BIS PE, размер: 28 мм x 8 мм, 30 мм x 9 мм, 34 мм x 9 мм – 1 шт. (при необходимости);
- Инструкция по применению – 1 шт.;

759. Набор эндопротеза коленного сустава тотального SKII CR модель 255, в составе:
- Компонент бедренный XBQ II GK(L) C левый, размер #5– 1 шт.;
- Вкладыш большеберцовый XBQ II PD PE, размер #4, толщина: 16 мм – 1 шт.;
- Компонент большеберцовый XB(F)Q I JP C, размер #4 – 1 шт.;
- Надколенник XFQ I BIS PE, размер: 28 мм x 8 мм, 30 мм x 9 мм, 34 мм x 9 мм – 1 шт. (при необходимости);
- Инструкция по применению – 1 шт.;

760. Набор эндопротеза коленного сустава тотального SKII CR модель 256, в составе:
- Компонент бедренный XBQ II GK(R) C правый, размер #5– 1 шт.;
- Вкладыш большеберцовый XBQ II PD PE, размер #4, толщина: 16 мм – 1 шт.;
- Компонент большеберцовый XB(F)Q I JP C, размер #4 – 1 шт.;
- Надколенник XFQ I BIS PE, размер: 28 мм x 8 мм, 30 мм x 9 мм, 34 мм x 9 мм – 1 шт. (при необходимости);
- Инструкция по применению – 1 шт.;
761. Набор эндопротеза коленного сустава тотального SKII CR модель 257, в составе:
- Компонент бедренный XBQ II GK(L) C левый, размер #5– 1 шт.;
- Вкладыш большеберцовый XBQ II PD PE, размер #4, толщина: 10 мм – 1 шт.;
- Компонент большеберцовый XB(F)Q I JP C, размер #5 – 1 шт.;
- Надколенник XFQ I BIS PE, размер: 28 мм x 8 мм, 30 мм x 9 мм, 34 мм x 9 мм – 1 шт. (при необходимости);
- Инструкция по применению – 1 шт.;
762. Набор эндопротеза коленного сустава тотального SKII CR модель 258, в составе:
- Компонент бедренный XBQ II GK(R) C правый, размер #5– 1 шт.;
- Вкладыш большеберцовый XBQ II PD PE, размер #4, толщина: 10 мм – 1 шт.;
- Компонент большеберцовый XB(F)Q I JP C, размер #5 – 1 шт.;
- Надколенник XFQ I BIS PE, размер: 28 мм x 8 мм, 30 мм x 9 мм, 34 мм x 9 мм – 1 шт. (при необходимости);
- Инструкция по применению – 1 шт.;
763. Набор эндопротеза коленного сустава тотального SKII CR модель 259, в составе:
- Компонент бедренный XBQ II GK(L) C левый, размер #5– 1 шт.;
- Вкладыш большеберцовый XBQ II PD PE, размер #4, толщина: 12 мм – 1 шт.;
- Компонент большеберцовый XB(F)Q I JP C, размер #5 – 1 шт.;
- Надколенник XFQ I BIS PE, размер: 28 мм x 8 мм, 30 мм x 9 мм, 34 мм x 9 мм – 1 шт. (при необходимости);
- Инструкция по применению – 1 шт.;
764. Набор эндопротеза коленного сустава тотального SKII CR модель 260, в составе:
- Компонент бедренный XBQ II GK(R) C правый, размер #5– 1 шт.;
- Вкладыш большеберцовый XBQ II PD PE, размер #4, толщина: 12 мм – 1 шт.;
- Компонент большеберцовый XB(F)Q I JP C, размер #5 – 1 шт.;
- Надколенник XFQ I BIS PE, размер: 28 мм x 8 мм, 30 мм x 9 мм, 34 мм x 9 мм – 1 шт. (при необходимости);
- Инструкция по применению – 1 шт.;
765. Набор эндопротеза коленного сустава тотального SKII CR модель 261, в составе:
- Компонент бедренный XBQ II GK(L) C левый, размер #5– 1 шт.;
- Вкладыш большеберцовый XBQ II PD PE, размер #4, толщина: 14 мм – 1 шт.;
- Компонент большеберцовый XB(F)Q I JP C, размер #5 – 1 шт.;
- Надколенник XFQ I BIS PE, размер: 28 мм x 8 мм, 30 мм x 9 мм, 34 мм x 9 мм – 1 шт. (при необходимости);
- Инструкция по применению – 1 шт.;
766. Набор эндопротеза коленного сустава тотального SKII CR модель 262, в составе:
- Компонент бедренный XBQ II GK(R) C правый, размер #5– 1 шт.;
- Вкладыш большеберцовый XBQ II PD PE, размер #4, толщина: 14 мм – 1 шт.;
- Компонент большеберцовый XB(F)Q I JP C, размер #5 – 1 шт.;
- Надколенник XFQ I BIS PE, размер: 28 мм x 8 мм, 30 мм x 9 мм, 34 мм x 9 мм – 1 шт. (при необходимости);
- Инструкция по применению – 1 шт.;
767. Набор эндопротеза коленного сустава тотального SKII CR модель 263, в составе:
- Компонент бедренный XBQ II GK(L) C левый, размер #5– 1 шт.;
- Вкладыш большеберцовый XBQ II PD PE, размер #4, толщина: 16 мм – 1 шт.;
- Компонент большеберцовый XB(F)Q I JP C, размер #5 – 1 шт.;
- Надколенник XFQ I BIS PE, размер: 28 мм x 8 мм, 30 мм x 9 мм, 34 мм x 9 мм – 1 шт. (при необходимости);
- Инструкция по применению – 1 шт.;
768. Набор эндопротеза коленного сустава тотального SKII CR модель 264, в составе:
- Компонент бедренный XBQ II GK(R) C правый, размер #5– 1 шт.;
- Вкладыш большеберцовый XBQ II PD PE, размер #4, толщина: 16 мм – 1 шт.;
- Компонент большеберцовый XB(F)Q I JP C, размер #5 – 1 шт.;
- Надколенник XFQ I BIS PE, размер: 28 мм x 8 мм, 30 мм x 9 мм, 34 мм x 9 мм – 1 шт. (при необходимости);

- Инструкция по применению – 1 шт.;
769. Набор эндопротеза коленного сустава тотального SKII CR модель 265, в составе:
- Компонент бедренный XBQ II GK(L) C левый, размер #5 – 1 шт.;
- Вкладыш большеберцовый XBQ II PD PE, размер #6, толщина: 10 мм – 1 шт.;
- Компонент большеберцовый XB(F)Q I JP C, размер #6 – 1 шт.;
- Надколенник XFQ I BIS PE, размер: 28 мм х 8 мм, 30 мм х 9 мм, 34 мм х 9 мм – 1 шт. (при необходимости);
- Инструкция по применению – 1 шт.;
770. Набор эндопротеза коленного сустава тотального SKII CR модель 266, в составе:
- Компонент бедренный XBQ II GK(R) C правый, размер #5 – 1 шт.;
- Вкладыш большеберцовый XBQ II PD PE, размер #6, толщина: 10 мм – 1 шт.;
- Компонент большеберцовый XB(F)Q I JP C, размер #6 – 1 шт.;
- Надколенник XFQ I BIS PE, размер: 28 мм х 8 мм, 30 мм х 9 мм, 34 мм х 9 мм – 1 шт. (при необходимости);
- Инструкция по применению – 1 шт.;
771. Набор эндопротеза коленного сустава тотального SKII CR модель 267, в составе:
- Компонент бедренный XBQ II GK(L) C левый, размер #5 – 1 шт.;
- Вкладыш большеберцовый XBQ II PD PE, размер #6, толщина: 12 мм – 1 шт.;
- Компонент большеберцовый XB(F)Q I JP C, размер #6 – 1 шт.;
- Надколенник XFQ I BIS PE, размер: 28 мм х 8 мм, 30 мм х 9 мм, 34 мм х 9 мм – 1 шт. (при необходимости);
- Инструкция по применению – 1 шт.;
772. Набор эндопротеза коленного сустава тотального SKII CR модель 268, в составе:
- Компонент бедренный XBQ II GK(R) C правый, размер #5 – 1 шт.;
- Вкладыш большеберцовый XBQ II PD PE, размер #6, толщина: 12 мм – 1 шт.;
- Компонент большеберцовый XB(F)Q I JP C, размер #6 – 1 шт.;
- Надколенник XFQ I BIS PE, размер: 28 мм х 8 мм, 30 мм х 9 мм, 34 мм х 9 мм – 1 шт. (при необходимости);
- Инструкция по применению – 1 шт.;
773. Набор эндопротеза коленного сустава тотального SKII CR модель 269, в составе:
- Компонент бедренный XBQ II GK(L) C левый, размер #5 – 1 шт.;
- Вкладыш большеберцовый XBQ II PD PE, размер #6, толщина: 14 мм – 1 шт.;
- Компонент большеберцовый XB(F)Q I JP C, размер #6 – 1 шт.;
- Надколенник XFQ I BIS PE, размер: 28 мм х 8 мм, 30 мм х 9 мм, 34 мм х 9 мм – 1 шт. (при необходимости);
- Инструкция по применению – 1 шт.;
774. Набор эндопротеза коленного сустава тотального SKII CR модель 270, в составе:
- Компонент бедренный XBQ II GK(R) C правый, размер #5 – 1 шт.;
- Вкладыш большеберцовый XBQ II PD PE, размер #6, толщина: 14 мм – 1 шт.;
- Компонент большеберцовый XB(F)Q I JP C, размер #6 – 1 шт.;
- Надколенник XFQ I BIS PE, размер: 28 мм х 8 мм, 30 мм х 9 мм, 34 мм х 9 мм – 1 шт. (при необходимости);
- Инструкция по применению – 1 шт.;
775. Набор эндопротеза коленного сустава тотального SKII CR модель 271, в составе:
- Компонент бедренный XBQ II GK(L) C левый, размер #5 – 1 шт.;
- Вкладыш большеберцовый XBQ II PD PE, размер #6, толщина: 16 мм – 1 шт.;
- Компонент большеберцовый XB(F)Q I JP C, размер #6 – 1 шт.;
- Надколенник XFQ I BIS PE, размер: 28 мм х 8 мм, 30 мм х 9 мм, 34 мм х 9 мм – 1 шт. (при необходимости);
- Инструкция по применению – 1 шт.;
776. Набор эндопротеза коленного сустава тотального SKII CR модель 272, в составе:
- Компонент бедренный XBQ II GK(R) C правый, размер #5 – 1 шт.;
- Вкладыш большеберцовый XBQ II PD PE, размер #6, толщина: 16 мм – 1 шт.;
- Компонент большеберцовый XB(F)Q I JP C, размер #6 – 1 шт.;
- Надколенник XFQ I BIS PE, размер: 28 мм х 8 мм, 30 мм х 9 мм, 34 мм х 9 мм – 1 шт. (при необходимости);
- Инструкция по применению – 1 шт.;
777. Набор эндопротеза коленного сустава тотального SKII CR модель 273, в составе:
- Компонент бедренный XBQ II GK(L) C левый, размер #5– 1 шт.;
- Вкладыш большеберцовый XBQ II PD PE, размер #6, толщина: 10 мм – 1 шт.;
- Компонент большеберцовый XB(F)Q I JP C, размер #7 – 1 шт.;

- Надколенник XFQ I BIS PE, размер: 28 мм x 8 мм, 30 мм x 9 мм, 34 мм x 9 мм – 1 шт. (при необходимости);
- Инструкция по применению – 1 шт.;
778. Набор эндопротеза коленного сустава тотального SKII CR модель 274, в составе:
- Компонент бедренный XBQ II GK(R) C правый, размер #5– 1 шт.;
- Вкладыш большеберцовый XBQ II PD PE, размер #6, толщина: 10 мм – 1 шт.;
- Компонент большеберцовый XB(F)Q I JP C, размер #7 – 1 шт.;
- Надколенник XFQ I BIS PE, размер: 28 мм x 8 мм, 30 мм x 9 мм, 34 мм x 9 мм – 1 шт. (при необходимости);
- Инструкция по применению – 1 шт.;
779. Набор эндопротеза коленного сустава тотального SKII CR модель 275, в составе:
- Компонент бедренный XBQ II GK(L) C левый, размер #5– 1 шт.;
- Вкладыш большеберцовый XBQ II PD PE, размер #6, толщина: 12 мм – 1 шт.;
- Компонент большеберцовый XB(F)Q I JP C, размер #7 – 1 шт.;
- Надколенник XFQ I BIS PE, размер: 28 мм x 8 мм, 30 мм x 9 мм, 34 мм x 9 мм – 1 шт. (при необходимости);
- Инструкция по применению – 1 шт.;
780. Набор эндопротеза коленного сустава тотального SKII CR модель 276, в составе:
- Компонент бедренный XBQ II GK(R) C правый, размер #5– 1 шт.;
- Вкладыш большеберцовый XBQ II PD PE, размер #6, толщина: 12 мм – 1 шт.;
- Компонент большеберцовый XB(F)Q I JP C, размер #7 – 1 шт.;
- Надколенник XFQ I BIS PE, размер: 28 мм x 8 мм, 30 мм x 9 мм, 34 мм x 9 мм – 1 шт. (при необходимости);
- Инструкция по применению – 1 шт.;
781. Набор эндопротеза коленного сустава тотального SKII CR модель 277, в составе:
- Компонент бедренный XBQ II GK(L) C левый, размер #5– 1 шт.;
- Вкладыш большеберцовый XBQ II PD PE, размер #6, толщина: 14 мм – 1 шт.;
- Компонент большеберцовый XB(F)Q I JP C, размер #7 – 1 шт.;
- Надколенник XFQ I BIS PE, размер: 28 мм x 8 мм, 30 мм x 9 мм, 34 мм x 9 мм – 1 шт. (при необходимости);
- Инструкция по применению – 1 шт.;
782. Набор эндопротеза коленного сустава тотального SKII CR модель 278, в составе:
- Компонент бедренный XBQ II GK(R) C правый, размер #5– 1 шт.;
- Вкладыш большеберцовый XBQ II PD PE, размер #6, толщина: 14 мм – 1 шт.;
- Компонент большеберцовый XB(F)Q I JP C, размер #7 – 1 шт.;
- Надколенник XFQ I BIS PE, размер: 28 мм x 8 мм, 30 мм x 9 мм, 34 мм x 9 мм – 1 шт. (при необходимости);
- Инструкция по применению – 1 шт.;
783. Набор эндопротеза коленного сустава тотального SKII CR модель 279, в составе:
- Компонент бедренный XBQ II GK(L) C левый, размер #5– 1 шт.;
- Вкладыш большеберцовый XBQ II PD PE, размер #6, толщина: 16 мм – 1 шт.;
- Компонент большеберцовый XB(F)Q I JP C, размер #7 – 1 шт.;
- Надколенник XFQ I BIS PE, размер: 28 мм x 8 мм, 30 мм x 9 мм, 34 мм x 9 мм – 1 шт. (при необходимости);
- Инструкция по применению – 1 шт.;
784. Набор эндопротеза коленного сустава тотального SKII CR модель 280, в составе:
- Компонент бедренный XBQ II GK(R) C правый, размер #5– 1 шт.;
- Вкладыш большеберцовый XBQ II PD PE, размер #6, толщина: 16 мм – 1 шт.;
- Компонент большеберцовый XB(F)Q I JP C, размер #7 – 1 шт.;
- Надколенник XFQ I BIS PE, размер: 28 мм x 8 мм, 30 мм x 9 мм, 34 мм x 9 мм – 1 шт. (при необходимости);
- Инструкция по применению – 1 шт.;
785. Набор эндопротеза коленного сустава тотального SKII CR модель 281, в составе:
- Компонент бедренный XBQ II GK(L) C левый, размер #6 – 1 шт.;
- Вкладыш большеберцовый XBQ II PD PE, размер #1, толщина: 10 мм – 1 шт.;
- Компонент большеберцовый XB(F)Q I JP C, размер #1 – 1 шт.;
- Надколенник XFQ I BIS PE, размер: 28 мм x 8 мм, 30 мм x 9 мм, 34 мм x 9 мм – 1 шт. (при необходимости);
- Инструкция по применению – 1 шт.;
786. Набор эндопротеза коленного сустава тотального SKII CR модель 282, в составе:
- Компонент бедренный XBQ II GK(R) C правый, размер #6– 1 шт.;
- Вкладыш большеберцовый XBQ II PD PE, размер #1, толщина: 10 мм – 1 шт.;

- Компонент большеберцовый XB(F)Q I JP C, размер #1 – 1 шт.;
- Надколенник XFQ I BIS PE, размер: 28 мм х 8 мм, 30 мм х 9 мм, 34 мм х 9 мм – 1 шт. (при необходимости);
- Инструкция по применению – 1 шт.;
787. Набор эндопротеза коленного сустава тотального SKII CR модель 283, в составе:
- Компонент бедренный XBQ II GK(L) C левый, размер #6 – 1 шт.;
- Вкладыш большеберцовый XBQ II PD PE, размер #1, толщина: 12 мм – 1 шт.;
- Компонент большеберцовый XB(F)Q I JP C, размер #1 – 1 шт.;
- Надколенник XFQ I BIS PE, размер: 28 мм х 8 мм, 30 мм х 9 мм, 34 мм х 9 мм – 1 шт. (при необходимости);
- Инструкция по применению – 1 шт.;
788. Набор эндопротеза коленного сустава тотального SKII CR модель 284, в составе:
- Компонент бедренный XBQ II GK(R) C правый, размер #6– 1 шт.;
- Вкладыш большеберцовый XBQ II PD PE, размер #1, толщина: 12 мм – 1 шт.;
- Компонент большеберцовый XB(F)Q I JP C, размер #1 – 1 шт.;
- Надколенник XFQ I BIS PE, размер: 28 мм х 8 мм, 30 мм х 9 мм, 34 мм х 9 мм – 1 шт. (при необходимости);
- Инструкция по применению – 1 шт.;
789. Набор эндопротеза коленного сустава тотального SKII CR модель 285, в составе:
- Компонент бедренный XBQ II GK(L) C левый, размер #6 – 1 шт.;
- Вкладыш большеберцовый XBQ II PD PE, размер #1, толщина: 14 мм – 1 шт.;
- Компонент большеберцовый XB(F)Q I JP C, размер #1 – 1 шт.;
- Надколенник XFQ I BIS PE, размер: 28 мм х 8 мм, 30 мм х 9 мм, 34 мм х 9 мм – 1 шт. (при необходимости);
786 Инструкция по применению – 1 шт.;
790. Набор эндопротеза коленного сустава тотального SKII CR модель 286, в составе:
- Компонент бедренный XBQ II GK(R) C правый, размер #6– 1 шт.;
- Вкладыш большеберцовый XBQ II PD PE, размер #1, толщина: 14 мм – 1 шт.;
- Компонент большеберцовый XB(F)Q I JP C, размер #1 – 1 шт.;
- Надколенник XFQ I BIS PE, размер: 28 мм х 8 мм, 30 мм х 9 мм, 34 мм х 9 мм – 1 шт. (при необходимости);
- Инструкция по применению – 1 шт.;
791. Набор эндопротеза коленного сустава тотального SKII CR модель 287, в составе:
- Компонент бедренный XBQ II GK(L) C левый, размер #6 – 1 шт.;
- Вкладыш большеберцовый XBQ II PD PE, размер #1, толщина: 16 мм – 1 шт.;
- Компонент большеберцовый XB(F)Q I JP C, размер #1 – 1 шт.;
- Надколенник XFQ I BIS PE, размер: 28 мм х 8 мм, 30 мм х 9 мм, 34 мм х 9 мм – 1 шт. (при необходимости);
- Инструкция по применению – 1 шт.;
792. Набор эндопротеза коленного сустава тотального SKII CR модель 288, в составе:
- Компонент бедренный XBQ II GK(R) C правый, размер #6– 1 шт.;
- Вкладыш большеберцовый XBQ II PD PE, размер #1, толщина: 16 мм – 1 шт.;
- Компонент большеберцовый XB(F)Q I JP C, размер #1 – 1 шт.;
- Надколенник XFQ I BIS PE, размер: 28 мм х 8 мм, 30 мм х 9 мм, 34 мм х 9 мм – 1 шт. (при необходимости);
- Инструкция по применению – 1 шт.;
793. Набор эндопротеза коленного сустава тотального SKII CR модель 289, в составе:
- Компонент бедренный XBQ II GK(L) C левый, размер #6– 1 шт.;
- Вкладыш большеберцовый XBQ II PD PE, размер #2, толщина: 10 мм – 1 шт.;
- Компонент большеберцовый XB(F)Q I JP C, размер #2 – 1 шт.;
- Надколенник XFQ I BIS PE, размер: 28 мм х 8 мм, 30 мм х 9 мм, 34 мм х 9 мм – 1 шт. (при необходимости);
- Инструкция по применению – 1 шт.;
794. Набор эндопротеза коленного сустава тотального SKII CR модель 290, в составе:
- Компонент бедренный XBQ II GK(R) C правый, размер #6– 1 шт.;
- Вкладыш большеберцовый XBQ II PD PE, размер #2, толщина: 10 мм – 1 шт.;
- Компонент большеберцовый XB(F)Q I JP C, размер #2 – 1 шт.;
- Надколенник XFQ I BIS PE, размер: 28 мм х 8 мм, 30 мм х 9 мм, 34 мм х 9 мм – 1 шт. (при необходимости);
- Инструкция по применению – 1 шт.;
795. Набор эндопротеза коленного сустава тотального SKII CR модель 291, в составе:
- Компонент бедренный XBQ II GK(L) C левый, размер #6– 1 шт.;

- Вкладыш большеберцовый XBQ II PD PE, размер #2, толщина: 12 мм – 1 шт.;
- Компонент большеберцовый XB(F)Q I JP C, размер #2 – 1 шт.;
- Надколенник XFQ I BIS PE, размер: 28 мм х 8 мм, 30 мм х 9 мм, 34 мм х 9 мм – 1 шт. (при необходимости);
- Инструкция по применению – 1 шт.;
796. Набор эндопротеза коленного сустава тотального SKII CR модель 292, в составе:
- Компонент бедренный XBQ II GK(R) C правый, размер #6– 1 шт.;
- Вкладыш большеберцовый XBQ II PD PE, размер #2, толщина: 12 мм – 1 шт.;
- Компонент большеберцовый XB(F)Q I JP C, размер #2 – 1 шт.;
- Надколенник XFQ I BIS PE, размер: 28 мм х 8 мм, 30 мм х 9 мм, 34 мм х 9 мм – 1 шт. (при необходимости);
- Инструкция по применению – 1 шт.;
797. Набор эндопротеза коленного сустава тотального SKII CR модель 293, в составе:
- Компонент бедренный XBQ II GK(L) C левый, размер #6– 1 шт.;
- Вкладыш большеберцовый XBQ II PD PE, размер #2, толщина: 14 мм – 1 шт.;
- Компонент большеберцовый XB(F)Q I JP C, размер #2 – 1 шт.;
- Надколенник XFQ I BIS PE, размер: 28 мм х 8 мм, 30 мм х 9 мм, 34 мм х 9 мм – 1 шт. (при необходимости);
- Инструкция по применению – 1 шт.;
798. Набор эндопротеза коленного сустава тотального SKII CR модель 294, в составе:
- Компонент бедренный XBQ II GK(R) C правый, размер #6– 1 шт.;
- Вкладыш большеберцовый XBQ II PD PE, размер #2, толщина: 14 мм – 1 шт.;
- Компонент большеберцовый XB(F)Q I JP C, размер #2 – 1 шт.;
- Надколенник XFQ I BIS PE, размер: 28 мм х 8 мм, 30 мм х 9 мм, 34 мм х 9 мм – 1 шт. (при необходимости);
- Инструкция по применению – 1 шт.;
799. Набор эндопротеза коленного сустава тотального SKII CR модель 295, в составе:
- Компонент бедренный XBQ II GK(L) C левый, размер #6– 1 шт.;
- Вкладыш большеберцовый XBQ II PD PE, размер #2, толщина: 16 мм – 1 шт.;
- Компонент большеберцовый XB(F)Q I JP C, размер #2 – 1 шт.;
- Надколенник XFQ I BIS PE, размер: 28 мм х 8 мм, 30 мм х 9 мм, 34 мм х 9 мм – 1 шт. (при необходимости);
- Инструкция по применению – 1 шт.;
800. Набор эндопротеза коленного сустава тотального SKII CR модель 296, в составе:
- Компонент бедренный XBQ II GK(R) C правый, размер #6– 1 шт.;
- Вкладыш большеберцовый XBQ II PD PE, размер #2, толщина: 16 мм – 1 шт.;
- Компонент большеберцовый XB(F)Q I JP C, размер #2 – 1 шт.;
- Надколенник XFQ I BIS PE, размер: 28 мм х 8 мм, 30 мм х 9 мм, 34 мм х 9 мм – 1 шт. (при необходимости);
- Инструкция по применению – 1 шт.;
801. Набор эндопротеза коленного сустава тотального SKII CR модель 297, в составе:
- Компонент бедренный XBQ II GK(L) C левый, размер #6– 1 шт.;
- Вкладыш большеберцовый XBQ II PD PE, размер #2, толщина: 10 мм – 1 шт.;
- Компонент большеберцовый XB(F)Q I JP C, размер #3 – 1 шт.;
- Надколенник XFQ I BIS PE, размер: 28 мм х 8 мм, 30 мм х 9 мм, 34 мм х 9 мм – 1 шт. (при необходимости);
- Инструкция по применению – 1 шт.;
802. Набор эндопротеза коленного сустава тотального SKII CR модель 298, в составе:
- Компонент бедренный XBQ II GK(R) C правый, размер #6– 1 шт.;
- Вкладыш большеберцовый XBQ II PD PE, размер #2, толщина: 10 мм – 1 шт.;
- Компонент большеберцовый XB(F)Q I JP C, размер #3 – 1 шт.;
- Надколенник XFQ I BIS PE, размер: 28 мм х 8 мм, 30 мм х 9 мм, 34 мм х 9 мм – 1 шт. (при необходимости);
- Инструкция по применению – 1 шт.;
803. Набор эндопротеза коленного сустава тотального SKII CR модель 299, в составе:
- Компонент бедренный XBQ II GK(L) C левый, размер #6– 1 шт.;
- Вкладыш большеберцовый XBQ II PD PE, размер #2, толщина: 12 мм – 1 шт.;
- Компонент большеберцовый XB(F)Q I JP C, размер #3 – 1 шт.;
- Надколенник XFQ I BIS PE, размер: 28 мм х 8 мм, 30 мм х 9 мм, 34 мм х 9 мм – 1 шт. (при необходимости);
- Инструкция по применению – 1 шт.;
804. Набор эндопротеза коленного сустава тотального SKII CR модель 300, в составе:

- Компонент бедренный XBQ II GK(R) C правый, размер #6– 1 шт.;
- Вкладыш большеберцовый XBQ II PD PE, размер #2, толщина: 12 мм – 1 шт.;
- Компонент большеберцовый XB(F)Q I JP C, размер #3 – 1 шт.;
- Надколенник XFQ I BIS PE, размер: 28 мм x 8 мм, 30 мм x 9 мм, 34 мм x 9 мм – 1 шт. (при необходимости);
- Инструкция по применению – 1 шт.;

805. Набор эндопротеза коленного сустава тотального SKII CR модель 301, в составе:
- Компонент бедренный XBQ II GK(L) C левый, размер #6– 1 шт.;
- Вкладыш большеберцовый XBQ II PD PE, размер #2, толщина: 14 мм – 1 шт.;
- Компонент большеберцовый XB(F)Q I JP C, размер #3 – 1 шт.;
- Надколенник XFQ I BIS PE, размер: 28 мм x 8 мм, 30 мм x 9 мм, 34 мм x 9 мм – 1 шт. (при необходимости);
- Инструкция по применению – 1 шт.;

806. Набор эндопротеза коленного сустава тотального SKII CR модель 302, в составе:
- Компонент бедренный XBQ II GK(R) C правый, размер #6– 1 шт.;
- Вкладыш большеберцовый XBQ II PD PE, размер #2, толщина: 14 мм – 1 шт.;
- Компонент большеберцовый XB(F)Q I JP C, размер #3 – 1 шт.;
- Надколенник XFQ I BIS PE, размер: 28 мм x 8 мм, 30 мм x 9 мм, 34 мм x 9 мм – 1 шт. (при необходимости);
- Инструкция по применению – 1 шт.;

807. Набор эндопротеза коленного сустава тотального SKII CR модель 303, в составе:
- Компонент бедренный XBQ II GK(L) C левый, размер #6– 1 шт.;
- Вкладыш большеберцовый XBQ II PD PE, размер #2, толщина: 16 мм – 1 шт.;
- Компонент большеберцовый XB(F)Q I JP C, размер #3 – 1 шт.;
- Надколенник XFQ I BIS PE, размер: 28 мм x 8 мм, 30 мм x 9 мм, 34 мм x 9 мм – 1 шт. (при необходимости);
- Инструкция по применению – 1 шт.;

808. Набор эндопротеза коленного сустава тотального SKII CR модель 304, в составе:
- Компонент бедренный XBQ II GK(R) C правый, размер #6– 1 шт.;
- Вкладыш большеберцовый XBQ II PD PE, размер #2, толщина: 16 мм – 1 шт.;
- Компонент большеберцовый XB(F)Q I JP C, размер #3 – 1 шт.;
- Надколенник XFQ I BIS PE, размер: 28 мм x 8 мм, 30 мм x 9 мм, 34 мм x 9 мм – 1 шт. (при необходимости);
- Инструкция по применению – 1 шт.;

809. Набор эндопротеза коленного сустава тотального SKII CR модель 305, в составе:
- Компонент бедренный XBQ II GK(L) C левый, размер #6– 1 шт.;
- Вкладыш большеберцовый XBQ II PD PE, размер #4, толщина: 10 мм – 1 шт.;
- Компонент большеберцовый XB(F)Q I JP C, размер #4 – 1 шт.;
- Надколенник XFQ I BIS PE, размер: 28 мм x 8 мм, 30 мм x 9 мм, 34 мм x 9 мм – 1 шт. (при необходимости);
- Инструкция по применению – 1 шт.;

810. Набор эндопротеза коленного сустава тотального SKII CR модель 306, в составе:
- Компонент бедренный XBQ II GK(R) C правый, размер #6– 1 шт.;
- Вкладыш большеберцовый XBQ II PD PE, размер #4, толщина: 10 мм – 1 шт.;
- Компонент большеберцовый XB(F)Q I JP C, размер #4 – 1 шт.;
- Надколенник XFQ I BIS PE, размер: 28 мм x 8 мм, 30 мм x 9 мм, 34 мм x 9 мм – 1 шт. (при необходимости);
- Инструкция по применению – 1 шт.;

811. Набор эндопротеза коленного сустава тотального SKII CR модель 307, в составе:
- Компонент бедренный XBQ II GK(L) C левый, размер #6– 1 шт.;
- Вкладыш большеберцовый XBQ II PD PE, размер #4, толщина: 12 мм – 1 шт.;
- Компонент большеберцовый XB(F)Q I JP C, размер #4 – 1 шт.;
- Надколенник XFQ I BIS PE, размер: 28 мм x 8 мм, 30 мм x 9 мм, 34 мм x 9 мм – 1 шт. (при необходимости);
- Инструкция по применению – 1 шт.;

812. Набор эндопротеза коленного сустава тотального SKII CR модель 308, в составе:
- Компонент бедренный XBQ II GK(R) C правый, размер #6– 1 шт.;
- Вкладыш большеберцовый XBQ II PD PE, размер #4, толщина: 12 мм – 1 шт.;
- Компонент большеберцовый XB(F)Q I JP C, размер #4 – 1 шт.;
- Надколенник XFQ I BIS PE, размер: 28 мм x 8 мм, 30 мм x 9 мм, 34 мм x 9 мм – 1 шт. (при необходимости);
- Инструкция по применению – 1 шт.;

813. Набор эндопротеза коленного сустава тотального SKII CR модель 309, в составе:
- Компонент бедренный XBQ II GK(L) C левый, размер #6– 1 шт.;
- Вкладыш большеберцовый XBQ II PD PE, размер #4, толщина: 14 мм – 1 шт.;
- Компонент большеберцовый XB(F)Q I JP C, размер #4 – 1 шт.;
- Надколенник XFQ I BIS PE, размер: 28 мм x 8 мм, 30 мм x 9 мм, 34 мм x 9 мм – 1 шт. (при необходимости);
- Инструкция по применению – 1 шт.;
814. Набор эндопротеза коленного сустава тотального SKII CR модель 310, в составе:
- Компонент бедренный XBQ II GK(R) C правый, размер #6– 1 шт.;
- Вкладыш большеберцовый XBQ II PD PE, размер #4, толщина: 14 мм – 1 шт.;
- Компонент большеберцовый XB(F)Q I JP C, размер #4 – 1 шт.;
- Надколенник XFQ I BIS PE, размер: 28 мм x 8 мм, 30 мм x 9 мм, 34 мм x 9 мм – 1 шт. (при необходимости);
- Инструкция по применению – 1 шт.;
815. Набор эндопротеза коленного сустава тотального SKII CR модель 311, в составе:
- Компонент бедренный XBQ II GK(L) C левый, размер #6– 1 шт.;
- Вкладыш большеберцовый XBQ II PD PE, размер #4, толщина: 16 мм – 1 шт.;
- Компонент большеберцовый XB(F)Q I JP C, размер #4 – 1 шт.;
- Надколенник XFQ I BIS PE, размер: 28 мм x 8 мм, 30 мм x 9 мм, 34 мм x 9 мм – 1 шт. (при необходимости);
- Инструкция по применению – 1 шт.;
816. Набор эндопротеза коленного сустава тотального SKII CR модель 312, в составе:
- Компонент бедренный XBQ II GK(R) C правый, размер #6– 1 шт.;
- Вкладыш большеберцовый XBQ II PD PE, размер #4, толщина: 16 мм – 1 шт.;
- Компонент большеберцовый XB(F)Q I JP C, размер #4 – 1 шт.;
- Надколенник XFQ I BIS PE, размер: 28 мм x 8 мм, 30 мм x 9 мм, 34 мм x 9 мм – 1 шт. (при необходимости);
- Инструкция по применению – 1 шт.;
817. Набор эндопротеза коленного сустава тотального SKII CR модель 313, в составе:
- Компонент бедренный XBQ II GK(L) C левый, размер #6– 1 шт.;
- Вкладыш большеберцовый XBQ II PD PE, размер #4, толщина: 10 мм – 1 шт.;
- Компонент большеберцовый XB(F)Q I JP C, размер #5 – 1 шт.;
- Надколенник XFQ I BIS PE, размер: 28 мм x 8 мм, 30 мм x 9 мм, 34 мм x 9 мм – 1 шт. (при необходимости);
- Инструкция по применению – 1 шт.;
818. Набор эндопротеза коленного сустава тотального SKII CR модель 314, в составе:
- Компонент бедренный XBQ II GK(R) C правый, размер #6– 1 шт.;
- Вкладыш большеберцовый XBQ II PD PE, размер #4, толщина: 10 мм – 1 шт.;
- Компонент большеберцовый XB(F)Q I JP C, размер #5 – 1 шт.;
- Надколенник XFQ I BIS PE, размер: 28 мм x 8 мм, 30 мм x 9 мм, 34 мм x 9 мм – 1 шт. (при необходимости);
- Инструкция по применению – 1 шт.;
819. Набор эндопротеза коленного сустава тотального SKII CR модель 315, в составе:
- Компонент бедренный XBQ II GK(L) C левый, размер #6– 1 шт.;
- Вкладыш большеберцовый XBQ II PD PE, размер #4, толщина: 12 мм – 1 шт.;
- Компонент большеберцовый XB(F)Q I JP C, размер #5 – 1 шт.;
- Надколенник XFQ I BIS PE, размер: 28 мм x 8 мм, 30 мм x 9 мм, 34 мм x 9 мм – 1 шт. (при необходимости);
- Инструкция по применению – 1 шт.;
820. Набор эндопротеза коленного сустава тотального SKII CR модель 316, в составе:
- Компонент бедренный XBQ II GK(R) C правый, размер #6– 1 шт.;
- Вкладыш большеберцовый XBQ II PD PE, размер #4, толщина: 12 мм – 1 шт.;
- Компонент большеберцовый XB(F)Q I JP C, размер #5 – 1 шт.;
- Надколенник XFQ I BIS PE, размер: 28 мм x 8 мм, 30 мм x 9 мм, 34 мм x 9 мм – 1 шт. (при необходимости);
- Инструкция по применению – 1 шт.;
821. Набор эндопротеза коленного сустава тотального SKII CR модель 317, в составе:
- Компонент бедренный XBQ II GK(L) C левый, размер #6– 1 шт.;
- Вкладыш большеберцовый XBQ II PD PE, размер #4, толщина: 14 мм – 1 шт.;
- Компонент большеберцовый XB(F)Q I JP C, размер #5 – 1 шт.;
- Надколенник XFQ I BIS PE, размер: 28 мм x 8 мм, 30 мм x 9 мм, 34 мм x 9 мм – 1 шт. (при необходимости);

- Инструкция по применению – 1 шт.;
822. Набор эндопротеза коленного сустава тотального SKII CR модель 318, в составе:
- Компонент бедренный XBQ II GK(R) C правый, размер #6– 1 шт.;
- Вкладыш большеберцовый XBQ II PD PE, размер #4, толщина: 14 мм – 1 шт.;
- Компонент большеберцовый XB(F)Q I JP C, размер #5 – 1 шт.;
- Надколенник XFQ I BIS PE, размер: 28 мм х 8 мм, 30 мм х 9 мм, 34 мм х 9 мм – 1 шт. (при необходимости);
- Инструкция по применению – 1 шт.;
823. Набор эндопротеза коленного сустава тотального SKII CR модель 319, в составе:
- Компонент бедренный XBQ II GK(L) C левый, размер #6– 1 шт.;
- Вкладыш большеберцовый XBQ II PD PE, размер #4, толщина: 16 мм – 1 шт.;
- Компонент большеберцовый XB(F)Q I JP C, размер #5 – 1 шт.;
- Надколенник XFQ I BIS PE, размер: 28 мм х 8 мм, 30 мм х 9 мм, 34 мм х 9 мм – 1 шт. (при необходимости);
- Инструкция по применению – 1 шт.;
824. Набор эндопротеза коленного сустава тотального SKII CR модель 320, в составе:
- Компонент бедренный XBQ II GK(R) C правый, размер #6– 1 шт.;
- Вкладыш большеберцовый XBQ II PD PE, размер #4, толщина: 16 мм – 1 шт.;
- Компонент большеберцовый XB(F)Q I JP C, размер #5 – 1 шт.;
- Надколенник XFQ I BIS PE, размер: 28 мм х 8 мм, 30 мм х 9 мм, 34 мм х 9 мм – 1 шт. (при необходимости);
- Инструкция по применению – 1 шт.;
825. Набор эндопротеза коленного сустава тотального SKII CR модель 321, в составе:
- Компонент бедренный XBQ II GK(L) C левый, размер #6 – 1 шт.;
- Вкладыш большеберцовый XBQ II PD PE, размер #6, толщина: 10 мм – 1 шт.;
- Компонент большеберцовый XB(F)Q I JP C, размер #6 – 1 шт.;
- Надколенник XFQ I BIS PE, размер: 28 мм х 8 мм, 30 мм х 9 мм, 34 мм х 9 мм – 1 шт. (при необходимости);
- Инструкция по применению – 1 шт.;
826. Набор эндопротеза коленного сустава тотального SKII CR модель 322, в составе:
- Компонент бедренный XBQ II GK(R) C правый, размер #6 – 1 шт.;
- Вкладыш большеберцовый XBQ II PD PE, размер #6, толщина: 10 мм – 1 шт.;
- Компонент большеберцовый XB(F)Q I JP C, размер #6 – 1 шт.;
- Надколенник XFQ I BIS PE, размер: 28 мм х 8 мм, 30 мм х 9 мм, 34 мм х 9 мм – 1 шт. (при необходимости);
- Инструкция по применению – 1 шт.;
827. Набор эндопротеза коленного сустава тотального SKII CR модель 323, в составе:
- Компонент бедренный XBQ II GK(L) C левый, размер #6 – 1 шт.;
- Вкладыш большеберцовый XBQ II PD PE, размер #6, толщина: 12 мм – 1 шт.;
- Компонент большеберцовый XB(F)Q I JP C, размер #6 – 1 шт.;
- Надколенник XFQ I BIS PE, размер: 28 мм х 8 мм, 30 мм х 9 мм, 34 мм х 9 мм – 1 шт. (при необходимости);
- Инструкция по применению – 1 шт.;
828. Набор эндопротеза коленного сустава тотального SKII CR модель 324, в составе:
- Компонент бедренный XBQ II GK(R) C правый, размер #6 – 1 шт.;
- Вкладыш большеберцовый XBQ II PD PE, размер #6, толщина: 12 мм – 1 шт.;
- Компонент большеберцовый XB(F)Q I JP C, размер #6 – 1 шт.;
- Надколенник XFQ I BIS PE, размер: 28 мм х 8 мм, 30 мм х 9 мм, 34 мм х 9 мм – 1 шт. (при необходимости);
- Инструкция по применению – 1 шт.;
829. Набор эндопротеза коленного сустава тотального SKII CR модель 325, в составе:
- Компонент бедренный XBQ II GK(L) C левый, размер #6 – 1 шт.;
- Вкладыш большеберцовый XBQ II PD PE, размер #6, толщина: 14 мм – 1 шт.;
- Компонент большеберцовый XB(F)Q I JP C, размер #6 – 1 шт.;
- Надколенник XFQ I BIS PE, размер: 28 мм х 8 мм, 30 мм х 9 мм, 34 мм х 9 мм – 1 шт. (при необходимости);
- Инструкция по применению – 1 шт.;
830. Набор эндопротеза коленного сустава тотального SKII CR модель 326, в составе:
- Компонент бедренный XBQ II GK(R) C правый, размер #6 – 1 шт.;
- Вкладыш большеберцовый XBQ II PD PE, размер #6, толщина: 14 мм – 1 шт.;
- Компонент большеберцовый XB(F)Q I JP C, размер #6 – 1 шт.;

- Надколенник XFQ I BIS PE, размер: 28 мм x 8 мм, 30 мм x 9 мм, 34 мм x 9 мм – 1 шт. (при необходимости);
- Инструкция по применению – 1 шт.;
831. Набор эндопротеза коленного сустава тотального SKII CR модель 327, в составе:
- Компонент бедренный XBQ II GK(L) C левый, размер #6 – 1 шт.;
- Вкладыш большеберцовый XBQ II PD PE, размер #6, толщина: 16 мм – 1 шт.;
- Компонент большеберцовый XB(F)Q I JP C, размер #6 – 1 шт.;
- Надколенник XFQ I BIS PE, размер: 28 мм x 8 мм, 30 мм x 9 мм, 34 мм x 9 мм – 1 шт. (при необходимости);
- Инструкция по применению – 1 шт.;
832. Набор эндопротеза коленного сустава тотального SKII CR модель 328, в составе:
- Компонент бедренный XBQ II GK(R) C правый, размер #6 – 1 шт.;
- Вкладыш большеберцовый XBQ II PD PE, размер #6, толщина: 16 мм – 1 шт.;
- Компонент большеберцовый XB(F)Q I JP C, размер #6 – 1 шт.;
- Надколенник XFQ I BIS PE, размер: 28 мм x 8 мм, 30 мм x 9 мм, 34 мм x 9 мм – 1 шт. (при необходимости);
- Инструкция по применению – 1 шт.;
833. Набор эндопротеза коленного сустава тотального SKII CR модель 329, в составе:
- Компонент бедренный XBQ II GK(L) C левый, размер #6– 1 шт.;
- Вкладыш большеберцовый XBQ II PD PE, размер #6, толщина: 10 мм – 1 шт.;
- Компонент большеберцовый XB(F)Q I JP C, размер #7 – 1 шт.;
- Надколенник XFQ I BIS PE, размер: 28 мм x 8 мм, 30 мм x 9 мм, 34 мм x 9 мм – 1 шт. (при необходимости);
- Инструкция по применению – 1 шт.;
834. Набор эндопротеза коленного сустава тотального SKII CR модель 330, в составе:
- Компонент бедренный XBQ II GK(R) C правый, размер #6– 1 шт.;
- Вкладыш большеберцовый XBQ II PD PE, размер #6, толщина: 10 мм – 1 шт.;
- Компонент большеберцовый XB(F)Q I JP C, размер #7 – 1 шт.;
- Надколенник XFQ I BIS PE, размер: 28 мм x 8 мм, 30 мм x 9 мм, 34 мм x 9 мм – 1 шт. (при необходимости);
- Инструкция по применению – 1 шт.;
835. Набор эндопротеза коленного сустава тотального SKII CR модель 331, в составе:
- Компонент бедренный XBQ II GK(L) C левый, размер #6– 1 шт.;
- Вкладыш большеберцовый XBQ II PD PE, размер #6, толщина: 12 мм – 1 шт.;
- Компонент большеберцовый XB(F)Q I JP C, размер #7 – 1 шт.;
- Надколенник XFQ I BIS PE, размер: 28 мм x 8 мм, 30 мм x 9 мм, 34 мм x 9 мм – 1 шт. (при необходимости);
- Инструкция по применению – 1 шт.;
836. Набор эндопротеза коленного сустава тотального SKII CR модель 332, в составе:
- Компонент бедренный XBQ II GK(R) C правый, размер #6– 1 шт.;
- Вкладыш большеберцовый XBQ II PD PE, размер #6, толщина: 12 мм – 1 шт.;
- Компонент большеберцовый XB(F)Q I JP C, размер #7 – 1 шт.;
- Надколенник XFQ I BIS PE, размер: 28 мм x 8 мм, 30 мм x 9 мм, 34 мм x 9 мм – 1 шт. (при необходимости);
- Инструкция по применению – 1 шт.;
837. Набор эндопротеза коленного сустава тотального SKII CR модель 333, в составе:
- Компонент бедренный XBQ II GK(L) C левый, размер #6– 1 шт.;
- Вкладыш большеберцовый XBQ II PD PE, размер #6, толщина: 14 мм – 1 шт.;
- Компонент большеберцовый XB(F)Q I JP C, размер #7 – 1 шт.;
- Надколенник XFQ I BIS PE, размер: 28 мм x 8 мм, 30 мм x 9 мм, 34 мм x 9 мм – 1 шт. (при необходимости);
- Инструкция по применению – 1 шт.;
838. Набор эндопротеза коленного сустава тотального SKII CR модель 334, в составе:
- Компонент бедренный XBQ II GK(R) C правый, размер #6– 1 шт.;
- Вкладыш большеберцовый XBQ II PD PE, размер #6, толщина: 14 мм – 1 шт.;
- Компонент большеберцовый XB(F)Q I JP C, размер #7 – 1 шт.;
- Надколенник XFQ I BIS PE, размер: 28 мм x 8 мм, 30 мм x 9 мм, 34 мм x 9 мм – 1 шт. (при необходимости);
- Инструкция по применению – 1 шт.;
839. Набор эндопротеза коленного сустава тотального SKII CR модель 335, в составе:
- Компонент бедренный XBQ II GK(L) C левый, размер #6– 1 шт.;
- Вкладыш большеберцовый XBQ II PD PE, размер #6, толщина: 16 мм – 1 шт.;

- Компонент большеберцовый XB(F)Q I JP C, размер #7 – 1 шт.;
- Надколенник XFQ I BIS PE, размер: 28 мм x 8 мм, 30 мм x 9 мм, 34 мм x 9 мм – 1 шт. (при необходимости);
- Инструкция по применению – 1 шт.;
840. Набор эндопротеза коленного сустава тотального SKII CR модель 336, в составе:
- Компонент бедренный XBQ II GK(R) C правый, размер #6– 1 шт.;
- Вкладыш большеберцовый XBQ II PD PE, размер #6, толщина: 16 мм – 1 шт.;
- Компонент большеберцовый XB(F)Q I JP C, размер #7 – 1 шт.;
- Надколенник XFQ I BIS PE, размер: 28 мм x 8 мм, 30 мм x 9 мм, 34 мм x 9 мм – 1 шт. (при необходимости);
- Инструкция по применению – 1 шт.;
841. Набор эндопротеза коленного сустава тотального SKII CR модель 337, в составе:
- Компонент бедренный XBQ II GK(L) C левый, размер #7 – 1 шт.;
- Вкладыш большеберцовый XBQ II PD PE, размер #1, толщина: 10 мм – 1 шт.;
- Компонент большеберцовый XB(F)Q I JP C, размер #1 – 1 шт.;
- Надколенник XFQ I BIS PE, размер: 28 мм x 8 мм, 30 мм x 9 мм, 34 мм x 9 мм – 1 шт. (при необходимости);
- Инструкция по применению – 1 шт.;
842. Набор эндопротеза коленного сустава тотального SKII CR модель 338, в составе:
- Компонент бедренный XBQ II GK(R) C правый, размер #7– 1 шт.;
- Вкладыш большеберцовый XBQ II PD PE, размер #1, толщина: 10 мм – 1 шт.;
- Компонент большеберцовый XB(F)Q I JP C, размер #1 – 1 шт.;
- Надколенник XFQ I BIS PE, размер: 28 мм x 8 мм, 30 мм x 9 мм, 34 мм x 9 мм – 1 шт. (при необходимости);
- Инструкция по применению – 1 шт.;
843. Набор эндопротеза коленного сустава тотального SKII CR модель 339, в составе:
- Компонент бедренный XBQ II GK(L) C левый, размер #7 – 1 шт.;
- Вкладыш большеберцовый XBQ II PD PE, размер #1, толщина: 12 мм – 1 шт.;
- Компонент большеберцовый XB(F)Q I JP C, размер #1 – 1 шт.;
- Надколенник XFQ I BIS PE, размер: 28 мм x 8 мм, 30 мм x 9 мм, 34 мм x 9 мм – 1 шт. (при необходимости);
- Инструкция по применению – 1 шт.;
844. Набор эндопротеза коленного сустава тотального SKII CR модель 340, в составе:
- Компонент бедренный XBQ II GK(R) C правый, размер #7– 1 шт.;
- Вкладыш большеберцовый XBQ II PD PE, размер #1, толщина: 12 мм – 1 шт.;
- Компонент большеберцовый XB(F)Q I JP C, размер #1 – 1 шт.;
- Надколенник XFQ I BIS PE, размер: 28 мм x 8 мм, 30 мм x 9 мм, 34 мм x 9 мм – 1 шт. (при необходимости);
- Инструкция по применению – 1 шт.;
845. Набор эндопротеза коленного сустава тотального SKII CR модель 341, в составе:
- Компонент бедренный XBQ II GK(L) C левый, размер #7 – 1 шт.;
- Вкладыш большеберцовый XBQ II PD PE, размер #1, толщина: 14 мм – 1 шт.;
- Компонент большеберцовый XB(F)Q I JP C, размер #1 – 1 шт.;
- Надколенник XFQ I BIS PE, размер: 28 мм x 8 мм, 30 мм x 9 мм, 34 мм x 9 мм – 1 шт. (при необходимости);
- Инструкция по применению – 1 шт.;
846. Набор эндопротеза коленного сустава тотального SKII CR модель 342, в составе:
- Компонент бедренный XBQ II GK(R) C правый, размер #7– 1 шт.;
- Вкладыш большеберцовый XBQ II PD PE, размер #1, толщина: 14 мм – 1 шт.;
- Компонент большеберцовый XB(F)Q I JP C, размер #1 – 1 шт.;
- Надколенник XFQ I BIS PE, размер: 28 мм x 8 мм, 30 мм x 9 мм, 34 мм x 9 мм – 1 шт. (при необходимости);
- Инструкция по применению – 1 шт.;
847. Набор эндопротеза коленного сустава тотального SKII CR модель 343, в составе:
- Компонент бедренный XBQ II GK(L) C левый, размер #7 – 1 шт.;
- Вкладыш большеберцовый XBQ II PD PE, размер #1, толщина: 16 мм – 1 шт.;
- Компонент большеберцовый XB(F)Q I JP C, размер #1 – 1 шт.;
- Надколенник XFQ I BIS PE, размер: 28 мм x 8 мм, 30 мм x 9 мм, 34 мм x 9 мм – 1 шт. (при необходимости);
- Инструкция по применению – 1 шт.;
848. Набор эндопротеза коленного сустава тотального SKII CR модель 344, в составе:
- Компонент бедренный XBQ II GK(R) C правый, размер #7– 1 шт.;

- Вкладыш большеберцовый XBQ II PD PE, размер #1, толщина: 16 мм – 1 шт.;
- Компонент большеберцовый XB(F)Q I JP C, размер #1 – 1 шт.;
- Надколенник XFQ I BIS PE, размер: 28 мм х 8 мм, 30 мм х 9 мм, 34 мм х 9 мм – 1 шт. (при необходимости);
- Инструкция по применению – 1 шт.;
849. Набор эндопротеза коленного сустава тотального SKII CR модель 345, в составе:
- Компонент бедренный XBQ II GK(L) C левый, размер #7– 1 шт.;
- Вкладыш большеберцовый XBQ II PD PE, размер #2, толщина: 10 мм – 1 шт.;
- Компонент большеберцовый XB(F)Q I JP C, размер #2 – 1 шт.;
- Надколенник XFQ I BIS PE, размер: 28 мм х 8 мм, 30 мм х 9 мм, 34 мм х 9 мм – 1 шт. (при необходимости);
- Инструкция по применению – 1 шт.;
850. Набор эндопротеза коленного сустава тотального SKII CR модель 346, в составе:
- Компонент бедренный XBQ II GK(R) C правый, размер #7– 1 шт.;
- Вкладыш большеберцовый XBQ II PD PE, размер #2, толщина: 10 мм – 1 шт.;
- Компонент большеберцовый XB(F)Q I JP C, размер #2 – 1 шт.;
- Надколенник XFQ I BIS PE, размер: 28 мм х 8 мм, 30 мм х 9 мм, 34 мм х 9 мм – 1 шт. (при необходимости);
- Инструкция по применению – 1 шт.;
851. Набор эндопротеза коленного сустава тотального SKII CR модель 347, в составе:
- Компонент бедренный XBQ II GK(L) C левый, размер #7– 1 шт.;
- Вкладыш большеберцовый XBQ II PD PE, размер #2, толщина: 12 мм – 1 шт.;
- Компонент большеберцовый XB(F)Q I JP C, размер #2 – 1 шт.;
- Надколенник XFQ I BIS PE, размер: 28 мм х 8 мм, 30 мм х 9 мм, 34 мм х 9 мм – 1 шт. (при необходимости);
- Инструкция по применению – 1 шт.;
852. Набор эндопротеза коленного сустава тотального SKII CR модель 348, в составе:
- Компонент бедренный XBQ II GK(R) C правый, размер #7– 1 шт.;
- Вкладыш большеберцовый XBQ II PD PE, размер #2, толщина: 12 мм – 1 шт.;
- Компонент большеберцовый XB(F)Q I JP C, размер #2 – 1 шт.;
- Надколенник XFQ I BIS PE, размер: 28 мм х 8 мм, 30 мм х 9 мм, 34 мм х 9 мм – 1 шт. (при необходимости);
- Инструкция по применению – 1 шт.;
853. Набор эндопротеза коленного сустава тотального SKII CR модель 349, в составе:
- Компонент бедренный XBQ II GK(L) C левый, размер #7– 1 шт.;
- Вкладыш большеберцовый XBQ II PD PE, размер #2, толщина: 14 мм – 1 шт.;
- Компонент большеберцовый XB(F)Q I JP C, размер #2 – 1 шт.;
- Надколенник XFQ I BIS PE, размер: 28 мм х 8 мм, 30 мм х 9 мм, 34 мм х 9 мм – 1 шт. (при необходимости);
- Инструкция по применению – 1 шт.;
854. Набор эндопротеза коленного сустава тотального SKII CR модель 350, в составе:
- Компонент бедренный XBQ II GK(R) C правый, размер #7– 1 шт.;
- Вкладыш большеберцовый XBQ II PD PE, размер #2, толщина: 14 мм – 1 шт.;
- Компонент большеберцовый XB(F)Q I JP C, размер #2 – 1 шт.;
- Надколенник XFQ I BIS PE, размер: 28 мм х 8 мм, 30 мм х 9 мм, 34 мм х 9 мм – 1 шт. (при необходимости);
- Инструкция по применению – 1 шт.;
855. Набор эндопротеза коленного сустава тотального SKII CR модель 351, в составе:
- Компонент бедренный XBQ II GK(L) C левый, размер #7– 1 шт.;
- Вкладыш большеберцовый XBQ II PD PE, размер #2, толщина: 16 мм – 1 шт.;
- Компонент большеберцовый XB(F)Q I JP C, размер #2 – 1 шт.;
- Надколенник XFQ I BIS PE, размер: 28 мм х 8 мм, 30 мм х 9 мм, 34 мм х 9 мм – 1 шт. (при необходимости);
- Инструкция по применению – 1 шт.;
856. Набор эндопротеза коленного сустава тотального SKII CR модель 352, в составе:
- Компонент бедренный XBQ II GK(R) C правый, размер #7– 1 шт.;
- Вкладыш большеберцовый XBQ II PD PE, размер #2, толщина: 16 мм – 1 шт.;
- Компонент большеберцовый XB(F)Q I JP C, размер #2 – 1 шт.;
- Надколенник XFQ I BIS PE, размер: 28 мм х 8 мм, 30 мм х 9 мм, 34 мм х 9 мм – 1 шт. (при необходимости);
- Инструкция по применению – 1 шт.;
857. Набор эндопротеза коленного сустава тотального SKII CR модель 353, в составе:

- Компонент бедренный XBQ II GK(L) C левый, размер #7– 1 шт.;
- Вкладыш большеберцовый XBQ II PD PE, размер #2, толщина: 10 мм – 1 шт.;
- Компонент большеберцовый XB(F)Q I JP C, размер #3 – 1 шт.;
- Надколенник XFQ I BIS PE, размер: 28 мм x 8 мм, 30 мм x 9 мм, 34 мм x 9 мм – 1 шт. (при необходимости);
- Инструкция по применению – 1 шт.;

858. Набор эндопротеза коленного сустава тотального SKII CR модель 354, в составе:
- Компонент бедренный XBQ II GK(R) C правый, размер #7– 1 шт.;
- Вкладыш большеберцовый XBQ II PD PE, размер #2, толщина: 10 мм – 1 шт.;
- Компонент большеберцовый XB(F)Q I JP C, размер #3 – 1 шт.;
- Надколенник XFQ I BIS PE, размер: 28 мм x 8 мм, 30 мм x 9 мм, 34 мм x 9 мм – 1 шт. (при необходимости);
- Инструкция по применению – 1 шт.;

859. Набор эндопротеза коленного сустава тотального SKII CR модель 355, в составе:
- Компонент бедренный XBQ II GK(L) C левый, размер #7– 1 шт.;
- Вкладыш большеберцовый XBQ II PD PE, размер #2, толщина: 12 мм – 1 шт.;
- Компонент большеберцовый XB(F)Q I JP C, размер #3 – 1 шт.;
- Надколенник XFQ I BIS PE, размер: 28 мм x 8 мм, 30 мм x 9 мм, 34 мм x 9 мм – 1 шт. (при необходимости);
- Инструкция по применению – 1 шт.;

860. Набор эндопротеза коленного сустава тотального SKII CR модель 356, в составе:
- Компонент бедренный XBQ II GK(R) C правый, размер #7– 1 шт.;
- Вкладыш большеберцовый XBQ II PD PE, размер #2, толщина: 12 мм – 1 шт.;
- Компонент большеберцовый XB(F)Q I JP C, размер #3 – 1 шт.;
- Надколенник XFQ I BIS PE, размер: 28 мм x 8 мм, 30 мм x 9 мм, 34 мм x 9 мм – 1 шт. (при необходимости);
- Инструкция по применению – 1 шт.;

861. Набор эндопротеза коленного сустава тотального SKII CR модель 357, в составе:
- Компонент бедренный XBQ II GK(L) C левый, размер #7– 1 шт.;
- Вкладыш большеберцовый XBQ II PD PE, размер #2, толщина: 14 мм – 1 шт.;
- Компонент большеберцовый XB(F)Q I JP C, размер #3 – 1 шт.;
- Надколенник XFQ I BIS PE, размер: 28 мм x 8 мм, 30 мм x 9 мм, 34 мм x 9 мм – 1 шт. (при необходимости);
- Инструкция по применению – 1 шт.;

862. Набор эндопротеза коленного сустава тотального SKII CR модель 358, в составе:
- Компонент бедренный XBQ II GK(R) C правый, размер #7– 1 шт.;
- Вкладыш большеберцовый XBQ II PD PE, размер #2, толщина: 14 мм – 1 шт.;
- Компонент большеберцовый XB(F)Q I JP C, размер #3 – 1 шт.;
- Надколенник XFQ I BIS PE, размер: 28 мм x 8 мм, 30 мм x 9 мм, 34 мм x 9 мм – 1 шт. (при необходимости);
- Инструкция по применению – 1 шт.;

863. Набор эндопротеза коленного сустава тотального SKII CR модель 359, в составе:
- Компонент бедренный XBQ II GK(L) C левый, размер #7– 1 шт.;
- Вкладыш большеберцовый XBQ II PD PE, размер #2, толщина: 16 мм – 1 шт.;
- Компонент большеберцовый XB(F)Q I JP C, размер #3 – 1 шт.;
- Надколенник XFQ I BIS PE, размер: 28 мм x 8 мм, 30 мм x 9 мм, 34 мм x 9 мм – 1 шт. (при необходимости);
- Инструкция по применению – 1 шт.;

864. Набор эндопротеза коленного сустава тотального SKII CR модель 360, в составе:
- Компонент бедренный XBQ II GK(R) C правый, размер #7– 1 шт.;
- Вкладыш большеберцовый XBQ II PD PE, размер #2, толщина: 16 мм – 1 шт.;
- Компонент большеберцовый XB(F)Q I JP C, размер #3 – 1 шт.;
- Надколенник XFQ I BIS PE, размер: 28 мм x 8 мм, 30 мм x 9 мм, 34 мм x 9 мм – 1 шт. (при необходимости);
- Инструкция по применению – 1 шт.;

865. Набор эндопротеза коленного сустава тотального SKII CR модель 361, в составе:
- Компонент бедренный XBQ II GK(L) C левый, размер #7– 1 шт.;
- Вкладыш большеберцовый XBQ II PD PE, размер #4, толщина: 10 мм – 1 шт.;
- Компонент большеберцовый XB(F)Q I JP C, размер #4 – 1 шт.;
- Надколенник XFQ I BIS PE, размер: 28 мм x 8 мм, 30 мм x 9 мм, 34 мм x 9 мм – 1 шт. (при необходимости);
- Инструкция по применению – 1 шт.;

866. Набор эндопротеза коленного сустава тотального SKII CR модель 362, в составе:
- Компонент бедренный XBQ II GK(R) C правый, размер #7– 1 шт.;
- Вкладыш большеберцовый XBQ II PD PE, размер #4, толщина: 10 мм – 1 шт.;
- Компонент большеберцовый XB(F)Q I JP C, размер #4 – 1 шт.;
- Надколенник XFQ I BIS PE, размер: 28 мм х 8 мм, 30 мм х 9 мм, 34 мм х 9 мм – 1 шт. (при необходимости);
- Инструкция по применению – 1 шт.;
867. Набор эндопротеза коленного сустава тотального SKII CR модель 363, в составе:
- Компонент бедренный XBQ II GK(L) C левый, размер #7– 1 шт.;
- Вкладыш большеберцовый XBQ II PD PE, размер #4, толщина: 12 мм – 1 шт.;
- Компонент большеберцовый XB(F)Q I JP C, размер #4 – 1 шт.;
- Надколенник XFQ I BIS PE, размер: 28 мм х 8 мм, 30 мм х 9 мм, 34 мм х 9 мм – 1 шт. (при необходимости);
- Инструкция по применению – 1 шт.;
868. Набор эндопротеза коленного сустава тотального SKII CR модель 364, в составе:
- Компонент бедренный XBQ II GK(R) C правый, размер #7– 1 шт.;
- Вкладыш большеберцовый XBQ II PD PE, размер #4, толщина: 12 мм – 1 шт.;
- Компонент большеберцовый XB(F)Q I JP C, размер #4 – 1 шт.;
- Надколенник XFQ I BIS PE, размер: 28 мм х 8 мм, 30 мм х 9 мм, 34 мм х 9 мм – 1 шт. (при необходимости);
- Инструкция по применению – 1 шт.;
869. Набор эндопротеза коленного сустава тотального SKII CR модель 365, в составе:
- Компонент бедренный XBQ II GK(L) C левый, размер #7– 1 шт.;
- Вкладыш большеберцовый XBQ II PD PE, размер #4, толщина: 14 мм – 1 шт.;
- Компонент большеберцовый XB(F)Q I JP C, размер #4 – 1 шт.;
- Надколенник XFQ I BIS PE, размер: 28 мм х 8 мм, 30 мм х 9 мм, 34 мм х 9 мм – 1 шт. (при необходимости);
- Инструкция по применению – 1 шт.;
870. Набор эндопротеза коленного сустава тотального SKII CR модель 366, в составе:
- Компонент бедренный XBQ II GK(R) C правый, размер #7– 1 шт.;
- Вкладыш большеберцовый XBQ II PD PE, размер #4, толщина: 14 мм – 1 шт.;
- Компонент большеберцовый XB(F)Q I JP C, размер #4 – 1 шт.;
- Надколенник XFQ I BIS PE, размер: 28 мм х 8 мм, 30 мм х 9 мм, 34 мм х 9 мм – 1 шт. (при необходимости);
- Инструкция по применению – 1 шт.;
871. Набор эндопротеза коленного сустава тотального SKII CR модель 367, в составе:
- Компонент бедренный XBQ II GK(L) C левый, размер #7– 1 шт.;
- Вкладыш большеберцовый XBQ II PD PE, размер #4, толщина: 16 мм – 1 шт.;
- Компонент большеберцовый XB(F)Q I JP C, размер #4 – 1 шт.;
- Надколенник XFQ I BIS PE, размер: 28 мм х 8 мм, 30 мм х 9 мм, 34 мм х 9 мм – 1 шт. (при необходимости);
- Инструкция по применению – 1 шт.;
872. Набор эндопротеза коленного сустава тотального SKII CR модель 368, в составе:
- Компонент бедренный XBQ II GK(R) C правый, размер #7– 1 шт.;
- Вкладыш большеберцовый XBQ II PD PE, размер #4, толщина: 16 мм – 1 шт.;
- Компонент большеберцовый XB(F)Q I JP C, размер #4 – 1 шт.;
- Надколенник XFQ I BIS PE, размер: 28 мм х 8 мм, 30 мм х 9 мм, 34 мм х 9 мм – 1 шт. (при необходимости);
- Инструкция по применению – 1 шт.;
873. Набор эндопротеза коленного сустава тотального SKII CR модель 369, в составе:
- Компонент бедренный XBQ II GK(L) C левый, размер #7– 1 шт.;
- Вкладыш большеберцовый XBQ II PD PE, размер #4, толщина: 10 мм – 1 шт.;
- Компонент большеберцовый XB(F)Q I JP C, размер #5 – 1 шт.;
- Надколенник XFQ I BIS PE, размер: 28 мм х 8 мм, 30 мм х 9 мм, 34 мм х 9 мм – 1 шт. (при необходимости);
- Инструкция по применению – 1 шт.;
874. Набор эндопротеза коленного сустава тотального SKII CR модель 370, в составе:
- Компонент бедренный XBQ II GK(R) C правый, размер #7– 1 шт.;
- Вкладыш большеберцовый XBQ II PD PE, размер #4, толщина: 10 мм – 1 шт.;
- Компонент большеберцовый XB(F)Q I JP C, размер #5 – 1 шт.;
- Надколенник XFQ I BIS PE, размер: 28 мм х 8 мм, 30 мм х 9 мм, 34 мм х 9 мм – 1 шт. (при необходимости);

- Инструкция по применению – 1 шт.;
875. Набор эндопротеза коленного сустава тотального SKII CR модель 371, в составе:
- Компонент бедренный XBQ II GK(L) C левый, размер #7– 1 шт.;
- Вкладыш большеберцовый XBQ II PD PE, размер #4, толщина: 12 мм – 1 шт.;
- Компонент большеберцовый XB(F)Q I JP C, размер #5 – 1 шт.;
- Надколенник XFQ I BIS PE, размер: 28 мм х 8 мм, 30 мм х 9 мм, 34 мм х 9 мм – 1 шт. (при необходимости);
- Инструкция по применению – 1 шт.;
876. Набор эндопротеза коленного сустава тотального SKII CR модель 372, в составе:
- Компонент бедренный XBQ II GK(R) C правый, размер #7– 1 шт.;
- Вкладыш большеберцовый XBQ II PD PE, размер #4, толщина: 12 мм – 1 шт.;
- Компонент большеберцовый XB(F)Q I JP C, размер #5 – 1 шт.;
- Надколенник XFQ I BIS PE, размер: 28 мм х 8 мм, 30 мм х 9 мм, 34 мм х 9 мм – 1 шт. (при необходимости);
- Инструкция по применению – 1 шт.;
877. Набор эндопротеза коленного сустава тотального SKII CR модель 373, в составе:
- Компонент бедренный XBQ II GK(L) C левый, размер #7– 1 шт.;
- Вкладыш большеберцовый XBQ II PD PE, размер #4, толщина: 14 мм – 1 шт.;
- Компонент большеберцовый XB(F)Q I JP C, размер #5 – 1 шт.;
- Надколенник XFQ I BIS PE, размер: 28 мм х 8 мм, 30 мм х 9 мм, 34 мм х 9 мм – 1 шт. (при необходимости);
- Инструкция по применению – 1 шт.;
878. Набор эндопротеза коленного сустава тотального SKII CR модель 374, в составе:
- Компонент бедренный XBQ II GK(R) C правый, размер #7– 1 шт.;
- Вкладыш большеберцовый XBQ II PD PE, размер #4, толщина: 14 мм – 1 шт.;
- Компонент большеберцовый XB(F)Q I JP C, размер #5 – 1 шт.;
- Надколенник XFQ I BIS PE, размер: 28 мм х 8 мм, 30 мм х 9 мм, 34 мм х 9 мм – 1 шт. (при необходимости);
- Инструкция по применению – 1 шт.;
879. Набор эндопротеза коленного сустава тотального SKII CR модель 375, в составе:
- Компонент бедренный XBQ II GK(L) C левый, размер #7– 1 шт.;
- Вкладыш большеберцовый XBQ II PD PE, размер #4, толщина: 16 мм – 1 шт.;
- Компонент большеберцовый XB(F)Q I JP C, размер #5 – 1 шт.;
- Надколенник XFQ I BIS PE, размер: 28 мм х 8 мм, 30 мм х 9 мм, 34 мм х 9 мм – 1 шт. (при необходимости);
- Инструкция по применению – 1 шт.;
880. Набор эндопротеза коленного сустава тотального SKII CR модель 376, в составе:
- Компонент бедренный XBQ II GK(R) C правый, размер #7– 1 шт.;
- Вкладыш большеберцовый XBQ II PD PE, размер #4, толщина: 16 мм – 1 шт.;
- Компонент большеберцовый XB(F)Q I JP C, размер #5 – 1 шт.;
- Надколенник XFQ I BIS PE, размер: 28 мм х 8 мм, 30 мм х 9 мм, 34 мм х 9 мм – 1 шт. (при необходимости);
- Инструкция по применению – 1 шт.;
881. Набор эндопротеза коленного сустава тотального SKII CR модель 377, в составе:
- Компонент бедренный XBQ II GK(L) C левый, размер #7 – 1 шт.;
- Вкладыш большеберцовый XBQ II PD PE, размер #6, толщина: 10 мм – 1 шт.;
- Компонент большеберцовый XB(F)Q I JP C, размер #6 – 1 шт.;
- Надколенник XFQ I BIS PE, размер: 28 мм х 8 мм, 30 мм х 9 мм, 34 мм х 9 мм – 1 шт. (при необходимости);
- Инструкция по применению – 1 шт.;
882. Набор эндопротеза коленного сустава тотального SKII CR модель 378, в составе:
- Компонент бедренный XBQ II GK(R) C правый, размер #7 – 1 шт.;
- Вкладыш большеберцовый XBQ II PD PE, размер #6, толщина: 10 мм – 1 шт.;
- Компонент большеберцовый XB(F)Q I JP C, размер #6 – 1 шт.;
- Надколенник XFQ I BIS PE, размер: 28 мм х 8 мм, 30 мм х 9 мм, 34 мм х 9 мм – 1 шт. (при необходимости);
- Инструкция по применению – 1 шт.;
883. Набор эндопротеза коленного сустава тотального SKII CR модель 379, в составе:
- Компонент бедренный XBQ II GK(L) C левый, размер #7 – 1 шт.;
- Вкладыш большеберцовый XBQ II PD PE, размер #6, толщина: 12 мм – 1 шт.;
- Компонент большеберцовый XB(F)Q I JP C, размер #6 – 1 шт.;

- Надколенник XFQ I BIS PE, размер: 28 мм x 8 мм, 30 мм x 9 мм, 34 мм x 9 мм – 1 шт. (при необходимости);
- Инструкция по применению – 1 шт.;
884. Набор эндопротеза коленного сустава тотального SKII CR модель 380, в составе:
- Компонент бедренный XBQ II GK(R) C правый, размер #7 – 1 шт.;
- Вкладыш большеберцовый XBQ II PD PE, размер #6, толщина: 12 мм – 1 шт.;
- Компонент большеберцовый XB(F)Q I JP C, размер #6 – 1 шт.;
- Надколенник XFQ I BIS PE, размер: 28 мм x 8 мм, 30 мм x 9 мм, 34 мм x 9 мм – 1 шт. (при необходимости);
- Инструкция по применению – 1 шт.;
885. Набор эндопротеза коленного сустава тотального SKII CR модель 381, в составе:
- Компонент бедренный XBQ II GK(L) C левый, размер #7 – 1 шт.;
- Вкладыш большеберцовый XBQ II PD PE, размер #6, толщина: 14 мм – 1 шт.;
- Компонент большеберцовый XB(F)Q I JP C, размер #6 – 1 шт.;
- Надколенник XFQ I BIS PE, размер: 28 мм x 8 мм, 30 мм x 9 мм, 34 мм x 9 мм – 1 шт. (при необходимости);
- Инструкция по применению – 1 шт.;
886. Набор эндопротеза коленного сустава тотального SKII CR модель 382, в составе:
- Компонент бедренный XBQ II GK(R) C правый, размер #7 – 1 шт.;
- Вкладыш большеберцовый XBQ II PD PE, размер #6, толщина: 14 мм – 1 шт.;
- Компонент большеберцовый XB(F)Q I JP C, размер #6 – 1 шт.;
- Надколенник XFQ I BIS PE, размер: 28 мм x 8 мм, 30 мм x 9 мм, 34 мм x 9 мм – 1 шт. (при необходимости);
- Инструкция по применению – 1 шт.;
887. Набор эндопротеза коленного сустава тотального SKII CR модель 383, в составе:
- Компонент бедренный XBQ II GK(L) C левый, размер #7 – 1 шт.;
- Вкладыш большеберцовый XBQ II PD PE, размер #6, толщина: 16 мм – 1 шт.;
- Компонент большеберцовый XB(F)Q I JP C, размер #6 – 1 шт.;
- Надколенник XFQ I BIS PE, размер: 28 мм x 8 мм, 30 мм x 9 мм, 34 мм x 9 мм – 1 шт. (при необходимости);
- Инструкция по применению – 1 шт.;
888. Набор эндопротеза коленного сустава тотального SKII CR модель 384, в составе:
- Компонент бедренный XBQ II GK(R) C правый, размер #7 – 1 шт.;
- Вкладыш большеберцовый XBQ II PD PE, размер #6, толщина: 16 мм – 1 шт.;
- Компонент большеберцовый XB(F)Q I JP C, размер #6 – 1 шт.;
- Надколенник XFQ I BIS PE, размер: 28 мм x 8 мм, 30 мм x 9 мм, 34 мм x 9 мм – 1 шт. (при необходимости);
- Инструкция по применению – 1 шт.;
889. Набор эндопротеза коленного сустава тотального SKII CR модель 385, в составе:
- Компонент бедренный XBQ II GK(L) C левый, размер #7– 1 шт.;
- Вкладыш большеберцовый XBQ II PD PE, размер #6, толщина: 10 мм – 1 шт.;
- Компонент большеберцовый XB(F)Q I JP C, размер #7 – 1 шт.;
- Надколенник XFQ I BIS PE, размер: 28 мм x 8 мм, 30 мм x 9 мм, 34 мм x 9 мм – 1 шт. (при необходимости);
- Инструкция по применению – 1 шт.;
890. Набор эндопротеза коленного сустава тотального SKII CR модель 386, в составе:
- Компонент бедренный XBQ II GK(R) C правый, размер #7– 1 шт.;
- Вкладыш большеберцовый XBQ II PD PE, размер #6, толщина: 10 мм – 1 шт.;
- Компонент большеберцовый XB(F)Q I JP C, размер #7 – 1 шт.;
- Надколенник XFQ I BIS PE, размер: 28 мм x 8 мм, 30 мм x 9 мм, 34 мм x 9 мм – 1 шт. (при необходимости);
- Инструкция по применению – 1 шт.;
891. Набор эндопротеза коленного сустава тотального SKII CR модель 387, в составе:
- Компонент бедренный XBQ II GK(L) C левый, размер #7– 1 шт.;
- Вкладыш большеберцовый XBQ II PD PE, размер #6, толщина: 12 мм – 1 шт.;
- Компонент большеберцовый XB(F)Q I JP C, размер #7 – 1 шт.;
- Надколенник XFQ I BIS PE, размер: 28 мм x 8 мм, 30 мм x 9 мм, 34 мм x 9 мм – 1 шт. (при необходимости);
- Инструкция по применению – 1 шт.;
892. Набор эндопротеза коленного сустава тотального SKII CR модель 388, в составе:
- Компонент бедренный XBQ II GK(R) C правый, размер #7– 1 шт.;
- Вкладыш большеберцовый XBQ II PD PE, размер #6, толщина: 12 мм – 1 шт.;

- Компонент большеберцовый XB(F)Q I JP C, размер #7 – 1 шт.;
- Надколенник XFQ I BIS PE, размер: 28 мм х 8 мм, 30 мм х 9 мм, 34 мм х 9 мм – 1 шт. (при необходимости);
- Инструкция по применению – 1 шт.;
893. Набор эндопротеза коленного сустава тотального SKII CR модель 389, в составе:
- Компонент бедренный XBQ II GK(L) C левый, размер #7– 1 шт.;
- Вкладыш большеберцовый XBQ II PD PE, размер #6, толщина: 14 мм – 1 шт.;
- Компонент большеберцовый XB(F)Q I JP C, размер #7 – 1 шт.;
- Надколенник XFQ I BIS PE, размер: 28 мм х 8 мм, 30 мм х 9 мм, 34 мм х 9 мм – 1 шт. (при необходимости);
- Инструкция по применению – 1 шт.;
894. Набор эндопротеза коленного сустава тотального SKII CR модель 390, в составе:
- Компонент бедренный XBQ II GK(R) C правый, размер #7– 1 шт.;
- Вкладыш большеберцовый XBQ II PD PE, размер #6, толщина: 14 мм – 1 шт.;
- Компонент большеберцовый XB(F)Q I JP C, размер #7 – 1 шт.;
- Надколенник XFQ I BIS PE, размер: 28 мм х 8 мм, 30 мм х 9 мм, 34 мм х 9 мм – 1 шт. (при необходимости);
- Инструкция по применению – 1 шт.;
895. Набор эндопротеза коленного сустава тотального SKII CR модель 391, в составе:
- Компонент бедренный XBQ II GK(L) C левый, размер #7– 1 шт.;
- Вкладыш большеберцовый XBQ II PD PE, размер #6, толщина: 16 мм – 1 шт.;
- Компонент большеберцовый XB(F)Q I JP C, размер #7 – 1 шт.;
- Надколенник XFQ I BIS PE, размер: 28 мм х 8 мм, 30 мм х 9 мм, 34 мм х 9 мм – 1 шт. (при необходимости);
- Инструкция по применению – 1 шт.;
896. Набор эндопротеза коленного сустава тотального SKII CR модель 392, в составе:
- Компонент бедренный XBQ II GK(R) C правый, размер #7– 1 шт.;
- Вкладыш большеберцовый XBQ II PD PE, размер #6, толщина: 16 мм – 1 шт.;
- Компонент большеберцовый XB(F)Q I JP C, размер #7 – 1 шт.;
- Надколенник XFQ I BIS PE, размер: 28 мм х 8 мм, 30 мм х 9 мм, 34 мм х 9 мм – 1 шт. (при необходимости);
- Инструкция по применению – 1 шт.;
897. Набор эндопротеза коленного сустава тотального SKII CR модель 393, в составе:
- Компонент бедренный XBQ II GK(L) C левый, размер #8 – 1 шт.;
- Вкладыш большеберцовый XBQ II PD PE, размер #1, толщина: 10 мм – 1 шт.;
- Компонент большеберцовый XB(F)Q I JP C, размер #1 – 1 шт.;
- Надколенник XFQ I BIS PE, размер: 28 мм х 8 мм, 30 мм х 9 мм, 34 мм х 9 мм – 1 шт. (при необходимости);
- Инструкция по применению – 1 шт.;
898. Набор эндопротеза коленного сустава тотального SKII CR модель 394, в составе:
- Компонент бедренный XBQ II GK(R) C правый, размер #8– 1 шт.;
- Вкладыш большеберцовый XBQ II PD PE, размер #1, толщина: 10 мм – 1 шт.;
- Компонент большеберцовый XB(F)Q I JP C, размер #1 – 1 шт.;
- Надколенник XFQ I BIS PE, размер: 28 мм х 8 мм, 30 мм х 9 мм, 34 мм х 9 мм – 1 шт. (при необходимости);
- Инструкция по применению – 1 шт.;
899. Набор эндопротеза коленного сустава тотального SKII CR модель 395, в составе:
- Компонент бедренный XBQ II GK(L) C левый, размер #8 – 1 шт.;
- Вкладыш большеберцовый XBQ II PD PE, размер #1, толщина: 12 мм – 1 шт.;
- Компонент большеберцовый XB(F)Q I JP C, размер #1 – 1 шт.;
- Надколенник XFQ I BIS PE, размер: 28 мм х 8 мм, 30 мм х 9 мм, 34 мм х 9 мм – 1 шт. (при необходимости);
- Инструкция по применению – 1 шт.;
900. Набор эндопротеза коленного сустава тотального SKII CR модель 396, в составе:
- Компонент бедренный XBQ II GK(R) C правый, размер #8– 1 шт.;
- Вкладыш большеберцовый XBQ II PD PE, размер #1, толщина: 12 мм – 1 шт.;
- Компонент большеберцовый XB(F)Q I JP C, размер #1 – 1 шт.;
- Надколенник XFQ I BIS PE, размер: 28 мм х 8 мм, 30 мм х 9 мм, 34 мм х 9 мм – 1 шт. (при необходимости);
- Инструкция по применению – 1 шт.;
901. Набор эндопротеза коленного сустава тотального SKII CR модель 397, в составе:
- Компонент бедренный XBQ II GK(L) C левый, размер #8 – 1 шт.;

- Вкладыш большеберцовый XBQ II PD PE, размер #1, толщина: 14 мм – 1 шт.;
- Компонент большеберцовый XB(F)Q I JP C, размер #1 – 1 шт.;
- Надколенник XFQ I BIS PE, размер: 28 мм х 8 мм, 30 мм х 9 мм, 34 мм х 9 мм – 1 шт. (при необходимости);
- Инструкция по применению – 1 шт.;
902. Набор эндопротеза коленного сустава тотального SKII CR модель 398, в составе:
- Компонент бедренный XBQ II GK(R) C правый, размер #8– 1 шт.;
- Вкладыш большеберцовый XBQ II PD PE, размер #1, толщина: 14 мм – 1 шт.;
- Компонент большеберцовый XB(F)Q I JP C, размер #1 – 1 шт.;
- Надколенник XFQ I BIS PE, размер: 28 мм х 8 мм, 30 мм х 9 мм, 34 мм х 9 мм – 1 шт. (при необходимости);
- Инструкция по применению – 1 шт.;
903. Набор эндопротеза коленного сустава тотального SKII CR модель 399, в составе:
- Компонент бедренный XBQ II GK(L) C левый, размер #8 – 1 шт.;
- Вкладыш большеберцовый XBQ II PD PE, размер #1, толщина: 16 мм – 1 шт.;
- Компонент большеберцовый XB(F)Q I JP C, размер #1 – 1 шт.;
- Надколенник XFQ I BIS PE, размер: 28 мм х 8 мм, 30 мм х 9 мм, 34 мм х 9 мм – 1 шт. (при необходимости);
- Инструкция по применению – 1 шт.;
904. Набор эндопротеза коленного сустава тотального SKII CR модель 400, в составе:
- Компонент бедренный XBQ II GK(R) C правый, размер #8– 1 шт.;
- Вкладыш большеберцовый XBQ II PD PE, размер #1, толщина: 16 мм – 1 шт.;
- Компонент большеберцовый XB(F)Q I JP C, размер #1 – 1 шт.;
- Надколенник XFQ I BIS PE, размер: 28 мм х 8 мм, 30 мм х 9 мм, 34 мм х 9 мм – 1 шт. (при необходимости);
- Инструкция по применению – 1 шт.;
905. Набор эндопротеза коленного сустава тотального SKII CR модель 401, в составе:
- Компонент бедренный XBQ II GK(L) C левый, размер #8– 1 шт.;
- Вкладыш большеберцовый XBQ II PD PE, размер #2, толщина: 10 мм – 1 шт.;
- Компонент большеберцовый XB(F)Q I JP C, размер #2 – 1 шт.;
- Надколенник XFQ I BIS PE, размер: 28 мм х 8 мм, 30 мм х 9 мм, 34 мм х 9 мм – 1 шт. (при необходимости);
- Инструкция по применению – 1 шт.;
906. Набор эндопротеза коленного сустава тотального SKII CR модель 402, в составе:
- Компонент бедренный XBQ II GK(R) C правый, размер #8– 1 шт.;
- Вкладыш большеберцовый XBQ II PD PE, размер #2, толщина: 10 мм – 1 шт.;
- Компонент большеберцовый XB(F)Q I JP C, размер #2 – 1 шт.;
- Надколенник XFQ I BIS PE, размер: 28 мм х 8 мм, 30 мм х 9 мм, 34 мм х 9 мм – 1 шт. (при необходимости);
- Инструкция по применению – 1 шт.;
907. Набор эндопротеза коленного сустава тотального SKII CR модель 403, в составе:
- Компонент бедренный XBQ II GK(L) C левый, размер #8– 1 шт.;
- Вкладыш большеберцовый XBQ II PD PE, размер #2, толщина: 12 мм – 1 шт.;
- Компонент большеберцовый XB(F)Q I JP C, размер #2 – 1 шт.;
- Надколенник XFQ I BIS PE, размер: 28 мм х 8 мм, 30 мм х 9 мм, 34 мм х 9 мм – 1 шт. (при необходимости);
- Инструкция по применению – 1 шт.;
908. Набор эндопротеза коленного сустава тотального SKII CR модель 404, в составе:
- Компонент бедренный XBQ II GK(R) C правый, размер #8– 1 шт.;
- Вкладыш большеберцовый XBQ II PD PE, размер #2, толщина: 12 мм – 1 шт.;
- Компонент большеберцовый XB(F)Q I JP C, размер #2 – 1 шт.;
- Надколенник XFQ I BIS PE, размер: 28 мм х 8 мм, 30 мм х 9 мм, 34 мм х 9 мм – 1 шт. (при необходимости);
- Инструкция по применению – 1 шт.;
909. Набор эндопротеза коленного сустава тотального SKII CR модель 405, в составе:
- Компонент бедренный XBQ II GK(L) C левый, размер #8– 1 шт.;
- Вкладыш большеберцовый XBQ II PD PE, размер #2, толщина: 14 мм – 1 шт.;
- Компонент большеберцовый XB(F)Q I JP C, размер #2 – 1 шт.;
- Надколенник XFQ I BIS PE, размер: 28 мм х 8 мм, 30 мм х 9 мм, 34 мм х 9 мм – 1 шт. (при необходимости);
- Инструкция по применению – 1 шт.;
910. Набор эндопротеза коленного сустава тотального SKII CR модель 406, в составе:

- Компонент бедренный XBQ II GK(R) C правый, размер #8– 1 шт.;
- Вкладыш большеберцовый XBQ II PD PE, размер #2, толщина: 14 мм – 1 шт.;
- Компонент большеберцовый XB(F)Q I JP C, размер #2 – 1 шт.;
- Надколенник XFQ I BIS PE, размер: 28 мм x 8 мм, 30 мм x 9 мм, 34 мм x 9 мм – 1 шт. (при необходимости);
- Инструкция по применению – 1 шт.;

911. Набор эндопротеза коленного сустава тотального SKII CR модель 407, в составе:
- Компонент бедренный XBQ II GK(L) C левый, размер #8– 1 шт.;
- Вкладыш большеберцовый XBQ II PD PE, размер #2, толщина: 16 мм – 1 шт.;
- Компонент большеберцовый XB(F)Q I JP C, размер #2 – 1 шт.;
- Надколенник XFQ I BIS PE, размер: 28 мм x 8 мм, 30 мм x 9 мм, 34 мм x 9 мм – 1 шт. (при необходимости);
- Инструкция по применению – 1 шт.;

912. Набор эндопротеза коленного сустава тотального SKII CR модель 408, в составе:
- Компонент бедренный XBQ II GK(R) C правый, размер #8– 1 шт.;
- Вкладыш большеберцовый XBQ II PD PE, размер #2, толщина: 16 мм – 1 шт.;
- Компонент большеберцовый XB(F)Q I JP C, размер #2 – 1 шт.;
- Надколенник XFQ I BIS PE, размер: 28 мм x 8 мм, 30 мм x 9 мм, 34 мм x 9 мм – 1 шт. (при необходимости);
- Инструкция по применению – 1 шт.;

913. Набор эндопротеза коленного сустава тотального SKII CR модель 409, в составе:
- Компонент бедренный XBQ II GK(L) C левый, размер #8– 1 шт.;
- Вкладыш большеберцовый XBQ II PD PE, размер #2, толщина: 10 мм – 1 шт.;
- Компонент большеберцовый XB(F)Q I JP C, размер #3 – 1 шт.;
- Надколенник XFQ I BIS PE, размер: 28 мм x 8 мм, 30 мм x 9 мм, 34 мм x 9 мм – 1 шт. (при необходимости);
- Инструкция по применению – 1 шт.;

914. Набор эндопротеза коленного сустава тотального SKII CR модель 410, в составе:
- Компонент бедренный XBQ II GK(R) C правый, размер #8– 1 шт.;
- Вкладыш большеберцовый XBQ II PD PE, размер #2, толщина: 10 мм – 1 шт.;
- Компонент большеберцовый XB(F)Q I JP C, размер #3 – 1 шт.;
- Надколенник XFQ I BIS PE, размер: 28 мм x 8 мм, 30 мм x 9 мм, 34 мм x 9 мм – 1 шт. (при необходимости);
- Инструкция по применению – 1 шт.;

915. Набор эндопротеза коленного сустава тотального SKII CR модель 411, в составе:
- Компонент бедренный XBQ II GK(L) C левый, размер #8– 1 шт.;
- Вкладыш большеберцовый XBQ II PD PE, размер #2, толщина: 12 мм – 1 шт.;
- Компонент большеберцовый XB(F)Q I JP C, размер #3 – 1 шт.;
- Надколенник XFQ I BIS PE, размер: 28 мм x 8 мм, 30 мм x 9 мм, 34 мм x 9 мм – 1 шт. (при необходимости);
- Инструкция по применению – 1 шт.;

916. Набор эндопротеза коленного сустава тотального SKII CR модель 412, в составе:
- Компонент бедренный XBQ II GK(R) C правый, размер #8– 1 шт.;
- Вкладыш большеберцовый XBQ II PD PE, размер #2, толщина: 12 мм – 1 шт.;
- Компонент большеберцовый XB(F)Q I JP C, размер #3 – 1 шт.;
- Надколенник XFQ I BIS PE, размер: 28 мм x 8 мм, 30 мм x 9 мм, 34 мм x 9 мм – 1 шт. (при необходимости);
- Инструкция по применению – 1 шт.;

917. Набор эндопротеза коленного сустава тотального SKII CR модель 413, в составе:
- Компонент бедренный XBQ II GK(L) C левый, размер #8– 1 шт.;
- Вкладыш большеберцовый XBQ II PD PE, размер #2, толщина: 14 мм – 1 шт.;
- Компонент большеберцовый XB(F)Q I JP C, размер #3 – 1 шт.;
- Надколенник XFQ I BIS PE, размер: 28 мм x 8 мм, 30 мм x 9 мм, 34 мм x 9 мм – 1 шт. (при необходимости);
- Инструкция по применению – 1 шт.;

918. Набор эндопротеза коленного сустава тотального SKII CR модель 414, в составе:
- Компонент бедренный XBQ II GK(R) C правый, размер #8– 1 шт.;
- Вкладыш большеберцовый XBQ II PD PE, размер #2, толщина: 14 мм – 1 шт.;
- Компонент большеберцовый XB(F)Q I JP C, размер #3 – 1 шт.;
- Надколенник XFQ I BIS PE, размер: 28 мм x 8 мм, 30 мм x 9 мм, 34 мм x 9 мм – 1 шт. (при необходимости);
- Инструкция по применению – 1 шт.;

919. Набор эндопротеза коленного сустава тотального SKII CR модель 415, в составе:
- Компонент бедренный XBQ II GK(L) C левый, размер #8– 1 шт.;
- Вкладыш большеберцовый XBQ II PD PE, размер #2, толщина: 16 мм – 1 шт.;
- Компонент большеберцовый XB(F)Q I JP C, размер #3 – 1 шт.;
- Надколенник XFQ I BIS PE, размер: 28 мм x 8 мм, 30 мм x 9 мм, 34 мм x 9 мм – 1 шт. (при необходимости);
- Инструкция по применению – 1 шт.;
920. Набор эндопротеза коленного сустава тотального SKII CR модель 416, в составе:
- Компонент бедренный XBQ II GK(R) C правый, размер #8– 1 шт.;
- Вкладыш большеберцовый XBQ II PD PE, размер #2, толщина: 16 мм – 1 шт.;
- Компонент большеберцовый XB(F)Q I JP C, размер #3 – 1 шт.;
- Надколенник XFQ I BIS PE, размер: 28 мм x 8 мм, 30 мм x 9 мм, 34 мм x 9 мм – 1 шт. (при необходимости);
- Инструкция по применению – 1 шт.;
921. Набор эндопротеза коленного сустава тотального SKII CR модель 417, в составе:
- Компонент бедренный XBQ II GK(L) C левый, размер #8– 1 шт.;
- Вкладыш большеберцовый XBQ II PD PE, размер #4, толщина: 10 мм – 1 шт.;
- Компонент большеберцовый XB(F)Q I JP C, размер #4 – 1 шт.;
- Надколенник XFQ I BIS PE, размер: 28 мм x 8 мм, 30 мм x 9 мм, 34 мм x 9 мм – 1 шт. (при необходимости);
- Инструкция по применению – 1 шт.;
922. Набор эндопротеза коленного сустава тотального SKII CR модель 418, в составе:
- Компонент бедренный XBQ II GK(R) C правый, размер #8– 1 шт.;
- Вкладыш большеберцовый XBQ II PD PE, размер #4, толщина: 10 мм – 1 шт.;
- Компонент большеберцовый XB(F)Q I JP C, размер #4 – 1 шт.;
- Надколенник XFQ I BIS PE, размер: 28 мм x 8 мм, 30 мм x 9 мм, 34 мм x 9 мм – 1 шт. (при необходимости);
- Инструкция по применению – 1 шт.;
923. Набор эндопротеза коленного сустава тотального SKII CR модель 419, в составе:
- Компонент бедренный XBQ II GK(L) C левый, размер #8– 1 шт.;
- Вкладыш большеберцовый XBQ II PD PE, размер #4, толщина: 12 мм – 1 шт.;
- Компонент большеберцовый XB(F)Q I JP C, размер #4 – 1 шт.;
- Надколенник XFQ I BIS PE, размер: 28 мм x 8 мм, 30 мм x 9 мм, 34 мм x 9 мм – 1 шт. (при необходимости);
- Инструкция по применению – 1 шт.;
924. Набор эндопротеза коленного сустава тотального SKII CR модель 420, в составе:
- Компонент бедренный XBQ II GK(R) C правый, размер #8– 1 шт.;
- Вкладыш большеберцовый XBQ II PD PE, размер #4, толщина: 12 мм – 1 шт.;
- Компонент большеберцовый XB(F)Q I JP C, размер #4 – 1 шт.;
- Надколенник XFQ I BIS PE, размер: 28 мм x 8 мм, 30 мм x 9 мм, 34 мм x 9 мм – 1 шт. (при необходимости);
- Инструкция по применению – 1 шт.;
925. Набор эндопротеза коленного сустава тотального SKII CR модель 421, в составе:
- Компонент бедренный XBQ II GK(L) C левый, размер #8– 1 шт.;
- Вкладыш большеберцовый XBQ II PD PE, размер #4, толщина: 14 мм – 1 шт.;
- Компонент большеберцовый XB(F)Q I JP C, размер #4 – 1 шт.;
- Надколенник XFQ I BIS PE, размер: 28 мм x 8 мм, 30 мм x 9 мм, 34 мм x 9 мм – 1 шт. (при необходимости);
- Инструкция по применению – 1 шт.;
926. Набор эндопротеза коленного сустава тотального SKII CR модель 422, в составе:
- Компонент бедренный XBQ II GK(R) C правый, размер #8– 1 шт.;
- Вкладыш большеберцовый XBQ II PD PE, размер #4, толщина: 14 мм – 1 шт.;
- Компонент большеберцовый XB(F)Q I JP C, размер #4 – 1 шт.;
- Надколенник XFQ I BIS PE, размер: 28 мм x 8 мм, 30 мм x 9 мм, 34 мм x 9 мм – 1 шт. (при необходимости);
- Инструкция по применению – 1 шт.;
927. Набор эндопротеза коленного сустава тотального SKII CR модель 423, в составе:
- Компонент бедренный XBQ II GK(L) C левый, размер #8– 1 шт.;
- Вкладыш большеберцовый XBQ II PD PE, размер #4, толщина: 16 мм – 1 шт.;
- Компонент большеберцовый XB(F)Q I JP C, размер #4 – 1 шт.;
- Надколенник XFQ I BIS PE, размер: 28 мм x 8 мм, 30 мм x 9 мм, 34 мм x 9 мм – 1 шт. (при необходимости);

- Инструкция по применению – 1 шт.;
928. Набор эндопротеза коленного сустава тотального SKII CR модель 424, в составе:
- Компонент бедренный XBQ II GK(R) C правый, размер #8– 1 шт.;
- Вкладыш большеберцовый XBQ II PD PE, размер #4, толщина: 16 мм – 1 шт.;
- Компонент большеберцовый XB(F)Q I JP C, размер #4 – 1 шт.;
- Надколенник XFQ I BIS PE, размер: 28 мм x 8 мм, 30 мм x 9 мм, 34 мм x 9 мм – 1 шт. (при необходимости);
- Инструкция по применению – 1 шт.;
929. Набор эндопротеза коленного сустава тотального SKII CR модель 425, в составе:
- Компонент бедренный XBQ II GK(L) C левый, размер #8– 1 шт.;
- Вкладыш большеберцовый XBQ II PD PE, размер #4, толщина: 10 мм – 1 шт.;
- Компонент большеберцовый XB(F)Q I JP C, размер #5 – 1 шт.;
- Надколенник XFQ I BIS PE, размер: 28 мм x 8 мм, 30 мм x 9 мм, 34 мм x 9 мм – 1 шт. (при необходимости);
- Инструкция по применению – 1 шт.;
930. Набор эндопротеза коленного сустава тотального SKII CR модель 426, в составе:
- Компонент бедренный XBQ II GK(R) C правый, размер #8– 1 шт.;
- Вкладыш большеберцовый XBQ II PD PE, размер #4, толщина: 10 мм – 1 шт.;
- Компонент большеберцовый XB(F)Q I JP C, размер #5 – 1 шт.;
- Надколенник XFQ I BIS PE, размер: 28 мм x 8 мм, 30 мм x 9 мм, 34 мм x 9 мм – 1 шт. (при необходимости);
- Инструкция по применению – 1 шт.;
931. Набор эндопротеза коленного сустава тотального SKII CR модель 427, в составе:
- Компонент бедренный XBQ II GK(L) C левый, размер #8– 1 шт.;
- Вкладыш большеберцовый XBQ II PD PE, размер #4, толщина: 12 мм – 1 шт.;
- Компонент большеберцовый XB(F)Q I JP C, размер #5 – 1 шт.;
- Надколенник XFQ I BIS PE, размер: 28 мм x 8 мм, 30 мм x 9 мм, 34 мм x 9 мм – 1 шт. (при необходимости);
- Инструкция по применению – 1 шт.;
932. Набор эндопротеза коленного сустава тотального SKII CR модель 428, в составе:
- Компонент бедренный XBQ II GK(R) C правый, размер #8– 1 шт.;
- Вкладыш большеберцовый XBQ II PD PE, размер #4, толщина: 12 мм – 1 шт.;
- Компонент большеберцовый XB(F)Q I JP C, размер #5 – 1 шт.;
- Надколенник XFQ I BIS PE, размер: 28 мм x 8 мм, 30 мм x 9 мм, 34 мм x 9 мм – 1 шт. (при необходимости);
- Инструкция по применению – 1 шт.;
933. Набор эндопротеза коленного сустава тотального SKII CR модель 429, в составе:
- Компонент бедренный XBQ II GK(L) C левый, размер #8– 1 шт.;
- Вкладыш большеберцовый XBQ II PD PE, размер #4, толщина: 14 мм – 1 шт.;
- Компонент большеберцовый XB(F)Q I JP C, размер #5 – 1 шт.;
- Надколенник XFQ I BIS PE, размер: 28 мм x 8 мм, 30 мм x 9 мм, 34 мм x 9 мм – 1 шт. (при необходимости);
- Инструкция по применению – 1 шт.;
934. Набор эндопротеза коленного сустава тотального SKII CR модель 430, в составе:
- Компонент бедренный XBQ II GK(R) C правый, размер #8– 1 шт.;
- Вкладыш большеберцовый XBQ II PD PE, размер #4, толщина: 14 мм – 1 шт.;
- Компонент большеберцовый XB(F)Q I JP C, размер #5 – 1 шт.;
- Надколенник XFQ I BIS PE, размер: 28 мм x 8 мм, 30 мм x 9 мм, 34 мм x 9 мм – 1 шт. (при необходимости);
- Инструкция по применению – 1 шт.;
935. Набор эндопротеза коленного сустава тотального SKII CR модель 431, в составе:
- Компонент бедренный XBQ II GK(L) C левый, размер #8– 1 шт.;
- Вкладыш большеберцовый XBQ II PD PE, размер #4, толщина: 16 мм – 1 шт.;
- Компонент большеберцовый XB(F)Q I JP C, размер #5 – 1 шт.;
- Надколенник XFQ I BIS PE, размер: 28 мм x 8 мм, 30 мм x 9 мм, 34 мм x 9 мм – 1 шт. (при необходимости);
- Инструкция по применению – 1 шт.;
936. Набор эндопротеза коленного сустава тотального SKII CR модель 432, в составе:
- Компонент бедренный XBQ II GK(R) C правый, размер #8– 1 шт.;
- Вкладыш большеберцовый XBQ II PD PE, размер #4, толщина: 16 мм – 1 шт.;
- Компонент большеберцовый XB(F)Q I JP C, размер #5 – 1 шт.;

- Надколенник XFQ I BIS PE, размер: 28 мм x 8 мм, 30 мм x 9 мм, 34 мм x 9 мм – 1 шт. (при необходимости);
- Инструкция по применению – 1 шт.;
937. Набор эндопротеза коленного сустава тотального SKII CR модель 433, в составе:
- Компонент бедренный XBQ II GK(L) C левый, размер #8 – 1 шт.;
- Вкладыш большеберцовый XBQ II PD PE, размер #6, толщина: 10 мм – 1 шт.;
- Компонент большеберцовый XB(F)Q I JP C, размер #6 – 1 шт.;
- Надколенник XFQ I BIS PE, размер: 28 мм x 8 мм, 30 мм x 9 мм, 34 мм x 9 мм – 1 шт. (при необходимости);
- Инструкция по применению – 1 шт.;
938. Набор эндопротеза коленного сустава тотального SKII CR модель 434, в составе:
- Компонент бедренный XBQ II GK(R) C правый, размер #8 – 1 шт.;
- Вкладыш большеберцовый XBQ II PD PE, размер #6, толщина: 10 мм – 1 шт.;
- Компонент большеберцовый XB(F)Q I JP C, размер #6 – 1 шт.;
- Надколенник XFQ I BIS PE, размер: 28 мм x 8 мм, 30 мм x 9 мм, 34 мм x 9 мм – 1 шт. (при необходимости);
- Инструкция по применению – 1 шт.;
939. Набор эндопротеза коленного сустава тотального SKII CR модель 435, в составе:
- Компонент бедренный XBQ II GK(L) C левый, размер #8 – 1 шт.;
- Вкладыш большеберцовый XBQ II PD PE, размер #6, толщина: 12 мм – 1 шт.;
- Компонент большеберцовый XB(F)Q I JP C, размер #6 – 1 шт.;
- Надколенник XFQ I BIS PE, размер: 28 мм x 8 мм, 30 мм x 9 мм, 34 мм x 9 мм – 1 шт. (при необходимости);
- Инструкция по применению – 1 шт.;
940. Набор эндопротеза коленного сустава тотального SKII CR модель 436, в составе:
- Компонент бедренный XBQ II GK(R) C правый, размер #8 – 1 шт.;
- Вкладыш большеберцовый XBQ II PD PE, размер #6, толщина: 12 мм – 1 шт.;
- Компонент большеберцовый XB(F)Q I JP C, размер #6 – 1 шт.;
- Надколенник XFQ I BIS PE, размер: 28 мм x 8 мм, 30 мм x 9 мм, 34 мм x 9 мм – 1 шт. (при необходимости);
- Инструкция по применению – 1 шт.;
941. Набор эндопротеза коленного сустава тотального SKII CR модель 437, в составе:
- Компонент бедренный XBQ II GK(L) C левый, размер #8 – 1 шт.;
- Вкладыш большеберцовый XBQ II PD PE, размер #6, толщина: 14 мм – 1 шт.;
- Компонент большеберцовый XB(F)Q I JP C, размер #6 – 1 шт.;
- Надколенник XFQ I BIS PE, размер: 28 мм x 8 мм, 30 мм x 9 мм, 34 мм x 9 мм – 1 шт. (при необходимости);
- Инструкция по применению – 1 шт.;
942. Набор эндопротеза коленного сустава тотального SKII CR модель 438, в составе:
- Компонент бедренный XBQ II GK(R) C правый, размер #8 – 1 шт.;
- Вкладыш большеберцовый XBQ II PD PE, размер #6, толщина: 14 мм – 1 шт.;
- Компонент большеберцовый XB(F)Q I JP C, размер #6 – 1 шт.;
- Надколенник XFQ I BIS PE, размер: 28 мм x 8 мм, 30 мм x 9 мм, 34 мм x 9 мм – 1 шт. (при необходимости);
- Инструкция по применению – 1 шт.;
943. Набор эндопротеза коленного сустава тотального SKII CR модель 439, в составе:
- Компонент бедренный XBQ II GK(L) C левый, размер #8 – 1 шт.;
- Вкладыш большеберцовый XBQ II PD PE, размер #6, толщина: 16 мм – 1 шт.;
- Компонент большеберцовый XB(F)Q I JP C, размер #6 – 1 шт.;
- Надколенник XFQ I BIS PE, размер: 28 мм x 8 мм, 30 мм x 9 мм, 34 мм x 9 мм – 1 шт. (при необходимости);
- Инструкция по применению – 1 шт.;
944. Набор эндопротеза коленного сустава тотального SKII CR модель 440, в составе:
- Компонент бедренный XBQ II GK(R) C правый, размер #8 – 1 шт.;
- Вкладыш большеберцовый XBQ II PD PE, размер #6, толщина: 16 мм – 1 шт.;
- Компонент большеберцовый XB(F)Q I JP C, размер #6 – 1 шт.;
- Надколенник XFQ I BIS PE, размер: 28 мм x 8 мм, 30 мм x 9 мм, 34 мм x 9 мм – 1 шт. (при необходимости);
- Инструкция по применению – 1 шт.;
945. Набор эндопротеза коленного сустава тотального SKII CR модель 441, в составе:
- Компонент бедренный XBQ II GK(L) C левый, размер #8– 1 шт.;
- Вкладыш большеберцовый XBQ II PD PE, размер #6, толщина: 10 мм – 1 шт.;

- Компонент большеберцовый XB(F)Q I JP C, размер #7 – 1 шт.;
- Надколенник XFQ I BIS PE, размер: 28 мм х 8 мм, 30 мм х 9 мм, 34 мм х 9 мм – 1 шт. (при необходимости);
- Инструкция по применению – 1 шт.;
946. Набор эндопротеза коленного сустава тотального SKII CR модель 442, в составе:
- Компонент бедренный XBQ II GK(R) C правый, размер #8– 1 шт.;
- Вкладыш большеберцовый XBQ II PD PE, размер #6, толщина: 10 мм – 1 шт.;
- Компонент большеберцовый XB(F)Q I JP C, размер #7 – 1 шт.;
- Надколенник XFQ I BIS PE, размер: 28 мм х 8 мм, 30 мм х 9 мм, 34 мм х 9 мм – 1 шт. (при необходимости);
- Инструкция по применению – 1 шт.;
947. Набор эндопротеза коленного сустава тотального SKII CR модель 443, в составе:
- Компонент бедренный XBQ II GK(L) C левый, размер #8– 1 шт.;
- Вкладыш большеберцовый XBQ II PD PE, размер #6, толщина: 12 мм – 1 шт.;
- Компонент большеберцовый XB(F)Q I JP C, размер #7 – 1 шт.;
- Надколенник XFQ I BIS PE, размер: 28 мм х 8 мм, 30 мм х 9 мм, 34 мм х 9 мм – 1 шт. (при необходимости);
- Инструкция по применению – 1 шт.;
948. Набор эндопротеза коленного сустава тотального SKII CR модель 444, в составе:
- Компонент бедренный XBQ II GK(R) C правый, размер #8– 1 шт.;
- Вкладыш большеберцовый XBQ II PD PE, размер #6, толщина: 12 мм – 1 шт.;
- Компонент большеберцовый XB(F)Q I JP C, размер #7 – 1 шт.;
- Надколенник XFQ I BIS PE, размер: 28 мм х 8 мм, 30 мм х 9 мм, 34 мм х 9 мм – 1 шт. (при необходимости);
- Инструкция по применению – 1 шт.;
949. Набор эндопротеза коленного сустава тотального SKII CR модель 445, в составе:
- Компонент бедренный XBQ II GK(L) C левый, размер #8– 1 шт.;
- Вкладыш большеберцовый XBQ II PD PE, размер #6, толщина: 14 мм – 1 шт.;
- Компонент большеберцовый XB(F)Q I JP C, размер #7 – 1 шт.;
- Надколенник XFQ I BIS PE, размер: 28 мм х 8 мм, 30 мм х 9 мм, 34 мм х 9 мм – 1 шт. (при необходимости);
- Инструкция по применению – 1 шт.;
950. Набор эндопротеза коленного сустава тотального SKII CR модель 446, в составе:
- Компонент бедренный XBQ II GK(R) C правый, размер #8– 1 шт.;
- Вкладыш большеберцовый XBQ II PD PE, размер #6, толщина: 14 мм – 1 шт.;
- Компонент большеберцовый XB(F)Q I JP C, размер #7 – 1 шт.;
- Надколенник XFQ I BIS PE, размер: 28 мм х 8 мм, 30 мм х 9 мм, 34 мм х 9 мм – 1 шт. (при необходимости);
- Инструкция по применению – 1 шт.;
951. Набор эндопротеза коленного сустава тотального SKII CR модель 447, в составе:
- Компонент бедренный XBQ II GK(L) C левый, размер #8– 1 шт.;
- Вкладыш большеберцовый XBQ II PD PE, размер #6, толщина: 16 мм – 1 шт.;
- Компонент большеберцовый XB(F)Q I JP C, размер #7 – 1 шт.;
- Надколенник XFQ I BIS PE, размер: 28 мм х 8 мм, 30 мм х 9 мм, 34 мм х 9 мм – 1 шт. (при необходимости);
- Инструкция по применению – 1 шт.;
952. Набор эндопротеза коленного сустава тотального SKII CR модель 448, в составе:
- Компонент бедренный XBQ II GK(R) C правый, размер #8– 1 шт.;
- Вкладыш большеберцовый XBQ II PD PE, размер #6, толщина: 16 мм – 1 шт.;
- Компонент большеберцовый XB(F)Q I JP C, размер #7 – 1 шт.;
- Надколенник XFQ I BIS PE, размер: 28 мм х 8 мм, 30 мм х 9 мм, 34 мм х 9 мм – 1 шт. (при необходимости);
- Инструкция по применению – 1 шт.;
953. Набор эндопротеза коленного сустава тотального SKII CR модель 449, в составе:
- Компонент бедренный XBQ II GK(L) C левый, размер #9 – 1 шт.;
- Вкладыш большеберцовый XBQ II PD PE, размер #1, толщина: 10 мм – 1 шт.;
- Компонент большеберцовый XB(F)Q I JP C, размер #1 – 1 шт.;
- Надколенник XFQ I BIS PE, размер: 28 мм х 8 мм, 30 мм х 9 мм, 34 мм х 9 мм – 1 шт. (при необходимости);
- Инструкция по применению – 1 шт.;
954. Набор эндопротеза коленного сустава тотального SKII CR модель 450, в составе:
- Компонент бедренный XBQ II GK(R) C правый, размер #9– 1 шт.;

- Вкладыш большеберцовый XBQ II PD PE, размер #1, толщина: 10 мм – 1 шт.;
- Компонент большеберцовый XB(F)Q I JP C, размер #1 – 1 шт.;
- Надколенник XFQ I BIS PE, размер: 28 мм х 8 мм, 30 мм х 9 мм, 34 мм х 9 мм – 1 шт. (при необходимости);
- Инструкция по применению – 1 шт.;
955. Набор эндопротеза коленного сустава тотального SKII CR модель 451, в составе:
- Компонент бедренный XBQ II GK(L) C левый, размер #9 – 1 шт.;
- Вкладыш большеберцовый XBQ II PD PE, размер #1, толщина: 12 мм – 1 шт.;
- Компонент большеберцовый XB(F)Q I JP C, размер #1 – 1 шт.;
- Надколенник XFQ I BIS PE, размер: 28 мм х 8 мм, 30 мм х 9 мм, 34 мм х 9 мм – 1 шт. (при необходимости);
- Инструкция по применению – 1 шт.;
956. Набор эндопротеза коленного сустава тотального SKII CR модель 452, в составе:
- Компонент бедренный XBQ II GK(R) C правый, размер #9– 1 шт.;
- Вкладыш большеберцовый XBQ II PD PE, размер #1, толщина: 12 мм – 1 шт.;
- Компонент большеберцовый XB(F)Q I JP C, размер #1 – 1 шт.;
- Надколенник XFQ I BIS PE, размер: 28 мм х 8 мм, 30 мм х 9 мм, 34 мм х 9 мм – 1 шт. (при необходимости);
- Инструкция по применению – 1 шт.;
957. Набор эндопротеза коленного сустава тотального SKII CR модель 453, в составе:
- Компонент бедренный XBQ II GK(L) C левый, размер #9 – 1 шт.;
- Вкладыш большеберцовый XBQ II PD PE, размер #1, толщина: 14 мм – 1 шт.;
- Компонент большеберцовый XB(F)Q I JP C, размер #1 – 1 шт.;
- Надколенник XFQ I BIS PE, размер: 28 мм х 8 мм, 30 мм х 9 мм, 34 мм х 9 мм – 1 шт. (при необходимости);
- Инструкция по применению – 1 шт.;
958. Набор эндопротеза коленного сустава тотального SKII CR модель 454, в составе:
- Компонент бедренный XBQ II GK(R) C правый, размер #9– 1 шт.;
- Вкладыш большеберцовый XBQ II PD PE, размер #1, толщина: 14 мм – 1 шт.;
- Компонент большеберцовый XB(F)Q I JP C, размер #1 – 1 шт.;
- Надколенник XFQ I BIS PE, размер: 28 мм х 8 мм, 30 мм х 9 мм, 34 мм х 9 мм – 1 шт. (при необходимости);
- Инструкция по применению – 1 шт.;
959. Набор эндопротеза коленного сустава тотального SKII CR модель 455, в составе:
- Компонент бедренный XBQ II GK(L) C левый, размер #9 – 1 шт.;
- Вкладыш большеберцовый XBQ II PD PE, размер #1, толщина: 16 мм – 1 шт.;
- Компонент большеберцовый XB(F)Q I JP C, размер #1 – 1 шт.;
- Надколенник XFQ I BIS PE, размер: 28 мм х 8 мм, 30 мм х 9 мм, 34 мм х 9 мм – 1 шт. (при необходимости);
- Инструкция по применению – 1 шт.;
960. Набор эндопротеза коленного сустава тотального SKII CR модель 456, в составе:
- Компонент бедренный XBQ II GK(R) C правый, размер #9– 1 шт.;
- Вкладыш большеберцовый XBQ II PD PE, размер #1, толщина: 16 мм – 1 шт.;
- Компонент большеберцовый XB(F)Q I JP C, размер #1 – 1 шт.;
- Надколенник XFQ I BIS PE, размер: 28 мм х 8 мм, 30 мм х 9 мм, 34 мм х 9 мм – 1 шт. (при необходимости);
- Инструкция по применению – 1 шт.;
961. Набор эндопротеза коленного сустава тотального SKII CR модель 457, в составе:
- Компонент бедренный XBQ II GK(L) C левый, размер #9 – 1 шт.;
- Вкладыш большеберцовый XBQ II PD PE, размер #2, толщина: 10 мм – 1 шт.;
- Компонент большеберцовый XB(F)Q I JP C, размер #2 – 1 шт.;
- Надколенник XFQ I BIS PE, размер: 28 мм х 8 мм, 30 мм х 9 мм, 34 мм х 9 мм – 1 шт. (при необходимости);
- Инструкция по применению – 1 шт.;
962. Набор эндопротеза коленного сустава тотального SKII CR модель 458, в составе:
- Компонент бедренный XBQ II GK(R) C правый, размер #9– 1 шт.;
- Вкладыш большеберцовый XBQ II PD PE, размер #2, толщина: 10 мм – 1 шт.;
- Компонент большеберцовый XB(F)Q I JP C, размер #2 – 1 шт.;
- Надколенник XFQ I BIS PE, размер: 28 мм х 8 мм, 30 мм х 9 мм, 34 мм х 9 мм – 1 шт. (при необходимости);
- Инструкция по применению – 1 шт.;
963. Набор эндопротеза коленного сустава тотального SKII CR модель 459, в составе:

- Компонент бедренный XBQ II GK(L) C левый, размер #9 – 1 шт.;
- Вкладыш большеберцовый XBQ II PD PE, размер #2, толщина: 12 мм – 1 шт.;
- Компонент большеберцовый XB(F)Q I JP C, размер #2 – 1 шт.;
- Надколенник XFQ I BIS PE, размер: 28 мм x 8 мм, 30 мм x 9 мм, 34 мм x 9 мм – 1 шт. (при необходимости);
- Инструкция по применению – 1 шт.;

964. Набор эндопротеза коленного сустава тотального SKII CR модель 460, в составе:
- Компонент бедренный XBQ II GK(R) C правый, размер #9– 1 шт.;
- Вкладыш большеберцовый XBQ II PD PE, размер #2, толщина: 12 мм – 1 шт.;
- Компонент большеберцовый XB(F)Q I JP C, размер #2 – 1 шт.;
- Надколенник XFQ I BIS PE, размер: 28 мм x 8 мм, 30 мм x 9 мм, 34 мм x 9 мм – 1 шт. (при необходимости);
- Инструкция по применению – 1 шт.;

965. Набор эндопротеза коленного сустава тотального SKII CR модель 461, в составе:
- Компонент бедренный XBQ II GK(L) C левый, размер #9 – 1 шт.;
- Вкладыш большеберцовый XBQ II PD PE, размер #2, толщина: 14 мм – 1 шт.;
- Компонент большеберцовый XB(F)Q I JP C, размер #2 – 1 шт.;
- Надколенник XFQ I BIS PE, размер: 28 мм x 8 мм, 30 мм x 9 мм, 34 мм x 9 мм – 1 шт. (при необходимости);
- Инструкция по применению – 1 шт.;

966. Набор эндопротеза коленного сустава тотального SKII CR модель 462, в составе:
- Компонент бедренный XBQ II GK(R) C правый, размер #9– 1 шт.;
- Вкладыш большеберцовый XBQ II PD PE, размер #2, толщина: 14 мм – 1 шт.;
- Компонент большеберцовый XB(F)Q I JP C, размер #2 – 1 шт.;
- Надколенник XFQ I BIS PE, размер: 28 мм x 8 мм, 30 мм x 9 мм, 34 мм x 9 мм – 1 шт. (при необходимости);
- Инструкция по применению – 1 шт.;

967. Набор эндопротеза коленного сустава тотального SKII CR модель 463, в составе:
- Компонент бедренный XBQ II GK(L) C левый, размер #9 – 1 шт.;
- Вкладыш большеберцовый XBQ II PD PE, размер #2, толщина: 16 мм – 1 шт.;
- Компонент большеберцовый XB(F)Q I JP C, размер #2 – 1 шт.;
- Надколенник XFQ I BIS PE, размер: 28 мм x 8 мм, 30 мм x 9 мм, 34 мм x 9 мм – 1 шт. (при необходимости);
- Инструкция по применению – 1 шт.;

968. Набор эндопротеза коленного сустава тотального SKII CR модель 464, в составе:
- Компонент бедренный XBQ II GK(R) C правый, размер #9– 1 шт.;
- Вкладыш большеберцовый XBQ II PD PE, размер #2, толщина: 16 мм – 1 шт.;
- Компонент большеберцовый XB(F)Q I JP C, размер #2 – 1 шт.;
- Надколенник XFQ I BIS PE, размер: 28 мм x 8 мм, 30 мм x 9 мм, 34 мм x 9 мм – 1 шт. (при необходимости);
- Инструкция по применению – 1 шт.;

969. Набор эндопротеза коленного сустава тотального SKII CR модель 465, в составе:
- Компонент бедренный XBQ II GK(L) C левый, размер #9– 1 шт.;
- Вкладыш большеберцовый XBQ II PD PE, размер #2, толщина: 10 мм – 1 шт.;
- Компонент большеберцовый XB(F)Q I JP C, размер #3 – 1 шт.;
- Надколенник XFQ I BIS PE, размер: 28 мм x 8 мм, 30 мм x 9 мм, 34 мм x 9 мм – 1 шт. (при необходимости);
- Инструкция по применению – 1 шт.;

970. Набор эндопротеза коленного сустава тотального SKII CR модель 466, в составе:
- Компонент бедренный XBQ II GK(R) C правый, размер #9– 1 шт.;
- Вкладыш большеберцовый XBQ II PD PE, размер #2, толщина: 10 мм – 1 шт.;
- Компонент большеберцовый XB(F)Q I JP C, размер #3 – 1 шт.;
- Надколенник XFQ I BIS PE, размер: 28 мм x 8 мм, 30 мм x 9 мм, 34 мм x 9 мм – 1 шт. (при необходимости);
- Инструкция по применению – 1 шт.;

971. Набор эндопротеза коленного сустава тотального SKII CR модель 467, в составе:
- Компонент бедренный XBQ II GK(L) C левый, размер #9– 1 шт.;
- Вкладыш большеберцовый XBQ II PD PE, размер #2, толщина: 12 мм – 1 шт.;
- Компонент большеберцовый XB(F)Q I JP C, размер #3 – 1 шт.;
- Надколенник XFQ I BIS PE, размер: 28 мм x 8 мм, 30 мм x 9 мм, 34 мм x 9 мм – 1 шт. (при необходимости);
- Инструкция по применению – 1 шт.;

972. Набор эндопротеза коленного сустава тотального SKII CR модель 468, в составе:
- Компонент бедренный XBQ II GK(R) C правый, размер #9– 1 шт.;
- Вкладыш большеберцовый XBQ II PD PE, размер #2, толщина: 12 мм – 1 шт.;
- Компонент большеберцовый XB(F)Q I JP C, размер #3 – 1 шт.;
- Надколенник XFQ I BIS PE, размер: 28 мм х 8 мм, 30 мм х 9 мм, 34 мм х 9 мм – 1 шт. (при необходимости);
- Инструкция по применению – 1 шт.;
973. Набор эндопротеза коленного сустава тотального SKII CR модель 469, в составе:
- Компонент бедренный XBQ II GK(L) C левый, размер #9– 1 шт.;
- Вкладыш большеберцовый XBQ II PD PE, размер #2, толщина: 14 мм – 1 шт.;
- Компонент большеберцовый XB(F)Q I JP C, размер #3 – 1 шт.;
- Надколенник XFQ I BIS PE, размер: 28 мм х 8 мм, 30 мм х 9 мм, 34 мм х 9 мм – 1 шт. (при необходимости);
- Инструкция по применению – 1 шт.;
974. Набор эндопротеза коленного сустава тотального SKII CR модель 470, в составе:
- Компонент бедренный XBQ II GK(R) C правый, размер #9– 1 шт.;
- Вкладыш большеберцовый XBQ II PD PE, размер #2, толщина: 14 мм – 1 шт.;
- Компонент большеберцовый XB(F)Q I JP C, размер #3 – 1 шт.;
- Надколенник XFQ I BIS PE, размер: 28 мм х 8 мм, 30 мм х 9 мм, 34 мм х 9 мм – 1 шт. (при необходимости);
- Инструкция по применению – 1 шт.;
975. Набор эндопротеза коленного сустава тотального SKII CR модель 471, в составе:
- Компонент бедренный XBQ II GK(L) C левый, размер #9– 1 шт.;
- Вкладыш большеберцовый XBQ II PD PE, размер #2, толщина: 16 мм – 1 шт.;
- Компонент большеберцовый XB(F)Q I JP C, размер #3 – 1 шт.;
- Надколенник XFQ I BIS PE, размер: 28 мм х 8 мм, 30 мм х 9 мм, 34 мм х 9 мм – 1 шт. (при необходимости);
- Инструкция по применению – 1 шт.;
976. Набор эндопротеза коленного сустава тотального SKII CR модель 472, в составе:
- Компонент бедренный XBQ II GK(R) C правый, размер #9– 1 шт.;
- Вкладыш большеберцовый XBQ II PD PE, размер #2, толщина: 16 мм – 1 шт.;
- Компонент большеберцовый XB(F)Q I JP C, размер #3 – 1 шт.;
- Надколенник XFQ I BIS PE, размер: 28 мм х 8 мм, 30 мм х 9 мм, 34 мм х 9 мм – 1 шт. (при необходимости);
- Инструкция по применению – 1 шт.;
977. Набор эндопротеза коленного сустава тотального SKII CR модель 473, в составе:
- Компонент бедренный XBQ II GK(L) C левый, размер #9 – 1 шт.;
- Вкладыш большеберцовый XBQ II PD PE, размер #4, толщина: 10 мм – 1 шт.;
- Компонент большеберцовый XB(F)Q I JP C, размер #4 – 1 шт.;
- Надколенник XFQ I BIS PE, размер: 28 мм х 8 мм, 30 мм х 9 мм, 34 мм х 9 мм – 1 шт. (при необходимости);
- Инструкция по применению – 1 шт.;
978. Набор эндопротеза коленного сустава тотального SKII CR модель 474, в составе:
- Компонент бедренный XBQ II GK(R) C правый, размер #9– 1 шт.;
- Вкладыш большеберцовый XBQ II PD PE, размер #4, толщина: 10 мм – 1 шт.;
- Компонент большеберцовый XB(F)Q I JP C, размер #4 – 1 шт.;
- Надколенник XFQ I BIS PE, размер: 28 мм х 8 мм, 30 мм х 9 мм, 34 мм х 9 мм – 1 шт. (при необходимости);
- Инструкция по применению – 1 шт.;
979. Набор эндопротеза коленного сустава тотального SKII CR модель 475, в составе:
- Компонент бедренный XBQ II GK(L) C левый, размер #9 – 1 шт.;
- Вкладыш большеберцовый XBQ II PD PE, размер #4, толщина: 12 мм – 1 шт.;
- Компонент большеберцовый XB(F)Q I JP C, размер #4 – 1 шт.;
- Надколенник XFQ I BIS PE, размер: 28 мм х 8 мм, 30 мм х 9 мм, 34 мм х 9 мм – 1 шт. (при необходимости);
- Инструкция по применению – 1 шт.;
980. Набор эндопротеза коленного сустава тотального SKII CR модель 476, в составе:
- Компонент бедренный XBQ II GK(R) C правый, размер #9– 1 шт.;
- Вкладыш большеберцовый XBQ II PD PE, размер #4, толщина: 12 мм – 1 шт.;
- Компонент большеберцовый XB(F)Q I JP C, размер #4 – 1 шт.;
- Надколенник XFQ I BIS PE, размер: 28 мм х 8 мм, 30 мм х 9 мм, 34 мм х 9 мм – 1 шт. (при необходимости);

- Инструкция по применению – 1 шт.;
981. Набор эндопротеза коленного сустава тотального SKII CR модель 477, в составе:
- Компонент бедренный XBQ II GK(L) C левый, размер #9 – 1 шт.;
- Вкладыш большеберцовый XBQ II PD PE, размер #4, толщина: 14 мм – 1 шт.;
- Компонент большеберцовый XB(F)Q I JP C, размер #4 – 1 шт.;
- Надколенник XFQ I BIS PE, размер: 28 мм х 8 мм, 30 мм х 9 мм, 34 мм х 9 мм – 1 шт. (при необходимости);
- Инструкция по применению – 1 шт.;
982. Набор эндопротеза коленного сустава тотального SKII CR модель 478, в составе:
- Компонент бедренный XBQ II GK(R) C правый, размер #9– 1 шт.;
- Вкладыш большеберцовый XBQ II PD PE, размер #4, толщина: 14 мм – 1 шт.;
- Компонент большеберцовый XB(F)Q I JP C, размер #4 – 1 шт.;
- Надколенник XFQ I BIS PE, размер: 28 мм х 8 мм, 30 мм х 9 мм, 34 мм х 9 мм – 1 шт. (при необходимости);
- Инструкция по применению – 1 шт.;
983. Набор эндопротеза коленного сустава тотального SKII CR модель 479, в составе:
- Компонент бедренный XBQ II GK(L) C левый, размер #9 – 1 шт.;
- Вкладыш большеберцовый XBQ II PD PE, размер #4, толщина: 16 мм – 1 шт.;
- Компонент большеберцовый XB(F)Q I JP C, размер #4 – 1 шт.;
- Надколенник XFQ I BIS PE, размер: 28 мм х 8 мм, 30 мм х 9 мм, 34 мм х 9 мм – 1 шт. (при необходимости);
- Инструкция по применению – 1 шт.;
984. Набор эндопротеза коленного сустава тотального SKII CR модель 480, в составе:
- Компонент бедренный XBQ II GK(R) C правый, размер #9– 1 шт.;
- Вкладыш большеберцовый XBQ II PD PE, размер #4, толщина: 16 мм – 1 шт.;
- Компонент большеберцовый XB(F)Q I JP C, размер #4 – 1 шт.;
- Надколенник XFQ I BIS PE, размер: 28 мм х 8 мм, 30 мм х 9 мм, 34 мм х 9 мм – 1 шт. (при необходимости);
- Инструкция по применению – 1 шт.;
985. Набор эндопротеза коленного сустава тотального SKII CR модель 481, в составе:
- Компонент бедренный XBQ II GK(L) C левый, размер #9– 1 шт.;
- Вкладыш большеберцовый XBQ II PD PE, размер #4, толщина: 10 мм – 1 шт.;
- Компонент большеберцовый XB(F)Q I JP C, размер #5 – 1 шт.;
- Надколенник XFQ I BIS PE, размер: 28 мм х 8 мм, 30 мм х 9 мм, 34 мм х 9 мм – 1 шт. (при необходимости);
- Инструкция по применению – 1 шт.;
986. Набор эндопротеза коленного сустава тотального SKII CR модель 482, в составе:
- Компонент бедренный XBQ II GK(R) C правый, размер #9– 1 шт.;
- Вкладыш большеберцовый XBQ II PD PE, размер #4, толщина: 10 мм – 1 шт.;
- Компонент большеберцовый XB(F)Q I JP C, размер #5 – 1 шт.;
- Надколенник XFQ I BIS PE, размер: 28 мм х 8 мм, 30 мм х 9 мм, 34 мм х 9 мм – 1 шт. (при необходимости);
- Инструкция по применению – 1 шт.;
987. Набор эндопротеза коленного сустава тотального SKII CR модель 483, в составе:
- Компонент бедренный XBQ II GK(L) C левый, размер #9– 1 шт.;
- Вкладыш большеберцовый XBQ II PD PE, размер #4, толщина: 12 мм – 1 шт.;
- Компонент большеберцовый XB(F)Q I JP C, размер #5 – 1 шт.;
- Надколенник XFQ I BIS PE, размер: 28 мм х 8 мм, 30 мм х 9 мм, 34 мм х 9 мм – 1 шт. (при необходимости);
- Инструкция по применению – 1 шт.;
988. Набор эндопротеза коленного сустава тотального SKII CR модель 484, в составе:
- Компонент бедренный XBQ II GK(R) C правый, размер #9– 1 шт.;
- Вкладыш большеберцовый XBQ II PD PE, размер #4, толщина: 12 мм – 1 шт.;
- Компонент большеберцовый XB(F)Q I JP C, размер #5 – 1 шт.;
- Надколенник XFQ I BIS PE, размер: 28 мм х 8 мм, 30 мм х 9 мм, 34 мм х 9 мм – 1 шт. (при необходимости);
- Инструкция по применению – 1 шт.;
989. Набор эндопротеза коленного сустава тотального SKII CR модель 485, в составе:
- Компонент бедренный XBQ II GK(L) C левый, размер #9– 1 шт.;
- Вкладыш большеберцовый XBQ II PD PE, размер #4, толщина: 14 мм – 1 шт.;
- Компонент большеберцовый XB(F)Q I JP C, размер #5 – 1 шт.;

- Надколенник XFQ I BIS PE, размер: 28 мм x 8 мм, 30 мм x 9 мм, 34 мм x 9 мм – 1 шт. (при необходимости);
- Инструкция по применению – 1 шт.;
990. Набор эндопротеза коленного сустава тотального SKII CR модель 486, в составе:
- Компонент бедренный XBQ II GK(R) C правый, размер #9– 1 шт.;
- Вкладыш большеберцовый XBQ II PD PE, размер #4, толщина: 14 мм – 1 шт.;
- Компонент большеберцовый XB(F)Q I JP C, размер #5 – 1 шт.;
- Надколенник XFQ I BIS PE, размер: 28 мм x 8 мм, 30 мм x 9 мм, 34 мм x 9 мм – 1 шт. (при необходимости);
- Инструкция по применению – 1 шт.;
991. Набор эндопротеза коленного сустава тотального SKII CR модель 487, в составе:
- Компонент бедренный XBQ II GK(L) C левый, размер #9– 1 шт.;
- Вкладыш большеберцовый XBQ II PD PE, размер #4, толщина: 16 мм – 1 шт.;
- Компонент большеберцовый XB(F)Q I JP C, размер #5 – 1 шт.;
- Надколенник XFQ I BIS PE, размер: 28 мм x 8 мм, 30 мм x 9 мм, 34 мм x 9 мм – 1 шт. (при необходимости);
- Инструкция по применению – 1 шт.;
992. Набор эндопротеза коленного сустава тотального SKII CR модель 488, в составе:
- Компонент бедренный XBQ II GK(R) C правый, размер #9– 1 шт.;
- Вкладыш большеберцовый XBQ II PD PE, размер #4, толщина: 16 мм – 1 шт.;
- Компонент большеберцовый XB(F)Q I JP C, размер #5 – 1 шт.;
- Надколенник XFQ I BIS PE, размер: 28 мм x 8 мм, 30 мм x 9 мм, 34 мм x 9 мм – 1 шт. (при необходимости);
- Инструкция по применению – 1 шт.;
993. Набор эндопротеза коленного сустава тотального SKII CR модель 489, в составе:
- Компонент бедренный XBQ II GK(L) C левый, размер #9 – 1 шт.;
- Вкладыш большеберцовый XBQ II PD PE, размер #6, толщина: 10 мм – 1 шт.;
- Компонент большеберцовый XB(F)Q I JP C, размер #6 – 1 шт.;
- Надколенник XFQ I BIS PE, размер: 28 мм x 8 мм, 30 мм x 9 мм, 34 мм x 9 мм – 1 шт. (при необходимости);
- Инструкция по применению – 1 шт.;
994. Набор эндопротеза коленного сустава тотального SKII CR модель 490, в составе:
- Компонент бедренный XBQ II GK(R) C правый, размер #9 – 1 шт.;
- Вкладыш большеберцовый XBQ II PD PE, размер #6, толщина: 10 мм – 1 шт.;
- Компонент большеберцовый XB(F)Q I JP C, размер #6 – 1 шт.;
- Надколенник XFQ I BIS PE, размер: 28 мм x 8 мм, 30 мм x 9 мм, 34 мм x 9 мм – 1 шт. (при необходимости);
- Инструкция по применению – 1 шт.;
995. Набор эндопротеза коленного сустава тотального SKII CR модель 491, в составе:
- Компонент бедренный XBQ II GK(L) C левый, размер #9 – 1 шт.;
- Вкладыш большеберцовый XBQ II PD PE, размер #6, толщина: 12 мм – 1 шт.;
- Компонент большеберцовый XB(F)Q I JP C, размер #6 – 1 шт.;
- Надколенник XFQ I BIS PE, размер: 28 мм x 8 мм, 30 мм x 9 мм, 34 мм x 9 мм – 1 шт. (при необходимости);
- Инструкция по применению – 1 шт.;
996. Набор эндопротеза коленного сустава тотального SKII CR модель 492, в составе:
- Компонент бедренный XBQ II GK(R) C правый, размер #9 – 1 шт.;
- Вкладыш большеберцовый XBQ II PD PE, размер #6, толщина: 12 мм – 1 шт.;
- Компонент большеберцовый XB(F)Q I JP C, размер #6 – 1 шт.;
- Надколенник XFQ I BIS PE, размер: 28 мм x 8 мм, 30 мм x 9 мм, 34 мм x 9 мм – 1 шт. (при необходимости);
- Инструкция по применению – 1 шт.;
997. Набор эндопротеза коленного сустава тотального SKII CR модель 493, в составе:
- Компонент бедренный XBQ II GK(L) C левый, размер #9 – 1 шт.;
- Вкладыш большеберцовый XBQ II PD PE, размер #6, толщина: 14 мм – 1 шт.;
- Компонент большеберцовый XB(F)Q I JP C, размер #6 – 1 шт.;
- Надколенник XFQ I BIS PE, размер: 28 мм x 8 мм, 30 мм x 9 мм, 34 мм x 9 мм – 1 шт. (при необходимости);
- Инструкция по применению – 1 шт.;
998. Набор эндопротеза коленного сустава тотального SKII CR модель 494, в составе:
- Компонент бедренный XBQ II GK(R) C правый, размер #9 – 1 шт.;
- Вкладыш большеберцовый XBQ II PD PE, размер #6, толщина: 14 мм – 1 шт.;

- Компонент большеберцовый XB(F)Q I JP C, размер #6 – 1 шт.;
- Надколенник XFQ I BIS PE, размер: 28 мм x 8 мм, 30 мм x 9 мм, 34 мм x 9 мм – 1 шт. (при необходимости);
- Инструкция по применению – 1 шт.;
999. Набор эндопротеза коленного сустава тотального SKII CR модель 495, в составе:
- Компонент бедренный XBQ II GK(L) C левый, размер #9 – 1 шт.;
- Вкладыш большеберцовый XBQ II PD PE, размер #6, толщина: 16 мм – 1 шт.;
- Компонент большеберцовый XB(F)Q I JP C, размер #6 – 1 шт.;
- Надколенник XFQ I BIS PE, размер: 28 мм x 8 мм, 30 мм x 9 мм, 34 мм x 9 мм – 1 шт. (при необходимости);
- Инструкция по применению – 1 шт.;
1000. Набор эндопротеза коленного сустава тотального SKII CR модель 496, в составе:
- Компонент бедренный XBQ II GK(R) C правый, размер #9 – 1 шт.;
- Вкладыш большеберцовый XBQ II PD PE, размер #6, толщина: 16 мм – 1 шт.;
- Компонент большеберцовый XB(F)Q I JP C, размер #6 – 1 шт.;
- Надколенник XFQ I BIS PE, размер: 28 мм x 8 мм, 30 мм x 9 мм, 34 мм x 9 мм – 1 шт. (при необходимости);
- Инструкция по применению – 1 шт.;
1001. Набор эндопротеза коленного сустава тотального SKII CR модель 497, в составе:
- Компонент бедренный XBQ II GK(L) C левый, размер #9– 1 шт.;
- Вкладыш большеберцовый XBQ II PD PE, размер #6, толщина: 10 мм – 1 шт.;
- Компонент большеберцовый XB(F)Q I JP C, размер #7 – 1 шт.;
- Надколенник XFQ I BIS PE, размер: 28 мм x 8 мм, 30 мм x 9 мм, 34 мм x 9 мм – 1 шт. (при необходимости);
- Инструкция по применению – 1 шт.;
1002. Набор эндопротеза коленного сустава тотального SKII CR модель 498, в составе:
- Компонент бедренный XBQ II GK(R) C правый, размер #9– 1 шт.;
- Вкладыш большеберцовый XBQ II PD PE, размер #6, толщина: 10 мм – 1 шт.;
- Компонент большеберцовый XB(F)Q I JP C, размер #7 – 1 шт.;
- Надколенник XFQ I BIS PE, размер: 28 мм x 8 мм, 30 мм x 9 мм, 34 мм x 9 мм – 1 шт. (при необходимости);
- Инструкция по применению – 1 шт.;
1003. Набор эндопротеза коленного сустава тотального SKII CR модель 499, в составе:
- Компонент бедренный XBQ II GK(L) C левый, размер #9– 1 шт.;
- Вкладыш большеберцовый XBQ II PD PE, размер #6, толщина: 12 мм – 1 шт.;
- Компонент большеберцовый XB(F)Q I JP C, размер #7 – 1 шт.;
- Надколенник XFQ I BIS PE, размер: 28 мм x 8 мм, 30 мм x 9 мм, 34 мм x 9 мм – 1 шт. (при необходимости);
- Инструкция по применению – 1 шт.;
1004. Набор эндопротеза коленного сустава тотального SKII CR модель 500, в составе:
- Компонент бедренный XBQ II GK(R) C правый, размер #9– 1 шт.;
- Вкладыш большеберцовый XBQ II PD PE, размер #6, толщина: 12 мм – 1 шт.;
- Компонент большеберцовый XB(F)Q I JP C, размер #7 – 1 шт.;
- Надколенник XFQ I BIS PE, размер: 28 мм x 8 мм, 30 мм x 9 мм, 34 мм x 9 мм – 1 шт. (при необходимости);
- Инструкция по применению – 1 шт.;
1005. Набор эндопротеза коленного сустава тотального SKII CR модель 501, в составе:
- Компонент бедренный XBQ II GK(L) C левый, размер #9– 1 шт.;
- Вкладыш большеберцовый XBQ II PD PE, размер #6, толщина: 14 мм – 1 шт.;
- Компонент большеберцовый XB(F)Q I JP C, размер #7 – 1 шт.;
- Надколенник XFQ I BIS PE, размер: 28 мм x 8 мм, 30 мм x 9 мм, 34 мм x 9 мм – 1 шт. (при необходимости);
- Инструкция по применению – 1 шт.;
1006. Набор эндопротеза коленного сустава тотального SKII CR модель 502, в составе:
- Компонент бедренный XBQ II GK(R) C правый, размер #9– 1 шт.;
- Вкладыш большеберцовый XBQ II PD PE, размер #6, толщина: 14 мм – 1 шт.;
- Компонент большеберцовый XB(F)Q I JP C, размер #7 – 1 шт.;
- Надколенник XFQ I BIS PE, размер: 28 мм x 8 мм, 30 мм x 9 мм, 34 мм x 9 мм – 1 шт. (при необходимости);
- Инструкция по применению – 1 шт.;
1007. Набор эндопротеза коленного сустава тотального SKII CR модель 503, в составе:
- Компонент бедренный XBQ II GK(L) C левый, размер #9– 1 шт.;

- Вкладыш большеберцовый XBQ II PD PE, размер #6, толщина: 16 мм – 1 шт.;
- Компонент большеберцовый XB(F)Q I JP C, размер #7 – 1 шт.;
- Надколенник XFQ I BIS PE, размер: 28 мм х 8 мм, 30 мм х 9 мм, 34 мм х 9 мм – 1 шт. (при необходимости);
- Инструкция по применению – 1 шт.;
1008. Набор эндопротеза коленного сустава тотального SKII CR модель 504, в составе:
- Компонент бедренный XBQ II GK(R) C правый, размер #9– 1 шт.;
- Вкладыш большеберцовый XBQ II PD PE, размер #6, толщина: 16 мм – 1 шт.;
- Компонент большеберцовый XB(F)Q I JP C, размер #7 – 1 шт.;
- Надколенник XFQ I BIS PE, размер: 28 мм х 8 мм, 30 мм х 9 мм, 34 мм х 9 мм – 1 шт. (при необходимости);
- Инструкция по применению – 1 шт.;
1009. Набор эндопротеза коленного сустава тотального SKII CR модель 505, в составе:
- Компонент бедренный XBQ II GK(L) C левый, размер #1– 1 шт.;
- Вкладыш большеберцовый XBQ IV PD PE, размер #1, толщина: 10 мм – 1 шт.;
- Компонент большеберцовый XB(F)Q I JP C, размер #1 – 1 шт.;
- Надколенник XFQ I BIS PE, размер: 28 мм х 8 мм, 30 мм х 9 мм, 34 мм х 9 мм – 1 шт. (при необходимости);
- Инструкция по применению – 1 шт.;
1010. Набор эндопротеза коленного сустава тотального SKII CR модель 506, в составе:
- Компонент бедренный XBQ II GK(R) C правый, размер #1– 1 шт.;
- Вкладыш большеберцовый XBQ IV PD PE, размер #1, толщина: 10 мм – 1 шт.;
- Компонент большеберцовый XB(F)Q I JP C, размер #1 – 1 шт.;
- Надколенник XFQ I BIS PE, размер: 28 мм х 8 мм, 30 мм х 9 мм, 34 мм х 9 мм – 1 шт. (при необходимости);
- Инструкция по применению – 1 шт.;
1011. Набор эндопротеза коленного сустава тотального SKII CR модель 507, в составе:
- Компонент бедренный XBQ II GK(L) C левый, размер #1– 1 шт.;
- Вкладыш большеберцовый XBQ IV PD PE, размер #1, толщина: 12 мм – 1 шт.;
- Компонент большеберцовый XB(F)Q I JP C, размер #1 – 1 шт.;
- Надколенник XFQ I BIS PE, размер: 28 мм х 8 мм, 30 мм х 9 мм, 34 мм х 9 мм – 1 шт. (при необходимости);
- Инструкция по применению – 1 шт.;
1012. Набор эндопротеза коленного сустава тотального SKII CR модель 508, в составе:
- Компонент бедренный XBQ II GK(R) C правый, размер #1– 1 шт.;
- Вкладыш большеберцовый XBQ IV PD PE, размер #1, толщина: 12 мм – 1 шт.;
- Компонент большеберцовый XB(F)Q I JP C, размер #1 – 1 шт.;
- Надколенник XFQ I BIS PE, размер: 28 мм х 8 мм, 30 мм х 9 мм, 34 мм х 9 мм – 1 шт. (при необходимости);
- Инструкция по применению – 1 шт.;
1013. Набор эндопротеза коленного сустава тотального SKII CR модель 509, в составе:
- Компонент бедренный XBQ II GK(L) C левый, размер #1– 1 шт.;
- Вкладыш большеберцовый XBQ IV PD PE, размер #1, толщина: 14 мм – 1 шт.;
- Компонент большеберцовый XB(F)Q I JP C, размер #1 – 1 шт.;
- Надколенник XFQ I BIS PE, размер: 28 мм х 8 мм, 30 мм х 9 мм, 34 мм х 9 мм – 1 шт. (при необходимости);
- Инструкция по применению – 1 шт.;
1014. Набор эндопротеза коленного сустава тотального SKII CR модель 510, в составе:
- Компонент бедренный XBQ II GK(R) C правый, размер #1– 1 шт.;
- Вкладыш большеберцовый XBQ IV PD PE, размер #1, толщина: 14 мм – 1 шт.;
- Компонент большеберцовый XB(F)Q I JP C, размер #1 – 1 шт.;
- Надколенник XFQ I BIS PE, размер: 28 мм х 8 мм, 30 мм х 9 мм, 34 мм х 9 мм – 1 шт. (при необходимости);
- Инструкция по применению – 1 шт.;
1015. Набор эндопротеза коленного сустава тотального SKII CR модель 511, в составе:
- Компонент бедренный XBQ II GK(L) C левый, размер #1– 1 шт.;
- Вкладыш большеберцовый XBQ IV PD PE, размер #1, толщина: 16 мм – 1 шт.;
- Компонент большеберцовый XB(F)Q I JP C, размер #1 – 1 шт.;
- Надколенник XFQ I BIS PE, размер: 28 мм х 8 мм, 30 мм х 9 мм, 34 мм х 9 мм – 1 шт. (при необходимости);
- Инструкция по применению – 1 шт.;
1016. Набор эндопротеза коленного сустава тотального SKII CR модель 512, в составе:

- Компонент бедренный XBQ II GK(R) C правый, размер #1– 1 шт.;
- Вкладыш большеберцовый XBQ IV PD PE, размер #1, толщина: 16 мм – 1 шт.;
- Компонент большеберцовый XB(F)Q I JP C, размер #1 – 1 шт.;
- Надколенник XFQ I BIS PE, размер: 28 мм x 8 мм, 30 мм x 9 мм, 34 мм x 9 мм – 1 шт. (при необходимости);
- Инструкция по применению – 1 шт.;

1017. Набор эндопротеза коленного сустава тотального SKII CR модель 513, в составе:
- Компонент бедренный XBQ II GK(L) C левый, размер #1– 1 шт.;
- Вкладыш большеберцовый XBQ IV PD PE, размер #2, толщина: 10 мм – 1 шт.;
- Компонент большеберцовый XB(F)Q I JP C, размер #2 – 1 шт.;
- Надколенник XFQ I BIS PE, размер: 28 мм x 8 мм, 30 мм x 9 мм, 34 мм x 9 мм – 1 шт. (при необходимости);
- Инструкция по применению – 1 шт.;

1018. Набор эндопротеза коленного сустава тотального SKII CR модель 514, в составе:
- Компонент бедренный XBQ II GK(R) C правый, размер #1– 1 шт.;
- Вкладыш большеберцовый XBQ IV PD PE, размер #2, толщина: 10 мм – 1 шт.;
- Компонент большеберцовый XB(F)Q I JP C, размер #2 – 1 шт.;
- Надколенник XFQ I BIS PE, размер: 28 мм x 8 мм, 30 мм x 9 мм, 34 мм x 9 мм – 1 шт. (при необходимости);
- Инструкция по применению – 1 шт.;

1019. Набор эндопротеза коленного сустава тотального SKII CR модель 515, в составе:
- Компонент бедренный XBQ II GK(L) C левый, размер #1– 1 шт.;
- Вкладыш большеберцовый XBQ IV PD PE, размер #2, толщина: 12 мм – 1 шт.;
- Компонент большеберцовый XB(F)Q I JP C, размер #2 – 1 шт.;
- Надколенник XFQ I BIS PE, размер: 28 мм x 8 мм, 30 мм x 9 мм, 34 мм x 9 мм – 1 шт. (при необходимости);
- Инструкция по применению – 1 шт.;

1020. Набор эндопротеза коленного сустава тотального SKII CR модель 516, в составе:
- Компонент бедренный XBQ II GK(R) C правый, размер #1– 1 шт.;
- Вкладыш большеберцовый XBQ IV PD PE, размер #2, толщина: 12 мм – 1 шт.;
- Компонент большеберцовый XB(F)Q I JP C, размер #2 – 1 шт.;
- Надколенник XFQ I BIS PE, размер: 28 мм x 8 мм, 30 мм x 9 мм, 34 мм x 9 мм – 1 шт. (при необходимости);
- Инструкция по применению – 1 шт.;

1021. Набор эндопротеза коленного сустава тотального SKII CR модель 517, в составе:
- Компонент бедренный XBQ II GK(L) C левый, размер #1– 1 шт.;
- Вкладыш большеберцовый XBQ IV PD PE, размер #2, толщина: 14 мм – 1 шт.;
- Компонент большеберцовый XB(F)Q I JP C, размер #2 – 1 шт.;
- Надколенник XFQ I BIS PE, размер: 28 мм x 8 мм, 30 мм x 9 мм, 34 мм x 9 мм – 1 шт. (при необходимости);
- Инструкция по применению – 1 шт.;

1022. Набор эндопротеза коленного сустава тотального SKII CR модель 518, в составе:
- Компонент бедренный XBQ II GK(R) C правый, размер #1– 1 шт.;
- Вкладыш большеберцовый XBQ IV PD PE, размер #2, толщина: 14 мм – 1 шт.;
- Компонент большеберцовый XB(F)Q I JP C, размер #2 – 1 шт.;
- Надколенник XFQ I BIS PE, размер: 28 мм x 8 мм, 30 мм x 9 мм, 34 мм x 9 мм – 1 шт. (при необходимости);
- Инструкция по применению – 1 шт.;

1023. Набор эндопротеза коленного сустава тотального SKII CR модель 519, в составе:
- Компонент бедренный XBQ II GK(L) C левый, размер #1– 1 шт.;
- Вкладыш большеберцовый XBQ IV PD PE, размер #2, толщина: 16 мм – 1 шт.;
- Компонент большеберцовый XB(F)Q I JP C, размер #2 – 1 шт.;
- Надколенник XFQ I BIS PE, размер: 28 мм x 8 мм, 30 мм x 9 мм, 34 мм x 9 мм – 1 шт. (при необходимости);
- Инструкция по применению – 1 шт.;

1024. Набор эндопротеза коленного сустава тотального SKII CR модель 520, в составе:
- Компонент бедренный XBQ II GK(R) C правый, размер #1– 1 шт.;
- Вкладыш большеберцовый XBQ IV PD PE, размер #2, толщина: 16 мм – 1 шт.;
- Компонент большеберцовый XB(F)Q I JP C, размер #2 – 1 шт.;
- Надколенник XFQ I BIS PE, размер: 28 мм x 8 мм, 30 мм x 9 мм, 34 мм x 9 мм – 1 шт. (при необходимости);
- Инструкция по применению – 1 шт.;

1025. Набор эндопротеза коленного сустава тотального SKII CR модель 521, в составе:
- Компонент бедренный XBQ II GK(L) C левый, размер #1– 1 шт.;
- Вкладыш большеберцовый XBQ IV PD PE, размер #3, толщина: 10 мм – 1 шт.;
- Компонент большеберцовый XB(F)Q I JP C, размер #3 – 1 шт.;
- Надколенник XFQ I BIS PE, размер: 28 мм x 8 мм, 30 мм x 9 мм, 34 мм x 9 мм – 1 шт. (при необходимости);
- Инструкция по применению – 1 шт.;
1026. Набор эндопротеза коленного сустава тотального SKII CR модель 522, в составе:
- Компонент бедренный XBQ II GK(R) C правый, размер #1– 1 шт.;
- Вкладыш большеберцовый XBQ IV PD PE, размер #3, толщина: 10 мм – 1 шт.;
- Компонент большеберцовый XB(F)Q I JP C, размер #3 – 1 шт.;
- Надколенник XFQ I BIS PE, размер: 28 мм x 8 мм, 30 мм x 9 мм, 34 мм x 9 мм – 1 шт. (при необходимости);
- Инструкция по применению – 1 шт.;
1027. Набор эндопротеза коленного сустава тотального SKII CR модель 523, в составе:
- Компонент бедренный XBQ II GK(L) C левый, размер #1– 1 шт.;
- Вкладыш большеберцовый XBQ IV PD PE, размер #3, толщина: 12 мм – 1 шт.;
- Компонент большеберцовый XB(F)Q I JP C, размер #3 – 1 шт.;
- Надколенник XFQ I BIS PE, размер: 28 мм x 8 мм, 30 мм x 9 мм, 34 мм x 9 мм – 1 шт. (при необходимости);
- Инструкция по применению – 1 шт.;
1028. Набор эндопротеза коленного сустава тотального SKII CR модель 524, в составе:
- Компонент бедренный XBQ II GK(R) C правый, размер #1– 1 шт.;
- Вкладыш большеберцовый XBQ IV PD PE, размер #3, толщина: 12 мм – 1 шт.;
- Компонент большеберцовый XB(F)Q I JP C, размер #3 – 1 шт.;
- Надколенник XFQ I BIS PE, размер: 28 мм x 8 мм, 30 мм x 9 мм, 34 мм x 9 мм – 1 шт. (при необходимости);
- Инструкция по применению – 1 шт.;
1029. Набор эндопротеза коленного сустава тотального SKII CR модель 525, в составе:
- Компонент бедренный XBQ II GK(L) C левый, размер #1– 1 шт.;
- Вкладыш большеберцовый XBQ IV PD PE, размер #3, толщина: 14 мм – 1 шт.;
- Компонент большеберцовый XB(F)Q I JP C, размер #3 – 1 шт.;
- Надколенник XFQ I BIS PE, размер: 28 мм x 8 мм, 30 мм x 9 мм, 34 мм x 9 мм – 1 шт. (при необходимости);
- Инструкция по применению – 1 шт.;
1030. Набор эндопротеза коленного сустава тотального SKII CR модель 526, в составе:
- Компонент бедренный XBQ II GK(R) C правый, размер #1– 1 шт.;
- Вкладыш большеберцовый XBQ IV PD PE, размер #3, толщина: 14 мм – 1 шт.;
- Компонент большеберцовый XB(F)Q I JP C, размер #3 – 1 шт.;
- Надколенник XFQ I BIS PE, размер: 28 мм x 8 мм, 30 мм x 9 мм, 34 мм x 9 мм – 1 шт. (при необходимости);
- Инструкция по применению – 1 шт.;
1031. Набор эндопротеза коленного сустава тотального SKII CR модель 527, в составе:
- Компонент бедренный XBQ II GK(L) C левый, размер #1– 1 шт.;
- Вкладыш большеберцовый XBQ IV PD PE, размер #3, толщина: 16 мм – 1 шт.;
- Компонент большеберцовый XB(F)Q I JP C, размер #3 – 1 шт.;
- Надколенник XFQ I BIS PE, размер: 28 мм x 8 мм, 30 мм x 9 мм, 34 мм x 9 мм – 1 шт. (при необходимости);
- Инструкция по применению – 1 шт.;
1032. Набор эндопротеза коленного сустава тотального SKII CR модель 528, в составе:
- Компонент бедренный XBQ II GK(R) C правый, размер #1– 1 шт.;
- Вкладыш большеберцовый XBQ IV PD PE, размер #3, толщина: 16 мм – 1 шт.;
- Компонент большеберцовый XB(F)Q I JP C, размер #3 – 1 шт.;
- Надколенник XFQ I BIS PE, размер: 28 мм x 8 мм, 30 мм x 9 мм, 34 мм x 9 мм – 1 шт. (при необходимости);
- Инструкция по применению – 1 шт.;
1033. Набор эндопротеза коленного сустава тотального SKII CR модель 529, в составе:
- Компонент бедренный XBQ II GK(L) C левый, размер #1– 1 шт.;
- Вкладыш большеберцовый XBQ IV PD PE, размер #4, толщина: 10 мм – 1 шт.;
- Компонент большеберцовый XB(F)Q I JP C, размер #4 – 1 шт.;
- Надколенник XFQ I BIS PE, размер: 28 мм x 8 мм, 30 мм x 9 мм, 34 мм x 9 мм – 1 шт. (при необходимости);

- Инструкция по применению – 1 шт.;
1034. Набор эндопротеза коленного сустава тотального SKII CR модель 530, в составе:
- Компонент бедренный XBQ II GK(R) C правый, размер #1– 1 шт.;
- Вкладыш большеберцовый XBQ IV PD PE, размер #4, толщина: 10 мм – 1 шт.;
- Компонент большеберцовый XB(F)Q I JP C, размер #4 – 1 шт.;
- Надколенник XFQ I BIS PE, размер: 28 мм x 8 мм, 30 мм x 9 мм, 34 мм x 9 мм – 1 шт. (при необходимости);
- Инструкция по применению – 1 шт.;
1035. Набор эндопротеза коленного сустава тотального SKII CR модель 531, в составе:
- Компонент бедренный XBQ II GK(L) C левый, размер #1– 1 шт.;
- Вкладыш большеберцовый XBQ IV PD PE, размер #4, толщина: 12 мм – 1 шт.;
- Компонент большеберцовый XB(F)Q I JP C, размер #4 – 1 шт.;
- Надколенник XFQ I BIS PE, размер: 28 мм x 8 мм, 30 мм x 9 мм, 34 мм x 9 мм – 1 шт. (при необходимости);
- Инструкция по применению – 1 шт.;
1036. Набор эндопротеза коленного сустава тотального SKII CR модель 532, в составе:
- Компонент бедренный XBQ II GK(R) C правый, размер #1– 1 шт.;
- Вкладыш большеберцовый XBQ IV PD PE, размер #4, толщина: 12 мм – 1 шт.;
- Компонент большеберцовый XB(F)Q I JP C, размер #4 – 1 шт.;
- Надколенник XFQ I BIS PE, размер: 28 мм x 8 мм, 30 мм x 9 мм, 34 мм x 9 мм – 1 шт. (при необходимости);
- Инструкция по применению – 1 шт.;
1037. Набор эндопротеза коленного сустава тотального SKII CR модель 533, в составе:
- Компонент бедренный XBQ II GK(L) C левый, размер #1– 1 шт.;
- Вкладыш большеберцовый XBQ IV PD PE, размер #4, толщина: 14 мм – 1 шт.;
- Компонент большеберцовый XB(F)Q I JP C, размер #4 – 1 шт.;
- Надколенник XFQ I BIS PE, размер: 28 мм x 8 мм, 30 мм x 9 мм, 34 мм x 9 мм – 1 шт. (при необходимости);
- Инструкция по применению – 1 шт.;
1038. Набор эндопротеза коленного сустава тотального SKII CR модель 534, в составе:
- Компонент бедренный XBQ II GK(R) C правый, размер #1– 1 шт.;
- Вкладыш большеберцовый XBQ IV PD PE, размер #4, толщина: 14 мм – 1 шт.;
- Компонент большеберцовый XB(F)Q I JP C, размер #4 – 1 шт.;
- Надколенник XFQ I BIS PE, размер: 28 мм x 8 мм, 30 мм x 9 мм, 34 мм x 9 мм – 1 шт. (при необходимости);
- Инструкция по применению – 1 шт.;
1039. Набор эндопротеза коленного сустава тотального SKII CR модель 535, в составе:
- Компонент бедренный XBQ II GK(L) C левый, размер #1– 1 шт.;
- Вкладыш большеберцовый XBQ IV PD PE, размер #4, толщина: 16 мм – 1 шт.;
- Компонент большеберцовый XB(F)Q I JP C, размер #4 – 1 шт.;
- Надколенник XFQ I BIS PE, размер: 28 мм x 8 мм, 30 мм x 9 мм, 34 мм x 9 мм – 1 шт. (при необходимости);
- Инструкция по применению – 1 шт.;
1040. Набор эндопротеза коленного сустава тотального SKII CR модель 536, в составе:
- Компонент бедренный XBQ II GK(R) C правый, размер #1– 1 шт.;
- Вкладыш большеберцовый XBQ IV PD PE, размер #4, толщина: 16 мм – 1 шт.;
- Компонент большеберцовый XB(F)Q I JP C, размер #4 – 1 шт.;
- Надколенник XFQ I BIS PE, размер: 28 мм x 8 мм, 30 мм x 9 мм, 34 мм x 9 мм – 1 шт. (при необходимости);
- Инструкция по применению – 1 шт.;
1041. Набор эндопротеза коленного сустава тотального SKII CR модель 537, в составе:
- Компонент бедренный XBQ II GK(L) C левый, размер #1– 1 шт.;
- Вкладыш большеберцовый XBQ IV PD PE, размер #5, толщина: 10 мм – 1 шт.;
- Компонент большеберцовый XB(F)Q I JP C, размер #5 – 1 шт.;
- Надколенник XFQ I BIS PE, размер: 28 мм x 8 мм, 30 мм x 9 мм, 34 мм x 9 мм – 1 шт. (при необходимости);
- Инструкция по применению – 1 шт.;
1042. Набор эндопротеза коленного сустава тотального SKII CR модель 538, в составе:
- Компонент бедренный XBQ II GK(R) C правый, размер #1– 1 шт.;
- Вкладыш большеберцовый XBQ IV PD PE, размер #5, толщина: 10 мм – 1 шт.;
- Компонент большеберцовый XB(F)Q I JP C, размер #5 – 1 шт.;

- Надколенник XFQ I BIS PE, размер: 28 мм х 8 мм, 30 мм х 9 мм, 34 мм х 9 мм – 1 шт. (при необходимости);
- Инструкция по применению – 1 шт.;
1043. Набор эндопротеза коленного сустава тотального SKII CR модель 539, в составе:
- Компонент бедренный XBQ II GK(L) C левый, размер #1– 1 шт.;
- Вкладыш большеберцовый XBQ IV PD PE, размер #5, толщина: 12 мм – 1 шт.;
- Компонент большеберцовый XB(F)Q I JP C, размер #5 – 1 шт.;
- Надколенник XFQ I BIS PE, размер: 28 мм х 8 мм, 30 мм х 9 мм, 34 мм х 9 мм – 1 шт. (при необходимости);
- Инструкция по применению – 1 шт.;
1044. Набор эндопротеза коленного сустава тотального SKII CR модель 540, в составе:
- Компонент бедренный XBQ II GK(R) C правый, размер #1– 1 шт.;
- Вкладыш большеберцовый XBQ IV PD PE, размер #5, толщина: 12 мм – 1 шт.;
- Компонент большеберцовый XB(F)Q I JP C, размер #5 – 1 шт.;
- Надколенник XFQ I BIS PE, размер: 28 мм х 8 мм, 30 мм х 9 мм, 34 мм х 9 мм – 1 шт. (при необходимости);
- Инструкция по применению – 1 шт.;
1045. Набор эндопротеза коленного сустава тотального SKII CR модель 541, в составе:
- Компонент бедренный XBQ II GK(L) C левый, размер #1– 1 шт.;
- Вкладыш большеберцовый XBQ IV PD PE, размер #5, толщина: 14 мм – 1 шт.;
- Компонент большеберцовый XB(F)Q I JP C, размер #5 – 1 шт.;
- Надколенник XFQ I BIS PE, размер: 28 мм х 8 мм, 30 мм х 9 мм, 34 мм х 9 мм – 1 шт. (при необходимости);
- Инструкция по применению – 1 шт.;
1046. Набор эндопротеза коленного сустава тотального SKII CR модель 542, в составе:
- Компонент бедренный XBQ II GK(R) C правый, размер #1– 1 шт.;
- Вкладыш большеберцовый XBQ IV PD PE, размер #5, толщина: 14 мм – 1 шт.;
- Компонент большеберцовый XB(F)Q I JP C, размер #5 – 1 шт.;
- Надколенник XFQ I BIS PE, размер: 28 мм х 8 мм, 30 мм х 9 мм, 34 мм х 9 мм – 1 шт. (при необходимости);
- Инструкция по применению – 1 шт.;
1047. Набор эндопротеза коленного сустава тотального SKII CR модель 543, в составе:
- Компонент бедренный XBQ II GK(L) C левый, размер #1– 1 шт.;
- Вкладыш большеберцовый XBQ IV PD PE, размер #5, толщина: 16 мм – 1 шт.;
- Компонент большеберцовый XB(F)Q I JP C, размер #5 – 1 шт.;
- Надколенник XFQ I BIS PE, размер: 28 мм х 8 мм, 30 мм х 9 мм, 34 мм х 9 мм – 1 шт. (при необходимости);
- Инструкция по применению – 1 шт.;
1048. Набор эндопротеза коленного сустава тотального SKII CR модель 544, в составе:
- Компонент бедренный XBQ II GK(R) C правый, размер #1– 1 шт.;
- Вкладыш большеберцовый XBQ IV PD PE, размер #5, толщина: 16 мм – 1 шт.;
- Компонент большеберцовый XB(F)Q I JP C, размер #5 – 1 шт.;
- Надколенник XFQ I BIS PE, размер: 28 мм х 8 мм, 30 мм х 9 мм, 34 мм х 9 мм – 1 шт. (при необходимости);
- Инструкция по применению – 1 шт.;
1049. Набор эндопротеза коленного сустава тотального SKII CR модель 545, в составе:
- Компонент бедренный XBQ II GK(L) C левый, размер #1– 1 шт.;
- Вкладыш большеберцовый XBQ IV PD PE, размер #6, толщина: 10 мм – 1 шт.;
- Компонент большеберцовый XB(F)Q I JP C, размер #6 – 1 шт.;
- Надколенник XFQ I BIS PE, размер: 28 мм х 8 мм, 30 мм х 9 мм, 34 мм х 9 мм – 1 шт. (при необходимости);
- Инструкция по применению – 1 шт.;
1050. Набор эндопротеза коленного сустава тотального SKII CR модель 546, в составе:
- Компонент бедренный XBQ II GK(R) C правый, размер #1– 1 шт.;
- Вкладыш большеберцовый XBQ IV PD PE, размер #6, толщина: 10 мм – 1 шт.;
- Компонент большеберцовый XB(F)Q I JP C, размер #6 – 1 шт.;
- Надколенник XFQ I BIS PE, размер: 28 мм х 8 мм, 30 мм х 9 мм, 34 мм х 9 мм – 1 шт. (при необходимости);
- Инструкция по применению – 1 шт.;
1051. Набор эндопротеза коленного сустава тотального SKII CR модель 547, в составе:
- Компонент бедренный XBQ II GK(L) C левый, размер #1– 1 шт.;
- Вкладыш большеберцовый XBQ IV PD PE, размер #6, толщина: 12 мм – 1 шт.;

- Компонент большеберцовый XB(F)Q I JP C, размер #6 – 1 шт.;
- Надколенник XFQ I BIS PE, размер: 28 мм x 8 мм, 30 мм x 9 мм, 34 мм x 9 мм – 1 шт. (при необходимости);
- Инструкция по применению – 1 шт.;
1052. Набор эндопротеза коленного сустава тотального SKII CR модель 548, в составе:
- Компонент бедренный XBQ II GK(R) C правый, размер #1– 1 шт.;
- Вкладыш большеберцовый XBQ IV PD PE, размер #6, толщина: 12 мм – 1 шт.;
- Компонент большеберцовый XB(F)Q I JP C, размер #6 – 1 шт.;
- Надколенник XFQ I BIS PE, размер: 28 мм x 8 мм, 30 мм x 9 мм, 34 мм x 9 мм – 1 шт. (при необходимости);
- Инструкция по применению – 1 шт.;
1053. Набор эндопротеза коленного сустава тотального SKII CR модель 549, в составе:
- Компонент бедренный XBQ II GK(L) C левый, размер #1– 1 шт.;
- Вкладыш большеберцовый XBQ IV PD PE, размер #6, толщина: 14 мм – 1 шт.;
- Компонент большеберцовый XB(F)Q I JP C, размер #6 – 1 шт.;
- Надколенник XFQ I BIS PE, размер: 28 мм x 8 мм, 30 мм x 9 мм, 34 мм x 9 мм – 1 шт. (при необходимости);
- Инструкция по применению – 1 шт.;
1054. Набор эндопротеза коленного сустава тотального SKII CR модель 550, в составе:
- Компонент бедренный XBQ II GK(R) C правый, размер #1– 1 шт.;
- Вкладыш большеберцовый XBQ IV PD PE, размер #6, толщина: 14 мм – 1 шт.;
- Компонент большеберцовый XB(F)Q I JP C, размер #6 – 1 шт.;
- Надколенник XFQ I BIS PE, размер: 28 мм x 8 мм, 30 мм x 9 мм, 34 мм x 9 мм – 1 шт. (при необходимости);
- Инструкция по применению – 1 шт.;
1055. Набор эндопротеза коленного сустава тотального SKII CR модель 551, в составе:
- Компонент бедренный XBQ II GK(L) C левый, размер #1– 1 шт.;
- Вкладыш большеберцовый XBQ IV PD PE, размер #6, толщина: 16 мм – 1 шт.;
- Компонент большеберцовый XB(F)Q I JP C, размер #6 – 1 шт.;
- Надколенник XFQ I BIS PE, размер: 28 мм x 8 мм, 30 мм x 9 мм, 34 мм x 9 мм – 1 шт. (при необходимости);
- Инструкция по применению – 1 шт.;
1056. Набор эндопротеза коленного сустава тотального SKII CR модель 552, в составе:
- Компонент бедренный XBQ II GK(R) C правый, размер #1– 1 шт.;
- Вкладыш большеберцовый XBQ IV PD PE, размер #6, толщина: 16 мм – 1 шт.;
- Компонент большеберцовый XB(F)Q I JP C, размер #6 – 1 шт.;
- Надколенник XFQ I BIS PE, размер: 28 мм x 8 мм, 30 мм x 9 мм, 34 мм x 9 мм – 1 шт. (при необходимости);
- Инструкция по применению – 1 шт.;
1057. Набор эндопротеза коленного сустава тотального SKII CR модель 553, в составе:
- Компонент бедренный XBQ II GK(L) C левый, размер #1– 1 шт.;
- Вкладыш большеберцовый XBQ IV PD PE, размер #7, толщина: 10 мм – 1 шт.;
- Компонент большеберцовый XB(F)Q I JP C, размер #7 – 1 шт.;
- Надколенник XFQ I BIS PE, размер: 28 мм x 8 мм, 30 мм x 9 мм, 34 мм x 9 мм – 1 шт. (при необходимости);
- Инструкция по применению – 1 шт.;
1058. Набор эндопротеза коленного сустава тотального SKII CR модель 554, в составе:
- Компонент бедренный XBQ II GK(R) C правый, размер #1– 1 шт.;
- Вкладыш большеберцовый XBQ IV PD PE, размер #7, толщина: 10 мм – 1 шт.;
- Компонент большеберцовый XB(F)Q I JP C, размер #7 – 1 шт.;
- Надколенник XFQ I BIS PE, размер: 28 мм x 8 мм, 30 мм x 9 мм, 34 мм x 9 мм – 1 шт. (при необходимости);
- Инструкция по применению – 1 шт.;
1059. Набор эндопротеза коленного сустава тотального SKII CR модель 555, в составе:
- Компонент бедренный XBQ II GK(L) C левый, размер #1– 1 шт.;
- Вкладыш большеберцовый XBQ IV PD PE, размер #7, толщина: 12 мм – 1 шт.;
- Компонент большеберцовый XB(F)Q I JP C, размер #7 – 1 шт.;
- Надколенник XFQ I BIS PE, размер: 28 мм x 8 мм, 30 мм x 9 мм, 34 мм x 9 мм – 1 шт. (при необходимости);
- Инструкция по применению – 1 шт.;
1060. Набор эндопротеза коленного сустава тотального SKII CR модель 556, в составе:
- Компонент бедренный XBQ II GK(R) C правый, размер #1– 1 шт.;

- Вкладыш большеберцовый XBQ IV PD PE, размер #7, толщина: 12 мм – 1 шт.;
- Компонент большеберцовый XB(F)Q I JP C, размер #7 – 1 шт.;
- Надколенник XFQ I BIS PE, размер: 28 мм х 8 мм, 30 мм х 9 мм, 34 мм х 9 мм – 1 шт. (при необходимости);
- Инструкция по применению – 1 шт.;
1061. Набор эндопротеза коленного сустава тотального SKII CR модель 557, в составе:
- Компонент бедренный XBQ II GK(L) C левый, размер #1– 1 шт.;
- Вкладыш большеберцовый XBQ IV PD PE, размер #7, толщина: 14 мм – 1 шт.;
- Компонент большеберцовый XB(F)Q I JP C, размер #7 – 1 шт.;
- Надколенник XFQ I BIS PE, размер: 28 мм х 8 мм, 30 мм х 9 мм, 34 мм х 9 мм – 1 шт. (при необходимости);
- Инструкция по применению – 1 шт.;
1062. Набор эндопротеза коленного сустава тотального SKII CR модель 558, в составе:
- Компонент бедренный XBQ II GK(R) C правый, размер #1– 1 шт.;
- Вкладыш большеберцовый XBQ IV PD PE, размер #7, толщина: 14 мм – 1 шт.;
- Компонент большеберцовый XB(F)Q I JP C, размер #7 – 1 шт.;
- Надколенник XFQ I BIS PE, размер: 28 мм х 8 мм, 30 мм х 9 мм, 34 мм х 9 мм – 1 шт. (при необходимости);
- Инструкция по применению – 1 шт.;
1063. Набор эндопротеза коленного сустава тотального SKII CR модель 559, в составе:
- Компонент бедренный XBQ II GK(L) C левый, размер #1– 1 шт.;
- Вкладыш большеберцовый XBQ IV PD PE, размер #7, толщина: 16 мм – 1 шт.;
- Компонент большеберцовый XB(F)Q I JP C, размер #7 – 1 шт.;
- Надколенник XFQ I BIS PE, размер: 28 мм х 8 мм, 30 мм х 9 мм, 34 мм х 9 мм – 1 шт. (при необходимости);
- Инструкция по применению – 1 шт.;
1064. Набор эндопротеза коленного сустава тотального SKII CR модель 560, в составе:
- Компонент бедренный XBQ II GK(R) C правый, размер #1– 1 шт.;
- Вкладыш большеберцовый XBQ IV PD PE, размер #7, толщина: 16 мм – 1 шт.;
- Компонент большеберцовый XB(F)Q I JP C, размер #7 – 1 шт.;
- Надколенник XFQ I BIS PE, размер: 28 мм х 8 мм, 30 мм х 9 мм, 34 мм х 9 мм – 1 шт. (при необходимости);
- Инструкция по применению – 1 шт.;
1065. Набор эндопротеза коленного сустава тотального SKII CR модель 561, в составе:
- Компонент бедренный XBQ II GK(L) C левый, размер #2– 1 шт.;
- Вкладыш большеберцовый XBQ IV PD PE, размер #1, толщина: 10 мм – 1 шт.;
- Компонент большеберцовый XB(F)Q I JP C, размер #1 – 1 шт.;
- Надколенник XFQ I BIS PE, размер: 28 мм х 8 мм, 30 мм х 9 мм, 34 мм х 9 мм – 1 шт. (при необходимости);
- Инструкция по применению – 1 шт.;
1066. Набор эндопротеза коленного сустава тотального SKII CR модель 562, в составе:
- Компонент бедренный XBQ II GK(R) C правый, размер #2– 1 шт.;
- Вкладыш большеберцовый XBQ IV PD PE, размер #1, толщина: 10 мм – 1 шт.;
- Компонент большеберцовый XB(F)Q I JP C, размер #1 – 1 шт.;
- Надколенник XFQ I BIS PE, размер: 28 мм х 8 мм, 30 мм х 9 мм, 34 мм х 9 мм – 1 шт. (при необходимости);
- Инструкция по применению – 1 шт.;
1067. Набор эндопротеза коленного сустава тотального SKII CR модель 563, в составе:
- Компонент бедренный XBQ II GK(L) C левый, размер #2– 1 шт.;
- Вкладыш большеберцовый XBQ IV PD PE, размер #1, толщина: 12 мм – 1 шт.;
- Компонент большеберцовый XB(F)Q I JP C, размер #1 – 1 шт.;
- Надколенник XFQ I BIS PE, размер: 28 мм х 8 мм, 30 мм х 9 мм, 34 мм х 9 мм – 1 шт. (при необходимости);
- Инструкция по применению – 1 шт.;
1068. Набор эндопротеза коленного сустава тотального SKII CR модель 564, в составе:
- Компонент бедренный XBQ II GK(R) C правый, размер #2– 1 шт.;
- Вкладыш большеберцовый XBQ IV PD PE, размер #1, толщина: 12 мм – 1 шт.;
- Компонент большеберцовый XB(F)Q I JP C, размер #1 – 1 шт.;
- Надколенник XFQ I BIS PE, размер: 28 мм х 8 мм, 30 мм х 9 мм, 34 мм х 9 мм – 1 шт. (при необходимости);
- Инструкция по применению – 1 шт.;
1069. Набор эндопротеза коленного сустава тотального SKII CR модель 565, в составе:

- Компонент бедренный XBQ II GK(L) C левый, размер #2– 1 шт.;
- Вкладыш большеберцовый XBQ IV PD PE, размер #1, толщина: 14 мм – 1 шт.;
- Компонент большеберцовый XB(F)Q I JP C, размер #1 – 1 шт.;
- Надколенник XFQ I BIS PE, размер: 28 мм x 8 мм, 30 мм x 9 мм, 34 мм x 9 мм – 1 шт. (при необходимости);
- Инструкция по применению – 1 шт.;

1070. Набор эндопротеза коленного сустава тотального SKII CR модель 566, в составе:
- Компонент бедренный XBQ II GK(R) C правый, размер #2– 1 шт.;
- Вкладыш большеберцовый XBQ IV PD PE, размер #1, толщина: 14 мм – 1 шт.;
- Компонент большеберцовый XB(F)Q I JP C, размер #1 – 1 шт.;
- Надколенник XFQ I BIS PE, размер: 28 мм x 8 мм, 30 мм x 9 мм, 34 мм x 9 мм – 1 шт. (при необходимости);
- Инструкция по применению – 1 шт.;

1071. Набор эндопротеза коленного сустава тотального SKII CR модель 567, в составе:
- Компонент бедренный XBQ II GK(L) C левый, размер #2– 1 шт.;
- Вкладыш большеберцовый XBQ IV PD PE, размер #1, толщина: 16 мм – 1 шт.;
- Компонент большеберцовый XB(F)Q I JP C, размер #1 – 1 шт.;
- Надколенник XFQ I BIS PE, размер: 28 мм x 8 мм, 30 мм x 9 мм, 34 мм x 9 мм – 1 шт. (при необходимости);
- Инструкция по применению – 1 шт.;

1072. Набор эндопротеза коленного сустава тотального SKII CR модель 568, в составе:
- Компонент бедренный XBQ II GK(R) C правый, размер #2– 1 шт.;
- Вкладыш большеберцовый XBQ IV PD PE, размер #1, толщина: 16 мм – 1 шт.;
- Компонент большеберцовый XB(F)Q I JP C, размер #1 – 1 шт.;
- Надколенник XFQ I BIS PE, размер: 28 мм x 8 мм, 30 мм x 9 мм, 34 мм x 9 мм – 1 шт. (при необходимости);
- Инструкция по применению – 1 шт.;

1073. Набор эндопротеза коленного сустава тотального SKII CR модель 569, в составе:
- Компонент бедренный XBQ II GK(L) C левый, размер #2– 1 шт.;
- Вкладыш большеберцовый XBQ IV PD PE, размер #2, толщина: 10 мм – 1 шт.;
- Компонент большеберцовый XB(F)Q I JP C, размер #2 – 1 шт.;
- Надколенник XFQ I BIS PE, размер: 28 мм x 8 мм, 30 мм x 9 мм, 34 мм x 9 мм – 1 шт. (при необходимости);
- Инструкция по применению – 1 шт.;

1074. Набор эндопротеза коленного сустава тотального SKII CR модель 570, в составе:
- Компонент бедренный XBQ II GK(R) C правый, размер #2– 1 шт.;
- Вкладыш большеберцовый XBQ IV PD PE, размер #2, толщина: 10 мм – 1 шт.;
- Компонент большеберцовый XB(F)Q I JP C, размер #2 – 1 шт.;
- Надколенник XFQ I BIS PE, размер: 28 мм x 8 мм, 30 мм x 9 мм, 34 мм x 9 мм – 1 шт. (при необходимости);
- Инструкция по применению – 1 шт.;

1075. Набор эндопротеза коленного сустава тотального SKII CR модель 571, в составе:
- Компонент бедренный XBQ II GK(L) C левый, размер #2– 1 шт.;
- Вкладыш большеберцовый XBQ IV PD PE, размер #2, толщина: 12 мм – 1 шт.;
- Компонент большеберцовый XB(F)Q I JP C, размер #2 – 1 шт.;
- Надколенник XFQ I BIS PE, размер: 28 мм x 8 мм, 30 мм x 9 мм, 34 мм x 9 мм – 1 шт. (при необходимости);
- Инструкция по применению – 1 шт.;

1076. Набор эндопротеза коленного сустава тотального SKII CR модель 572, в составе:
- Компонент бедренный XBQ II GK(R) C правый, размер #2– 1 шт.;
- Вкладыш большеберцовый XBQ IV PD PE, размер #2, толщина: 12 мм – 1 шт.;
- Компонент большеберцовый XB(F)Q I JP C, размер #2 – 1 шт.;
- Надколенник XFQ I BIS PE, размер: 28 мм x 8 мм, 30 мм x 9 мм, 34 мм x 9 мм – 1 шт. (при необходимости);
- Инструкция по применению – 1 шт.;

1077. Набор эндопротеза коленного сустава тотального SKII CR модель 573, в составе:
- Компонент бедренный XBQ II GK(L) C левый, размер #2– 1 шт.;
- Вкладыш большеберцовый XBQ IV PD PE, размер #2, толщина: 14 мм – 1 шт.;
- Компонент большеберцовый XB(F)Q I JP C, размер #2 – 1 шт.;
- Надколенник XFQ I BIS PE, размер: 28 мм x 8 мм, 30 мм x 9 мм, 34 мм x 9 мм – 1 шт. (при необходимости);
- Инструкция по применению – 1 шт.;

1078. Набор эндопротеза коленного сустава тотального SKII CR модель 574, в составе:
- Компонент бедренный XBQ II GK(R) C правый, размер #2– 1 шт.;
- Вкладыш большеберцовый XBQ IV PD PE, размер #2, толщина: 14 мм – 1 шт.;
- Компонент большеберцовый XB(F)Q I JP C, размер #2 – 1 шт.;
- Надколенник XFQ I BIS PE, размер: 28 мм x 8 мм, 30 мм x 9 мм, 34 мм x 9 мм – 1 шт. (при необходимости);
- Инструкция по применению – 1 шт.;
1079. Набор эндопротеза коленного сустава тотального SKII CR модель 575, в составе:
- Компонент бедренный XBQ II GK(L) C левый, размер #2– 1 шт.;
- Вкладыш большеберцовый XBQ IV PD PE, размер #2, толщина: 16 мм – 1 шт.;
- Компонент большеберцовый XB(F)Q I JP C, размер #2 – 1 шт.;
- Надколенник XFQ I BIS PE, размер: 28 мм x 8 мм, 30 мм x 9 мм, 34 мм x 9 мм – 1 шт. (при необходимости);
- Инструкция по применению – 1 шт.;
1080. Набор эндопротеза коленного сустава тотального SKII CR модель 576, в составе:
- Компонент бедренный XBQ II GK(R) C правый, размер #2– 1 шт.;
- Вкладыш большеберцовый XBQ IV PD PE, размер #2, толщина: 16 мм – 1 шт.;
- Компонент большеберцовый XB(F)Q I JP C, размер #2 – 1 шт.;
- Надколенник XFQ I BIS PE, размер: 28 мм x 8 мм, 30 мм x 9 мм, 34 мм x 9 мм – 1 шт. (при необходимости);
- Инструкция по применению – 1 шт.;
1081. Набор эндопротеза коленного сустава тотального SKII CR модель 577, в составе:
- Компонент бедренный XBQ II GK(L) C левый, размер #2– 1 шт.;
- Вкладыш большеберцовый XBQ IV PD PE, размер #3, толщина: 10 мм – 1 шт.;
- Компонент большеберцовый XB(F)Q I JP C, размер #3 – 1 шт.;
- Надколенник XFQ I BIS PE, размер: 28 мм x 8 мм, 30 мм x 9 мм, 34 мм x 9 мм – 1 шт. (при необходимости);
- Инструкция по применению – 1 шт.;
1082. Набор эндопротеза коленного сустава тотального SKII CR модель 578, в составе:
- Компонент бедренный XBQ II GK(R) C правый, размер #2– 1 шт.;
- Вкладыш большеберцовый XBQ IV PD PE, размер #3, толщина: 10 мм – 1 шт.;
- Компонент большеберцовый XB(F)Q I JP C, размер #3 – 1 шт.;
- Надколенник XFQ I BIS PE, размер: 28 мм x 8 мм, 30 мм x 9 мм, 34 мм x 9 мм – 1 шт. (при необходимости);
- Инструкция по применению – 1 шт.;
1083. Набор эндопротеза коленного сустава тотального SKII CR модель 579, в составе:
- Компонент бедренный XBQ II GK(L) C левый, размер #2– 1 шт.;
- Вкладыш большеберцовый XBQ IV PD PE, размер #3, толщина: 12 мм – 1 шт.;
- Компонент большеберцовый XB(F)Q I JP C, размер #3 – 1 шт.;
- Надколенник XFQ I BIS PE, размер: 28 мм x 8 мм, 30 мм x 9 мм, 34 мм x 9 мм – 1 шт. (при необходимости);
- Инструкция по применению – 1 шт.;
1084. Набор эндопротеза коленного сустава тотального SKII CR модель 56=80, в составе:
- Компонент бедренный XBQ II GK(R) C правый, размер #2– 1 шт.;
- Вкладыш большеберцовый XBQ IV PD PE, размер #3, толщина: 12 мм – 1 шт.;
- Компонент большеберцовый XB(F)Q I JP C, размер #3 – 1 шт.;
- Надколенник XFQ I BIS PE, размер: 28 мм x 8 мм, 30 мм x 9 мм, 34 мм x 9 мм – 1 шт. (при необходимости);
- Инструкция по применению – 1 шт.;
1085. Набор эндопротеза коленного сустава тотального SKII CR модель 581, в составе:
- Компонент бедренный XBQ II GK(L) C левый, размер #2– 1 шт.;
- Вкладыш большеберцовый XBQ IV PD PE, размер #3, толщина: 14 мм – 1 шт.;
- Компонент большеберцовый XB(F)Q I JP C, размер #3 – 1 шт.;
- Надколенник XFQ I BIS PE, размер: 28 мм x 8 мм, 30 мм x 9 мм, 34 мм x 9 мм – 1 шт. (при необходимости);
- Инструкция по применению – 1 шт.;
1086. Набор эндопротеза коленного сустава тотального SKII CR модель 582, в составе:
- Компонент бедренный XBQ II GK(R) C правый, размер #2– 1 шт.;
- Вкладыш большеберцовый XBQ IV PD PE, размер #3, толщина: 14 мм – 1 шт.;
- Компонент большеберцовый XB(F)Q I JP C, размер #3 – 1 шт.;
- Надколенник XFQ I BIS PE, размер: 28 мм x 8 мм, 30 мм x 9 мм, 34 мм x 9 мм – 1 шт. (при необходимости);

- Инструкция по применению – 1 шт.;
1087. Набор эндопротеза коленного сустава тотального SKII CR модель 583, в составе:
- Компонент бедренный XBQ II GK(L) C левый, размер #2– 1 шт.;
- Вкладыш большеберцовый XBQ IV PD PE, размер #3, толщина: 16 мм – 1 шт.;
- Компонент большеберцовый XB(F)Q I JP C, размер #3 – 1 шт.;
- Надколенник XFQ I BIS PE, размер: 28 мм x 8 мм, 30 мм x 9 мм, 34 мм x 9 мм – 1 шт. (при необходимости);
- Инструкция по применению – 1 шт.;
1088. Набор эндопротеза коленного сустава тотального SKII CR модель 584, в составе:
- Компонент бедренный XBQ II GK(R) C правый, размер #2– 1 шт.;
- Вкладыш большеберцовый XBQ IV PD PE, размер #3, толщина: 16 мм – 1 шт.;
- Компонент большеберцовый XB(F)Q I JP C, размер #3 – 1 шт.;
- Надколенник XFQ I BIS PE, размер: 28 мм x 8 мм, 30 мм x 9 мм, 34 мм x 9 мм – 1 шт. (при необходимости);
- Инструкция по применению – 1 шт.;
1089. Набор эндопротеза коленного сустава тотального SKII CR модель 585, в составе:
- Компонент бедренный XBQ II GK(L) C левый, размер #2– 1 шт.;
- Вкладыш большеберцовый XBQ IV PD PE, размер #4, толщина: 10 мм – 1 шт.;
- Компонент большеберцовый XB(F)Q I JP C, размер #4 – 1 шт.;
- Надколенник XFQ I BIS PE, размер: 28 мм x 8 мм, 30 мм x 9 мм, 34 мм x 9 мм – 1 шт. (при необходимости);
- Инструкция по применению – 1 шт.;
1090. Набор эндопротеза коленного сустава тотального SKII CR модель 586, в составе:
- Компонент бедренный XBQ II GK(R) C правый, размер #2– 1 шт.;
- Вкладыш большеберцовый XBQ IV PD PE, размер #4, толщина: 10 мм – 1 шт.;
- Компонент большеберцовый XB(F)Q I JP C, размер #4 – 1 шт.;
- Надколенник XFQ I BIS PE, размер: 28 мм x 8 мм, 30 мм x 9 мм, 34 мм x 9 мм – 1 шт. (при необходимости);
- Инструкция по применению – 1 шт.;
1091. Набор эндопротеза коленного сустава тотального SKII CR модель 587, в составе:
- Компонент бедренный XBQ II GK(L) C левый, размер #2– 1 шт.;
- Вкладыш большеберцовый XBQ IV PD PE, размер #4, толщина: 12 мм – 1 шт.;
- Компонент большеберцовый XB(F)Q I JP C, размер #4 – 1 шт.;
- Надколенник XFQ I BIS PE, размер: 28 мм x 8 мм, 30 мм x 9 мм, 34 мм x 9 мм – 1 шт. (при необходимости);
- Инструкция по применению – 1 шт.;
1092. Набор эндопротеза коленного сустава тотального SKII CR модель 588, в составе:
- Компонент бедренный XBQ II GK(R) C правый, размер #2– 1 шт.;
- Вкладыш большеберцовый XBQ IV PD PE, размер #4, толщина: 12 мм – 1 шт.;
- Компонент большеберцовый XB(F)Q I JP C, размер #4 – 1 шт.;
- Надколенник XFQ I BIS PE, размер: 28 мм x 8 мм, 30 мм x 9 мм, 34 мм x 9 мм – 1 шт. (при необходимости);
- Инструкция по применению – 1 шт.;
1093. Набор эндопротеза коленного сустава тотального SKII CR модель 589, в составе:
- Компонент бедренный XBQ II GK(L) C левый, размер #2– 1 шт.;
- Вкладыш большеберцовый XBQ IV PD PE, размер #4, толщина: 14 мм – 1 шт.;
- Компонент большеберцовый XB(F)Q I JP C, размер #4 – 1 шт.;
- Надколенник XFQ I BIS PE, размер: 28 мм x 8 мм, 30 мм x 9 мм, 34 мм x 9 мм – 1 шт. (при необходимости);
- Инструкция по применению – 1 шт.;
1094. Набор эндопротеза коленного сустава тотального SKII CR модель 590, в составе:
- Компонент бедренный XBQ II GK(R) C правый, размер #2– 1 шт.;
- Вкладыш большеберцовый XBQ IV PD PE, размер #4, толщина: 14 мм – 1 шт.;
- Компонент большеберцовый XB(F)Q I JP C, размер #4 – 1 шт.;
- Надколенник XFQ I BIS PE, размер: 28 мм x 8 мм, 30 мм x 9 мм, 34 мм x 9 мм – 1 шт. (при необходимости);
- Инструкция по применению – 1 шт.;
1095. Набор эндопротеза коленного сустава тотального SKII CR модель 591, в составе:
- Компонент бедренный XBQ II GK(L) C левый, размер #2– 1 шт.;
- Вкладыш большеберцовый XBQ IV PD PE, размер #4, толщина: 16 мм – 1 шт.;
- Компонент большеберцовый XB(F)Q I JP C, размер #4 – 1 шт.;

- Надколенник XFQ I BIS PE, размер: 28 мм х 8 мм, 30 мм х 9 мм, 34 мм х 9 мм – 1 шт. (при необходимости);
- Инструкция по применению – 1 шт.;
1096. Набор эндопротеза коленного сустава тотального SKII CR модель 592, в составе:
- Компонент бедренный XBQ II GK(R) C правый, размер #2– 1 шт.;
- Вкладыш большеберцовый XBQ IV PD PE, размер #4, толщина: 16 мм – 1 шт.;
- Компонент большеберцовый XB(F)Q I JP C, размер #4 – 1 шт.;
- Надколенник XFQ I BIS PE, размер: 28 мм х 8 мм, 30 мм х 9 мм, 34 мм х 9 мм – 1 шт. (при необходимости);
- Инструкция по применению – 1 шт.;
1097. Набор эндопротеза коленного сустава тотального SKII CR модель 593, в составе:
- Компонент бедренный XBQ II GK(L) C левый, размер #2– 1 шт.;
- Вкладыш большеберцовый XBQ IV PD PE, размер #5, толщина: 10 мм – 1 шт.;
- Компонент большеберцовый XB(F)Q I JP C, размер #5 – 1 шт.;
- Надколенник XFQ I BIS PE, размер: 28 мм х 8 мм, 30 мм х 9 мм, 34 мм х 9 мм – 1 шт. (при необходимости);
- Инструкция по применению – 1 шт.;
1098. Набор эндопротеза коленного сустава тотального SKII CR модель 594, в составе:
- Компонент бедренный XBQ II GK(R) C правый, размер #2– 1 шт.;
- Вкладыш большеберцовый XBQ IV PD PE, размер #5, толщина: 10 мм – 1 шт.;
- Компонент большеберцовый XB(F)Q I JP C, размер #5 – 1 шт.;
- Надколенник XFQ I BIS PE, размер: 28 мм х 8 мм, 30 мм х 9 мм, 34 мм х 9 мм – 1 шт. (при необходимости);
- Инструкция по применению – 1 шт.;
1099. Набор эндопротеза коленного сустава тотального SKII CR модель 595, в составе:
- Компонент бедренный XBQ II GK(L) C левый, размер #2– 1 шт.;
- Вкладыш большеберцовый XBQ IV PD PE, размер #5, толщина: 12 мм – 1 шт.;
- Компонент большеберцовый XB(F)Q I JP C, размер #5 – 1 шт.;
- Надколенник XFQ I BIS PE, размер: 28 мм х 8 мм, 30 мм х 9 мм, 34 мм х 9 мм – 1 шт. (при необходимости);
- Инструкция по применению – 1 шт.;
1100. Набор эндопротеза коленного сустава тотального SKII CR модель 596, в составе:
- Компонент бедренный XBQ II GK(R) C правый, размер #2– 1 шт.;
- Вкладыш большеберцовый XBQ IV PD PE, размер #5, толщина: 12 мм – 1 шт.;
- Компонент большеберцовый XB(F)Q I JP C, размер #5 – 1 шт.;
- Надколенник XFQ I BIS PE, размер: 28 мм х 8 мм, 30 мм х 9 мм, 34 мм х 9 мм – 1 шт. (при необходимости);
- Инструкция по применению – 1 шт.;
1101. Набор эндопротеза коленного сустава тотального SKII CR модель 597, в составе:
- Компонент бедренный XBQ II GK(L) C левый, размер #2– 1 шт.;
- Вкладыш большеберцовый XBQ IV PD PE, размер #5, толщина: 14 мм – 1 шт.;
- Компонент большеберцовый XB(F)Q I JP C, размер #5 – 1 шт.;
- Надколенник XFQ I BIS PE, размер: 28 мм х 8 мм, 30 мм х 9 мм, 34 мм х 9 мм – 1 шт. (при необходимости);
- Инструкция по применению – 1 шт.;
1102. Набор эндопротеза коленного сустава тотального SKII CR модель 598, в составе:
- Компонент бедренный XBQ II GK(R) C правый, размер #2– 1 шт.;
- Вкладыш большеберцовый XBQ IV PD PE, размер #5, толщина: 14 мм – 1 шт.;
- Компонент большеберцовый XB(F)Q I JP C, размер #5 – 1 шт.;
- Надколенник XFQ I BIS PE, размер: 28 мм х 8 мм, 30 мм х 9 мм, 34 мм х 9 мм – 1 шт. (при необходимости);
- Инструкция по применению – 1 шт.;
1103. Набор эндопротеза коленного сустава тотального SKII CR модель 599, в составе:
- Компонент бедренный XBQ II GK(L) C левый, размер #2– 1 шт.;
- Вкладыш большеберцовый XBQ IV PD PE, размер #5, толщина: 16 мм – 1 шт.;
- Компонент большеберцовый XB(F)Q I JP C, размер #5 – 1 шт.;
- Надколенник XFQ I BIS PE, размер: 28 мм х 8 мм, 30 мм х 9 мм, 34 мм х 9 мм – 1 шт. (при необходимости);
- Инструкция по применению – 1 шт.;
1104. Набор эндопротеза коленного сустава тотального SKII CR модель 600, в составе:
- Компонент бедренный XBQ II GK(R) C правый, размер #2– 1 шт.;
- Вкладыш большеберцовый XBQ IV PD PE, размер #5, толщина: 16 мм – 1 шт.;

- Компонент большеберцовый XB(F)Q I JP C, размер #5 – 1 шт.;
- Надколенник XFQ I BIS PE, размер: 28 мм х 8 мм, 30 мм х 9 мм, 34 мм х 9 мм – 1 шт. (при необходимости);
- Инструкция по применению – 1 шт.;
1105. Набор эндопротеза коленного сустава тотального SKII CR модель 601, в составе:
- Компонент бедренный XBQ II GK(L) C левый, размер #2– 1 шт.;
- Вкладыш большеберцовый XBQ IV PD PE, размер #6, толщина: 10 мм – 1 шт.;
- Компонент большеберцовый XB(F)Q I JP C, размер #6 – 1 шт.;
- Надколенник XFQ I BIS PE, размер: 28 мм х 8 мм, 30 мм х 9 мм, 34 мм х 9 мм – 1 шт. (при необходимости);
- Инструкция по применению – 1 шт.;
1106. Набор эндопротеза коленного сустава тотального SKII CR модель 602, в составе:
- Компонент бедренный XBQ II GK(R) C правый, размер #2– 1 шт.;
- Вкладыш большеберцовый XBQ IV PD PE, размер #6, толщина: 10 мм – 1 шт.;
- Компонент большеберцовый XB(F)Q I JP C, размер #6 – 1 шт.;
- Надколенник XFQ I BIS PE, размер: 28 мм х 8 мм, 30 мм х 9 мм, 34 мм х 9 мм – 1 шт. (при необходимости);
- Инструкция по применению – 1 шт.;
1107. Набор эндопротеза коленного сустава тотального SKII CR модель 603, в составе:
- Компонент бедренный XBQ II GK(L) C левый, размер #2– 1 шт.;
- Вкладыш большеберцовый XBQ IV PD PE, размер #6, толщина: 12 мм – 1 шт.;
- Компонент большеберцовый XB(F)Q I JP C, размер #6 – 1 шт.;
- Надколенник XFQ I BIS PE, размер: 28 мм х 8 мм, 30 мм х 9 мм, 34 мм х 9 мм – 1 шт. (при необходимости);
- Инструкция по применению – 1 шт.;
1108. Набор эндопротеза коленного сустава тотального SKII CR модель 604, в составе:
- Компонент бедренный XBQ II GK(R) C правый, размер #2– 1 шт.;
- Вкладыш большеберцовый XBQ IV PD PE, размер #6, толщина: 12 мм – 1 шт.;
- Компонент большеберцовый XB(F)Q I JP C, размер #6 – 1 шт.;
- Надколенник XFQ I BIS PE, размер: 28 мм х 8 мм, 30 мм х 9 мм, 34 мм х 9 мм – 1 шт. (при необходимости);
- Инструкция по применению – 1 шт.;
1109. Набор эндопротеза коленного сустава тотального SKII CR модель 605, в составе:
- Компонент бедренный XBQ II GK(L) C левый, размер #2– 1 шт.;
- Вкладыш большеберцовый XBQ IV PD PE, размер #6, толщина: 14 мм – 1 шт.;
- Компонент большеберцовый XB(F)Q I JP C, размер #6 – 1 шт.;
- Надколенник XFQ I BIS PE, размер: 28 мм х 8 мм, 30 мм х 9 мм, 34 мм х 9 мм – 1 шт. (при необходимости);
- Инструкция по применению – 1 шт.;
1110. Набор эндопротеза коленного сустава тотального SKII CR модель 606, в составе:
- Компонент бедренный XBQ II GK(R) C правый, размер #2– 1 шт.;
- Вкладыш большеберцовый XBQ IV PD PE, размер #6, толщина: 14 мм – 1 шт.;
- Компонент большеберцовый XB(F)Q I JP C, размер #6 – 1 шт.;
- Надколенник XFQ I BIS PE, размер: 28 мм х 8 мм, 30 мм х 9 мм, 34 мм х 9 мм – 1 шт. (при необходимости);
- Инструкция по применению – 1 шт.;
1111. Набор эндопротеза коленного сустава тотального SKII CR модель 607, в составе:
- Компонент бедренный XBQ II GK(L) C левый, размер #2– 1 шт.;
- Вкладыш большеберцовый XBQ IV PD PE, размер #6, толщина: 16 мм – 1 шт.;
- Компонент большеберцовый XB(F)Q I JP C, размер #6 – 1 шт.;
- Надколенник XFQ I BIS PE, размер: 28 мм х 8 мм, 30 мм х 9 мм, 34 мм х 9 мм – 1 шт. (при необходимости);
- Инструкция по применению – 1 шт.;
1112. Набор эндопротеза коленного сустава тотального SKII CR модель 608, в составе:
- Компонент бедренный XBQ II GK(R) C правый, размер #2– 1 шт.;
- Вкладыш большеберцовый XBQ IV PD PE, размер #6, толщина: 16 мм – 1 шт.;
- Компонент большеберцовый XB(F)Q I JP C, размер #6 – 1 шт.;
- Надколенник XFQ I BIS PE, размер: 28 мм х 8 мм, 30 мм х 9 мм, 34 мм х 9 мм – 1 шт. (при необходимости);
- Инструкция по применению – 1 шт.;
1113. Набор эндопротеза коленного сустава тотального SKII CR модель 609, в составе:
- Компонент бедренный XBQ II GK(L) C левый, размер #2– 1 шт.;

- Вкладыш большеберцовый XBQ IV PD PE, размер #7, толщина: 10 мм – 1 шт.;
- Компонент большеберцовый XB(F)Q I JP C, размер #7 – 1 шт.;
- Надколенник XFQ I BIS PE, размер: 28 мм х 8 мм, 30 мм х 9 мм, 34 мм х 9 мм – 1 шт. (при необходимости);
- Инструкция по применению – 1 шт.;
1114. Набор эндопротеза коленного сустава тотального SKII CR модель 610, в составе:
- Компонент бедренный XBQ II GK(R) C правый, размер #2– 1 шт.;
- Вкладыш большеберцовый XBQ IV PD PE, размер #7, толщина: 10 мм – 1 шт.;
- Компонент большеберцовый XB(F)Q I JP C, размер #7 – 1 шт.;
- Надколенник XFQ I BIS PE, размер: 28 мм х 8 мм, 30 мм х 9 мм, 34 мм х 9 мм – 1 шт. (при необходимости);
- Инструкция по применению – 1 шт.;
1115. Набор эндопротеза коленного сустава тотального SKII CR модель 611, в составе:
- Компонент бедренный XBQ II GK(L) C левый, размер #2– 1 шт.;
- Вкладыш большеберцовый XBQ IV PD PE, размер #7, толщина: 12 мм – 1 шт.;
- Компонент большеберцовый XB(F)Q I JP C, размер #7 – 1 шт.;
- Надколенник XFQ I BIS PE, размер: 28 мм х 8 мм, 30 мм х 9 мм, 34 мм х 9 мм – 1 шт. (при необходимости);
- Инструкция по применению – 1 шт.;
1116. Набор эндопротеза коленного сустава тотального SKII CR модель 612, в составе:
- Компонент бедренный XBQ II GK(R) C правый, размер #2– 1 шт.;
- Вкладыш большеберцовый XBQ IV PD PE, размер #7, толщина: 12 мм – 1 шт.;
- Компонент большеберцовый XB(F)Q I JP C, размер #7 – 1 шт.;
- Надколенник XFQ I BIS PE, размер: 28 мм х 8 мм, 30 мм х 9 мм, 34 мм х 9 мм – 1 шт. (при необходимости);
- Инструкция по применению – 1 шт.;
1117. Набор эндопротеза коленного сустава тотального SKII CR модель 613, в составе:
- Компонент бедренный XBQ II GK(L) C левый, размер #2– 1 шт.;
- Вкладыш большеберцовый XBQ IV PD PE, размер #7, толщина: 14 мм – 1 шт.;
- Компонент большеберцовый XB(F)Q I JP C, размер #7 – 1 шт.;
- Надколенник XFQ I BIS PE, размер: 28 мм х 8 мм, 30 мм х 9 мм, 34 мм х 9 мм – 1 шт. (при необходимости);
- Инструкция по применению – 1 шт.;
1118. Набор эндопротеза коленного сустава тотального SKII CR модель 594, в составе:
- Компонент бедренный XBQ II GK(R) C правый, размер #2– 1 шт.;
- Вкладыш большеберцовый XBQ IV PD PE, размер #7, толщина: 14 мм – 1 шт.;
- Компонент большеберцовый XB(F)Q I JP C, размер #7 – 1 шт.;
- Надколенник XFQ I BIS PE, размер: 28 мм х 8 мм, 30 мм х 9 мм, 34 мм х 9 мм – 1 шт. (при необходимости);
- Инструкция по применению – 1 шт.;
1119. Набор эндопротеза коленного сустава тотального SKII CR модель 615, в составе:
- Компонент бедренный XBQ II GK(L) C левый, размер #2– 1 шт.;
- Вкладыш большеберцовый XBQ IV PD PE, размер #7, толщина: 16 мм – 1 шт.;
- Компонент большеберцовый XB(F)Q I JP C, размер #7 – 1 шт.;
- Надколенник XFQ I BIS PE, размер: 28 мм х 8 мм, 30 мм х 9 мм, 34 мм х 9 мм – 1 шт. (при необходимости);
- Инструкция по применению – 1 шт.;
1120. Набор эндопротеза коленного сустава тотального SKII CR модель 616, в составе:
- Компонент бедренный XBQ II GK(R) C правый, размер #2– 1 шт.;
- Вкладыш большеберцовый XBQ IV PD PE, размер #7, толщина: 16 мм – 1 шт.;
- Компонент большеберцовый XB(F)Q I JP C, размер #7 – 1 шт.;
- Надколенник XFQ I BIS PE, размер: 28 мм х 8 мм, 30 мм х 9 мм, 34 мм х 9 мм – 1 шт. (при необходимости);
- Инструкция по применению – 1 шт.;
1121. Набор эндопротеза коленного сустава тотального SKII CR модель 617, в составе:
- Компонент бедренный XBQ II GK(L) C левый, размер #3– 1 шт.;
- Вкладыш большеберцовый XBQ IV PD PE, размер #1, толщина: 10 мм – 1 шт.;
- Компонент большеберцовый XB(F)Q I JP C, размер #1 – 1 шт.;
- Надколенник XFQ I BIS PE, размер: 28 мм х 8 мм, 30 мм х 9 мм, 34 мм х 9 мм – 1 шт. (при необходимости);
- Инструкция по применению – 1 шт.;
1122. Набор эндопротеза коленного сустава тотального SKII CR модель 618, в составе:

- Компонент бедренный XBQ II GK(R) C правый, размер #3– 1 шт.;
- Вкладыш большеберцовый XBQ IV PD PE, размер #1, толщина: 10 мм – 1 шт.;
- Компонент большеберцовый XB(F)Q I JP C, размер #1 – 1 шт.;
- Надколенник XFQ I BIS PE, размер: 28 мм x 8 мм, 30 мм x 9 мм, 34 мм x 9 мм – 1 шт. (при необходимости);
- Инструкция по применению – 1 шт.;

1123. Набор эндопротеза коленного сустава тотального SKII CR модель 619, в составе:
- Компонент бедренный XBQ II GK(L) C левый, размер #3– 1 шт.;
- Вкладыш большеберцовый XBQ IV PD PE, размер #1, толщина: 12 мм – 1 шт.;
- Компонент большеберцовый XB(F)Q I JP C, размер #1 – 1 шт.;
- Надколенник XFQ I BIS PE, размер: 28 мм x 8 мм, 30 мм x 9 мм, 34 мм x 9 мм – 1 шт. (при необходимости);
- Инструкция по применению – 1 шт.;

1124. Набор эндопротеза коленного сустава тотального SKII CR модель 620, в составе:
- Компонент бедренный XBQ II GK(R) C правый, размер #3– 1 шт.;
- Вкладыш большеберцовый XBQ IV PD PE, размер #1, толщина: 12 мм – 1 шт.;
- Компонент большеберцовый XB(F)Q I JP C, размер #1 – 1 шт.;
- Надколенник XFQ I BIS PE, размер: 28 мм x 8 мм, 30 мм x 9 мм, 34 мм x 9 мм – 1 шт. (при необходимости);
- Инструкция по применению – 1 шт.;

1125. Набор эндопротеза коленного сустава тотального SKII CR модель 621, в составе:
- Компонент бедренный XBQ II GK(L) C левый, размер #3– 1 шт.;
- Вкладыш большеберцовый XBQ IV PD PE, размер #1, толщина: 14 мм – 1 шт.;
- Компонент большеберцовый XB(F)Q I JP C, размер #1 – 1 шт.;
- Надколенник XFQ I BIS PE, размер: 28 мм x 8 мм, 30 мм x 9 мм, 34 мм x 9 мм – 1 шт. (при необходимости);
- Инструкция по применению – 1 шт.;

1126. Набор эндопротеза коленного сустава тотального SKII CR модель 622, в составе:
- Компонент бедренный XBQ II GK(R) C правый, размер #3– 1 шт.;
- Вкладыш большеберцовый XBQ IV PD PE, размер #1, толщина: 14 мм – 1 шт.;
- Компонент большеберцовый XB(F)Q I JP C, размер #1 – 1 шт.;
- Надколенник XFQ I BIS PE, размер: 28 мм x 8 мм, 30 мм x 9 мм, 34 мм x 9 мм – 1 шт. (при необходимости);
- Инструкция по применению – 1 шт.;

1127. Набор эндопротеза коленного сустава тотального SKII CR модель 623, в составе:
- Компонент бедренный XBQ II GK(L) C левый, размер #3– 1 шт.;
- Вкладыш большеберцовый XBQ IV PD PE, размер #1, толщина: 16 мм – 1 шт.;
- Компонент большеберцовый XB(F)Q I JP C, размер #1 – 1 шт.;
- Надколенник XFQ I BIS PE, размер: 28 мм x 8 мм, 30 мм x 9 мм, 34 мм x 9 мм – 1 шт. (при необходимости);
- Инструкция по применению – 1 шт.;

1128. Набор эндопротеза коленного сустава тотального SKII CR модель 624, в составе:
- Компонент бедренный XBQ II GK(R) C правый, размер #3– 1 шт.;
- Вкладыш большеберцовый XBQ IV PD PE, размер #1, толщина: 16 мм – 1 шт.;
- Компонент большеберцовый XB(F)Q I JP C, размер #1 – 1 шт.;
- Надколенник XFQ I BIS PE, размер: 28 мм x 8 мм, 30 мм x 9 мм, 34 мм x 9 мм – 1 шт. (при необходимости);
- Инструкция по применению – 1 шт.;

1129. Набор эндопротеза коленного сустава тотального SKII CR модель 625, в составе:
- Компонент бедренный XBQ II GK(L) C левый, размер #3– 1 шт.;
- Вкладыш большеберцовый XBQ IV PD PE, размер #2, толщина: 10 мм – 1 шт.;
- Компонент большеберцовый XB(F)Q I JP C, размер #2 – 1 шт.;
- Надколенник XFQ I BIS PE, размер: 28 мм x 8 мм, 30 мм x 9 мм, 34 мм x 9 мм – 1 шт. (при необходимости);
- Инструкция по применению – 1 шт.;

1130. Набор эндопротеза коленного сустава тотального SKII CR модель 626, в составе:
- Компонент бедренный XBQ II GK(R) C правый, размер #3– 1 шт.;
- Вкладыш большеберцовый XBQ IV PD PE, размер #2, толщина: 10 мм – 1 шт.;
- Компонент большеберцовый XB(F)Q I JP C, размер #2 – 1 шт.;
- Надколенник XFQ I BIS PE, размер: 28 мм x 8 мм, 30 мм x 9 мм, 34 мм x 9 мм – 1 шт. (при необходимости);
- Инструкция по применению – 1 шт.;

1131. Набор эндопротеза коленного сустава тотального SKII CR модель 627, в составе:
- Компонент бедренный XBQ II GK(L) C левый, размер #3– 1 шт.;
- Вкладыш большеберцовый XBQ IV PD PE, размер #2, толщина: 12 мм – 1 шт.;
- Компонент большеберцовый XB(F)Q I JP C, размер #2 – 1 шт.;
- Надколенник XFQ I BIS PE, размер: 28 мм x 8 мм, 30 мм x 9 мм, 34 мм x 9 мм – 1 шт. (при необходимости);
- Инструкция по применению – 1 шт.;
1132. Набор эндопротеза коленного сустава тотального SKII CR модель 628, в составе:
- Компонент бедренный XBQ II GK(R) C правый, размер #3– 1 шт.;
- Вкладыш большеберцовый XBQ IV PD PE, размер #2, толщина: 12 мм – 1 шт.;
- Компонент большеберцовый XB(F)Q I JP C, размер #2 – 1 шт.;
- Надколенник XFQ I BIS PE, размер: 28 мм x 8 мм, 30 мм x 9 мм, 34 мм x 9 мм – 1 шт. (при необходимости);
- Инструкция по применению – 1 шт.;
1133. Набор эндопротеза коленного сустава тотального SKII CR модель 629, в составе:
- Компонент бедренный XBQ II GK(L) C левый, размер #3– 1 шт.;
- Вкладыш большеберцовый XBQ IV PD PE, размер #2, толщина: 14 мм – 1 шт.;
- Компонент большеберцовый XB(F)Q I JP C, размер #2 – 1 шт.;
- Надколенник XFQ I BIS PE, размер: 28 мм x 8 мм, 30 мм x 9 мм, 34 мм x 9 мм – 1 шт. (при необходимости);
- Инструкция по применению – 1 шт.;
1134. Набор эндопротеза коленного сустава тотального SKII CR модель 630, в составе:
- Компонент бедренный XBQ II GK(R) C правый, размер #3– 1 шт.;
- Вкладыш большеберцовый XBQ IV PD PE, размер #2, толщина: 14 мм – 1 шт.;
- Компонент большеберцовый XB(F)Q I JP C, размер #2 – 1 шт.;
- Надколенник XFQ I BIS PE, размер: 28 мм x 8 мм, 30 мм x 9 мм, 34 мм x 9 мм – 1 шт. (при необходимости);
- Инструкция по применению – 1 шт.;
1135. Набор эндопротеза коленного сустава тотального SKII CR модель 631, в составе:
- Компонент бедренный XBQ II GK(L) C левый, размер #3– 1 шт.;
- Вкладыш большеберцовый XBQ IV PD PE, размер #2, толщина: 16 мм – 1 шт.;
- Компонент большеберцовый XB(F)Q I JP C, размер #2 – 1 шт.;
- Надколенник XFQ I BIS PE, размер: 28 мм x 8 мм, 30 мм x 9 мм, 34 мм x 9 мм – 1 шт. (при необходимости);
- Инструкция по применению – 1 шт.;
1136. Набор эндопротеза коленного сустава тотального SKII CR модель 632, в составе:
- Компонент бедренный XBQ II GK(R) C правый, размер #3– 1 шт.;
- Вкладыш большеберцовый XBQ IV PD PE, размер #2, толщина: 16 мм – 1 шт.;
- Компонент большеберцовый XB(F)Q I JP C, размер #2 – 1 шт.;
- Надколенник XFQ I BIS PE, размер: 28 мм x 8 мм, 30 мм x 9 мм, 34 мм x 9 мм – 1 шт. (при необходимости);
- Инструкция по применению – 1 шт.;
1137. Набор эндопротеза коленного сустава тотального SKII CR модель 633, в составе:
- Компонент бедренный XBQ II GK(L) C левый, размер #3– 1 шт.;
- Вкладыш большеберцовый XBQ IV PD PE, размер #3, толщина: 10 мм – 1 шт.;
- Компонент большеберцовый XB(F)Q I JP C, размер #3 – 1 шт.;
- Надколенник XFQ I BIS PE, размер: 28 мм x 8 мм, 30 мм x 9 мм, 34 мм x 9 мм – 1 шт. (при необходимости);
- Инструкция по применению – 1 шт.;
1138. Набор эндопротеза коленного сустава тотального SKII CR модель 634, в составе:
- Компонент бедренный XBQ II GK(R) C правый, размер #3– 1 шт.;
- Вкладыш большеберцовый XBQ IV PD PE, размер #3, толщина: 10 мм – 1 шт.;
- Компонент большеберцовый XB(F)Q I JP C, размер #3 – 1 шт.;
- Надколенник XFQ I BIS PE, размер: 28 мм x 8 мм, 30 мм x 9 мм, 34 мм x 9 мм – 1 шт. (при необходимости);
- Инструкция по применению – 1 шт.;
1139. Набор эндопротеза коленного сустава тотального SKII CR модель 635, в составе:
- Компонент бедренный XBQ II GK(L) C левый, размер #3– 1 шт.;
- Вкладыш большеберцовый XBQ IV PD PE, размер #3, толщина: 12 мм – 1 шт.;
- Компонент большеберцовый XB(F)Q I JP C, размер #3 – 1 шт.;
- Надколенник XFQ I BIS PE, размер: 28 мм x 8 мм, 30 мм x 9 мм, 34 мм x 9 мм – 1 шт. (при необходимости);

- Инструкция по применению – 1 шт.;
1140. Набор эндопротеза коленного сустава тотального SKII CR модель 636, в составе:
- Компонент бедренный XBQ II GK(R) C правый, размер #3– 1 шт.;
- Вкладыш большеберцовый XBQ IV PD PE, размер #3, толщина: 12 мм – 1 шт.;
- Компонент большеберцовый XB(F)Q I JP C, размер #3 – 1 шт.;
- Надколенник XFQ I BIS PE, размер: 28 мм x 8 мм, 30 мм x 9 мм, 34 мм x 9 мм – 1 шт. (при необходимости);
- Инструкция по применению – 1 шт.;
1141. Набор эндопротеза коленного сустава тотального SKII CR модель 637, в составе:
- Компонент бедренный XBQ II GK(L) C левый, размер #3– 1 шт.;
- Вкладыш большеберцовый XBQ IV PD PE, размер #3, толщина: 14 мм – 1 шт.;
- Компонент большеберцовый XB(F)Q I JP C, размер #3 – 1 шт.;
- Надколенник XFQ I BIS PE, размер: 28 мм x 8 мм, 30 мм x 9 мм, 34 мм x 9 мм – 1 шт. (при необходимости);
- Инструкция по применению – 1 шт.;
1142. Набор эндопротеза коленного сустава тотального SKII CR модель 638, в составе:
- Компонент бедренный XBQ II GK(R) C правый, размер #3– 1 шт.;
- Вкладыш большеберцовый XBQ IV PD PE, размер #3, толщина: 14 мм – 1 шт.;
- Компонент большеберцовый XB(F)Q I JP C, размер #3 – 1 шт.;
- Надколенник XFQ I BIS PE, размер: 28 мм x 8 мм, 30 мм x 9 мм, 34 мм x 9 мм – 1 шт. (при необходимости);
- Инструкция по применению – 1 шт.;
1143. Набор эндопротеза коленного сустава тотального SKII CR модель 639, в составе:
- Компонент бедренный XBQ II GK(L) C левый, размер #3– 1 шт.;
- Вкладыш большеберцовый XBQ IV PD PE, размер #3, толщина: 16 мм – 1 шт.;
- Компонент большеберцовый XB(F)Q I JP C, размер #3 – 1 шт.;
- Надколенник XFQ I BIS PE, размер: 28 мм x 8 мм, 30 мм x 9 мм, 34 мм x 9 мм – 1 шт. (при необходимости);
- Инструкция по применению – 1 шт.;
1144. Набор эндопротеза коленного сустава тотального SKII CR модель 640, в составе:
- Компонент бедренный XBQ II GK(R) C правый, размер #3– 1 шт.;
- Вкладыш большеберцовый XBQ IV PD PE, размер #3, толщина: 16 мм – 1 шт.;
- Компонент большеберцовый XB(F)Q I JP C, размер #3 – 1 шт.;
- Надколенник XFQ I BIS PE, размер: 28 мм x 8 мм, 30 мм x 9 мм, 34 мм x 9 мм – 1 шт. (при необходимости);
- Инструкция по применению – 1 шт.;
1145. Набор эндопротеза коленного сустава тотального SKII CR модель 641, в составе:
- Компонент бедренный XBQ II GK(L) C левый, размер #3– 1 шт.;
- Вкладыш большеберцовый XBQ IV PD PE, размер #4, толщина: 10 мм – 1 шт.;
- Компонент большеберцовый XB(F)Q I JP C, размер #4 – 1 шт.;
- Надколенник XFQ I BIS PE, размер: 28 мм x 8 мм, 30 мм x 9 мм, 34 мм x 9 мм – 1 шт. (при необходимости);
- Инструкция по применению – 1 шт.;
1146. Набор эндопротеза коленного сустава тотального SKII CR модель 642, в составе:
- Компонент бедренный XBQ II GK(R) C правый, размер #3– 1 шт.;
- Вкладыш большеберцовый XBQ IV PD PE, размер #4, толщина: 10 мм – 1 шт.;
- Компонент большеберцовый XB(F)Q I JP C, размер #4 – 1 шт.;
- Надколенник XFQ I BIS PE, размер: 28 мм x 8 мм, 30 мм x 9 мм, 34 мм x 9 мм – 1 шт. (при необходимости);
- Инструкция по применению – 1 шт.;
1147. Набор эндопротеза коленного сустава тотального SKII CR модель 643, в составе:
- Компонент бедренный XBQ II GK(L) C левый, размер #3– 1 шт.;
- Вкладыш большеберцовый XBQ IV PD PE, размер #4, толщина: 12 мм – 1 шт.;
- Компонент большеберцовый XB(F)Q I JP C, размер #4 – 1 шт.;
- Надколенник XFQ I BIS PE, размер: 28 мм x 8 мм, 30 мм x 9 мм, 34 мм x 9 мм – 1 шт. (при необходимости);
- Инструкция по применению – 1 шт.;
1148. Набор эндопротеза коленного сустава тотального SKII CR модель 644, в составе:
- Компонент бедренный XBQ II GK(R) C правый, размер #3– 1 шт.;
- Вкладыш большеберцовый XBQ IV PD PE, размер #4, толщина: 12 мм – 1 шт.;
- Компонент большеберцовый XB(F)Q I JP C, размер #4 – 1 шт.;

- Надколенник XFQ I BIS PE, размер: 28 мм х 8 мм, 30 мм х 9 мм, 34 мм х 9 мм – 1 шт. (при необходимости);
- Инструкция по применению – 1 шт.;
1149. Набор эндопротеза коленного сустава тотального SKII CR модель 645, в составе:
- Компонент бедренный XBQ II GK(L) C левый, размер #3– 1 шт.;
- Вкладыш большеберцовый XBQ IV PD PE, размер #4, толщина: 14 мм – 1 шт.;
- Компонент большеберцовый XB(F)Q I JP C, размер #4 – 1 шт.;
- Надколенник XFQ I BIS PE, размер: 28 мм х 8 мм, 30 мм х 9 мм, 34 мм х 9 мм – 1 шт. (при необходимости);
- Инструкция по применению – 1 шт.;
1150. Набор эндопротеза коленного сустава тотального SKII CR модель 646, в составе:
- Компонент бедренный XBQ II GK(R) C правый, размер #3– 1 шт.;
- Вкладыш большеберцовый XBQ IV PD PE, размер #4, толщина: 14 мм – 1 шт.;
- Компонент большеберцовый XB(F)Q I JP C, размер #4 – 1 шт.;
- Надколенник XFQ I BIS PE, размер: 28 мм х 8 мм, 30 мм х 9 мм, 34 мм х 9 мм – 1 шт. (при необходимости);
- Инструкция по применению – 1 шт.;
1151. Набор эндопротеза коленного сустава тотального SKII CR модель 647, в составе:
- Компонент бедренный XBQ II GK(L) C левый, размер #3– 1 шт.;
- Вкладыш большеберцовый XBQ IV PD PE, размер #4, толщина: 16 мм – 1 шт.;
- Компонент большеберцовый XB(F)Q I JP C, размер #4 – 1 шт.;
- Надколенник XFQ I BIS PE, размер: 28 мм х 8 мм, 30 мм х 9 мм, 34 мм х 9 мм – 1 шт. (при необходимости);
- Инструкция по применению – 1 шт.;
1152. Набор эндопротеза коленного сустава тотального SKII CR модель 648, в составе:
- Компонент бедренный XBQ II GK(R) C правый, размер #3– 1 шт.;
- Вкладыш большеберцовый XBQ IV PD PE, размер #4, толщина: 16 мм – 1 шт.;
- Компонент большеберцовый XB(F)Q I JP C, размер #4 – 1 шт.;
- Надколенник XFQ I BIS PE, размер: 28 мм х 8 мм, 30 мм х 9 мм, 34 мм х 9 мм – 1 шт. (при необходимости);
- Инструкция по применению – 1 шт.;
1153. Набор эндопротеза коленного сустава тотального SKII CR модель 649, в составе:
- Компонент бедренный XBQ II GK(L) C левый, размер #3– 1 шт.;
- Вкладыш большеберцовый XBQ IV PD PE, размер #5, толщина: 10 мм – 1 шт.;
- Компонент большеберцовый XB(F)Q I JP C, размер #5 – 1 шт.;
- Надколенник XFQ I BIS PE, размер: 28 мм х 8 мм, 30 мм х 9 мм, 34 мм х 9 мм – 1 шт. (при необходимости);
- Инструкция по применению – 1 шт.;
1154. Набор эндопротеза коленного сустава тотального SKII CR модель 650, в составе:
- Компонент бедренный XBQ II GK(R) C правый, размер #3– 1 шт.;
- Вкладыш большеберцовый XBQ IV PD PE, размер #5, толщина: 10 мм – 1 шт.;
- Компонент большеберцовый XB(F)Q I JP C, размер #5 – 1 шт.;
- Надколенник XFQ I BIS PE, размер: 28 мм х 8 мм, 30 мм х 9 мм, 34 мм х 9 мм – 1 шт. (при необходимости);
- Инструкция по применению – 1 шт.;
1155. Набор эндопротеза коленного сустава тотального SKII CR модель 651, в составе:
- Компонент бедренный XBQ II GK(L) C левый, размер #3– 1 шт.;
- Вкладыш большеберцовый XBQ IV PD PE, размер #5, толщина: 12 мм – 1 шт.;
- Компонент большеберцовый XB(F)Q I JP C, размер #5 – 1 шт.;
- Надколенник XFQ I BIS PE, размер: 28 мм х 8 мм, 30 мм х 9 мм, 34 мм х 9 мм – 1 шт. (при необходимости);
- Инструкция по применению – 1 шт.;
1156. Набор эндопротеза коленного сустава тотального SKII CR модель 652, в составе:
- Компонент бедренный XBQ II GK(R) C правый, размер #3– 1 шт.;
- Вкладыш большеберцовый XBQ IV PD PE, размер #5, толщина: 12 мм – 1 шт.;
- Компонент большеберцовый XB(F)Q I JP C, размер #5 – 1 шт.;
- Надколенник XFQ I BIS PE, размер: 28 мм х 8 мм, 30 мм х 9 мм, 34 мм х 9 мм – 1 шт. (при необходимости);
- Инструкция по применению – 1 шт.;
1157. Набор эндопротеза коленного сустава тотального SKII CR модель 653, в составе:
- Компонент бедренный XBQ II GK(L) C левый, размер #3– 1 шт.;
- Вкладыш большеберцовый XBQ IV PD PE, размер #5, толщина: 14 мм – 1 шт.;

- Компонент большеберцовый XB(F)Q I JP C, размер #5 – 1 шт.;
- Надколенник XFQ I BIS PE, размер: 28 мм x 8 мм, 30 мм x 9 мм, 34 мм x 9 мм – 1 шт. (при необходимости);
- Инструкция по применению – 1 шт.;
1158. Набор эндопротеза коленного сустава тотального SKII CR модель 654, в составе:
- Компонент бедренный XBQ II GK(R) C правый, размер #3– 1 шт.;
- Вкладыш большеберцовый XBQ IV PD PE, размер #5, толщина: 14 мм – 1 шт.;
- Компонент большеберцовый XB(F)Q I JP C, размер #5 – 1 шт.;
- Надколенник XFQ I BIS PE, размер: 28 мм x 8 мм, 30 мм x 9 мм, 34 мм x 9 мм – 1 шт. (при необходимости);
- Инструкция по применению – 1 шт.;
1159. Набор эндопротеза коленного сустава тотального SKII CR модель 655, в составе:
- Компонент бедренный XBQ II GK(L) C левый, размер #3– 1 шт.;
- Вкладыш большеберцовый XBQ IV PD PE, размер #5, толщина: 16 мм – 1 шт.;
- Компонент большеберцовый XB(F)Q I JP C, размер #5 – 1 шт.;
- Надколенник XFQ I BIS PE, размер: 28 мм x 8 мм, 30 мм x 9 мм, 34 мм x 9 мм – 1 шт. (при необходимости);
- Инструкция по применению – 1 шт.;
1160. Набор эндопротеза коленного сустава тотального SKII CR модель 656, в составе:
- Компонент бедренный XBQ II GK(R) C правый, размер #3– 1 шт.;
- Вкладыш большеберцовый XBQ IV PD PE, размер #5, толщина: 16 мм – 1 шт.;
- Компонент большеберцовый XB(F)Q I JP C, размер #5 – 1 шт.;
- Надколенник XFQ I BIS PE, размер: 28 мм x 8 мм, 30 мм x 9 мм, 34 мм x 9 мм – 1 шт. (при необходимости);
- Инструкция по применению – 1 шт.;
1161. Набор эндопротеза коленного сустава тотального SKII CR модель 657, в составе:
- Компонент бедренный XBQ II GK(L) C левый, размер #3– 1 шт.;
- Вкладыш большеберцовый XBQ IV PD PE, размер #6, толщина: 10 мм – 1 шт.;
- Компонент большеберцовый XB(F)Q I JP C, размер #6 – 1 шт.;
- Надколенник XFQ I BIS PE, размер: 28 мм x 8 мм, 30 мм x 9 мм, 34 мм x 9 мм – 1 шт. (при необходимости);
- Инструкция по применению – 1 шт.;
1162. Набор эндопротеза коленного сустава тотального SKII CR модель 658, в составе:
- Компонент бедренный XBQ II GK(R) C правый, размер #3– 1 шт.;
- Вкладыш большеберцовый XBQ IV PD PE, размер #6, толщина: 10 мм – 1 шт.;
- Компонент большеберцовый XB(F)Q I JP C, размер #6 – 1 шт.;
- Надколенник XFQ I BIS PE, размер: 28 мм x 8 мм, 30 мм x 9 мм, 34 мм x 9 мм – 1 шт. (при необходимости);
- Инструкция по применению – 1 шт.;
1163. Набор эндопротеза коленного сустава тотального SKII CR модель 659, в составе:
- Компонент бедренный XBQ II GK(L) C левый, размер #3– 1 шт.;
- Вкладыш большеберцовый XBQ IV PD PE, размер #6, толщина: 12 мм – 1 шт.;
- Компонент большеберцовый XB(F)Q I JP C, размер #6 – 1 шт.;
- Надколенник XFQ I BIS PE, размер: 28 мм x 8 мм, 30 мм x 9 мм, 34 мм x 9 мм – 1 шт. (при необходимости);
- Инструкция по применению – 1 шт.;
1164. Набор эндопротеза коленного сустава тотального SKII CR модель 660, в составе:
- Компонент бедренный XBQ II GK(R) C правый, размер #3– 1 шт.;
- Вкладыш большеберцовый XBQ IV PD PE, размер #6, толщина: 12 мм – 1 шт.;
- Компонент большеберцовый XB(F)Q I JP C, размер #6 – 1 шт.;
- Надколенник XFQ I BIS PE, размер: 28 мм x 8 мм, 30 мм x 9 мм, 34 мм x 9 мм – 1 шт. (при необходимости);
- Инструкция по применению – 1 шт.;
1165. Набор эндопротеза коленного сустава тотального SKII CR модель 661, в составе:
- Компонент бедренный XBQ II GK(L) C левый, размер #3– 1 шт.;
- Вкладыш большеберцовый XBQ IV PD PE, размер #6, толщина: 14 мм – 1 шт.;
- Компонент большеберцовый XB(F)Q I JP C, размер #6 – 1 шт.;
- Надколенник XFQ I BIS PE, размер: 28 мм x 8 мм, 30 мм x 9 мм, 34 мм x 9 мм – 1 шт. (при необходимости);
- Инструкция по применению – 1 шт.;
1166. Набор эндопротеза коленного сустава тотального SKII CR модель 662, в составе:
- Компонент бедренный XBQ II GK(R) C правый, размер #3– 1 шт.;

- Вкладыш большеберцовый XBQ IV PD PE, размер #6, толщина: 14 мм – 1 шт.;
- Компонент большеберцовый XB(F)Q I JP C, размер #6 – 1 шт.;
- Надколенник XFQ I BIS PE, размер: 28 мм х 8 мм, 30 мм х 9 мм, 34 мм х 9 мм – 1 шт. (при необходимости);
- Инструкция по применению – 1 шт.;
1167. Набор эндопротеза коленного сустава тотального SKII CR модель 663, в составе:
- Компонент бедренный XBQ II GK(L) C левый, размер #3– 1 шт.;
- Вкладыш большеберцовый XBQ IV PD PE, размер #6, толщина: 16 мм – 1 шт.;
- Компонент большеберцовый XB(F)Q I JP C, размер #6 – 1 шт.;
- Надколенник XFQ I BIS PE, размер: 28 мм х 8 мм, 30 мм х 9 мм, 34 мм х 9 мм – 1 шт. (при необходимости);
- Инструкция по применению – 1 шт.;
1168. Набор эндопротеза коленного сустава тотального SKII CR модель 664, в составе:
- Компонент бедренный XBQ II GK(R) C правый, размер #3– 1 шт.;
- Вкладыш большеберцовый XBQ IV PD PE, размер #6, толщина: 16 мм – 1 шт.;
- Компонент большеберцовый XB(F)Q I JP C, размер #6 – 1 шт.;
- Надколенник XFQ I BIS PE, размер: 28 мм х 8 мм, 30 мм х 9 мм, 34 мм х 9 мм – 1 шт. (при необходимости);
- Инструкция по применению – 1 шт.;
1169. Набор эндопротеза коленного сустава тотального SKII CR модель 665, в составе:
- Компонент бедренный XBQ II GK(L) C левый, размер #3– 1 шт.;
- Вкладыш большеберцовый XBQ IV PD PE, размер #7, толщина: 10 мм – 1 шт.;
- Компонент большеберцовый XB(F)Q I JP C, размер #7 – 1 шт.;
- Надколенник XFQ I BIS PE, размер: 28 мм х 8 мм, 30 мм х 9 мм, 34 мм х 9 мм – 1 шт. (при необходимости);
- Инструкция по применению – 1 шт.;
1170. Набор эндопротеза коленного сустава тотального SKII CR модель 666, в составе:
- Компонент бедренный XBQ II GK(R) C правый, размер #3– 1 шт.;
- Вкладыш большеберцовый XBQ IV PD PE, размер #7, толщина: 10 мм – 1 шт.;
- Компонент большеберцовый XB(F)Q I JP C, размер #7 – 1 шт.;
- Надколенник XFQ I BIS PE, размер: 28 мм х 8 мм, 30 мм х 9 мм, 34 мм х 9 мм – 1 шт. (при необходимости);
- Инструкция по применению – 1 шт.;
1171. Набор эндопротеза коленного сустава тотального SKII CR модель 667, в составе:
- Компонент бедренный XBQ II GK(L) C левый, размер #3– 1 шт.;
- Вкладыш большеберцовый XBQ IV PD PE, размер #7, толщина: 12 мм – 1 шт.;
- Компонент большеберцовый XB(F)Q I JP C, размер #7 – 1 шт.;
- Надколенник XFQ I BIS PE, размер: 28 мм х 8 мм, 30 мм х 9 мм, 34 мм х 9 мм – 1 шт. (при необходимости);
- Инструкция по применению – 1 шт.;
1172. Набор эндопротеза коленного сустава тотального SKII CR модель 668, в составе:
- Компонент бедренный XBQ II GK(R) C правый, размер #3– 1 шт.;
- Вкладыш большеберцовый XBQ IV PD PE, размер #7, толщина: 12 мм – 1 шт.;
- Компонент большеберцовый XB(F)Q I JP C, размер #7 – 1 шт.;
- Надколенник XFQ I BIS PE, размер: 28 мм х 8 мм, 30 мм х 9 мм, 34 мм х 9 мм – 1 шт. (при необходимости);
- Инструкция по применению – 1 шт.;
1173. Набор эндопротеза коленного сустава тотального SKII CR модель 669, в составе:
- Компонент бедренный XBQ II GK(L) C левый, размер #3– 1 шт.;
- Вкладыш большеберцовый XBQ IV PD PE, размер #7, толщина: 14 мм – 1 шт.;
- Компонент большеберцовый XB(F)Q I JP C, размер #7 – 1 шт.;
- Надколенник XFQ I BIS PE, размер: 28 мм х 8 мм, 30 мм х 9 мм, 34 мм х 9 мм – 1 шт. (при необходимости);
- Инструкция по применению – 1 шт.;
1174. Набор эндопротеза коленного сустава тотального SKII CR модель 670, в составе:
- Компонент бедренный XBQ II GK(R) C правый, размер #3– 1 шт.;
- Вкладыш большеберцовый XBQ IV PD PE, размер #7, толщина: 14 мм – 1 шт.;
- Компонент большеберцовый XB(F)Q I JP C, размер #7 – 1 шт.;
- Надколенник XFQ I BIS PE, размер: 28 мм х 8 мм, 30 мм х 9 мм, 34 мм х 9 мм – 1 шт. (при необходимости);
- Инструкция по применению – 1 шт.;
1175. Набор эндопротеза коленного сустава тотального SKII CR модель 671, в составе:

- Компонент бедренный XBQ II GK(L) C левый, размер #3– 1 шт.;
- Вкладыш большеберцовый XBQ IV PD PE, размер #7, толщина: 16 мм – 1 шт.;
- Компонент большеберцовый XB(F)Q I JP C, размер #7 – 1 шт.;
- Надколенник XFQ I BIS PE, размер: 28 мм x 8 мм, 30 мм x 9 мм, 34 мм x 9 мм – 1 шт. (при необходимости);
- Инструкция по применению – 1 шт.;

1176. Набор эндопротеза коленного сустава тотального SKII CR модель 672, в составе:
- Компонент бедренный XBQ II GK(R) C правый, размер #3– 1 шт.;
- Вкладыш большеберцовый XBQ IV PD PE, размер #7, толщина: 16 мм – 1 шт.;
- Компонент большеберцовый XB(F)Q I JP C, размер #7 – 1 шт.;
- Надколенник XFQ I BIS PE, размер: 28 мм x 8 мм, 30 мм x 9 мм, 34 мм x 9 мм – 1 шт. (при необходимости);
- Инструкция по применению – 1 шт.;

1177. Набор эндопротеза коленного сустава тотального SKII CR модель 673, в составе:
- Компонент бедренный XBQ II GK(L) C левый, размер #4– 1 шт.;
- Вкладыш большеберцовый XBQ IV PD PE, размер #1, толщина: 10 мм – 1 шт.;
- Компонент большеберцовый XB(F)Q I JP C, размер #1 – 1 шт.;
- Надколенник XFQ I BIS PE, размер: 28 мм x 8 мм, 30 мм x 9 мм, 34 мм x 9 мм – 1 шт. (при необходимости);
- Инструкция по применению – 1 шт.;

1178. Набор эндопротеза коленного сустава тотального SKII CR модель 674, в составе:
- Компонент бедренный XBQ II GK(R) C правый, размер #4– 1 шт.;
- Вкладыш большеберцовый XBQ IV PD PE, размер #1, толщина: 10 мм – 1 шт.;
- Компонент большеберцовый XB(F)Q I JP C, размер #1 – 1 шт.;
- Надколенник XFQ I BIS PE, размер: 28 мм x 8 мм, 30 мм x 9 мм, 34 мм x 9 мм – 1 шт. (при необходимости);
- Инструкция по применению – 1 шт.;

1179. Набор эндопротеза коленного сустава тотального SKII CR модель 675, в составе:
- Компонент бедренный XBQ II GK(L) C левый, размер #4– 1 шт.;
- Вкладыш большеберцовый XBQ IV PD PE, размер #1, толщина: 12 мм – 1 шт.;
- Компонент большеберцовый XB(F)Q I JP C, размер #1 – 1 шт.;
- Надколенник XFQ I BIS PE, размер: 28 мм x 8 мм, 30 мм x 9 мм, 34 мм x 9 мм – 1 шт. (при необходимости);
- Инструкция по применению – 1 шт.;

1180. Набор эндопротеза коленного сустава тотального SKII CR модель 676, в составе:
- Компонент бедренный XBQ II GK(R) C правый, размер #4– 1 шт.;
- Вкладыш большеберцовый XBQ IV PD PE, размер #1, толщина: 12 мм – 1 шт.;
- Компонент большеберцовый XB(F)Q I JP C, размер #1 – 1 шт.;
- Надколенник XFQ I BIS PE, размер: 28 мм x 8 мм, 30 мм x 9 мм, 34 мм x 9 мм – 1 шт. (при необходимости);
- Инструкция по применению – 1 шт.;

1181. Набор эндопротеза коленного сустава тотального SKII CR модель 677, в составе:
- Компонент бедренный XBQ II GK(L) C левый, размер #4– 1 шт.;
- Вкладыш большеберцовый XBQ IV PD PE, размер #1, толщина: 14 мм – 1 шт.;
- Компонент большеберцовый XB(F)Q I JP C, размер #1 – 1 шт.;
- Надколенник XFQ I BIS PE, размер: 28 мм x 8 мм, 30 мм x 9 мм, 34 мм x 9 мм – 1 шт. (при необходимости);
- Инструкция по применению – 1 шт.;

1182. Набор эндопротеза коленного сустава тотального SKII CR модель 678, в составе:
- Компонент бедренный XBQ II GK(R) C правый, размер #4– 1 шт.;
- Вкладыш большеберцовый XBQ IV PD PE, размер #1, толщина: 14 мм – 1 шт.;
- Компонент большеберцовый XB(F)Q I JP C, размер #1 – 1 шт.;
- Надколенник XFQ I BIS PE, размер: 28 мм x 8 мм, 30 мм x 9 мм, 34 мм x 9 мм – 1 шт. (при необходимости);
- Инструкция по применению – 1 шт.;

1183. Набор эндопротеза коленного сустава тотального SKII CR модель 679, в составе:
- Компонент бедренный XBQ II GK(L) C левый, размер #4– 1 шт.;
- Вкладыш большеберцовый XBQ IV PD PE, размер #1, толщина: 16 мм – 1 шт.;
- Компонент большеберцовый XB(F)Q I JP C, размер #1 – 1 шт.;
- Надколенник XFQ I BIS PE, размер: 28 мм x 8 мм, 30 мм x 9 мм, 34 мм x 9 мм – 1 шт. (при необходимости);
- Инструкция по применению – 1 шт.;

1184. Набор эндопротеза коленного сустава тотального SKII CR модель 680, в составе:
- Компонент бедренный XBQ II GK(R) C правый, размер #4– 1 шт.;
- Вкладыш большеберцовый XBQ IV PD PE, размер #1, толщина: 16 мм – 1 шт.;
- Компонент большеберцовый XB(F)Q I JP C, размер #1 – 1 шт.;
- Надколенник XFQ I BIS PE, размер: 28 мм х 8 мм, 30 мм х 9 мм, 34 мм х 9 мм – 1 шт. (при необходимости);
- Инструкция по применению – 1 шт.;
1185. Набор эндопротеза коленного сустава тотального SKII CR модель 681, в составе:
- Компонент бедренный XBQ II GK(L) C левый, размер #4– 1 шт.;
- Вкладыш большеберцовый XBQ IV PD PE, размер #2, толщина: 10 мм – 1 шт.;
- Компонент большеберцовый XB(F)Q I JP C, размер #2 – 1 шт.;
- Надколенник XFQ I BIS PE, размер: 28 мм х 8 мм, 30 мм х 9 мм, 34 мм х 9 мм – 1 шт. (при необходимости);
- Инструкция по применению – 1 шт.;
1186. Набор эндопротеза коленного сустава тотального SKII CR модель 682, в составе:
- Компонент бедренный XBQ II GK(R) C правый, размер #4– 1 шт.;
- Вкладыш большеберцовый XBQ IV PD PE, размер #2, толщина: 10 мм – 1 шт.;
- Компонент большеберцовый XB(F)Q I JP C, размер #2 – 1 шт.;
- Надколенник XFQ I BIS PE, размер: 28 мм х 8 мм, 30 мм х 9 мм, 34 мм х 9 мм – 1 шт. (при необходимости);
- Инструкция по применению – 1 шт.;
1187. Набор эндопротеза коленного сустава тотального SKII CR модель 683, в составе:
- Компонент бедренный XBQ II GK(L) C левый, размер #4– 1 шт.;
- Вкладыш большеберцовый XBQ IV PD PE, размер #2, толщина: 12 мм – 1 шт.;
- Компонент большеберцовый XB(F)Q I JP C, размер #2 – 1 шт.;
- Надколенник XFQ I BIS PE, размер: 28 мм х 8 мм, 30 мм х 9 мм, 34 мм х 9 мм – 1 шт. (при необходимости);
- Инструкция по применению – 1 шт.;
1188. Набор эндопротеза коленного сустава тотального SKII CR модель 684, в составе:
- Компонент бедренный XBQ II GK(R) C правый, размер #4– 1 шт.;
- Вкладыш большеберцовый XBQ IV PD PE, размер #2, толщина: 12 мм – 1 шт.;
- Компонент большеберцовый XB(F)Q I JP C, размер #2 – 1 шт.;
- Надколенник XFQ I BIS PE, размер: 28 мм х 8 мм, 30 мм х 9 мм, 34 мм х 9 мм – 1 шт. (при необходимости);
- Инструкция по применению – 1 шт.;
1189. Набор эндопротеза коленного сустава тотального SKII CR модель 685, в составе:
- Компонент бедренный XBQ II GK(L) C левый, размер #4– 1 шт.;
- Вкладыш большеберцовый XBQ IV PD PE, размер #2, толщина: 14 мм – 1 шт.;
- Компонент большеберцовый XB(F)Q I JP C, размер #2 – 1 шт.;
- Надколенник XFQ I BIS PE, размер: 28 мм х 8 мм, 30 мм х 9 мм, 34 мм х 9 мм – 1 шт. (при необходимости);
- Инструкция по применению – 1 шт.;
1190. Набор эндопротеза коленного сустава тотального SKII CR модель 686, в составе:
- Компонент бедренный XBQ II GK(R) C правый, размер #4– 1 шт.;
- Вкладыш большеберцовый XBQ IV PD PE, размер #2, толщина: 14 мм – 1 шт.;
- Компонент большеберцовый XB(F)Q I JP C, размер #2 – 1 шт.;
- Надколенник XFQ I BIS PE, размер: 28 мм х 8 мм, 30 мм х 9 мм, 34 мм х 9 мм – 1 шт. (при необходимости);
- Инструкция по применению – 1 шт.;
1191. Набор эндопротеза коленного сустава тотального SKII CR модель 687, в составе:
- Компонент бедренный XBQ II GK(L) C левый, размер #4– 1 шт.;
- Вкладыш большеберцовый XBQ IV PD PE, размер #2, толщина: 16 мм – 1 шт.;
- Компонент большеберцовый XB(F)Q I JP C, размер #2 – 1 шт.;
- Надколенник XFQ I BIS PE, размер: 28 мм х 8 мм, 30 мм х 9 мм, 34 мм х 9 мм – 1 шт. (при необходимости);
- Инструкция по применению – 1 шт.;
1192. Набор эндопротеза коленного сустава тотального SKII CR модель 688, в составе:
- Компонент бедренный XBQ II GK(R) C правый, размер #4– 1 шт.;
- Вкладыш большеберцовый XBQ IV PD PE, размер #2, толщина: 16 мм – 1 шт.;
- Компонент большеберцовый XB(F)Q I JP C, размер #2 – 1 шт.;
- Надколенник XFQ I BIS PE, размер: 28 мм х 8 мм, 30 мм х 9 мм, 34 мм х 9 мм – 1 шт. (при необходимости);

- Инструкция по применению – 1 шт.;
1193. Набор эндопротеза коленного сустава тотального SKII CR модель 689, в составе:
- Компонент бедренный XBQ II GK(L) C левый, размер #4– 1 шт.;
- Вкладыш большеберцовый XBQ IV PD PE, размер #3, толщина: 10 мм – 1 шт.;
- Компонент большеберцовый XB(F)Q I JP C, размер #3 – 1 шт.;
- Надколенник XFQ I BIS PE, размер: 28 мм х 8 мм, 30 мм х 9 мм, 34 мм х 9 мм – 1 шт. (при необходимости);
- Инструкция по применению – 1 шт.;
1194. Набор эндопротеза коленного сустава тотального SKII CR модель 690, в составе:
- Компонент бедренный XBQ II GK(R) C правый, размер #4– 1 шт.;
- Вкладыш большеберцовый XBQ IV PD PE, размер #3, толщина: 10 мм – 1 шт.;
- Компонент большеберцовый XB(F)Q I JP C, размер #3 – 1 шт.;
- Надколенник XFQ I BIS PE, размер: 28 мм х 8 мм, 30 мм х 9 мм, 34 мм х 9 мм – 1 шт. (при необходимости);
- Инструкция по применению – 1 шт.;
1195. Набор эндопротеза коленного сустава тотального SKII CR модель 691, в составе:
- Компонент бедренный XBQ II GK(L) C левый, размер #4– 1 шт.;
- Вкладыш большеберцовый XBQ IV PD PE, размер #3, толщина: 12 мм – 1 шт.;
- Компонент большеберцовый XB(F)Q I JP C, размер #3 – 1 шт.;
- Надколенник XFQ I BIS PE, размер: 28 мм х 8 мм, 30 мм х 9 мм, 34 мм х 9 мм – 1 шт. (при необходимости);
- Инструкция по применению – 1 шт.;
1196. Набор эндопротеза коленного сустава тотального SKII CR модель 692, в составе:
- Компонент бедренный XBQ II GK(R) C правый, размер #4– 1 шт.;
- Вкладыш большеберцовый XBQ IV PD PE, размер #3, толщина: 12 мм – 1 шт.;
- Компонент большеберцовый XB(F)Q I JP C, размер #3 – 1 шт.;
- Надколенник XFQ I BIS PE, размер: 28 мм х 8 мм, 30 мм х 9 мм, 34 мм х 9 мм – 1 шт. (при необходимости);
- Инструкция по применению – 1 шт.;
1197. Набор эндопротеза коленного сустава тотального SKII CR модель 693, в составе:
- Компонент бедренный XBQ II GK(L) C левый, размер #4– 1 шт.;
- Вкладыш большеберцовый XBQ IV PD PE, размер #3, толщина: 14 мм – 1 шт.;
- Компонент большеберцовый XB(F)Q I JP C, размер #3 – 1 шт.;
- Надколенник XFQ I BIS PE, размер: 28 мм х 8 мм, 30 мм х 9 мм, 34 мм х 9 мм – 1 шт. (при необходимости);
- Инструкция по применению – 1 шт.;
1198. Набор эндопротеза коленного сустава тотального SKII CR модель 694, в составе:
- Компонент бедренный XBQ II GK(R) C правый, размер #4– 1 шт.;
- Вкладыш большеберцовый XBQ IV PD PE, размер #3, толщина: 14 мм – 1 шт.;
- Компонент большеберцовый XB(F)Q I JP C, размер #3 – 1 шт.;
- Надколенник XFQ I BIS PE, размер: 28 мм х 8 мм, 30 мм х 9 мм, 34 мм х 9 мм – 1 шт. (при необходимости);
- Инструкция по применению – 1 шт.;
1199. Набор эндопротеза коленного сустава тотального SKII CR модель 695, в составе:
- Компонент бедренный XBQ II GK(L) C левый, размер #4– 1 шт.;
- Вкладыш большеберцовый XBQ IV PD PE, размер #3, толщина: 16 мм – 1 шт.;
- Компонент большеберцовый XB(F)Q I JP C, размер #3 – 1 шт.;
- Надколенник XFQ I BIS PE, размер: 28 мм х 8 мм, 30 мм х 9 мм, 34 мм х 9 мм – 1 шт. (при необходимости);
- Инструкция по применению – 1 шт.;
1200. Набор эндопротеза коленного сустава тотального SKII CR модель 696, в составе:
- Компонент бедренный XBQ II GK(R) C правый, размер #4– 1 шт.;
- Вкладыш большеберцовый XBQ IV PD PE, размер #3, толщина: 16 мм – 1 шт.;
- Компонент большеберцовый XB(F)Q I JP C, размер #3 – 1 шт.;
- Надколенник XFQ I BIS PE, размер: 28 мм х 8 мм, 30 мм х 9 мм, 34 мм х 9 мм – 1 шт. (при необходимости);
- Инструкция по применению – 1 шт.;
1201. Набор эндопротеза коленного сустава тотального SKII CR модель 697, в составе:
- Компонент бедренный XBQ II GK(L) C левый, размер #4– 1 шт.;
- Вкладыш большеберцовый XBQ IV PD PE, размер #4, толщина: 10 мм – 1 шт.;
- Компонент большеберцовый XB(F)Q I JP C, размер #4 – 1 шт.;

- Надколенник XFQ I BIS PE, размер: 28 мм х 8 мм, 30 мм х 9 мм, 34 мм х 9 мм – 1 шт. (при необходимости);
- Инструкция по применению – 1 шт.;
1202. Набор эндопротеза коленного сустава тотального SKII CR модель 698, в составе:
- Компонент бедренный XBQ II GK(R) C правый, размер #4– 1 шт.;
- Вкладыш большеберцовый XBQ IV PD PE, размер #4, толщина: 10 мм – 1 шт.;
- Компонент большеберцовый XB(F)Q I JP C, размер #4 – 1 шт.;
- Надколенник XFQ I BIS PE, размер: 28 мм х 8 мм, 30 мм х 9 мм, 34 мм х 9 мм – 1 шт. (при необходимости);
- Инструкция по применению – 1 шт.;
1203. Набор эндопротеза коленного сустава тотального SKII CR модель 699, в составе:
- Компонент бедренный XBQ II GK(L) C левый, размер #4– 1 шт.;
- Вкладыш большеберцовый XBQ IV PD PE, размер #4, толщина: 12 мм – 1 шт.;
- Компонент большеберцовый XB(F)Q I JP C, размер #4 – 1 шт.;
- Надколенник XFQ I BIS PE, размер: 28 мм х 8 мм, 30 мм х 9 мм, 34 мм х 9 мм – 1 шт. (при необходимости);
- Инструкция по применению – 1 шт.;
1204. Набор эндопротеза коленного сустава тотального SKII CR модель 700, в составе:
- Компонент бедренный XBQ II GK(R) C правый, размер #4– 1 шт.;
- Вкладыш большеберцовый XBQ IV PD PE, размер #4, толщина: 12 мм – 1 шт.;
- Компонент большеберцовый XB(F)Q I JP C, размер #4 – 1 шт.;
- Надколенник XFQ I BIS PE, размер: 28 мм х 8 мм, 30 мм х 9 мм, 34 мм х 9 мм – 1 шт. (при необходимости);
- Инструкция по применению – 1 шт.;
1205. Набор эндопротеза коленного сустава тотального SKII CR модель 701, в составе:
- Компонент бедренный XBQ II GK(L) C левый, размер #4– 1 шт.;
- Вкладыш большеберцовый XBQ IV PD PE, размер #4, толщина: 14 мм – 1 шт.;
- Компонент большеберцовый XB(F)Q I JP C, размер #4 – 1 шт.;
- Надколенник XFQ I BIS PE, размер: 28 мм х 8 мм, 30 мм х 9 мм, 34 мм х 9 мм – 1 шт. (при необходимости);
- Инструкция по применению – 1 шт.;
1206. Набор эндопротеза коленного сустава тотального SKII CR модель 702, в составе:
- Компонент бедренный XBQ II GK(R) C правый, размер #4– 1 шт.;
- Вкладыш большеберцовый XBQ IV PD PE, размер #4, толщина: 14 мм – 1 шт.;
- Компонент большеберцовый XB(F)Q I JP C, размер #4 – 1 шт.;
- Надколенник XFQ I BIS PE, размер: 28 мм х 8 мм, 30 мм х 9 мм, 34 мм х 9 мм – 1 шт. (при необходимости);
- Инструкция по применению – 1 шт.;
1207. Набор эндопротеза коленного сустава тотального SKII CR модель 703, в составе:
- Компонент бедренный XBQ II GK(L) C левый, размер #4– 1 шт.;
- Вкладыш большеберцовый XBQ IV PD PE, размер #4, толщина: 16 мм – 1 шт.;
- Компонент большеберцовый XB(F)Q I JP C, размер #4 – 1 шт.;
- Надколенник XFQ I BIS PE, размер: 28 мм х 8 мм, 30 мм х 9 мм, 34 мм х 9 мм – 1 шт. (при необходимости);
- Инструкция по применению – 1 шт.;
1208. Набор эндопротеза коленного сустава тотального SKII CR модель 704, в составе:
- Компонент бедренный XBQ II GK(R) C правый, размер #4– 1 шт.;
- Вкладыш большеберцовый XBQ IV PD PE, размер #4, толщина: 16 мм – 1 шт.;
- Компонент большеберцовый XB(F)Q I JP C, размер #4 – 1 шт.;
- Надколенник XFQ I BIS PE, размер: 28 мм х 8 мм, 30 мм х 9 мм, 34 мм х 9 мм – 1 шт. (при необходимости);
- Инструкция по применению – 1 шт.;
1209. Набор эндопротеза коленного сустава тотального SKII CR модель 705, в составе:
- Компонент бедренный XBQ II GK(L) C левый, размер #4– 1 шт.;
- Вкладыш большеберцовый XBQ IV PD PE, размер #5, толщина: 10 мм – 1 шт.;
- Компонент большеберцовый XB(F)Q I JP C, размер #5 – 1 шт.;
- Надколенник XFQ I BIS PE, размер: 28 мм х 8 мм, 30 мм х 9 мм, 34 мм х 9 мм – 1 шт. (при необходимости);
- Инструкция по применению – 1 шт.;
1210. Набор эндопротеза коленного сустава тотального SKII CR модель 706, в составе:
- Компонент бедренный XBQ II GK(R) C правый, размер #4– 1 шт.;
- Вкладыш большеберцовый XBQ IV PD PE, размер #5, толщина: 10 мм – 1 шт.;

- Компонент большеберцовый XB(F)Q I JP C, размер #5 – 1 шт.;
- Надколенник XFQ I BIS PE, размер: 28 мм х 8 мм, 30 мм х 9 мм, 34 мм х 9 мм – 1 шт. (при необходимости);
- Инструкция по применению – 1 шт.;
1211. Набор эндопротеза коленного сустава тотального SKII CR модель 707, в составе:
- Компонент бедренный XBQ II GK(L) C левый, размер #4– 1 шт.;
- Вкладыш большеберцовый XBQ IV PD PE, размер #5, толщина: 12 мм – 1 шт.;
- Компонент большеберцовый XB(F)Q I JP C, размер #5 – 1 шт.;
- Надколенник XFQ I BIS PE, размер: 28 мм х 8 мм, 30 мм х 9 мм, 34 мм х 9 мм – 1 шт. (при необходимости);
- Инструкция по применению – 1 шт.;
1212. Набор эндопротеза коленного сустава тотального SKII CR модель 708, в составе:
- Компонент бедренный XBQ II GK(R) C правый, размер #4– 1 шт.;
- Вкладыш большеберцовый XBQ IV PD PE, размер #5, толщина: 12 мм – 1 шт.;
- Компонент большеберцовый XB(F)Q I JP C, размер #5 – 1 шт.;
- Надколенник XFQ I BIS PE, размер: 28 мм х 8 мм, 30 мм х 9 мм, 34 мм х 9 мм – 1 шт. (при необходимости);
- Инструкция по применению – 1 шт.;
1213. Набор эндопротеза коленного сустава тотального SKII CR модель 709, в составе:
- Компонент бедренный XBQ II GK(L) C левый, размер #4– 1 шт.;
- Вкладыш большеберцовый XBQ IV PD PE, размер #5, толщина: 14 мм – 1 шт.;
- Компонент большеберцовый XB(F)Q I JP C, размер #5 – 1 шт.;
- Надколенник XFQ I BIS PE, размер: 28 мм х 8 мм, 30 мм х 9 мм, 34 мм х 9 мм – 1 шт. (при необходимости);
- Инструкция по применению – 1 шт.;
1214. Набор эндопротеза коленного сустава тотального SKII CR модель 687108, в составе:
- Компонент бедренный XBQ II GK(R) C правый, размер #4– 1 шт.;
- Вкладыш большеберцовый XBQ IV PD PE, размер #5, толщина: 14 мм – 1 шт.;
- Компонент большеберцовый XB(F)Q I JP C, размер #5 – 1 шт.;
- Надколенник XFQ I BIS PE, размер: 28 мм х 8 мм, 30 мм х 9 мм, 34 мм х 9 мм – 1 шт. (при необходимости);
- Инструкция по применению – 1 шт.;
1215. Набор эндопротеза коленного сустава тотального SKII CR модель 711, в составе:
- Компонент бедренный XBQ II GK(L) C левый, размер #4– 1 шт.;
- Вкладыш большеберцовый XBQ IV PD PE, размер #5, толщина: 16 мм – 1 шт.;
- Компонент большеберцовый XB(F)Q I JP C, размер #5 – 1 шт.;
- Надколенник XFQ I BIS PE, размер: 28 мм х 8 мм, 30 мм х 9 мм, 34 мм х 9 мм – 1 шт. (при необходимости);
- Инструкция по применению – 1 шт.;
1216. Набор эндопротеза коленного сустава тотального SKII CR модель 712, в составе:
- Компонент бедренный XBQ II GK(R) C правый, размер #4– 1 шт.;
- Вкладыш большеберцовый XBQ IV PD PE, размер #5, толщина: 16 мм – 1 шт.;
- Компонент большеберцовый XB(F)Q I JP C, размер #5 – 1 шт.;
- Надколенник XFQ I BIS PE, размер: 28 мм х 8 мм, 30 мм х 9 мм, 34 мм х 9 мм – 1 шт. (при необходимости);
- Инструкция по применению – 1 шт.;
1217. Набор эндопротеза коленного сустава тотального SKII CR модель 713, в составе:
- Компонент бедренный XBQ II GK(L) C левый, размер #4– 1 шт.;
- Вкладыш большеберцовый XBQ IV PD PE, размер #6, толщина: 10 мм – 1 шт.;
- Компонент большеберцовый XB(F)Q I JP C, размер #6 – 1 шт.;
- Надколенник XFQ I BIS PE, размер: 28 мм х 8 мм, 30 мм х 9 мм, 34 мм х 9 мм – 1 шт. (при необходимости);
- Инструкция по применению – 1 шт.;
1218. Набор эндопротеза коленного сустава тотального SKII CR модель 714, в составе:
- Компонент бедренный XBQ II GK(R) C правый, размер #4– 1 шт.;
- Вкладыш большеберцовый XBQ IV PD PE, размер #6, толщина: 10 мм – 1 шт.;
- Компонент большеберцовый XB(F)Q I JP C, размер #6 – 1 шт.;
- Надколенник XFQ I BIS PE, размер: 28 мм х 8 мм, 30 мм х 9 мм, 34 мм х 9 мм – 1 шт. (при необходимости);
- Инструкция по применению – 1 шт.;
1219. Набор эндопротеза коленного сустава тотального SKII CR модель 715, в составе:
- Компонент бедренный XBQ II GK(L) C левый, размер #4– 1 шт.;

- Вкладыш большеберцовый XBQ IV PD PE, размер #6, толщина: 12 мм – 1 шт.;
- Компонент большеберцовый XB(F)Q I JP C, размер #6 – 1 шт.;
- Надколенник XFQ I BIS PE, размер: 28 мм х 8 мм, 30 мм х 9 мм, 34 мм х 9 мм – 1 шт. (при необходимости);
- Инструкция по применению – 1 шт.;
1220. Набор эндопротеза коленного сустава тотального SKII CR модель 716, в составе:
- Компонент бедренный XBQ II GK(R) C правый, размер #4– 1 шт.;
- Вкладыш большеберцовый XBQ IV PD PE, размер #6, толщина: 12 мм – 1 шт.;
- Компонент большеберцовый XB(F)Q I JP C, размер #6 – 1 шт.;
- Надколенник XFQ I BIS PE, размер: 28 мм х 8 мм, 30 мм х 9 мм, 34 мм х 9 мм – 1 шт. (при необходимости);
- Инструкция по применению – 1 шт.;
1221. Набор эндопротеза коленного сустава тотального SKII CR модель 717, в составе:
- Компонент бедренный XBQ II GK(L) C левый, размер #4– 1 шт.;
- Вкладыш большеберцовый XBQ IV PD PE, размер #6, толщина: 14 мм – 1 шт.;
- Компонент большеберцовый XB(F)Q I JP C, размер #6 – 1 шт.;
- Надколенник XFQ I BIS PE, размер: 28 мм х 8 мм, 30 мм х 9 мм, 34 мм х 9 мм – 1 шт. (при необходимости);
- Инструкция по применению – 1 шт.;
1222. Набор эндопротеза коленного сустава тотального SKII CR модель 718, в составе:
- Компонент бедренный XBQ II GK(R) C правый, размер #4– 1 шт.;
- Вкладыш большеберцовый XBQ IV PD PE, размер #6, толщина: 14 мм – 1 шт.;
- Компонент большеберцовый XB(F)Q I JP C, размер #6 – 1 шт.;
- Надколенник XFQ I BIS PE, размер: 28 мм х 8 мм, 30 мм х 9 мм, 34 мм х 9 мм – 1 шт. (при необходимости);
- Инструкция по применению – 1 шт.;
1223. Набор эндопротеза коленного сустава тотального SKII CR модель 719, в составе:
- Компонент бедренный XBQ II GK(L) C левый, размер #4– 1 шт.;
- Вкладыш большеберцовый XBQ IV PD PE, размер #6, толщина: 16 мм – 1 шт.;
- Компонент большеберцовый XB(F)Q I JP C, размер #6 – 1 шт.;
- Надколенник XFQ I BIS PE, размер: 28 мм х 8 мм, 30 мм х 9 мм, 34 мм х 9 мм – 1 шт. (при необходимости);
- Инструкция по применению – 1 шт.;
1224. Набор эндопротеза коленного сустава тотального SKII CR модель 720, в составе:
- Компонент бедренный XBQ II GK(R) C правый, размер #4– 1 шт.;
- Вкладыш большеберцовый XBQ IV PD PE, размер #6, толщина: 16 мм – 1 шт.;
- Компонент большеберцовый XB(F)Q I JP C, размер #6 – 1 шт.;
- Надколенник XFQ I BIS PE, размер: 28 мм х 8 мм, 30 мм х 9 мм, 34 мм х 9 мм – 1 шт. (при необходимости);
- Инструкция по применению – 1 шт.;
1225. Набор эндопротеза коленного сустава тотального SKII CR модель 721, в составе:
- Компонент бедренный XBQ II GK(L) C левый, размер #4– 1 шт.;
- Вкладыш большеберцовый XBQ IV PD PE, размер #7, толщина: 10 мм – 1 шт.;
- Компонент большеберцовый XB(F)Q I JP C, размер #7 – 1 шт.;
- Надколенник XFQ I BIS PE, размер: 28 мм х 8 мм, 30 мм х 9 мм, 34 мм х 9 мм – 1 шт. (при необходимости);
- Инструкция по применению – 1 шт.;
1226. Набор эндопротеза коленного сустава тотального SKII CR модель 722, в составе:
- Компонент бедренный XBQ II GK(R) C правый, размер #4– 1 шт.;
- Вкладыш большеберцовый XBQ IV PD PE, размер #7, толщина: 10 мм – 1 шт.;
- Компонент большеберцовый XB(F)Q I JP C, размер #7 – 1 шт.;
- Надколенник XFQ I BIS PE, размер: 28 мм х 8 мм, 30 мм х 9 мм, 34 мм х 9 мм – 1 шт. (при необходимости);
- Инструкция по применению – 1 шт.;
1227. Набор эндопротеза коленного сустава тотального SKII CR модель 723, в составе:
- Компонент бедренный XBQ II GK(L) C левый, размер #4– 1 шт.;
- Вкладыш большеберцовый XBQ IV PD PE, размер #7, толщина: 12 мм – 1 шт.;
- Компонент большеберцовый XB(F)Q I JP C, размер #7 – 1 шт.;
- Надколенник XFQ I BIS PE, размер: 28 мм х 8 мм, 30 мм х 9 мм, 34 мм х 9 мм – 1 шт. (при необходимости);
- Инструкция по применению – 1 шт.;
1228. Набор эндопротеза коленного сустава тотального SKII CR модель 724, в составе:

- Компонент бедренный XBQ II GK(R) C правый, размер #4– 1 шт.;
- Вкладыш большеберцовый XBQ IV PD PE, размер #7, толщина: 12 мм – 1 шт.;
- Компонент большеберцовый XB(F)Q I JP C, размер #7 – 1 шт.;
- Надколенник XFQ I BIS PE, размер: 28 мм x 8 мм, 30 мм x 9 мм, 34 мм x 9 мм – 1 шт. (при необходимости);
- Инструкция по применению – 1 шт.;

1229. Набор эндопротеза коленного сустава тотального SKII CR модель 725, в составе:
- Компонент бедренный XBQ II GK(L) C левый, размер #4– 1 шт.;
- Вкладыш большеберцовый XBQ IV PD PE, размер #7, толщина: 14 мм – 1 шт.;
- Компонент большеберцовый XB(F)Q I JP C, размер #7 – 1 шт.;
- Надколенник XFQ I BIS PE, размер: 28 мм x 8 мм, 30 мм x 9 мм, 34 мм x 9 мм – 1 шт. (при необходимости);
- Инструкция по применению – 1 шт.;

1230. Набор эндопротеза коленного сустава тотального SKII CR модель 726, в составе:
- Компонент бедренный XBQ II GK(R) C правый, размер #4– 1 шт.;
- Вкладыш большеберцовый XBQ IV PD PE, размер #7, толщина: 14 мм – 1 шт.;
- Компонент большеберцовый XB(F)Q I JP C, размер #7 – 1 шт.;
- Надколенник XFQ I BIS PE, размер: 28 мм x 8 мм, 30 мм x 9 мм, 34 мм x 9 мм – 1 шт. (при необходимости);
- Инструкция по применению – 1 шт.;

1231. Набор эндопротеза коленного сустава тотального SKII CR модель 727, в составе:
- Компонент бедренный XBQ II GK(L) C левый, размер #4– 1 шт.;
- Вкладыш большеберцовый XBQ IV PD PE, размер #7, толщина: 16 мм – 1 шт.;
- Компонент большеберцовый XB(F)Q I JP C, размер #7 – 1 шт.;
- Надколенник XFQ I BIS PE, размер: 28 мм x 8 мм, 30 мм x 9 мм, 34 мм x 9 мм – 1 шт. (при необходимости);
- Инструкция по применению – 1 шт.;

1232. Набор эндопротеза коленного сустава тотального SKII CR модель 728, в составе:
- Компонент бедренный XBQ II GK(R) C правый, размер #4– 1 шт.;
- Вкладыш большеберцовый XBQ IV PD PE, размер #7, толщина: 16 мм – 1 шт.;
- Компонент большеберцовый XB(F)Q I JP C, размер #7 – 1 шт.;
- Надколенник XFQ I BIS PE, размер: 28 мм x 8 мм, 30 мм x 9 мм, 34 мм x 9 мм – 1 шт. (при необходимости);
- Инструкция по применению – 1 шт.;

1233. Набор эндопротеза коленного сустава тотального SKII CR модель 729, в составе:
- Компонент бедренный XBQ II GK(L) C левый, размер #5– 1 шт.;
- Вкладыш большеберцовый XBQ IV PD PE, размер #1, толщина: 10 мм – 1 шт.;
- Компонент большеберцовый XB(F)Q I JP C, размер #1 – 1 шт.;
- Надколенник XFQ I BIS PE, размер: 28 мм x 8 мм, 30 мм x 9 мм, 34 мм x 9 мм – 1 шт. (при необходимости);
- Инструкция по применению – 1 шт.;

1234. Набор эндопротеза коленного сустава тотального SKII CR модель 730, в составе:
- Компонент бедренный XBQ II GK(R) C правый, размер #5– 1 шт.;
- Вкладыш большеберцовый XBQ IV PD PE, размер #1, толщина: 10 мм – 1 шт.;
- Компонент большеберцовый XB(F)Q I JP C, размер #1 – 1 шт.;
- Надколенник XFQ I BIS PE, размер: 28 мм x 8 мм, 30 мм x 9 мм, 34 мм x 9 мм – 1 шт. (при необходимости);
- Инструкция по применению – 1 шт.;

1235. Набор эндопротеза коленного сустава тотального SKII CR модель 731, в составе:
- Компонент бедренный XBQ II GK(L) C левый, размер #5– 1 шт.;
- Вкладыш большеберцовый XBQ IV PD PE, размер #1, толщина: 12 мм – 1 шт.;
- Компонент большеберцовый XB(F)Q I JP C, размер #1 – 1 шт.;
- Надколенник XFQ I BIS PE, размер: 28 мм x 8 мм, 30 мм x 9 мм, 34 мм x 9 мм – 1 шт. (при необходимости);
- Инструкция по применению – 1 шт.;

1236. Набор эндопротеза коленного сустава тотального SKII CR модель 732, в составе:
- Компонент бедренный XBQ II GK(R) C правый, размер #5– 1 шт.;
- Вкладыш большеберцовый XBQ IV PD PE, размер #1, толщина: 12 мм – 1 шт.;
- Компонент большеберцовый XB(F)Q I JP C, размер #1 – 1 шт.;
- Надколенник XFQ I BIS PE, размер: 28 мм x 8 мм, 30 мм x 9 мм, 34 мм x 9 мм – 1 шт. (при необходимости);
- Инструкция по применению – 1 шт.;

1237. Набор эндопротеза коленного сустава тотального SKII CR модель 733, в составе:
- Компонент бедренный XBQ II GK(L) C левый, размер #5– 1 шт.;
- Вкладыш большеберцовый XBQ IV PD PE, размер #1, толщина: 14 мм – 1 шт.;
- Компонент большеберцовый XB(F)Q I JP C, размер #1 – 1 шт.;
- Надколенник XFQ I BIS PE, размер: 28 мм x 8 мм, 30 мм x 9 мм, 34 мм x 9 мм – 1 шт. (при необходимости);
- Инструкция по применению – 1 шт.;
1238. Набор эндопротеза коленного сустава тотального SKII CR модель 734, в составе:
- Компонент бедренный XBQ II GK(R) C правый, размер #5– 1 шт.;
- Вкладыш большеберцовый XBQ IV PD PE, размер #1, толщина: 14 мм – 1 шт.;
- Компонент большеберцовый XB(F)Q I JP C, размер #1 – 1 шт.;
- Надколенник XFQ I BIS PE, размер: 28 мм x 8 мм, 30 мм x 9 мм, 34 мм x 9 мм – 1 шт. (при необходимости);
- Инструкция по применению – 1 шт.;
1239. Набор эндопротеза коленного сустава тотального SKII CR модель 735, в составе:
- Компонент бедренный XBQ II GK(L) C левый, размер #5– 1 шт.;
- Вкладыш большеберцовый XBQ IV PD PE, размер #1, толщина: 16 мм – 1 шт.;
- Компонент большеберцовый XB(F)Q I JP C, размер #1 – 1 шт.;
- Надколенник XFQ I BIS PE, размер: 28 мм x 8 мм, 30 мм x 9 мм, 34 мм x 9 мм – 1 шт. (при необходимости);
- Инструкция по применению – 1 шт.;
1240. Набор эндопротеза коленного сустава тотального SKII CR модель 736, в составе:
- Компонент бедренный XBQ II GK(R) C правый, размер #5– 1 шт.;
- Вкладыш большеберцовый XBQ IV PD PE, размер #1, толщина: 16 мм – 1 шт.;
- Компонент большеберцовый XB(F)Q I JP C, размер #1 – 1 шт.;
- Надколенник XFQ I BIS PE, размер: 28 мм x 8 мм, 30 мм x 9 мм, 34 мм x 9 мм – 1 шт. (при необходимости);
- Инструкция по применению – 1 шт.;
1241. Набор эндопротеза коленного сустава тотального SKII CR модель 737, в составе:
- Компонент бедренный XBQ II GK(L) C левый, размер #5– 1 шт.;
- Вкладыш большеберцовый XBQ IV PD PE, размер #2, толщина: 10 мм – 1 шт.;
- Компонент большеберцовый XB(F)Q I JP C, размер #2 – 1 шт.;
- Надколенник XFQ I BIS PE, размер: 28 мм x 8 мм, 30 мм x 9 мм, 34 мм x 9 мм – 1 шт. (при необходимости);
- Инструкция по применению – 1 шт.;
1242. Набор эндопротеза коленного сустава тотального SKII CR модель 738, в составе:
- Компонент бедренный XBQ II GK(R) C правый, размер #5– 1 шт.;
- Вкладыш большеберцовый XBQ IV PD PE, размер #2, толщина: 10 мм – 1 шт.;
- Компонент большеберцовый XB(F)Q I JP C, размер #2 – 1 шт.;
- Надколенник XFQ I BIS PE, размер: 28 мм x 8 мм, 30 мм x 9 мм, 34 мм x 9 мм – 1 шт. (при необходимости);
- Инструкция по применению – 1 шт.;
1243. Набор эндопротеза коленного сустава тотального SKII CR модель 739, в составе:
- Компонент бедренный XBQ II GK(L) C левый, размер #5– 1 шт.;
- Вкладыш большеберцовый XBQ IV PD PE, размер #2, толщина: 12 мм – 1 шт.;
- Компонент большеберцовый XB(F)Q I JP C, размер #2 – 1 шт.;
- Надколенник XFQ I BIS PE, размер: 28 мм x 8 мм, 30 мм x 9 мм, 34 мм x 9 мм – 1 шт. (при необходимости);
- Инструкция по применению – 1 шт.;
1244. Набор эндопротеза коленного сустава тотального SKII CR модель 740, в составе:
- Компонент бедренный XBQ II GK(R) C правый, размер #5– 1 шт.;
- Вкладыш большеберцовый XBQ IV PD PE, размер #2, толщина: 12 мм – 1 шт.;
- Компонент большеберцовый XB(F)Q I JP C, размер #2 – 1 шт.;
- Надколенник XFQ I BIS PE, размер: 28 мм x 8 мм, 30 мм x 9 мм, 34 мм x 9 мм – 1 шт. (при необходимости);
- Инструкция по применению – 1 шт.;
1245. Набор эндопротеза коленного сустава тотального SKII CR модель 741, в составе:
- Компонент бедренный XBQ II GK(L) C левый, размер #5– 1 шт.;
- Вкладыш большеберцовый XBQ IV PD PE, размер #2, толщина: 14 мм – 1 шт.;
- Компонент большеберцовый XB(F)Q I JP C, размер #2 – 1 шт.;
- Надколенник XFQ I BIS PE, размер: 28 мм x 8 мм, 30 мм x 9 мм, 34 мм x 9 мм – 1 шт. (при необходимости);

- Инструкция по применению – 1 шт.;
1246. Набор эндопротеза коленного сустава тотального SKII CR модель 742, в составе:
- Компонент бедренный XBQ II GK(R) C правый, размер #5– 1 шт.;
- Вкладыш большеберцовый XBQ IV PD PE, размер #2, толщина: 14 мм – 1 шт.;
- Компонент большеберцовый XB(F)Q I JP C, размер #2 – 1 шт.;
- Надколенник XFQ I BIS PE, размер: 28 мм x 8 мм, 30 мм x 9 мм, 34 мм x 9 мм – 1 шт. (при необходимости);
- Инструкция по применению – 1 шт.;
1247. Набор эндопротеза коленного сустава тотального SKII CR модель 743, в составе:
- Компонент бедренный XBQ II GK(L) C левый, размер #5– 1 шт.;
- Вкладыш большеберцовый XBQ IV PD PE, размер #2, толщина: 16 мм – 1 шт.;
- Компонент большеберцовый XB(F)Q I JP C, размер #2 – 1 шт.;
- Надколенник XFQ I BIS PE, размер: 28 мм x 8 мм, 30 мм x 9 мм, 34 мм x 9 мм – 1 шт. (при необходимости);
- Инструкция по применению – 1 шт.;
1248. Набор эндопротеза коленного сустава тотального SKII CR модель 744, в составе:
- Компонент бедренный XBQ II GK(R) C правый, размер #5– 1 шт.;
- Вкладыш большеберцовый XBQ IV PD PE, размер #2, толщина: 16 мм – 1 шт.;
- Компонент большеберцовый XB(F)Q I JP C, размер #2 – 1 шт.;
- Надколенник XFQ I BIS PE, размер: 28 мм x 8 мм, 30 мм x 9 мм, 34 мм x 9 мм – 1 шт. (при необходимости);
- Инструкция по применению – 1 шт.;
1249. Набор эндопротеза коленного сустава тотального SKII CR модель 745, в составе:
- Компонент бедренный XBQ II GK(L) C левый, размер #5– 1 шт.;
- Вкладыш большеберцовый XBQ IV PD PE, размер #3, толщина: 10 мм – 1 шт.;
- Компонент большеберцовый XB(F)Q I JP C, размер #3 – 1 шт.;
- Надколенник XFQ I BIS PE, размер: 28 мм x 8 мм, 30 мм x 9 мм, 34 мм x 9 мм – 1 шт. (при необходимости);
- Инструкция по применению – 1 шт.;
1250. Набор эндопротеза коленного сустава тотального SKII CR модель 746, в составе:
- Компонент бедренный XBQ II GK(R) C правый, размер #5– 1 шт.;
- Вкладыш большеберцовый XBQ IV PD PE, размер #3, толщина: 10 мм – 1 шт.;
- Компонент большеберцовый XB(F)Q I JP C, размер #3 – 1 шт.;
- Надколенник XFQ I BIS PE, размер: 28 мм x 8 мм, 30 мм x 9 мм, 34 мм x 9 мм – 1 шт. (при необходимости);
- Инструкция по применению – 1 шт.;
1251. Набор эндопротеза коленного сустава тотального SKII CR модель 747, в составе:
- Компонент бедренный XBQ II GK(L) C левый, размер #5– 1 шт.;
- Вкладыш большеберцовый XBQ IV PD PE, размер #3, толщина: 12 мм – 1 шт.;
- Компонент большеберцовый XB(F)Q I JP C, размер #3 – 1 шт.;
- Надколенник XFQ I BIS PE, размер: 28 мм x 8 мм, 30 мм x 9 мм, 34 мм x 9 мм – 1 шт. (при необходимости);
- Инструкция по применению – 1 шт.;
1252. Набор эндопротеза коленного сустава тотального SKII CR модель 748, в составе:
- Компонент бедренный XBQ II GK(R) C правый, размер #5– 1 шт.;
- Вкладыш большеберцовый XBQ IV PD PE, размер #3, толщина: 12 мм – 1 шт.;
- Компонент большеберцовый XB(F)Q I JP C, размер #3 – 1 шт.;
- Надколенник XFQ I BIS PE, размер: 28 мм x 8 мм, 30 мм x 9 мм, 34 мм x 9 мм – 1 шт. (при необходимости);
- Инструкция по применению – 1 шт.;
1253. Набор эндопротеза коленного сустава тотального SKII CR модель 749, в составе:
- Компонент бедренный XBQ II GK(L) C левый, размер #5– 1 шт.;
- Вкладыш большеберцовый XBQ IV PD PE, размер #3, толщина: 14 мм – 1 шт.;
- Компонент большеберцовый XB(F)Q I JP C, размер #3 – 1 шт.;
- Надколенник XFQ I BIS PE, размер: 28 мм x 8 мм, 30 мм x 9 мм, 34 мм x 9 мм – 1 шт. (при необходимости);
- Инструкция по применению – 1 шт.;
1254. Набор эндопротеза коленного сустава тотального SKII CR модель 750, в составе:
- Компонент бедренный XBQ II GK(R) C правый, размер #5– 1 шт.;
- Вкладыш большеберцовый XBQ IV PD PE, размер #3, толщина: 14 мм – 1 шт.;
- Компонент большеберцовый XB(F)Q I JP C, размер #3 – 1 шт.;

- Надколенник XFQ I BIS PE, размер: 28 мм х 8 мм, 30 мм х 9 мм, 34 мм х 9 мм – 1 шт. (при необходимости);
- Инструкция по применению – 1 шт.;
1255. Набор эндопротеза коленного сустава тотального SKII CR модель 751, в составе:
- Компонент бедренный XBQ II GK(L) C левый, размер #5– 1 шт.;
- Вкладыш большеберцовый XBQ IV PD PE, размер #3, толщина: 16 мм – 1 шт.;
- Компонент большеберцовый XB(F)Q I JP C, размер #3 – 1 шт.;
- Надколенник XFQ I BIS PE, размер: 28 мм х 8 мм, 30 мм х 9 мм, 34 мм х 9 мм – 1 шт. (при необходимости);
- Инструкция по применению – 1 шт.;
1256. Набор эндопротеза коленного сустава тотального SKII CR модель 752, в составе:
- Компонент бедренный XBQ II GK(R) C правый, размер #5– 1 шт.;
- Вкладыш большеберцовый XBQ IV PD PE, размер #3, толщина: 16 мм – 1 шт.;
- Компонент большеберцовый XB(F)Q I JP C, размер #3 – 1 шт.;
- Надколенник XFQ I BIS PE, размер: 28 мм х 8 мм, 30 мм х 9 мм, 34 мм х 9 мм – 1 шт. (при необходимости);
- Инструкция по применению – 1 шт.;
1257. Набор эндопротеза коленного сустава тотального SKII CR модель 753, в составе:
- Компонент бедренный XBQ II GK(L) C левый, размер #5– 1 шт.;
- Вкладыш большеберцовый XBQ IV PD PE, размер #4, толщина: 10 мм – 1 шт.;
- Компонент большеберцовый XB(F)Q I JP C, размер #4 – 1 шт.;
- Надколенник XFQ I BIS PE, размер: 28 мм х 8 мм, 30 мм х 9 мм, 34 мм х 9 мм – 1 шт. (при необходимости);
- Инструкция по применению – 1 шт.;
1258. Набор эндопротеза коленного сустава тотального SKII CR модель 754, в составе:
- Компонент бедренный XBQ II GK(R) C правый, размер #5– 1 шт.;
- Вкладыш большеберцовый XBQ IV PD PE, размер #4, толщина: 10 мм – 1 шт.;
- Компонент большеберцовый XB(F)Q I JP C, размер #4 – 1 шт.;
- Надколенник XFQ I BIS PE, размер: 28 мм х 8 мм, 30 мм х 9 мм, 34 мм х 9 мм – 1 шт. (при необходимости);
- Инструкция по применению – 1 шт.;
1259. Набор эндопротеза коленного сустава тотального SKII CR модель 755, в составе:
- Компонент бедренный XBQ II GK(L) C левый, размер #5– 1 шт.;
- Вкладыш большеберцовый XBQ IV PD PE, размер #4, толщина: 12 мм – 1 шт.;
- Компонент большеберцовый XB(F)Q I JP C, размер #4 – 1 шт.;
- Надколенник XFQ I BIS PE, размер: 28 мм х 8 мм, 30 мм х 9 мм, 34 мм х 9 мм – 1 шт. (при необходимости);
- Инструкция по применению – 1 шт.;
1260. Набор эндопротеза коленного сустава тотального SKII CR модель 756, в составе:
- Компонент бедренный XBQ II GK(R) C правый, размер #5– 1 шт.;
- Вкладыш большеберцовый XBQ IV PD PE, размер #4, толщина: 12 мм – 1 шт.;
- Компонент большеберцовый XB(F)Q I JP C, размер #4 – 1 шт.;
- Надколенник XFQ I BIS PE, размер: 28 мм х 8 мм, 30 мм х 9 мм, 34 мм х 9 мм – 1 шт. (при необходимости);
- Инструкция по применению – 1 шт.;
1261. Набор эндопротеза коленного сустава тотального SKII CR модель 757, в составе:
- Компонент бедренный XBQ II GK(L) C левый, размер #5– 1 шт.;
- Вкладыш большеберцовый XBQ IV PD PE, размер #4, толщина: 14 мм – 1 шт.;
- Компонент большеберцовый XB(F)Q I JP C, размер #4 – 1 шт.;
- Надколенник XFQ I BIS PE, размер: 28 мм х 8 мм, 30 мм х 9 мм, 34 мм х 9 мм – 1 шт. (при необходимости);
- Инструкция по применению – 1 шт.;
1262. Набор эндопротеза коленного сустава тотального SKII CR модель 758, в составе:
- Компонент бедренный XBQ II GK(R) C правый, размер #5– 1 шт.;
- Вкладыш большеберцовый XBQ IV PD PE, размер #4, толщина: 14 мм – 1 шт.;
- Компонент большеберцовый XB(F)Q I JP C, размер #4 – 1 шт.;
- Надколенник XFQ I BIS PE, размер: 28 мм х 8 мм, 30 мм х 9 мм, 34 мм х 9 мм – 1 шт. (при необходимости);
- Инструкция по применению – 1 шт.;
1263. Набор эндопротеза коленного сустава тотального SKII CR модель 759, в составе:
- Компонент бедренный XBQ II GK(L) C левый, размер #5– 1 шт.;
- Вкладыш большеберцовый XBQ IV PD PE, размер #4, толщина: 16 мм – 1 шт.;

- Компонент большеберцовый XB(F)Q I JP C, размер #4 – 1 шт.;
- Надколенник XFQ I BIS PE, размер: 28 мм х 8 мм, 30 мм х 9 мм, 34 мм х 9 мм – 1 шт. (при необходимости);
- Инструкция по применению – 1 шт.;
1264. Набор эндопротеза коленного сустава тотального SKII CR модель 760, в составе:
- Компонент бедренный XBQ II GK(R) C правый, размер #5– 1 шт.;
- Вкладыш большеберцовый XBQ IV PD PE, размер #4, толщина: 16 мм – 1 шт.;
- Компонент большеберцовый XB(F)Q I JP C, размер #4 – 1 шт.;
- Надколенник XFQ I BIS PE, размер: 28 мм х 8 мм, 30 мм х 9 мм, 34 мм х 9 мм – 1 шт. (при необходимости);
- Инструкция по применению – 1 шт.;
1265. Набор эндопротеза коленного сустава тотального SKII CR модель 761, в составе:
- Компонент бедренный XBQ II GK(L) C левый, размер #5– 1 шт.;
- Вкладыш большеберцовый XBQ IV PD PE, размер #5, толщина: 10 мм – 1 шт.;
- Компонент большеберцовый XB(F)Q I JP C, размер #5 – 1 шт.;
- Надколенник XFQ I BIS PE, размер: 28 мм х 8 мм, 30 мм х 9 мм, 34 мм х 9 мм – 1 шт. (при необходимости);
- Инструкция по применению – 1 шт.;
1266. Набор эндопротеза коленного сустава тотального SKII CR модель 762, в составе:
- Компонент бедренный XBQ II GK(R) C правый, размер #5– 1 шт.;
- Вкладыш большеберцовый XBQ IV PD PE, размер #5, толщина: 10 мм – 1 шт.;
- Компонент большеберцовый XB(F)Q I JP C, размер #5 – 1 шт.;
- Надколенник XFQ I BIS PE, размер: 28 мм х 8 мм, 30 мм х 9 мм, 34 мм х 9 мм – 1 шт. (при необходимости);
- Инструкция по применению – 1 шт.;
1267. Набор эндопротеза коленного сустава тотального SKII CR модель 763, в составе:
- Компонент бедренный XBQ II GK(L) C левый, размер #5– 1 шт.;
- Вкладыш большеберцовый XBQ IV PD PE, размер #5, толщина: 12 мм – 1 шт.;
- Компонент большеберцовый XB(F)Q I JP C, размер #5 – 1 шт.;
- Надколенник XFQ I BIS PE, размер: 28 мм х 8 мм, 30 мм х 9 мм, 34 мм х 9 мм – 1 шт. (при необходимости);
- Инструкция по применению – 1 шт.;
1268. Набор эндопротеза коленного сустава тотального SKII CR модель 764, в составе:
- Компонент бедренный XBQ II GK(R) C правый, размер #5– 1 шт.;
- Вкладыш большеберцовый XBQ IV PD PE, размер #5, толщина: 12 мм – 1 шт.;
- Компонент большеберцовый XB(F)Q I JP C, размер #5 – 1 шт.;
- Надколенник XFQ I BIS PE, размер: 28 мм х 8 мм, 30 мм х 9 мм, 34 мм х 9 мм – 1 шт. (при необходимости);
- Инструкция по применению – 1 шт.;
1269. Набор эндопротеза коленного сустава тотального SKII CR модель 765, в составе:
- Компонент бедренный XBQ II GK(L) C левый, размер #5– 1 шт.;
- Вкладыш большеберцовый XBQ IV PD PE, размер #5, толщина: 14 мм – 1 шт.;
- Компонент большеберцовый XB(F)Q I JP C, размер #5 – 1 шт.;
- Надколенник XFQ I BIS PE, размер: 28 мм х 8 мм, 30 мм х 9 мм, 34 мм х 9 мм – 1 шт. (при необходимости);
- Инструкция по применению – 1 шт.;
1270. Набор эндопротеза коленного сустава тотального SKII CR модель 766, в составе:
- Компонент бедренный XBQ II GK(R) C правый, размер #5– 1 шт.;
- Вкладыш большеберцовый XBQ IV PD PE, размер #5, толщина: 14 мм – 1 шт.;
- Компонент большеберцовый XB(F)Q I JP C, размер #5 – 1 шт.;
- Надколенник XFQ I BIS PE, размер: 28 мм х 8 мм, 30 мм х 9 мм, 34 мм х 9 мм – 1 шт. (при необходимости);
- Инструкция по применению – 1 шт.;
1271. Набор эндопротеза коленного сустава тотального SKII CR модель 767, в составе:
- Компонент бедренный XBQ II GK(L) C левый, размер #5– 1 шт.;
- Вкладыш большеберцовый XBQ IV PD PE, размер #5, толщина: 16 мм – 1 шт.;
- Компонент большеберцовый XB(F)Q I JP C, размер #5 – 1 шт.;
- Надколенник XFQ I BIS PE, размер: 28 мм х 8 мм, 30 мм х 9 мм, 34 мм х 9 мм – 1 шт. (при необходимости);
- Инструкция по применению – 1 шт.;
1272. Набор эндопротеза коленного сустава тотального SKII CR модель 768, в составе:
- Компонент бедренный XBQ II GK(R) C правый, размер #5– 1 шт.;

- Вкладыш большеберцовый XBQ IV PD PE, размер #5, толщина: 16 мм – 1 шт.;
- Компонент большеберцовый XB(F)Q I JP C, размер #5 – 1 шт.;
- Надколенник XFQ I BIS PE, размер: 28 мм х 8 мм, 30 мм х 9 мм, 34 мм х 9 мм – 1 шт. (при необходимости);
- Инструкция по применению – 1 шт.;
1273. Набор эндопротеза коленного сустава тотального SKII CR модель 769, в составе:
- Компонент бедренный XBQ II GK(L) C левый, размер #5– 1 шт.;
- Вкладыш большеберцовый XBQ IV PD PE, размер #6, толщина: 10 мм – 1 шт.;
- Компонент большеберцовый XB(F)Q I JP C, размер #6 – 1 шт.;
- Надколенник XFQ I BIS PE, размер: 28 мм х 8 мм, 30 мм х 9 мм, 34 мм х 9 мм – 1 шт. (при необходимости);
- Инструкция по применению – 1 шт.;
1274. Набор эндопротеза коленного сустава тотального SKII CR модель 770, в составе:
- Компонент бедренный XBQ II GK(R) C правый, размер #5– 1 шт.;
- Вкладыш большеберцовый XBQ IV PD PE, размер #6, толщина: 10 мм – 1 шт.;
- Компонент большеберцовый XB(F)Q I JP C, размер #6 – 1 шт.;
- Надколенник XFQ I BIS PE, размер: 28 мм х 8 мм, 30 мм х 9 мм, 34 мм х 9 мм – 1 шт. (при необходимости);
- Инструкция по применению – 1 шт.;
1275. Набор эндопротеза коленного сустава тотального SKII CR модель 771, в составе:
- Компонент бедренный XBQ II GK(L) C левый, размер #5– 1 шт.;
- Вкладыш большеберцовый XBQ IV PD PE, размер #6, толщина: 12 мм – 1 шт.;
- Компонент большеберцовый XB(F)Q I JP C, размер #6 – 1 шт.;
- Надколенник XFQ I BIS PE, размер: 28 мм х 8 мм, 30 мм х 9 мм, 34 мм х 9 мм – 1 шт. (при необходимости);
- Инструкция по применению – 1 шт.;
1276. Набор эндопротеза коленного сустава тотального SKII CR модель 772, в составе:
- Компонент бедренный XBQ II GK(R) C правый, размер #5– 1 шт.;
- Вкладыш большеберцовый XBQ IV PD PE, размер #6, толщина: 12 мм – 1 шт.;
- Компонент большеберцовый XB(F)Q I JP C, размер #6 – 1 шт.;
- Надколенник XFQ I BIS PE, размер: 28 мм х 8 мм, 30 мм х 9 мм, 34 мм х 9 мм – 1 шт. (при необходимости);
- Инструкция по применению – 1 шт.;
1277. Набор эндопротеза коленного сустава тотального SKII CR модель 773, в составе:
- Компонент бедренный XBQ II GK(L) C левый, размер #5– 1 шт.;
- Вкладыш большеберцовый XBQ IV PD PE, размер #6, толщина: 14 мм – 1 шт.;
- Компонент большеберцовый XB(F)Q I JP C, размер #6 – 1 шт.;
- Надколенник XFQ I BIS PE, размер: 28 мм х 8 мм, 30 мм х 9 мм, 34 мм х 9 мм – 1 шт. (при необходимости);
- Инструкция по применению – 1 шт.;
1278. Набор эндопротеза коленного сустава тотального SKII CR модель 774, в составе:
- Компонент бедренный XBQ II GK(R) C правый, размер #5– 1 шт.;
- Вкладыш большеберцовый XBQ IV PD PE, размер #6, толщина: 14 мм – 1 шт.;
- Компонент большеберцовый XB(F)Q I JP C, размер #6 – 1 шт.;
- Надколенник XFQ I BIS PE, размер: 28 мм х 8 мм, 30 мм х 9 мм, 34 мм х 9 мм – 1 шт. (при необходимости);
- Инструкция по применению – 1 шт.;
1279. Набор эндопротеза коленного сустава тотального SKII CR модель 775, в составе:
- Компонент бедренный XBQ II GK(L) C левый, размер #5– 1 шт.;
- Вкладыш большеберцовый XBQ IV PD PE, размер #6, толщина: 16 мм – 1 шт.;
- Компонент большеберцовый XB(F)Q I JP C, размер #6 – 1 шт.;
- Надколенник XFQ I BIS PE, размер: 28 мм х 8 мм, 30 мм х 9 мм, 34 мм х 9 мм – 1 шт. (при необходимости);
- Инструкция по применению – 1 шт.;
1280. Набор эндопротеза коленного сустава тотального SKII CR модель 776, в составе:
- Компонент бедренный XBQ II GK(R) C правый, размер #5– 1 шт.;
- Вкладыш большеберцовый XBQ IV PD PE, размер #6, толщина: 16 мм – 1 шт.;
- Компонент большеберцовый XB(F)Q I JP C, размер #6 – 1 шт.;
- Надколенник XFQ I BIS PE, размер: 28 мм х 8 мм, 30 мм х 9 мм, 34 мм х 9 мм – 1 шт. (при необходимости);
- Инструкция по применению – 1 шт.;
1281. Набор эндопротеза коленного сустава тотального SKII CR модель 777, в составе:

- Компонент бедренный XBQ II GK(L) C левый, размер #5– 1 шт.;
- Вкладыш большеберцовый XBQ IV PD PE, размер #7, толщина: 10 мм – 1 шт.;
- Компонент большеберцовый XB(F)Q I JP C, размер #7 – 1 шт.;
- Надколенник XFQ I BIS PE, размер: 28 мм x 8 мм, 30 мм x 9 мм, 34 мм x 9 мм – 1 шт. (при необходимости);
- Инструкция по применению – 1 шт.;

1282. Набор эндопротеза коленного сустава тотального SKII CR модель 778, в составе:
- Компонент бедренный XBQ II GK(R) C правый, размер #5– 1 шт.;
- Вкладыш большеберцовый XBQ IV PD PE, размер #7, толщина: 10 мм – 1 шт.;
- Компонент большеберцовый XB(F)Q I JP C, размер #7 – 1 шт.;
- Надколенник XFQ I BIS PE, размер: 28 мм x 8 мм, 30 мм x 9 мм, 34 мм x 9 мм – 1 шт. (при необходимости);
- Инструкция по применению – 1 шт.;

1283. Набор эндопротеза коленного сустава тотального SKII CR модель 779, в составе:
- Компонент бедренный XBQ II GK(L) C левый, размер #5– 1 шт.;
- Вкладыш большеберцовый XBQ IV PD PE, размер #7, толщина: 12 мм – 1 шт.;
- Компонент большеберцовый XB(F)Q I JP C, размер #7 – 1 шт.;
- Надколенник XFQ I BIS PE, размер: 28 мм x 8 мм, 30 мм x 9 мм, 34 мм x 9 мм – 1 шт. (при необходимости);
- Инструкция по применению – 1 шт.;

1284. Набор эндопротеза коленного сустава тотального SKII CR модель 780, в составе:
- Компонент бедренный XBQ II GK(R) C правый, размер #5– 1 шт.;
- Вкладыш большеберцовый XBQ IV PD PE, размер #7, толщина: 12 мм – 1 шт.;
- Компонент большеберцовый XB(F)Q I JP C, размер #7 – 1 шт.;
- Надколенник XFQ I BIS PE, размер: 28 мм x 8 мм, 30 мм x 9 мм, 34 мм x 9 мм – 1 шт. (при необходимости);
- Инструкция по применению – 1 шт.;

1285. Набор эндопротеза коленного сустава тотального SKII CR модель 781, в составе:
- Компонент бедренный XBQ II GK(L) C левый, размер #5– 1 шт.;
- Вкладыш большеберцовый XBQ IV PD PE, размер #7, толщина: 14 мм – 1 шт.;
- Компонент большеберцовый XB(F)Q I JP C, размер #7 – 1 шт.;
- Надколенник XFQ I BIS PE, размер: 28 мм x 8 мм, 30 мм x 9 мм, 34 мм x 9 мм – 1 шт. (при необходимости);
- Инструкция по применению – 1 шт.;

1286. Набор эндопротеза коленного сустава тотального SKII CR модель 782, в составе:
- Компонент бедренный XBQ II GK(R) C правый, размер #5– 1 шт.;
- Вкладыш большеберцовый XBQ IV PD PE, размер #7, толщина: 14 мм – 1 шт.;
- Компонент большеберцовый XB(F)Q I JP C, размер #7 – 1 шт.;
- Надколенник XFQ I BIS PE, размер: 28 мм x 8 мм, 30 мм x 9 мм, 34 мм x 9 мм – 1 шт. (при необходимости);
- Инструкция по применению – 1 шт.;

1287. Набор эндопротеза коленного сустава тотального SKII CR модель 783, в составе:
- Компонент бедренный XBQ II GK(L) C левый, размер #5– 1 шт.;
- Вкладыш большеберцовый XBQ IV PD PE, размер #7, толщина: 16 мм – 1 шт.;
- Компонент большеберцовый XB(F)Q I JP C, размер #7 – 1 шт.;
- Надколенник XFQ I BIS PE, размер: 28 мм x 8 мм, 30 мм x 9 мм, 34 мм x 9 мм – 1 шт. (при необходимости);
- Инструкция по применению – 1 шт.;

1288. Набор эндопротеза коленного сустава тотального SKII CR модель 784, в составе:
- Компонент бедренный XBQ II GK(R) C правый, размер #5– 1 шт.;
- Вкладыш большеберцовый XBQ IV PD PE, размер #7, толщина: 16 мм – 1 шт.;
- Компонент большеберцовый XB(F)Q I JP C, размер #7 – 1 шт.;
- Надколенник XFQ I BIS PE, размер: 28 мм x 8 мм, 30 мм x 9 мм, 34 мм x 9 мм – 1 шт. (при необходимости);
- Инструкция по применению – 1 шт.;

1289. Набор эндопротеза коленного сустава тотального SKII CR модель 785, в составе:
- Компонент бедренный XBQ II GK(L) C левый, размер #6– 1 шт.;
- Вкладыш большеберцовый XBQ IV PD PE, размер #1, толщина: 10 мм – 1 шт.;
- Компонент большеберцовый XB(F)Q I JP C, размер #1 – 1 шт.;
- Надколенник XFQ I BIS PE, размер: 28 мм x 8 мм, 30 мм x 9 мм, 34 мм x 9 мм – 1 шт. (при необходимости);
- Инструкция по применению – 1 шт.;

1290. Набор эндопротеза коленного сустава тотального SKII CR модель 786, в составе:
- Компонент бедренный XBQ II GK(R) C правый, размер #6– 1 шт.;
- Вкладыш большеберцовый XBQ IV PD PE, размер #1, толщина: 10 мм – 1 шт.;
- Компонент большеберцовый XB(F)Q I JP C, размер #1 – 1 шт.;
- Надколенник XFQ I BIS PE, размер: 28 мм x 8 мм, 30 мм x 9 мм, 34 мм x 9 мм – 1 шт. (при необходимости);
- Инструкция по применению – 1 шт.;
1291. Набор эндопротеза коленного сустава тотального SKII CR модель 787, в составе:
- Компонент бедренный XBQ II GK(L) C левый, размер #6– 1 шт.;
- Вкладыш большеберцовый XBQ IV PD PE, размер #1, толщина: 12 мм – 1 шт.;
- Компонент большеберцовый XB(F)Q I JP C, размер #1 – 1 шт.;
- Надколенник XFQ I BIS PE, размер: 28 мм x 8 мм, 30 мм x 9 мм, 34 мм x 9 мм – 1 шт. (при необходимости);
- Инструкция по применению – 1 шт.;
1292. Набор эндопротеза коленного сустава тотального SKII CR модель 788, в составе:
- Компонент бедренный XBQ II GK(R) C правый, размер #6– 1 шт.;
- Вкладыш большеберцовый XBQ IV PD PE, размер #1, толщина: 12 мм – 1 шт.;
- Компонент большеберцовый XB(F)Q I JP C, размер #1 – 1 шт.;
- Надколенник XFQ I BIS PE, размер: 28 мм x 8 мм, 30 мм x 9 мм, 34 мм x 9 мм – 1 шт. (при необходимости);
- Инструкция по применению – 1 шт.;
1293. Набор эндопротеза коленного сустава тотального SKII CR модель 789, в составе:
- Компонент бедренный XBQ II GK(L) C левый, размер #6– 1 шт.;
- Вкладыш большеберцовый XBQ IV PD PE, размер #1, толщина: 14 мм – 1 шт.;
- Компонент большеберцовый XB(F)Q I JP C, размер #1 – 1 шт.;
- Надколенник XFQ I BIS PE, размер: 28 мм x 8 мм, 30 мм x 9 мм, 34 мм x 9 мм – 1 шт. (при необходимости);
- Инструкция по применению – 1 шт.;
1294. Набор эндопротеза коленного сустава тотального SKII CR модель 790, в составе:
- Компонент бедренный XBQ II GK(R) C правый, размер #6– 1 шт.;
- Вкладыш большеберцовый XBQ IV PD PE, размер #1, толщина: 14 мм – 1 шт.;
- Компонент большеберцовый XB(F)Q I JP C, размер #1 – 1 шт.;
- Надколенник XFQ I BIS PE, размер: 28 мм x 8 мм, 30 мм x 9 мм, 34 мм x 9 мм – 1 шт. (при необходимости);
- Инструкция по применению – 1 шт.;
1295. Набор эндопротеза коленного сустава тотального SKII CR модель 791, в составе:
- Компонент бедренный XBQ II GK(L) C левый, размер #6– 1 шт.;
- Вкладыш большеберцовый XBQ IV PD PE, размер #1, толщина: 16 мм – 1 шт.;
- Компонент большеберцовый XB(F)Q I JP C, размер #1 – 1 шт.;
- Надколенник XFQ I BIS PE, размер: 28 мм x 8 мм, 30 мм x 9 мм, 34 мм x 9 мм – 1 шт. (при необходимости);
- Инструкция по применению – 1 шт.;
1296. Набор эндопротеза коленного сустава тотального SKII CR модель 792, в составе:
- Компонент бедренный XBQ II GK(R) C правый, размер #6– 1 шт.;
- Вкладыш большеберцовый XBQ IV PD PE, размер #1, толщина: 16 мм – 1 шт.;
- Компонент большеберцовый XB(F)Q I JP C, размер #1 – 1 шт.;
- Надколенник XFQ I BIS PE, размер: 28 мм x 8 мм, 30 мм x 9 мм, 34 мм x 9 мм – 1 шт. (при необходимости);
- Инструкция по применению – 1 шт.;
1297. Набор эндопротеза коленного сустава тотального SKII CR модель 793, в составе:
- Компонент бедренный XBQ II GK(L) C левый, размер #6– 1 шт.;
- Вкладыш большеберцовый XBQ IV PD PE, размер #2, толщина: 10 мм – 1 шт.;
- Компонент большеберцовый XB(F)Q I JP C, размер #2 – 1 шт.;
- Надколенник XFQ I BIS PE, размер: 28 мм x 8 мм, 30 мм x 9 мм, 34 мм x 9 мм – 1 шт. (при необходимости);
- Инструкция по применению – 1 шт.;
1298. Набор эндопротеза коленного сустава тотального SKII CR модель 794, в составе:
- Компонент бедренный XBQ II GK(R) C правый, размер #6– 1 шт.;
- Вкладыш большеберцовый XBQ IV PD PE, размер #2, толщина: 10 мм – 1 шт.;
- Компонент большеберцовый XB(F)Q I JP C, размер #2 – 1 шт.;
- Надколенник XFQ I BIS PE, размер: 28 мм x 8 мм, 30 мм x 9 мм, 34 мм x 9 мм – 1 шт. (при необходимости);

- Инструкция по применению – 1 шт.;
1299. Набор эндопротеза коленного сустава тотального SKII CR модель 795, в составе:
- Компонент бедренный XBQ II GK(L) C левый, размер #6– 1 шт.;
- Вкладыш большеберцовый XBQ IV PD PE, размер #2, толщина: 12 мм – 1 шт.;
- Компонент большеберцовый XB(F)Q I JP C, размер #2 – 1 шт.;
- Надколенник XFQ I BIS PE, размер: 28 мм x 8 мм, 30 мм x 9 мм, 34 мм x 9 мм – 1 шт. (при необходимости);
- Инструкция по применению – 1 шт.;
1300. Набор эндопротеза коленного сустава тотального SKII CR модель 796, в составе:
- Компонент бедренный XBQ II GK(R) C правый, размер #6– 1 шт.;
- Вкладыш большеберцовый XBQ IV PD PE, размер #2, толщина: 12 мм – 1 шт.;
- Компонент большеберцовый XB(F)Q I JP C, размер #2 – 1 шт.;
- Надколенник XFQ I BIS PE, размер: 28 мм x 8 мм, 30 мм x 9 мм, 34 мм x 9 мм – 1 шт. (при необходимости);
- Инструкция по применению – 1 шт.;
1301. Набор эндопротеза коленного сустава тотального SKII CR модель 797, в составе:
- Компонент бедренный XBQ II GK(L) C левый, размер #6– 1 шт.;
- Вкладыш большеберцовый XBQ IV PD PE, размер #2, толщина: 14 мм – 1 шт.;
- Компонент большеберцовый XB(F)Q I JP C, размер #2 – 1 шт.;
- Надколенник XFQ I BIS PE, размер: 28 мм x 8 мм, 30 мм x 9 мм, 34 мм x 9 мм – 1 шт. (при необходимости);
- Инструкция по применению – 1 шт.;
1302. Набор эндопротеза коленного сустава тотального SKII CR модель 798, в составе:
- Компонент бедренный XBQ II GK(R) C правый, размер #6– 1 шт.;
- Вкладыш большеберцовый XBQ IV PD PE, размер #2, толщина: 14 мм – 1 шт.;
- Компонент большеберцовый XB(F)Q I JP C, размер #2 – 1 шт.;
- Надколенник XFQ I BIS PE, размер: 28 мм x 8 мм, 30 мм x 9 мм, 34 мм x 9 мм – 1 шт. (при необходимости);
- Инструкция по применению – 1 шт.;
1303. Набор эндопротеза коленного сустава тотального SKII CR модель 799, в составе:
- Компонент бедренный XBQ II GK(L) C левый, размер #6– 1 шт.;
- Вкладыш большеберцовый XBQ IV PD PE, размер #2, толщина: 16 мм – 1 шт.;
- Компонент большеберцовый XB(F)Q I JP C, размер #2 – 1 шт.;
- Надколенник XFQ I BIS PE, размер: 28 мм x 8 мм, 30 мм x 9 мм, 34 мм x 9 мм – 1 шт. (при необходимости);
- Инструкция по применению – 1 шт.;
1304. Набор эндопротеза коленного сустава тотального SKII CR модель 800, в составе:
- Компонент бедренный XBQ II GK(R) C правый, размер #6– 1 шт.;
- Вкладыш большеберцовый XBQ IV PD PE, размер #2, толщина: 16 мм – 1 шт.;
- Компонент большеберцовый XB(F)Q I JP C, размер #2 – 1 шт.;
- Надколенник XFQ I BIS PE, размер: 28 мм x 8 мм, 30 мм x 9 мм, 34 мм x 9 мм – 1 шт. (при необходимости);
- Инструкция по применению – 1 шт.;
1305. Набор эндопротеза коленного сустава тотального SKII CR модель 801, в составе:
- Компонент бедренный XBQ II GK(L) C левый, размер #6– 1 шт.;
- Вкладыш большеберцовый XBQ IV PD PE, размер #3, толщина: 10 мм – 1 шт.;
- Компонент большеберцовый XB(F)Q I JP C, размер #3 – 1 шт.;
- Надколенник XFQ I BIS PE, размер: 28 мм x 8 мм, 30 мм x 9 мм, 34 мм x 9 мм – 1 шт. (при необходимости);
- Инструкция по применению – 1 шт.;
1306. Набор эндопротеза коленного сустава тотального SKII CR модель 802, в составе:
- Компонент бедренный XBQ II GK(R) C правый, размер #6– 1 шт.;
- Вкладыш большеберцовый XBQ IV PD PE, размер #3, толщина: 10 мм – 1 шт.;
- Компонент большеберцовый XB(F)Q I JP C, размер #3 – 1 шт.;
- Надколенник XFQ I BIS PE, размер: 28 мм x 8 мм, 30 мм x 9 мм, 34 мм x 9 мм – 1 шт. (при необходимости);
- Инструкция по применению – 1 шт.;
1307. Набор эндопротеза коленного сустава тотального SKII CR модель 803, в составе:
- Компонент бедренный XBQ II GK(L) C левый, размер #6– 1 шт.;
- Вкладыш большеберцовый XBQ IV PD PE, размер #3, толщина: 12 мм – 1 шт.;
- Компонент большеберцовый XB(F)Q I JP C, размер #3 – 1 шт.;

- Надколенник XFQ I BIS PE, размер: 28 мм х 8 мм, 30 мм х 9 мм, 34 мм х 9 мм – 1 шт. (при необходимости);
- Инструкция по применению – 1 шт.;
1308. Набор эндопротеза коленного сустава тотального SKII CR модель 804, в составе:
- Компонент бедренный XBQ II GK(R) C правый, размер #6– 1 шт.;
- Вкладыш большеберцовый XBQ IV PD PE, размер #3, толщина: 12 мм – 1 шт.;
- Компонент большеберцовый XB(F)Q I JP C, размер #3 – 1 шт.;
- Надколенник XFQ I BIS PE, размер: 28 мм х 8 мм, 30 мм х 9 мм, 34 мм х 9 мм – 1 шт. (при необходимости);
- Инструкция по применению – 1 шт.;
1309. Набор эндопротеза коленного сустава тотального SKII CR модель 805, в составе:
- Компонент бедренный XBQ II GK(L) C левый, размер #6– 1 шт.;
- Вкладыш большеберцовый XBQ IV PD PE, размер #3, толщина: 14 мм – 1 шт.;
- Компонент большеберцовый XB(F)Q I JP C, размер #3 – 1 шт.;
- Надколенник XFQ I BIS PE, размер: 28 мм х 8 мм, 30 мм х 9 мм, 34 мм х 9 мм – 1 шт. (при необходимости);
- Инструкция по применению – 1 шт.;
1310. Набор эндопротеза коленного сустава тотального SKII CR модель 806, в составе:
- Компонент бедренный XBQ II GK(R) C правый, размер #6– 1 шт.;
- Вкладыш большеберцовый XBQ IV PD PE, размер #3, толщина: 14 мм – 1 шт.;
- Компонент большеберцовый XB(F)Q I JP C, размер #3 – 1 шт.;
- Надколенник XFQ I BIS PE, размер: 28 мм х 8 мм, 30 мм х 9 мм, 34 мм х 9 мм – 1 шт. (при необходимости);
- Инструкция по применению – 1 шт.;
1311. Набор эндопротеза коленного сустава тотального SKII CR модель 807, в составе:
- Компонент бедренный XBQ II GK(L) C левый, размер #6– 1 шт.;
- Вкладыш большеберцовый XBQ IV PD PE, размер #3, толщина: 16 мм – 1 шт.;
- Компонент большеберцовый XB(F)Q I JP C, размер #3 – 1 шт.;
- Надколенник XFQ I BIS PE, размер: 28 мм х 8 мм, 30 мм х 9 мм, 34 мм х 9 мм – 1 шт. (при необходимости);
- Инструкция по применению – 1 шт.;
1312. Набор эндопротеза коленного сустава тотального SKII CR модель 808, в составе:
- Компонент бедренный XBQ II GK(R) C правый, размер #6– 1 шт.;
- Вкладыш большеберцовый XBQ IV PD PE, размер #3, толщина: 16 мм – 1 шт.;
- Компонент большеберцовый XB(F)Q I JP C, размер #3 – 1 шт.;
- Надколенник XFQ I BIS PE, размер: 28 мм х 8 мм, 30 мм х 9 мм, 34 мм х 9 мм – 1 шт. (при необходимости);
- Инструкция по применению – 1 шт.;
1313. Набор эндопротеза коленного сустава тотального SKII CR модель 809, в составе:
- Компонент бедренный XBQ II GK(L) C левый, размер #6– 1 шт.;
- Вкладыш большеберцовый XBQ IV PD PE, размер #4, толщина: 10 мм – 1 шт.;
- Компонент большеберцовый XB(F)Q I JP C, размер #4 – 1 шт.;
- Надколенник XFQ I BIS PE, размер: 28 мм х 8 мм, 30 мм х 9 мм, 34 мм х 9 мм – 1 шт. (при необходимости);
- Инструкция по применению – 1 шт.;
1314. Набор эндопротеза коленного сустава тотального SKII CR модель 810, в составе:
- Компонент бедренный XBQ II GK(R) C правый, размер #6– 1 шт.;
- Вкладыш большеберцовый XBQ IV PD PE, размер #4, толщина: 10 мм – 1 шт.;
- Компонент большеберцовый XB(F)Q I JP C, размер #4 – 1 шт.;
- Надколенник XFQ I BIS PE, размер: 28 мм х 8 мм, 30 мм х 9 мм, 34 мм х 9 мм – 1 шт. (при необходимости);
- Инструкция по применению – 1 шт.;
1315. Набор эндопротеза коленного сустава тотального SKII CR модель 811, в составе:
- Компонент бедренный XBQ II GK(L) C левый, размер #6– 1 шт.;
- Вкладыш большеберцовый XBQ IV PD PE, размер #4, толщина: 12 мм – 1 шт.;
- Компонент большеберцовый XB(F)Q I JP C, размер #4 – 1 шт.;
- Надколенник XFQ I BIS PE, размер: 28 мм х 8 мм, 30 мм х 9 мм, 34 мм х 9 мм – 1 шт. (при необходимости);
- Инструкция по применению – 1 шт.;
1316. Набор эндопротеза коленного сустава тотального SKII CR модель 812, в составе:
- Компонент бедренный XBQ II GK(R) C правый, размер #6– 1 шт.;
- Вкладыш большеберцовый XBQ IV PD PE, размер #4, толщина: 12 мм – 1 шт.;

- Компонент большеберцовый XB(F)Q I JP C, размер #4 – 1 шт.;
- Надколенник XFQ I BIS PE, размер: 28 мм х 8 мм, 30 мм х 9 мм, 34 мм х 9 мм – 1 шт. (при необходимости);
- Инструкция по применению – 1 шт.;
1317. Набор эндопротеза коленного сустава тотального SKII CR модель 813, в составе:
- Компонент бедренный XBQ II GK(L) C левый, размер #6– 1 шт.;
- Вкладыш большеберцовый XBQ IV PD PE, размер #4, толщина: 14 мм – 1 шт.;
- Компонент большеберцовый XB(F)Q I JP C, размер #4 – 1 шт.;
- Надколенник XFQ I BIS PE, размер: 28 мм х 8 мм, 30 мм х 9 мм, 34 мм х 9 мм – 1 шт. (при необходимости);
- Инструкция по применению – 1 шт.;
1318. Набор эндопротеза коленного сустава тотального SKII CR модель 814, в составе:
- Компонент бедренный XBQ II GK(R) C правый, размер #6– 1 шт.;
- Вкладыш большеберцовый XBQ IV PD PE, размер #4, толщина: 14 мм – 1 шт.;
- Компонент большеберцовый XB(F)Q I JP C, размер #4 – 1 шт.;
- Надколенник XFQ I BIS PE, размер: 28 мм х 8 мм, 30 мм х 9 мм, 34 мм х 9 мм – 1 шт. (при необходимости);
- Инструкция по применению – 1 шт.;
1319. Набор эндопротеза коленного сустава тотального SKII CR модель 815, в составе:
- Компонент бедренный XBQ II GK(L) C левый, размер #6– 1 шт.;
- Вкладыш большеберцовый XBQ IV PD PE, размер #4, толщина: 16 мм – 1 шт.;
- Компонент большеберцовый XB(F)Q I JP C, размер #4 – 1 шт.;
- Надколенник XFQ I BIS PE, размер: 28 мм х 8 мм, 30 мм х 9 мм, 34 мм х 9 мм – 1 шт. (при необходимости);
- Инструкция по применению – 1 шт.;
1320. Набор эндопротеза коленного сустава тотального SKII CR модель 816, в составе:
- Компонент бедренный XBQ II GK(R) C правый, размер #6– 1 шт.;
- Вкладыш большеберцовый XBQ IV PD PE, размер #4, толщина: 16 мм – 1 шт.;
- Компонент большеберцовый XB(F)Q I JP C, размер #4 – 1 шт.;
- Надколенник XFQ I BIS PE, размер: 28 мм х 8 мм, 30 мм х 9 мм, 34 мм х 9 мм – 1 шт. (при необходимости);
- Инструкция по применению – 1 шт.;
1321. Набор эндопротеза коленного сустава тотального SKII CR модель 817, в составе:
- Компонент бедренный XBQ II GK(L) C левый, размер #6– 1 шт.;
- Вкладыш большеберцовый XBQ IV PD PE, размер #5, толщина: 10 мм – 1 шт.;
- Компонент большеберцовый XB(F)Q I JP C, размер #5 – 1 шт.;
- Надколенник XFQ I BIS PE, размер: 28 мм х 8 мм, 30 мм х 9 мм, 34 мм х 9 мм – 1 шт. (при необходимости);
- Инструкция по применению – 1 шт.;
1322. Набор эндопротеза коленного сустава тотального SKII CR модель 818, в составе:
- Компонент бедренный XBQ II GK(R) C правый, размер #6– 1 шт.;
- Вкладыш большеберцовый XBQ IV PD PE, размер #5, толщина: 10 мм – 1 шт.;
- Компонент большеберцовый XB(F)Q I JP C, размер #5 – 1 шт.;
- Надколенник XFQ I BIS PE, размер: 28 мм х 8 мм, 30 мм х 9 мм, 34 мм х 9 мм – 1 шт. (при необходимости);
- Инструкция по применению – 1 шт.;
1323. Набор эндопротеза коленного сустава тотального SKII CR модель 819, в составе:
- Компонент бедренный XBQ II GK(L) C левый, размер #6– 1 шт.;
- Вкладыш большеберцовый XBQ IV PD PE, размер #5, толщина: 12 мм – 1 шт.;
- Компонент большеберцовый XB(F)Q I JP C, размер #5 – 1 шт.;
- Надколенник XFQ I BIS PE, размер: 28 мм х 8 мм, 30 мм х 9 мм, 34 мм х 9 мм – 1 шт. (при необходимости);
- Инструкция по применению – 1 шт.;
1324. Набор эндопротеза коленного сустава тотального SKII CR модель 820, в составе:
- Компонент бедренный XBQ II GK(R) C правый, размер #6– 1 шт.;
- Вкладыш большеберцовый XBQ IV PD PE, размер #5, толщина: 12 мм – 1 шт.;
- Компонент большеберцовый XB(F)Q I JP C, размер #5 – 1 шт.;
- Надколенник XFQ I BIS PE, размер: 28 мм х 8 мм, 30 мм х 9 мм, 34 мм х 9 мм – 1 шт. (при необходимости);
- Инструкция по применению – 1 шт.;
1325. Набор эндопротеза коленного сустава тотального SKII CR модель 821, в составе:
- Компонент бедренный XBQ II GK(L) C левый, размер #6– 1 шт.;

- Вкладыш большеберцовый XBQ IV PD PE, размер #5, толщина: 14 мм – 1 шт.;
- Компонент большеберцовый XB(F)Q I JP C, размер #5 – 1 шт.;
- Надколенник XFQ I BIS PE, размер: 28 мм х 8 мм, 30 мм х 9 мм, 34 мм х 9 мм – 1 шт. (при необходимости);
- Инструкция по применению – 1 шт.;
1326. Набор эндопротеза коленного сустава тотального SKII CR модель 822, в составе:
- Компонент бедренный XBQ II GK(R) C правый, размер #6– 1 шт.;
- Вкладыш большеберцовый XBQ IV PD PE, размер #5, толщина: 14 мм – 1 шт.;
- Компонент большеберцовый XB(F)Q I JP C, размер #5 – 1 шт.;
- Надколенник XFQ I BIS PE, размер: 28 мм х 8 мм, 30 мм х 9 мм, 34 мм х 9 мм – 1 шт. (при необходимости);
- Инструкция по применению – 1 шт.;
1327. Набор эндопротеза коленного сустава тотального SKII CR модель 823, в составе:
- Компонент бедренный XBQ II GK(L) C левый, размер #6– 1 шт.;
- Вкладыш большеберцовый XBQ IV PD PE, размер #5, толщина: 16 мм – 1 шт.;
- Компонент большеберцовый XB(F)Q I JP C, размер #5 – 1 шт.;
- Надколенник XFQ I BIS PE, размер: 28 мм х 8 мм, 30 мм х 9 мм, 34 мм х 9 мм – 1 шт. (при необходимости);
- Инструкция по применению – 1 шт.;
1328. Набор эндопротеза коленного сустава тотального SKII CR модель 824, в составе:
- Компонент бедренный XBQ II GK(R) C правый, размер #6– 1 шт.;
- Вкладыш большеберцовый XBQ IV PD PE, размер #5, толщина: 16 мм – 1 шт.;
- Компонент большеберцовый XB(F)Q I JP C, размер #5 – 1 шт.;
- Надколенник XFQ I BIS PE, размер: 28 мм х 8 мм, 30 мм х 9 мм, 34 мм х 9 мм – 1 шт. (при необходимости);
- Инструкция по применению – 1 шт.;
1329. Набор эндопротеза коленного сустава тотального SKII CR модель 825, в составе:
- Компонент бедренный XBQ II GK(L) C левый, размер #6 – 1 шт.;
- Вкладыш большеберцовый XBQ IV PD PE, размер #6, толщина: 10 мм – 1 шт.;
- Компонент большеберцовый XB(F)Q I JP C, размер #6 – 1 шт.;
- Надколенник XFQ I BIS PE, размер: 28 мм х 8 мм, 30 мм х 9 мм, 34 мм х 9 мм – 1 шт. (при необходимости);
- Инструкция по применению – 1 шт.;
1330. Набор эндопротеза коленного сустава тотального SKII CR модель 826, в составе:
- Компонент бедренный XBQ II GK(R) C правый, размер #6– 1 шт.;
- Вкладыш большеберцовый XBQ IV PD PE, размер #6, толщина: 10 мм – 1 шт.;
- Компонент большеберцовый XB(F)Q I JP C, размер #6 – 1 шт.;
- Надколенник XFQ I BIS PE, размер: 28 мм х 8 мм, 30 мм х 9 мм, 34 мм х 9 мм – 1 шт. (при необходимости);
- Инструкция по применению – 1 шт.;
1331. Набор эндопротеза коленного сустава тотального SKII CR модель 827, в составе:
- Компонент бедренный XBQ II GK(L) C левый, размер #6 – 1 шт.;
- Вкладыш большеберцовый XBQ IV PD PE, размер #6, толщина: 12 мм – 1 шт.;
- Компонент большеберцовый XB(F)Q I JP C, размер #6 – 1 шт.;
- Надколенник XFQ I BIS PE, размер: 28 мм х 8 мм, 30 мм х 9 мм, 34 мм х 9 мм – 1 шт. (при необходимости);
- Инструкция по применению – 1 шт.;
1332. Набор эндопротеза коленного сустава тотального SKII CR модель 828, в составе:
- Компонент бедренный XBQ II GK(R) C правый, размер #6– 1 шт.;
- Вкладыш большеберцовый XBQ IV PD PE, размер #6, толщина: 12 мм – 1 шт.;
- Компонент большеберцовый XB(F)Q I JP C, размер #6 – 1 шт.;
- Надколенник XFQ I BIS PE, размер: 28 мм х 8 мм, 30 мм х 9 мм, 34 мм х 9 мм – 1 шт. (при необходимости);
- Инструкция по применению – 1 шт.;
1333. Набор эндопротеза коленного сустава тотального SKII CR модель 829, в составе:
- Компонент бедренный XBQ II GK(L) C левый, размер #6 – 1 шт.;
- Вкладыш большеберцовый XBQ IV PD PE, размер #6, толщина: 14 мм – 1 шт.;
- Компонент большеберцовый XB(F)Q I JP C, размер #6 – 1 шт.;
- Надколенник XFQ I BIS PE, размер: 28 мм х 8 мм, 30 мм х 9 мм, 34 мм х 9 мм – 1 шт. (при необходимости);
- Инструкция по применению – 1 шт.;
1334. Набор эндопротеза коленного сустава тотального SKII CR модель 830, в составе:

- Компонент бедренный XBQ II GK(R) C правый, размер #6– 1 шт.;
- Вкладыш большеберцовый XBQ IV PD PE, размер #6, толщина: 14 мм – 1 шт.;
- Компонент большеберцовый XB(F)Q I JP C, размер #6 – 1 шт.;
- Надколенник XFQ I BIS PE, размер: 28 мм x 8 мм, 30 мм x 9 мм, 34 мм x 9 мм – 1 шт. (при необходимости);
- Инструкция по применению – 1 шт.;

1335. Набор эндопротеза коленного сустава тотального SKII CR модель 831, в составе:
- Компонент бедренный XBQ II GK(L) C левый, размер #6 – 1 шт.;
- Вкладыш большеберцовый XBQ IV PD PE, размер #6, толщина: 16 мм – 1 шт.;
- Компонент большеберцовый XB(F)Q I JP C, размер #6 – 1 шт.;
- Надколенник XFQ I BIS PE, размер: 28 мм x 8 мм, 30 мм x 9 мм, 34 мм x 9 мм – 1 шт. (при необходимости);
- Инструкция по применению – 1 шт.;

1336. Набор эндопротеза коленного сустава тотального SKII CR модель 832, в составе:
- Компонент бедренный XBQ II GK(R) C правый, размер #6– 1 шт.;
- Вкладыш большеберцовый XBQ IV PD PE, размер #6, толщина: 16 мм – 1 шт.;
- Компонент большеберцовый XB(F)Q I JP C, размер #6 – 1 шт.;
- Надколенник XFQ I BIS PE, размер: 28 мм x 8 мм, 30 мм x 9 мм, 34 мм x 9 мм – 1 шт. (при необходимости);
- Инструкция по применению – 1 шт.;

1337. Набор эндопротеза коленного сустава тотального SKII CR модель 833, в составе:
- Компонент бедренный XBQ II GK(L) C левый, размер #6– 1 шт.;
- Вкладыш большеберцовый XBQ IV PD PE, размер #7, толщина: 10 мм – 1 шт.;
- Компонент большеберцовый XB(F)Q I JP C, размер #7 – 1 шт.;
- Надколенник XFQ I BIS PE, размер: 28 мм x 8 мм, 30 мм x 9 мм, 34 мм x 9 мм – 1 шт. (при необходимости);
- Инструкция по применению – 1 шт.;

1338. Набор эндопротеза коленного сустава тотального SKII CR модель 834, в составе:
- Компонент бедренный XBQ II GK(R) C правый, размер #6– 1 шт.;
- Вкладыш большеберцовый XBQ IV PD PE, размер #7, толщина: 10 мм – 1 шт.;
- Компонент большеберцовый XB(F)Q I JP C, размер #7 – 1 шт.;
- Надколенник XFQ I BIS PE, размер: 28 мм x 8 мм, 30 мм x 9 мм, 34 мм x 9 мм – 1 шт. (при необходимости);
- Инструкция по применению – 1 шт.;

1339. Набор эндопротеза коленного сустава тотального SKII CR модель 835, в составе:
- Компонент бедренный XBQ II GK(L) C левый, размер #6– 1 шт.;
- Вкладыш большеберцовый XBQ IV PD PE, размер #7, толщина: 12 мм – 1 шт.;
- Компонент большеберцовый XB(F)Q I JP C, размер #7 – 1 шт.;
- Надколенник XFQ I BIS PE, размер: 28 мм x 8 мм, 30 мм x 9 мм, 34 мм x 9 мм – 1 шт. (при необходимости);
- Инструкция по применению – 1 шт.;

1340. Набор эндопротеза коленного сустава тотального SKII CR модель 836, в составе:
- Компонент бедренный XBQ II GK(R) C правый, размер #6– 1 шт.;
- Вкладыш большеберцовый XBQ IV PD PE, размер #7, толщина: 12 мм – 1 шт.;
- Компонент большеберцовый XB(F)Q I JP C, размер #7 – 1 шт.;
- Надколенник XFQ I BIS PE, размер: 28 мм x 8 мм, 30 мм x 9 мм, 34 мм x 9 мм – 1 шт. (при необходимости);
- Инструкция по применению – 1 шт.;

1341. Набор эндопротеза коленного сустава тотального SKII CR модель 837, в составе:
- Компонент бедренный XBQ II GK(L) C левый, размер #6– 1 шт.;
- Вкладыш большеберцовый XBQ IV PD PE, размер #7, толщина: 14 мм – 1 шт.;
- Компонент большеберцовый XB(F)Q I JP C, размер #7 – 1 шт.;
- Надколенник XFQ I BIS PE, размер: 28 мм x 8 мм, 30 мм x 9 мм, 34 мм x 9 мм – 1 шт. (при необходимости);
- Инструкция по применению – 1 шт.;

1342. Набор эндопротеза коленного сустава тотального SKII CR модель 838, в составе:
- Компонент бедренный XBQ II GK(R) C правый, размер #6– 1 шт.;
- Вкладыш большеберцовый XBQ IV PD PE, размер #7, толщина: 14 мм – 1 шт.;
- Компонент большеберцовый XB(F)Q I JP C, размер #7 – 1 шт.;
- Надколенник XFQ I BIS PE, размер: 28 мм x 8 мм, 30 мм x 9 мм, 34 мм x 9 мм – 1 шт. (при необходимости);
- Инструкция по применению – 1 шт.;

1343. Набор эндопротеза коленного сустава тотального SKII CR модель 839, в составе:
- Компонент бедренный XBQ II GK(L) C левый, размер #6– 1 шт.;
- Вкладыш большеберцовый XBQ IV PD PE, размер #7, толщина: 16 мм – 1 шт.;
- Компонент большеберцовый XB(F)Q I JP C, размер #7 – 1 шт.;
- Надколенник XFQ I BIS PE, размер: 28 мм x 8 мм, 30 мм x 9 мм, 34 мм x 9 мм – 1 шт. (при необходимости);
- Инструкция по применению – 1 шт.;
1344. Набор эндопротеза коленного сустава тотального SKII CR модель 840, в составе:
- Компонент бедренный XBQ II GK(R) C правый, размер #6– 1 шт.;
- Вкладыш большеберцовый XBQ IV PD PE, размер #7, толщина: 16 мм – 1 шт.;
- Компонент большеберцовый XB(F)Q I JP C, размер #7 – 1 шт.;
- Надколенник XFQ I BIS PE, размер: 28 мм x 8 мм, 30 мм x 9 мм, 34 мм x 9 мм – 1 шт. (при необходимости);
- Инструкция по применению – 1 шт.;
1345. Набор эндопротеза коленного сустава тотального SKII CR модель 841, в составе:
- Компонент бедренный XBQ II GK(L) C левый, размер #7– 1 шт.;
- Вкладыш большеберцовый XBQ IV PD PE, размер #1, толщина: 10 мм – 1 шт.;
- Компонент большеберцовый XB(F)Q I JP C, размер #1 – 1 шт.;
- Надколенник XFQ I BIS PE, размер: 28 мм x 8 мм, 30 мм x 9 мм, 34 мм x 9 мм – 1 шт. (при необходимости);
- Инструкция по применению – 1 шт.;
1346. Набор эндопротеза коленного сустава тотального SKII CR модель 842, в составе:
- Компонент бедренный XBQ II GK(R) C правый, размер #7– 1 шт.;
- Вкладыш большеберцовый XBQ IV PD PE, размер #1, толщина: 10 мм – 1 шт.;
- Компонент большеберцовый XB(F)Q I JP C, размер #1 – 1 шт.;
- Надколенник XFQ I BIS PE, размер: 28 мм x 8 мм, 30 мм x 9 мм, 34 мм x 9 мм – 1 шт. (при необходимости);
- Инструкция по применению – 1 шт.;
1347. Набор эндопротеза коленного сустава тотального SKII CR модель 843, в составе:
- Компонент бедренный XBQ II GK(L) C левый, размер #7– 1 шт.;
- Вкладыш большеберцовый XBQ IV PD PE, размер #1, толщина: 12 мм – 1 шт.;
- Компонент большеберцовый XB(F)Q I JP C, размер #1 – 1 шт.;
- Надколенник XFQ I BIS PE, размер: 28 мм x 8 мм, 30 мм x 9 мм, 34 мм x 9 мм – 1 шт. (при необходимости);
- Инструкция по применению – 1 шт.;
1348. Набор эндопротеза коленного сустава тотального SKII CR модель 844, в составе:
- Компонент бедренный XBQ II GK(R) C правый, размер #7– 1 шт.;
- Вкладыш большеберцовый XBQ IV PD PE, размер #1, толщина: 12 мм – 1 шт.;
- Компонент большеберцовый XB(F)Q I JP C, размер #1 – 1 шт.;
- Надколенник XFQ I BIS PE, размер: 28 мм x 8 мм, 30 мм x 9 мм, 34 мм x 9 мм – 1 шт. (при необходимости);
- Инструкция по применению – 1 шт.;
1349. Набор эндопротеза коленного сустава тотального SKII CR модель 845, в составе:
- Компонент бедренный XBQ II GK(L) C левый, размер #7– 1 шт.;
- Вкладыш большеберцовый XBQ IV PD PE, размер #1, толщина: 14 мм – 1 шт.;
- Компонент большеберцовый XB(F)Q I JP C, размер #1 – 1 шт.;
- Надколенник XFQ I BIS PE, размер: 28 мм x 8 мм, 30 мм x 9 мм, 34 мм x 9 мм – 1 шт. (при необходимости);
- Инструкция по применению – 1 шт.;
1350. Набор эндопротеза коленного сустава тотального SKII CR модель 846, в составе:
- Компонент бедренный XBQ II GK(R) C правый, размер #7– 1 шт.;
- Вкладыш большеберцовый XBQ IV PD PE, размер #1, толщина: 14 мм – 1 шт.;
- Компонент большеберцовый XB(F)Q I JP C, размер #1 – 1 шт.;
- Надколенник XFQ I BIS PE, размер: 28 мм x 8 мм, 30 мм x 9 мм, 34 мм x 9 мм – 1 шт. (при необходимости);
- Инструкция по применению – 1 шт.;
1351. Набор эндопротеза коленного сустава тотального SKII CR модель 847, в составе:
- Компонент бедренный XBQ II GK(L) C левый, размер #7– 1 шт.;
- Вкладыш большеберцовый XBQ IV PD PE, размер #1, толщина: 16 мм – 1 шт.;
- Компонент большеберцовый XB(F)Q I JP C, размер #1 – 1 шт.;
- Надколенник XFQ I BIS PE, размер: 28 мм x 8 мм, 30 мм x 9 мм, 34 мм x 9 мм – 1 шт. (при необходимости);

- Инструкция по применению – 1 шт.;
1352. Набор эндопротеза коленного сустава тотального SKII CR модель 848, в составе:
- Компонент бедренный XBQ II GK(R) C правый, размер #7– 1 шт.;
- Вкладыш большеберцовый XBQ IV PD PE, размер #1, толщина: 16 мм – 1 шт.;
- Компонент большеберцовый XB(F)Q I JP C, размер #1 – 1 шт.;
- Надколенник XFQ I BIS PE, размер: 28 мм x 8 мм, 30 мм x 9 мм, 34 мм x 9 мм – 1 шт. (при необходимости);
- Инструкция по применению – 1 шт.;
1353. Набор эндопротеза коленного сустава тотального SKII CR модель 849, в составе:
- Компонент бедренный XBQ II GK(L) C левый, размер #7– 1 шт.;
- Вкладыш большеберцовый XBQ IV PD PE, размер #2, толщина: 10 мм – 1 шт.;
- Компонент большеберцовый XB(F)Q I JP C, размер #2 – 1 шт.;
- Надколенник XFQ I BIS PE, размер: 28 мм x 8 мм, 30 мм x 9 мм, 34 мм x 9 мм – 1 шт. (при необходимости);
- Инструкция по применению – 1 шт.;
1354. Набор эндопротеза коленного сустава тотального SKII CR модель 850, в составе:
- Компонент бедренный XBQ II GK(R) C правый, размер #7– 1 шт.;
- Вкладыш большеберцовый XBQ IV PD PE, размер #2, толщина: 10 мм – 1 шт.;
- Компонент большеберцовый XB(F)Q I JP C, размер #2 – 1 шт.;
- Надколенник XFQ I BIS PE, размер: 28 мм x 8 мм, 30 мм x 9 мм, 34 мм x 9 мм – 1 шт. (при необходимости);
- Инструкция по применению – 1 шт.;
1355. Набор эндопротеза коленного сустава тотального SKII CR модель 851, в составе:
- Компонент бедренный XBQ II GK(L) C левый, размер #7– 1 шт.;
- Вкладыш большеберцовый XBQ IV PD PE, размер #2, толщина: 12 мм – 1 шт.;
- Компонент большеберцовый XB(F)Q I JP C, размер #2 – 1 шт.;
- Надколенник XFQ I BIS PE, размер: 28 мм x 8 мм, 30 мм x 9 мм, 34 мм x 9 мм – 1 шт. (при необходимости);
- Инструкция по применению – 1 шт.;
1356. Набор эндопротеза коленного сустава тотального SKII CR модель 852, в составе:
- Компонент бедренный XBQ II GK(R) C правый, размер #7– 1 шт.;
- Вкладыш большеберцовый XBQ IV PD PE, размер #2, толщина: 12 мм – 1 шт.;
- Компонент большеберцовый XB(F)Q I JP C, размер #2 – 1 шт.;
- Надколенник XFQ I BIS PE, размер: 28 мм x 8 мм, 30 мм x 9 мм, 34 мм x 9 мм – 1 шт. (при необходимости);
- Инструкция по применению – 1 шт.;
1357. Набор эндопротеза коленного сустава тотального SKII CR модель 853, в составе:
- Компонент бедренный XBQ II GK(L) C левый, размер #7– 1 шт.;
- Вкладыш большеберцовый XBQ IV PD PE, размер #2, толщина: 14 мм – 1 шт.;
- Компонент большеберцовый XB(F)Q I JP C, размер #2 – 1 шт.;
- Надколенник XFQ I BIS PE, размер: 28 мм x 8 мм, 30 мм x 9 мм, 34 мм x 9 мм – 1 шт. (при необходимости);
- Инструкция по применению – 1 шт.;
1358. Набор эндопротеза коленного сустава тотального SKII CR модель 854, в составе:
- Компонент бедренный XBQ II GK(R) C правый, размер #7– 1 шт.;
- Вкладыш большеберцовый XBQ IV PD PE, размер #2, толщина: 14 мм – 1 шт.;
- Компонент большеберцовый XB(F)Q I JP C, размер #2 – 1 шт.;
- Надколенник XFQ I BIS PE, размер: 28 мм x 8 мм, 30 мм x 9 мм, 34 мм x 9 мм – 1 шт. (при необходимости);
- Инструкция по применению – 1 шт.;
1359. Набор эндопротеза коленного сустава тотального SKII CR модель 855, в составе:
- Компонент бедренный XBQ II GK(L) C левый, размер #7– 1 шт.;
- Вкладыш большеберцовый XBQ IV PD PE, размер #2, толщина: 16 мм – 1 шт.;
- Компонент большеберцовый XB(F)Q I JP C, размер #2 – 1 шт.;
- Надколенник XFQ I BIS PE, размер: 28 мм x 8 мм, 30 мм x 9 мм, 34 мм x 9 мм – 1 шт. (при необходимости);
- Инструкция по применению – 1 шт.;
1360. Набор эндопротеза коленного сустава тотального SKII CR модель 856, в составе:
- Компонент бедренный XBQ II GK(R) C правый, размер #7– 1 шт.;
- Вкладыш большеберцовый XBQ IV PD PE, размер #2, толщина: 16 мм – 1 шт.;
- Компонент большеберцовый XB(F)Q I JP C, размер #2 – 1 шт.;

- Надколенник XFQ I BIS PE, размер: 28 мм х 8 мм, 30 мм х 9 мм, 34 мм х 9 мм – 1 шт. (при необходимости);
- Инструкция по применению – 1 шт.;
1361. Набор эндопротеза коленного сустава тотального SKII CR модель 857, в составе:
- Компонент бедренный XBQ II GK(L) C левый, размер #7– 1 шт.;
- Вкладыш большеберцовый XBQ IV PD PE, размер #3, толщина: 10 мм – 1 шт.;
- Компонент большеберцовый XB(F)Q I JP C, размер #3 – 1 шт.;
- Надколенник XFQ I BIS PE, размер: 28 мм х 8 мм, 30 мм х 9 мм, 34 мм х 9 мм – 1 шт. (при необходимости);
- Инструкция по применению – 1 шт.;
1362. Набор эндопротеза коленного сустава тотального SKII CR модель 858, в составе:
- Компонент бедренный XBQ II GK(R) C правый, размер #7– 1 шт.;
- Вкладыш большеберцовый XBQ IV PD PE, размер #3, толщина: 10 мм – 1 шт.;
- Компонент большеберцовый XB(F)Q I JP C, размер #3 – 1 шт.;
- Надколенник XFQ I BIS PE, размер: 28 мм х 8 мм, 30 мм х 9 мм, 34 мм х 9 мм – 1 шт. (при необходимости);
- Инструкция по применению – 1 шт.;
1363. Набор эндопротеза коленного сустава тотального SKII CR модель 859, в составе:
- Компонент бедренный XBQ II GK(L) C левый, размер #7– 1 шт.;
- Вкладыш большеберцовый XBQ IV PD PE, размер #3, толщина: 12 мм – 1 шт.;
- Компонент большеберцовый XB(F)Q I JP C, размер #3 – 1 шт.;
- Надколенник XFQ I BIS PE, размер: 28 мм х 8 мм, 30 мм х 9 мм, 34 мм х 9 мм – 1 шт. (при необходимости);
- Инструкция по применению – 1 шт.;
1364. Набор эндопротеза коленного сустава тотального SKII CR модель 860, в составе:
- Компонент бедренный XBQ II GK(R) C правый, размер #7– 1 шт.;
- Вкладыш большеберцовый XBQ IV PD PE, размер #3, толщина: 12 мм – 1 шт.;
- Компонент большеберцовый XB(F)Q I JP C, размер #3 – 1 шт.;
- Надколенник XFQ I BIS PE, размер: 28 мм х 8 мм, 30 мм х 9 мм, 34 мм х 9 мм – 1 шт. (при необходимости);
- Инструкция по применению – 1 шт.;
1365. Набор эндопротеза коленного сустава тотального SKII CR модель 861, в составе:
- Компонент бедренный XBQ II GK(L) C левый, размер #7– 1 шт.;
- Вкладыш большеберцовый XBQ IV PD PE, размер #3, толщина: 14 мм – 1 шт.;
- Компонент большеберцовый XB(F)Q I JP C, размер #3 – 1 шт.;
- Надколенник XFQ I BIS PE, размер: 28 мм х 8 мм, 30 мм х 9 мм, 34 мм х 9 мм – 1 шт. (при необходимости);
- Инструкция по применению – 1 шт.;
1366. Набор эндопротеза коленного сустава тотального SKII CR модель 862, в составе:
- Компонент бедренный XBQ II GK(R) C правый, размер #7– 1 шт.;
- Вкладыш большеберцовый XBQ IV PD PE, размер #3, толщина: 14 мм – 1 шт.;
- Компонент большеберцовый XB(F)Q I JP C, размер #3 – 1 шт.;
- Надколенник XFQ I BIS PE, размер: 28 мм х 8 мм, 30 мм х 9 мм, 34 мм х 9 мм – 1 шт. (при необходимости);
- Инструкция по применению – 1 шт.;
1367. Набор эндопротеза коленного сустава тотального SKII CR модель 863, в составе:
- Компонент бедренный XBQ II GK(L) C левый, размер #7– 1 шт.;
- Вкладыш большеберцовый XBQ IV PD PE, размер #3, толщина: 16 мм – 1 шт.;
- Компонент большеберцовый XB(F)Q I JP C, размер #3 – 1 шт.;
- Надколенник XFQ I BIS PE, размер: 28 мм х 8 мм, 30 мм х 9 мм, 34 мм х 9 мм – 1 шт. (при необходимости);
- Инструкция по применению – 1 шт.;
1368. Набор эндопротеза коленного сустава тотального SKII CR модель 864, в составе:
- Компонент бедренный XBQ II GK(R) C правый, размер #7– 1 шт.;
- Вкладыш большеберцовый XBQ IV PD PE, размер #3, толщина: 16 мм – 1 шт.;
- Компонент большеберцовый XB(F)Q I JP C, размер #3 – 1 шт.;
- Надколенник XFQ I BIS PE, размер: 28 мм х 8 мм, 30 мм х 9 мм, 34 мм х 9 мм – 1 шт. (при необходимости);
- Инструкция по применению – 1 шт.;
1369. Набор эндопротеза коленного сустава тотального SKII CR модель 865, в составе:
- Компонент бедренный XBQ II GK(L) C левый, размер #7– 1 шт.;
- Вкладыш большеберцовый XBQ IV PD PE, размер #4, толщина: 10 мм – 1 шт.;

- Компонент большеберцовый XB(F)Q I JP C, размер #4 – 1 шт.;
- Надколенник XFQ I BIS PE, размер: 28 мм х 8 мм, 30 мм х 9 мм, 34 мм х 9 мм – 1 шт. (при необходимости);
- Инструкция по применению – 1 шт.;
1370. Набор эндопротеза коленного сустава тотального SKII CR модель 866, в составе:
- Компонент бедренный XBQ II GK(R) C правый, размер #7– 1 шт.;
- Вкладыш большеберцовый XBQ IV PD PE, размер #4, толщина: 10 мм – 1 шт.;
- Компонент большеберцовый XB(F)Q I JP C, размер #4 – 1 шт.;
- Надколенник XFQ I BIS PE, размер: 28 мм х 8 мм, 30 мм х 9 мм, 34 мм х 9 мм – 1 шт. (при необходимости);
- Инструкция по применению – 1 шт.;
1371. Набор эндопротеза коленного сустава тотального SKII CR модель 867, в составе:
- Компонент бедренный XBQ II GK(L) C левый, размер #7– 1 шт.;
- Вкладыш большеберцовый XBQ IV PD PE, размер #4, толщина: 12 мм – 1 шт.;
- Компонент большеберцовый XB(F)Q I JP C, размер #4 – 1 шт.;
- Надколенник XFQ I BIS PE, размер: 28 мм х 8 мм, 30 мм х 9 мм, 34 мм х 9 мм – 1 шт. (при необходимости);
- Инструкция по применению – 1 шт.;
1372. Набор эндопротеза коленного сустава тотального SKII CR модель 868, в составе:
- Компонент бедренный XBQ II GK(R) C правый, размер #7– 1 шт.;
- Вкладыш большеберцовый XBQ IV PD PE, размер #4, толщина: 12 мм – 1 шт.;
- Компонент большеберцовый XB(F)Q I JP C, размер #4 – 1 шт.;
- Надколенник XFQ I BIS PE, размер: 28 мм х 8 мм, 30 мм х 9 мм, 34 мм х 9 мм – 1 шт. (при необходимости);
- Инструкция по применению – 1 шт.;
1373. Набор эндопротеза коленного сустава тотального SKII CR модель 869, в составе:
- Компонент бедренный XBQ II GK(L) C левый, размер #7– 1 шт.;
- Вкладыш большеберцовый XBQ IV PD PE, размер #4, толщина: 14 мм – 1 шт.;
- Компонент большеберцовый XB(F)Q I JP C, размер #4 – 1 шт.;
- Надколенник XFQ I BIS PE, размер: 28 мм х 8 мм, 30 мм х 9 мм, 34 мм х 9 мм – 1 шт. (при необходимости);
- Инструкция по применению – 1 шт.;
1374. Набор эндопротеза коленного сустава тотального SKII CR модель 870, в составе:
- Компонент бедренный XBQ II GK(R) C правый, размер #7– 1 шт.;
- Вкладыш большеберцовый XBQ IV PD PE, размер #4, толщина: 14 мм – 1 шт.;
- Компонент большеберцовый XB(F)Q I JP C, размер #4 – 1 шт.;
- Надколенник XFQ I BIS PE, размер: 28 мм х 8 мм, 30 мм х 9 мм, 34 мм х 9 мм – 1 шт. (при необходимости);
- Инструкция по применению – 1 шт.;
1375. Набор эндопротеза коленного сустава тотального SKII CR модель 871, в составе:
- Компонент бедренный XBQ II GK(L) C левый, размер #7– 1 шт.;
- Вкладыш большеберцовый XBQ IV PD PE, размер #4, толщина: 16 мм – 1 шт.;
- Компонент большеберцовый XB(F)Q I JP C, размер #4 – 1 шт.;
- Надколенник XFQ I BIS PE, размер: 28 мм х 8 мм, 30 мм х 9 мм, 34 мм х 9 мм – 1 шт. (при необходимости);
- Инструкция по применению – 1 шт.;
1376. Набор эндопротеза коленного сустава тотального SKII CR модель 872, в составе:
- Компонент бедренный XBQ II GK(R) C правый, размер #7– 1 шт.;
- Вкладыш большеберцовый XBQ IV PD PE, размер #4, толщина: 16 мм – 1 шт.;
- Компонент большеберцовый XB(F)Q I JP C, размер #4 – 1 шт.;
- Надколенник XFQ I BIS PE, размер: 28 мм х 8 мм, 30 мм х 9 мм, 34 мм х 9 мм – 1 шт. (при необходимости);
- Инструкция по применению – 1 шт.;
1377. Набор эндопротеза коленного сустава тотального SKII CR модель 873, в составе:
- Компонент бедренный XBQ II GK(L) C левый, размер #7– 1 шт.;
- Вкладыш большеберцовый XBQ IV PD PE, размер #5, толщина: 10 мм – 1 шт.;
- Компонент большеберцовый XB(F)Q I JP C, размер #5 – 1 шт.;
- Надколенник XFQ I BIS PE, размер: 28 мм х 8 мм, 30 мм х 9 мм, 34 мм х 9 мм – 1 шт. (при необходимости);
- Инструкция по применению – 1 шт.;
1378. Набор эндопротеза коленного сустава тотального SKII CR модель 874, в составе:
- Компонент бедренный XBQ II GK(R) C правый, размер #7– 1 шт.;

- Вкладыш большеберцовый XBQ IV PD PE, размер #5, толщина: 10 мм – 1 шт.;
- Компонент большеберцовый XB(F)Q I JP C, размер #5 – 1 шт.;
- Надколенник XFQ I BIS PE, размер: 28 мм х 8 мм, 30 мм х 9 мм, 34 мм х 9 мм – 1 шт. (при необходимости);
- Инструкция по применению – 1 шт.;
1379. Набор эндопротеза коленного сустава тотального SKII CR модель 875, в составе:
- Компонент бедренный XBQ II GK(L) C левый, размер #7– 1 шт.;
- Вкладыш большеберцовый XBQ IV PD PE, размер #5, толщина: 12 мм – 1 шт.;
- Компонент большеберцовый XB(F)Q I JP C, размер #5 – 1 шт.;
- Надколенник XFQ I BIS PE, размер: 28 мм х 8 мм, 30 мм х 9 мм, 34 мм х 9 мм – 1 шт. (при необходимости);
- Инструкция по применению – 1 шт.;
1380. Набор эндопротеза коленного сустава тотального SKII CR модель 876, в составе:
- Компонент бедренный XBQ II GK(R) C правый, размер #7– 1 шт.;
- Вкладыш большеберцовый XBQ IV PD PE, размер #5, толщина: 12 мм – 1 шт.;
- Компонент большеберцовый XB(F)Q I JP C, размер #5 – 1 шт.;
- Надколенник XFQ I BIS PE, размер: 28 мм х 8 мм, 30 мм х 9 мм, 34 мм х 9 мм – 1 шт. (при необходимости);
- Инструкция по применению – 1 шт.;
1381. Набор эндопротеза коленного сустава тотального SKII CR модель 877, в составе:
- Компонент бедренный XBQ II GK(L) C левый, размер #7– 1 шт.;
- Вкладыш большеберцовый XBQ IV PD PE, размер #5, толщина: 14 мм – 1 шт.;
- Компонент большеберцовый XB(F)Q I JP C, размер #5 – 1 шт.;
- Надколенник XFQ I BIS PE, размер: 28 мм х 8 мм, 30 мм х 9 мм, 34 мм х 9 мм – 1 шт. (при необходимости);
- Инструкция по применению – 1 шт.;
1382. Набор эндопротеза коленного сустава тотального SKII CR модель 878, в составе:
- Компонент бедренный XBQ II GK(R) C правый, размер #7– 1 шт.;
- Вкладыш большеберцовый XBQ IV PD PE, размер #5, толщина: 14 мм – 1 шт.;
- Компонент большеберцовый XB(F)Q I JP C, размер #5 – 1 шт.;
- Надколенник XFQ I BIS PE, размер: 28 мм х 8 мм, 30 мм х 9 мм, 34 мм х 9 мм – 1 шт. (при необходимости);
- Инструкция по применению – 1 шт.;
1383. Набор эндопротеза коленного сустава тотального SKII CR модель 879, в составе:
- Компонент бедренный XBQ II GK(L) C левый, размер #7– 1 шт.;
- Вкладыш большеберцовый XBQ IV PD PE, размер #5, толщина: 16 мм – 1 шт.;
- Компонент большеберцовый XB(F)Q I JP C, размер #5 – 1 шт.;
- Надколенник XFQ I BIS PE, размер: 28 мм х 8 мм, 30 мм х 9 мм, 34 мм х 9 мм – 1 шт. (при необходимости);
- Инструкция по применению – 1 шт.;
1384. Набор эндопротеза коленного сустава тотального SKII CR модель 880, в составе:
- Компонент бедренный XBQ II GK(R) C правый, размер #7– 1 шт.;
- Вкладыш большеберцовый XBQ IV PD PE, размер #5, толщина: 16 мм – 1 шт.;
- Компонент большеберцовый XB(F)Q I JP C, размер #5 – 1 шт.;
- Надколенник XFQ I BIS PE, размер: 28 мм х 8 мм, 30 мм х 9 мм, 34 мм х 9 мм – 1 шт. (при необходимости);
- Инструкция по применению – 1 шт.;
1385. Набор эндопротеза коленного сустава тотального SKII CR модель 881, в составе:
- Компонент бедренный XBQ II GK(L) C левый, размер #7 – 1 шт.;
- Вкладыш большеберцовый XBQ IV PD PE, размер #6, толщина: 10 мм – 1 шт.;
- Компонент большеберцовый XB(F)Q I JP C, размер #6 – 1 шт.;
- Надколенник XFQ I BIS PE, размер: 28 мм х 8 мм, 30 мм х 9 мм, 34 мм х 9 мм – 1 шт. (при необходимости);
- Инструкция по применению – 1 шт.;
1386. Набор эндопротеза коленного сустава тотального SKII CR модель 882, в составе:
- Компонент бедренный XBQ II GK(R) C правый, размер #7– 1 шт.;
- Вкладыш большеберцовый XBQ IV PD PE, размер #6, толщина: 10 мм – 1 шт.;
- Компонент большеберцовый XB(F)Q I JP C, размер #6 – 1 шт.;
- Надколенник XFQ I BIS PE, размер: 28 мм х 8 мм, 30 мм х 9 мм, 34 мм х 9 мм – 1 шт. (при необходимости);
- Инструкция по применению – 1 шт.;
1387. Набор эндопротеза коленного сустава тотального SKII CR модель 883, в составе:

- Компонент бедренный XBQ II GK(L) C левый, размер #7 – 1 шт.;
- Вкладыш большеберцовый XBQ IV PD PE, размер #6, толщина: 12 мм – 1 шт.;
- Компонент большеберцовый XB(F)Q I JP C, размер #6 – 1 шт.;
- Надколенник XFQ I BIS PE, размер: 28 мм x 8 мм, 30 мм x 9 мм, 34 мм x 9 мм – 1 шт. (при необходимости);
- Инструкция по применению – 1 шт.;

1388. Набор эндопротеза коленного сустава тотального SKII CR модель 884, в составе:
- Компонент бедренный XBQ II GK(R) C правый, размер #7– 1 шт.;
- Вкладыш большеберцовый XBQ IV PD PE, размер #6, толщина: 12 мм – 1 шт.;
- Компонент большеберцовый XB(F)Q I JP C, размер #6 – 1 шт.;
- Надколенник XFQ I BIS PE, размер: 28 мм x 8 мм, 30 мм x 9 мм, 34 мм x 9 мм – 1 шт. (при необходимости);
- Инструкция по применению – 1 шт.;

1389. Набор эндопротеза коленного сустава тотального SKII CR модель 885, в составе:
- Компонент бедренный XBQ II GK(L) C левый, размер #7 – 1 шт.;
- Вкладыш большеберцовый XBQ IV PD PE, размер #6, толщина: 14 мм – 1 шт.;
- Компонент большеберцовый XB(F)Q I JP C, размер #6 – 1 шт.;
- Надколенник XFQ I BIS PE, размер: 28 мм x 8 мм, 30 мм x 9 мм, 34 мм x 9 мм – 1 шт. (при необходимости);
- Инструкция по применению – 1 шт.;

1390. Набор эндопротеза коленного сустава тотального SKII CR модель 886, в составе:
- Компонент бедренный XBQ II GK(R) C правый, размер #7– 1 шт.;
- Вкладыш большеберцовый XBQ IV PD PE, размер #6, толщина: 14 мм – 1 шт.;
- Компонент большеберцовый XB(F)Q I JP C, размер #6 – 1 шт.;
- Надколенник XFQ I BIS PE, размер: 28 мм x 8 мм, 30 мм x 9 мм, 34 мм x 9 мм – 1 шт. (при необходимости);
- Инструкция по применению – 1 шт.;

1391. Набор эндопротеза коленного сустава тотального SKII CR модель 887, в составе:
- Компонент бедренный XBQ II GK(L) C левый, размер #7 – 1 шт.;
- Вкладыш большеберцовый XBQ IV PD PE, размер #6, толщина: 16 мм – 1 шт.;
- Компонент большеберцовый XB(F)Q I JP C, размер #6 – 1 шт.;
- Надколенник XFQ I BIS PE, размер: 28 мм x 8 мм, 30 мм x 9 мм, 34 мм x 9 мм – 1 шт. (при необходимости);
- Инструкция по применению – 1 шт.;

1392. Набор эндопротеза коленного сустава тотального SKII CR модель 888, в составе:
- Компонент бедренный XBQ II GK(R) C правый, размер #7– 1 шт.;
- Вкладыш большеберцовый XBQ IV PD PE, размер #6, толщина: 16 мм – 1 шт.;
- Компонент большеберцовый XB(F)Q I JP C, размер #6 – 1 шт.;
- Надколенник XFQ I BIS PE, размер: 28 мм x 8 мм, 30 мм x 9 мм, 34 мм x 9 мм – 1 шт. (при необходимости);
- Инструкция по применению – 1 шт.;

1393. Набор эндопротеза коленного сустава тотального SKII CR модель 889, в составе:
- Компонент бедренный XBQ II GK(L) C левый, размер #7– 1 шт.;
- Вкладыш большеберцовый XBQ IV PD PE, размер #7, толщина: 10 мм – 1 шт.;
- Компонент большеберцовый XB(F)Q I JP C, размер #7 – 1 шт.;
- Надколенник XFQ I BIS PE, размер: 28 мм x 8 мм, 30 мм x 9 мм, 34 мм x 9 мм – 1 шт. (при необходимости);
- Инструкция по применению – 1 шт.;

1394. Набор эндопротеза коленного сустава тотального SKII CR модель 890, в составе:
- Компонент бедренный XBQ II GK(R) C правый, размер #7– 1 шт.;
- Вкладыш большеберцовый XBQ IV PD PE, размер #7, толщина: 10 мм – 1 шт.;
- Компонент большеберцовый XB(F)Q I JP C, размер #7 – 1 шт.;
- Надколенник XFQ I BIS PE, размер: 28 мм x 8 мм, 30 мм x 9 мм, 34 мм x 9 мм – 1 шт. (при необходимости);
- Инструкция по применению – 1 шт.;

1395. Набор эндопротеза коленного сустава тотального SKII CR модель 891, в составе:
- Компонент бедренный XBQ II GK(L) C левый, размер #7– 1 шт.;
- Вкладыш большеберцовый XBQ IV PD PE, размер #7, толщина: 12 мм – 1 шт.;
- Компонент большеберцовый XB(F)Q I JP C, размер #7 – 1 шт.;
- Надколенник XFQ I BIS PE, размер: 28 мм x 8 мм, 30 мм x 9 мм, 34 мм x 9 мм – 1 шт. (при необходимости);
- Инструкция по применению – 1 шт.;

1396. Набор эндопротеза коленного сустава тотального SKII CR модель 892, в составе:
- Компонент бедренный XBQ II GK(R) C правый, размер #7– 1 шт.;
- Вкладыш большеберцовый XBQ IV PD PE, размер #7, толщина: 12 мм – 1 шт.;
- Компонент большеберцовый XB(F)Q I JP C, размер #7 – 1 шт.;
- Надколенник XFQ I BIS PE, размер: 28 мм x 8 мм, 30 мм x 9 мм, 34 мм x 9 мм – 1 шт. (при необходимости);
- Инструкция по применению – 1 шт.;
1397. Набор эндопротеза коленного сустава тотального SKII CR модель 893, в составе:
- Компонент бедренный XBQ II GK(L) C левый, размер #7– 1 шт.;
- Вкладыш большеберцовый XBQ IV PD PE, размер #7, толщина: 14 мм – 1 шт.;
- Компонент большеберцовый XB(F)Q I JP C, размер #7 – 1 шт.;
- Надколенник XFQ I BIS PE, размер: 28 мм x 8 мм, 30 мм x 9 мм, 34 мм x 9 мм – 1 шт. (при необходимости);
- Инструкция по применению – 1 шт.;
1398. Набор эндопротеза коленного сустава тотального SKII CR модель 894, в составе:
- Компонент бедренный XBQ II GK(R) C правый, размер #7– 1 шт.;
- Вкладыш большеберцовый XBQ IV PD PE, размер #7, толщина: 14 мм – 1 шт.;
- Компонент большеберцовый XB(F)Q I JP C, размер #7 – 1 шт.;
- Надколенник XFQ I BIS PE, размер: 28 мм x 8 мм, 30 мм x 9 мм, 34 мм x 9 мм – 1 шт. (при необходимости);
- Инструкция по применению – 1 шт.;
1399. Набор эндопротеза коленного сустава тотального SKII CR модель 895, в составе:
- Компонент бедренный XBQ II GK(L) C левый, размер #7– 1 шт.;
- Вкладыш большеберцовый XBQ IV PD PE, размер #7, толщина: 16 мм – 1 шт.;
- Компонент большеберцовый XB(F)Q I JP C, размер #7 – 1 шт.;
- Надколенник XFQ I BIS PE, размер: 28 мм x 8 мм, 30 мм x 9 мм, 34 мм x 9 мм – 1 шт. (при необходимости);
- Инструкция по применению – 1 шт.;
1400. Набор эндопротеза коленного сустава тотального SKII CR модель 896, в составе:
- Компонент бедренный XBQ II GK(R) C правый, размер #7– 1 шт.;
- Вкладыш большеберцовый XBQ IV PD PE, размер #7, толщина: 16 мм – 1 шт.;
- Компонент большеберцовый XB(F)Q I JP C, размер #7 – 1 шт.;
- Надколенник XFQ I BIS PE, размер: 28 мм x 8 мм, 30 мм x 9 мм, 34 мм x 9 мм – 1 шт. (при необходимости);
- Инструкция по применению – 1 шт.;
1401. Набор эндопротеза коленного сустава тотального SKII CR модель 897, в составе:
- Компонент бедренный XBQ II GK(L) C левый, размер #8– 1 шт.;
- Вкладыш большеберцовый XBQ IV PD PE, размер #1, толщина: 10 мм – 1 шт.;
- Компонент большеберцовый XB(F)Q I JP C, размер #1 – 1 шт.;
- Надколенник XFQ I BIS PE, размер: 28 мм x 8 мм, 30 мм x 9 мм, 34 мм x 9 мм – 1 шт. (при необходимости);
- Инструкция по применению – 1 шт.;
1402. Набор эндопротеза коленного сустава тотального SKII CR модель 898, в составе:
- Компонент бедренный XBQ II GK(R) C правый, размер #8– 1 шт.;
- Вкладыш большеберцовый XBQ IV PD PE, размер #1, толщина: 10 мм – 1 шт.;
- Компонент большеберцовый XB(F)Q I JP C, размер #1 – 1 шт.;
- Надколенник XFQ I BIS PE, размер: 28 мм x 8 мм, 30 мм x 9 мм, 34 мм x 9 мм – 1 шт. (при необходимости);
- Инструкция по применению – 1 шт.;
1403. Набор эндопротеза коленного сустава тотального SKII CR модель 899, в составе:
- Компонент бедренный XBQ II GK(L) C левый, размер #8– 1 шт.;
- Вкладыш большеберцовый XBQ IV PD PE, размер #1, толщина: 12 мм – 1 шт.;
- Компонент большеберцовый XB(F)Q I JP C, размер #1 – 1 шт.;
- Надколенник XFQ I BIS PE, размер: 28 мм x 8 мм, 30 мм x 9 мм, 34 мм x 9 мм – 1 шт. (при необходимости);
- Инструкция по применению – 1 шт.;
1404. Набор эндопротеза коленного сустава тотального SKII CR модель 900, в составе:
- Компонент бедренный XBQ II GK(R) C правый, размер #8– 1 шт.;
- Вкладыш большеберцовый XBQ IV PD PE, размер #1, толщина: 12 мм – 1 шт.;
- Компонент большеберцовый XB(F)Q I JP C, размер #1 – 1 шт.;
- Надколенник XFQ I BIS PE, размер: 28 мм x 8 мм, 30 мм x 9 мм, 34 мм x 9 мм – 1 шт. (при необходимости);

- Инструкция по применению – 1 шт.;
1405. Набор эндопротеза коленного сустава тотального SKII CR модель 901, в составе:
- Компонент бедренный XBQ II GK(L) C левый, размер #8– 1 шт.;
- Вкладыш большеберцовый XBQ IV PD PE, размер #1, толщина: 14 мм – 1 шт.;
- Компонент большеберцовый XB(F)Q I JP C, размер #1 – 1 шт.;
- Надколенник XFQ I BIS PE, размер: 28 мм x 8 мм, 30 мм x 9 мм, 34 мм x 9 мм – 1 шт. (при необходимости);
- Инструкция по применению – 1 шт.;
1406. Набор эндопротеза коленного сустава тотального SKII CR модель 902, в составе:
- Компонент бедренный XBQ II GK(R) C правый, размер #8– 1 шт.;
- Вкладыш большеберцовый XBQ IV PD PE, размер #1, толщина: 14 мм – 1 шт.;
- Компонент большеберцовый XB(F)Q I JP C, размер #1 – 1 шт.;
- Надколенник XFQ I BIS PE, размер: 28 мм x 8 мм, 30 мм x 9 мм, 34 мм x 9 мм – 1 шт. (при необходимости);
- Инструкция по применению – 1 шт.;
1407. Набор эндопротеза коленного сустава тотального SKII CR модель 903, в составе:
- Компонент бедренный XBQ II GK(L) C левый, размер #8– 1 шт.;
- Вкладыш большеберцовый XBQ IV PD PE, размер #1, толщина: 16 мм – 1 шт.;
- Компонент большеберцовый XB(F)Q I JP C, размер #1 – 1 шт.;
- Надколенник XFQ I BIS PE, размер: 28 мм x 8 мм, 30 мм x 9 мм, 34 мм x 9 мм – 1 шт. (при необходимости);
- Инструкция по применению – 1 шт.;
1408. Набор эндопротеза коленного сустава тотального SKII CR модель 904, в составе:
- Компонент бедренный XBQ II GK(R) C правый, размер #8– 1 шт.;
- Вкладыш большеберцовый XBQ IV PD PE, размер #1, толщина: 16 мм – 1 шт.;
- Компонент большеберцовый XB(F)Q I JP C, размер #1 – 1 шт.;
- Надколенник XFQ I BIS PE, размер: 28 мм x 8 мм, 30 мм x 9 мм, 34 мм x 9 мм – 1 шт. (при необходимости);
- Инструкция по применению – 1 шт.;
1409. Набор эндопротеза коленного сустава тотального SKII CR модель 905, в составе:
- Компонент бедренный XBQ II GK(L) C левый, размер #8– 1 шт.;
- Вкладыш большеберцовый XBQ IV PD PE, размер #2, толщина: 10 мм – 1 шт.;
- Компонент большеберцовый XB(F)Q I JP C, размер #2 – 1 шт.;
- Надколенник XFQ I BIS PE, размер: 28 мм x 8 мм, 30 мм x 9 мм, 34 мм x 9 мм – 1 шт. (при необходимости);
- Инструкция по применению – 1 шт.;
1410. Набор эндопротеза коленного сустава тотального SKII CR модель 906, в составе:
- Компонент бедренный XBQ II GK(R) C правый, размер #8– 1 шт.;
- Вкладыш большеберцовый XBQ IV PD PE, размер #2, толщина: 10 мм – 1 шт.;
- Компонент большеберцовый XB(F)Q I JP C, размер #2 – 1 шт.;
- Надколенник XFQ I BIS PE, размер: 28 мм x 8 мм, 30 мм x 9 мм, 34 мм x 9 мм – 1 шт. (при необходимости);
- Инструкция по применению – 1 шт.;
1411. Набор эндопротеза коленного сустава тотального SKII CR модель 907, в составе:
- Компонент бедренный XBQ II GK(L) C левый, размер #8– 1 шт.;
- Вкладыш большеберцовый XBQ IV PD PE, размер #2, толщина: 12 мм – 1 шт.;
- Компонент большеберцовый XB(F)Q I JP C, размер #2 – 1 шт.;
- Надколенник XFQ I BIS PE, размер: 28 мм x 8 мм, 30 мм x 9 мм, 34 мм x 9 мм – 1 шт. (при необходимости);
- Инструкция по применению – 1 шт.;
1412. Набор эндопротеза коленного сустава тотального SKII CR модель 908, в составе:
- Компонент бедренный XBQ II GK(R) C правый, размер #8– 1 шт.;
- Вкладыш большеберцовый XBQ IV PD PE, размер #2, толщина: 12 мм – 1 шт.;
- Компонент большеберцовый XB(F)Q I JP C, размер #2 – 1 шт.;
- Надколенник XFQ I BIS PE, размер: 28 мм x 8 мм, 30 мм x 9 мм, 34 мм x 9 мм – 1 шт. (при необходимости);
- Инструкция по применению – 1 шт.;
1413. Набор эндопротеза коленного сустава тотального SKII CR модель 909, в составе:
- Компонент бедренный XBQ II GK(L) C левый, размер #8– 1 шт.;
- Вкладыш большеберцовый XBQ IV PD PE, размер #2, толщина: 14 мм – 1 шт.;
- Компонент большеберцовый XB(F)Q I JP C, размер #2 – 1 шт.;

- Надколенник XFQ I BIS PE, размер: 28 мм х 8 мм, 30 мм х 9 мм, 34 мм х 9 мм – 1 шт. (при необходимости);
- Инструкция по применению – 1 шт.;
1414. Набор эндопротеза коленного сустава тотального SKII CR модель 910, в составе:
- Компонент бедренный XBQ II GK(R) C правый, размер #8– 1 шт.;
- Вкладыш большеберцовый XBQ IV PD PE, размер #2, толщина: 14 мм – 1 шт.;
- Компонент большеберцовый XB(F)Q I JP C, размер #2 – 1 шт.;
- Надколенник XFQ I BIS PE, размер: 28 мм х 8 мм, 30 мм х 9 мм, 34 мм х 9 мм – 1 шт. (при необходимости);
- Инструкция по применению – 1 шт.;
1415. Набор эндопротеза коленного сустава тотального SKII CR модель 911, в составе:
- Компонент бедренный XBQ II GK(L) C левый, размер #8– 1 шт.;
- Вкладыш большеберцовый XBQ IV PD PE, размер #2, толщина: 16 мм – 1 шт.;
- Компонент большеберцовый XB(F)Q I JP C, размер #2 – 1 шт.;
- Надколенник XFQ I BIS PE, размер: 28 мм х 8 мм, 30 мм х 9 мм, 34 мм х 9 мм – 1 шт. (при необходимости);
- Инструкция по применению – 1 шт.;
1416. Набор эндопротеза коленного сустава тотального SKII CR модель 912, в составе:
- Компонент бедренный XBQ II GK(R) C правый, размер #8– 1 шт.;
- Вкладыш большеберцовый XBQ IV PD PE, размер #2, толщина: 16 мм – 1 шт.;
- Компонент большеберцовый XB(F)Q I JP C, размер #2 – 1 шт.;
- Надколенник XFQ I BIS PE, размер: 28 мм х 8 мм, 30 мм х 9 мм, 34 мм х 9 мм – 1 шт. (при необходимости);
- Инструкция по применению – 1 шт.;
1417. Набор эндопротеза коленного сустава тотального SKII CR модель 913, в составе:
- Компонент бедренный XBQ II GK(L) C левый, размер #8– 1 шт.;
- Вкладыш большеберцовый XBQ IV PD PE, размер #3, толщина: 10 мм – 1 шт.;
- Компонент большеберцовый XB(F)Q I JP C, размер #3 – 1 шт.;
- Надколенник XFQ I BIS PE, размер: 28 мм х 8 мм, 30 мм х 9 мм, 34 мм х 9 мм – 1 шт. (при необходимости);
- Инструкция по применению – 1 шт.;
1418. Набор эндопротеза коленного сустава тотального SKII CR модель 914, в составе:
- Компонент бедренный XBQ II GK(R) C правый, размер #8– 1 шт.;
- Вкладыш большеберцовый XBQ IV PD PE, размер #3, толщина: 10 мм – 1 шт.;
- Компонент большеберцовый XB(F)Q I JP C, размер #3 – 1 шт.;
- Надколенник XFQ I BIS PE, размер: 28 мм х 8 мм, 30 мм х 9 мм, 34 мм х 9 мм – 1 шт. (при необходимости);
- Инструкция по применению – 1 шт.;
1419. Набор эндопротеза коленного сустава тотального SKII CR модель 915, в составе:
- Компонент бедренный XBQ II GK(L) C левый, размер #8– 1 шт.;
- Вкладыш большеберцовый XBQ IV PD PE, размер #3, толщина: 12 мм – 1 шт.;
- Компонент большеберцовый XB(F)Q I JP C, размер #3 – 1 шт.;
- Надколенник XFQ I BIS PE, размер: 28 мм х 8 мм, 30 мм х 9 мм, 34 мм х 9 мм – 1 шт. (при необходимости);
- Инструкция по применению – 1 шт.;
1420. Набор эндопротеза коленного сустава тотального SKII CR модель 916, в составе:
- Компонент бедренный XBQ II GK(R) C правый, размер #8– 1 шт.;
- Вкладыш большеберцовый XBQ IV PD PE, размер #3, толщина: 12 мм – 1 шт.;
- Компонент большеберцовый XB(F)Q I JP C, размер #3 – 1 шт.;
- Надколенник XFQ I BIS PE, размер: 28 мм х 8 мм, 30 мм х 9 мм, 34 мм х 9 мм – 1 шт. (при необходимости);
- Инструкция по применению – 1 шт.;
1421. Набор эндопротеза коленного сустава тотального SKII CR модель 917, в составе:
- Компонент бедренный XBQ II GK(L) C левый, размер #8– 1 шт.;
- Вкладыш большеберцовый XBQ IV PD PE, размер #3, толщина: 14 мм – 1 шт.;
- Компонент большеберцовый XB(F)Q I JP C, размер #3 – 1 шт.;
- Надколенник XFQ I BIS PE, размер: 28 мм х 8 мм, 30 мм х 9 мм, 34 мм х 9 мм – 1 шт. (при необходимости);
- Инструкция по применению – 1 шт.;
1422. Набор эндопротеза коленного сустава тотального SKII CR модель 918, в составе:
- Компонент бедренный XBQ II GK(R) C правый, размер #8– 1 шт.;
- Вкладыш большеберцовый XBQ IV PD PE, размер #3, толщина: 14 мм – 1 шт.;

- Компонент большеберцовый XB(F)Q I JP C, размер #3 – 1 шт.;
- Надколенник XFQ I BIS PE, размер: 28 мм x 8 мм, 30 мм x 9 мм, 34 мм x 9 мм – 1 шт. (при необходимости);
- Инструкция по применению – 1 шт.;
1423. Набор эндопротеза коленного сустава тотального SKII CR модель 919, в составе:
- Компонент бедренный XBQ II GK(L) C левый, размер #8– 1 шт.;
- Вкладыш большеберцовый XBQ IV PD PE, размер #3, толщина: 16 мм – 1 шт.;
- Компонент большеберцовый XB(F)Q I JP C, размер #3 – 1 шт.;
- Надколенник XFQ I BIS PE, размер: 28 мм x 8 мм, 30 мм x 9 мм, 34 мм x 9 мм – 1 шт. (при необходимости);
- Инструкция по применению – 1 шт.;
1424. Набор эндопротеза коленного сустава тотального SKII CR модель 920, в составе:
- Компонент бедренный XBQ II GK(R) C правый, размер #8– 1 шт.;
- Вкладыш большеберцовый XBQ IV PD PE, размер #3, толщина: 16 мм – 1 шт.;
- Компонент большеберцовый XB(F)Q I JP C, размер #3 – 1 шт.;
- Надколенник XFQ I BIS PE, размер: 28 мм x 8 мм, 30 мм x 9 мм, 34 мм x 9 мм – 1 шт. (при необходимости);
- Инструкция по применению – 1 шт.;
1425. Набор эндопротеза коленного сустава тотального SKII CR модель 921, в составе:
- Компонент бедренный XBQ II GK(L) C левый, размер #8– 1 шт.;
- Вкладыш большеберцовый XBQ IV PD PE, размер #4, толщина: 10 мм – 1 шт.;
- Компонент большеберцовый XB(F)Q I JP C, размер #4 – 1 шт.;
- Надколенник XFQ I BIS PE, размер: 28 мм x 8 мм, 30 мм x 9 мм, 34 мм x 9 мм – 1 шт. (при необходимости);
- Инструкция по применению – 1 шт.;
1426. Набор эндопротеза коленного сустава тотального SKII CR модель 922, в составе:
- Компонент бедренный XBQ II GK(R) C правый, размер #8– 1 шт.;
- Вкладыш большеберцовый XBQ IV PD PE, размер #4, толщина: 10 мм – 1 шт.;
- Компонент большеберцовый XB(F)Q I JP C, размер #4 – 1 шт.;
- Надколенник XFQ I BIS PE, размер: 28 мм x 8 мм, 30 мм x 9 мм, 34 мм x 9 мм – 1 шт. (при необходимости);
- Инструкция по применению – 1 шт.;
1427. Набор эндопротеза коленного сустава тотального SKII CR модель 923, в составе:
- Компонент бедренный XBQ II GK(L) C левый, размер #8– 1 шт.;
- Вкладыш большеберцовый XBQ IV PD PE, размер #4, толщина: 12 мм – 1 шт.;
- Компонент большеберцовый XB(F)Q I JP C, размер #4 – 1 шт.;
- Надколенник XFQ I BIS PE, размер: 28 мм x 8 мм, 30 мм x 9 мм, 34 мм x 9 мм – 1 шт. (при необходимости);
- Инструкция по применению – 1 шт.;
1428. Набор эндопротеза коленного сустава тотального SKII CR модель 924, в составе:
- Компонент бедренный XBQ II GK(R) C правый, размер #8– 1 шт.;
- Вкладыш большеберцовый XBQ IV PD PE, размер #4, толщина: 12 мм – 1 шт.;
- Компонент большеберцовый XB(F)Q I JP C, размер #4 – 1 шт.;
- Надколенник XFQ I BIS PE, размер: 28 мм x 8 мм, 30 мм x 9 мм, 34 мм x 9 мм – 1 шт. (при необходимости);
- Инструкция по применению – 1 шт.;
1429. Набор эндопротеза коленного сустава тотального SKII CR модель 925, в составе:
- Компонент бедренный XBQ II GK(L) C левый, размер #8– 1 шт.;
- Вкладыш большеберцовый XBQ IV PD PE, размер #4, толщина: 14 мм – 1 шт.;
- Компонент большеберцовый XB(F)Q I JP C, размер #4 – 1 шт.;
- Надколенник XFQ I BIS PE, размер: 28 мм x 8 мм, 30 мм x 9 мм, 34 мм x 9 мм – 1 шт. (при необходимости);
- Инструкция по применению – 1 шт.;
1430. Набор эндопротеза коленного сустава тотального SKII CR модель 926, в составе:
- Компонент бедренный XBQ II GK(R) C правый, размер #8– 1 шт.;
- Вкладыш большеберцовый XBQ IV PD PE, размер #4, толщина: 14 мм – 1 шт.;
- Компонент большеберцовый XB(F)Q I JP C, размер #4 – 1 шт.;
- Надколенник XFQ I BIS PE, размер: 28 мм x 8 мм, 30 мм x 9 мм, 34 мм x 9 мм – 1 шт. (при необходимости);
- Инструкция по применению – 1 шт.;
1431. Набор эндопротеза коленного сустава тотального SKII CR модель 927, в составе:
- Компонент бедренный XBQ II GK(L) C левый, размер #8– 1 шт.;

- Вкладыш большеберцовый XBQ IV PD PE, размер #4, толщина: 16 мм – 1 шт.;
- Компонент большеберцовый XB(F)Q I JP C, размер #4 – 1 шт.;
- Надколенник XFQ I BIS PE, размер: 28 мм х 8 мм, 30 мм х 9 мм, 34 мм х 9 мм – 1 шт. (при необходимости);
- Инструкция по применению – 1 шт.;
1432. Набор эндопротеза коленного сустава тотального SKII CR модель 928, в составе:
- Компонент бедренный XBQ II GK(R) C правый, размер #8– 1 шт.;
- Вкладыш большеберцовый XBQ IV PD PE, размер #4, толщина: 16 мм – 1 шт.;
- Компонент большеберцовый XB(F)Q I JP C, размер #4 – 1 шт.;
- Надколенник XFQ I BIS PE, размер: 28 мм х 8 мм, 30 мм х 9 мм, 34 мм х 9 мм – 1 шт. (при необходимости);
- Инструкция по применению – 1 шт.;
1433. Набор эндопротеза коленного сустава тотального SKII CR модель 929, в составе:
- Компонент бедренный XBQ II GK(L) C левый, размер #8– 1 шт.;
- Вкладыш большеберцовый XBQ IV PD PE, размер #5, толщина: 10 мм – 1 шт.;
- Компонент большеберцовый XB(F)Q I JP C, размер #5 – 1 шт.;
- Надколенник XFQ I BIS PE, размер: 28 мм х 8 мм, 30 мм х 9 мм, 34 мм х 9 мм – 1 шт. (при необходимости);
- Инструкция по применению – 1 шт.;
1434. Набор эндопротеза коленного сустава тотального SKII CR модель 930, в составе:
- Компонент бедренный XBQ II GK(R) C правый, размер #8– 1 шт.;
- Вкладыш большеберцовый XBQ IV PD PE, размер #5, толщина: 10 мм – 1 шт.;
- Компонент большеберцовый XB(F)Q I JP C, размер #5 – 1 шт.;
- Надколенник XFQ I BIS PE, размер: 28 мм х 8 мм, 30 мм х 9 мм, 34 мм х 9 мм – 1 шт. (при необходимости);
- Инструкция по применению – 1 шт.;
1435. Набор эндопротеза коленного сустава тотального SKII CR модель 931, в составе:
- Компонент бедренный XBQ II GK(L) C левый, размер #8– 1 шт.;
- Вкладыш большеберцовый XBQ IV PD PE, размер #5, толщина: 12 мм – 1 шт.;
- Компонент большеберцовый XB(F)Q I JP C, размер #5 – 1 шт.;
- Надколенник XFQ I BIS PE, размер: 28 мм х 8 мм, 30 мм х 9 мм, 34 мм х 9 мм – 1 шт. (при необходимости);
- Инструкция по применению – 1 шт.;
1436. Набор эндопротеза коленного сустава тотального SKII CR модель 932, в составе:
- Компонент бедренный XBQ II GK(R) C правый, размер #8– 1 шт.;
- Вкладыш большеберцовый XBQ IV PD PE, размер #5, толщина: 12 мм – 1 шт.;
- Компонент большеберцовый XB(F)Q I JP C, размер #5 – 1 шт.;
- Надколенник XFQ I BIS PE, размер: 28 мм х 8 мм, 30 мм х 9 мм, 34 мм х 9 мм – 1 шт. (при необходимости);
- Инструкция по применению – 1 шт.;
1437. Набор эндопротеза коленного сустава тотального SKII CR модель 933, в составе:
- Компонент бедренный XBQ II GK(L) C левый, размер #8– 1 шт.;
- Вкладыш большеберцовый XBQ IV PD PE, размер #5, толщина: 14 мм – 1 шт.;
- Компонент большеберцовый XB(F)Q I JP C, размер #5 – 1 шт.;
- Надколенник XFQ I BIS PE, размер: 28 мм х 8 мм, 30 мм х 9 мм, 34 мм х 9 мм – 1 шт. (при необходимости);
- Инструкция по применению – 1 шт.;
1438. Набор эндопротеза коленного сустава тотального SKII CR модель 934, в составе:
- Компонент бедренный XBQ II GK(R) C правый, размер #8– 1 шт.;
- Вкладыш большеберцовый XBQ IV PD PE, размер #5, толщина: 14 мм – 1 шт.;
- Компонент большеберцовый XB(F)Q I JP C, размер #5 – 1 шт.;
- Надколенник XFQ I BIS PE, размер: 28 мм х 8 мм, 30 мм х 9 мм, 34 мм х 9 мм – 1 шт. (при необходимости);
- Инструкция по применению – 1 шт.;
1439. Набор эндопротеза коленного сустава тотального SKII CR модель 935, в составе:
- Компонент бедренный XBQ II GK(L) C левый, размер #8– 1 шт.;
- Вкладыш большеберцовый XBQ IV PD PE, размер #5, толщина: 16 мм – 1 шт.;
- Компонент большеберцовый XB(F)Q I JP C, размер #5 – 1 шт.;
- Надколенник XFQ I BIS PE, размер: 28 мм х 8 мм, 30 мм х 9 мм, 34 мм х 9 мм – 1 шт. (при необходимости);
- Инструкция по применению – 1 шт.;
1440. Набор эндопротеза коленного сустава тотального SKII CR модель 936, в составе:

- Компонент бедренный XBQ II GK(R) C правый, размер #8– 1 шт.;
- Вкладыш большеберцовый XBQ IV PD PE, размер #5, толщина: 16 мм – 1 шт.;
- Компонент большеберцовый XB(F)Q I JP C, размер #5 – 1 шт.;
- Надколенник XFQ I BIS PE, размер: 28 мм x 8 мм, 30 мм x 9 мм, 34 мм x 9 мм – 1 шт. (при необходимости);
- Инструкция по применению – 1 шт.;

1441. Набор эндопротеза коленного сустава тотального SKII CR модель 937, в составе:
- Компонент бедренный XBQ II GK(L) C левый, размер #8 – 1 шт.;
- Вкладыш большеберцовый XBQ IV PD PE, размер #6, толщина: 10 мм – 1 шт.;
- Компонент большеберцовый XB(F)Q I JP C, размер #6 – 1 шт.;
- Надколенник XFQ I BIS PE, размер: 28 мм x 8 мм, 30 мм x 9 мм, 34 мм x 9 мм – 1 шт. (при необходимости);
- Инструкция по применению – 1 шт.;

1442. Набор эндопротеза коленного сустава тотального SKII CR модель 938, в составе:
- Компонент бедренный XBQ II GK(R) C правый, размер #8– 1 шт.;
- Вкладыш большеберцовый XBQ IV PD PE, размер #6, толщина: 10 мм – 1 шт.;
- Компонент большеберцовый XB(F)Q I JP C, размер #6 – 1 шт.;
- Надколенник XFQ I BIS PE, размер: 28 мм x 8 мм, 30 мм x 9 мм, 34 мм x 9 мм – 1 шт. (при необходимости);
- Инструкция по применению – 1 шт.;

1443. Набор эндопротеза коленного сустава тотального SKII CR модель 939, в составе:
- Компонент бедренный XBQ II GK(L) C левый, размер #8 – 1 шт.;
- Вкладыш большеберцовый XBQ IV PD PE, размер #6, толщина: 12 мм – 1 шт.;
- Компонент большеберцовый XB(F)Q I JP C, размер #6 – 1 шт.;
- Надколенник XFQ I BIS PE, размер: 28 мм x 8 мм, 30 мм x 9 мм, 34 мм x 9 мм – 1 шт. (при необходимости);
- Инструкция по применению – 1 шт.;

1444. Набор эндопротеза коленного сустава тотального SKII CR модель 940, в составе:
- Компонент бедренный XBQ II GK(R) C правый, размер #8– 1 шт.;
- Вкладыш большеберцовый XBQ IV PD PE, размер #6, толщина: 12 мм – 1 шт.;
- Компонент большеберцовый XB(F)Q I JP C, размер #6 – 1 шт.;
- Надколенник XFQ I BIS PE, размер: 28 мм x 8 мм, 30 мм x 9 мм, 34 мм x 9 мм – 1 шт. (при необходимости);
- Инструкция по применению – 1 шт.;

1445. Набор эндопротеза коленного сустава тотального SKII CR модель 941, в составе:
- Компонент бедренный XBQ II GK(L) C левый, размер #8 – 1 шт.;
- Вкладыш большеберцовый XBQ IV PD PE, размер #6, толщина: 14 мм – 1 шт.;
- Компонент большеберцовый XB(F)Q I JP C, размер #6 – 1 шт.;
- Надколенник XFQ I BIS PE, размер: 28 мм x 8 мм, 30 мм x 9 мм, 34 мм x 9 мм – 1 шт. (при необходимости);
- Инструкция по применению – 1 шт.;

1446. Набор эндопротеза коленного сустава тотального SKII CR модель 942, в составе:
- Компонент бедренный XBQ II GK(R) C правый, размер #8– 1 шт.;
- Вкладыш большеберцовый XBQ IV PD PE, размер #6, толщина: 14 мм – 1 шт.;
- Компонент большеберцовый XB(F)Q I JP C, размер #6 – 1 шт.;
- Надколенник XFQ I BIS PE, размер: 28 мм x 8 мм, 30 мм x 9 мм, 34 мм x 9 мм – 1 шт. (при необходимости);
- Инструкция по применению – 1 шт.;

1447. Набор эндопротеза коленного сустава тотального SKII CR модель 943, в составе:
- Компонент бедренный XBQ II GK(L) C левый, размер #8 – 1 шт.;
- Вкладыш большеберцовый XBQ IV PD PE, размер #6, толщина: 16 мм – 1 шт.;
- Компонент большеберцовый XB(F)Q I JP C, размер #6 – 1 шт.;
- Надколенник XFQ I BIS PE, размер: 28 мм x 8 мм, 30 мм x 9 мм, 34 мм x 9 мм – 1 шт. (при необходимости);
- Инструкция по применению – 1 шт.;

1448. Набор эндопротеза коленного сустава тотального SKII CR модель 944, в составе:
- Компонент бедренный XBQ II GK(R) C правый, размер #8– 1 шт.;
- Вкладыш большеберцовый XBQ IV PD PE, размер #6, толщина: 16 мм – 1 шт.;
- Компонент большеберцовый XB(F)Q I JP C, размер #6 – 1 шт.;
- Надколенник XFQ I BIS PE, размер: 28 мм x 8 мм, 30 мм x 9 мм, 34 мм x 9 мм – 1 шт. (при необходимости);
- Инструкция по применению – 1 шт.;

1449. Набор эндопротеза коленного сустава тотального SKII CR модель 945, в составе:
- Компонент бедренный XBQ II GK(L) C левый, размер #8– 1 шт.;
- Вкладыш большеберцовый XBQ IV PD PE, размер #7, толщина: 10 мм – 1 шт.;
- Компонент большеберцовый XB(F)Q I JP C, размер #7 – 1 шт.;
- Надколенник XFQ I BIS PE, размер: 28 мм x 8 мм, 30 мм x 9 мм, 34 мм x 9 мм – 1 шт. (при необходимости);
- Инструкция по применению – 1 шт.;
1450. Набор эндопротеза коленного сустава тотального SKII CR модель 946, в составе:
- Компонент бедренный XBQ II GK(R) C правый, размер #8– 1 шт.;
- Вкладыш большеберцовый XBQ IV PD PE, размер #7, толщина: 10 мм – 1 шт.;
- Компонент большеберцовый XB(F)Q I JP C, размер #7 – 1 шт.;
- Надколенник XFQ I BIS PE, размер: 28 мм x 8 мм, 30 мм x 9 мм, 34 мм x 9 мм – 1 шт. (при необходимости);
- Инструкция по применению – 1 шт.;
1451. Набор эндопротеза коленного сустава тотального SKII CR модель 947, в составе:
- Компонент бедренный XBQ II GK(L) C левый, размер #8– 1 шт.;
- Вкладыш большеберцовый XBQ IV PD PE, размер #7, толщина: 12 мм – 1 шт.;
- Компонент большеберцовый XB(F)Q I JP C, размер #7 – 1 шт.;
- Надколенник XFQ I BIS PE, размер: 28 мм x 8 мм, 30 мм x 9 мм, 34 мм x 9 мм – 1 шт. (при необходимости);
- Инструкция по применению – 1 шт.;
1452. Набор эндопротеза коленного сустава тотального SKII CR модель 948, в составе:
- Компонент бедренный XBQ II GK(R) C правый, размер #8– 1 шт.;
- Вкладыш большеберцовый XBQ IV PD PE, размер #7, толщина: 12 мм – 1 шт.;
- Компонент большеберцовый XB(F)Q I JP C, размер #7 – 1 шт.;
- Надколенник XFQ I BIS PE, размер: 28 мм x 8 мм, 30 мм x 9 мм, 34 мм x 9 мм – 1 шт. (при необходимости);
- Инструкция по применению – 1 шт.;
1453. Набор эндопротеза коленного сустава тотального SKII CR модель 949, в составе:
- Компонент бедренный XBQ II GK(L) C левый, размер #8– 1 шт.;
- Вкладыш большеберцовый XBQ IV PD PE, размер #7, толщина: 14 мм – 1 шт.;
- Компонент большеберцовый XB(F)Q I JP C, размер #7 – 1 шт.;
- Надколенник XFQ I BIS PE, размер: 28 мм x 8 мм, 30 мм x 9 мм, 34 мм x 9 мм – 1 шт. (при необходимости);
- Инструкция по применению – 1 шт.;
1454. Набор эндопротеза коленного сустава тотального SKII CR модель 950, в составе:
- Компонент бедренный XBQ II GK(R) C правый, размер #8– 1 шт.;
- Вкладыш большеберцовый XBQ IV PD PE, размер #7, толщина: 14 мм – 1 шт.;
- Компонент большеберцовый XB(F)Q I JP C, размер #7 – 1 шт.;
- Надколенник XFQ I BIS PE, размер: 28 мм x 8 мм, 30 мм x 9 мм, 34 мм x 9 мм – 1 шт. (при необходимости);
- Инструкция по применению – 1 шт.;
1455. Набор эндопротеза коленного сустава тотального SKII CR модель 951, в составе:
- Компонент бедренный XBQ II GK(L) C левый, размер #8– 1 шт.;
- Вкладыш большеберцовый XBQ IV PD PE, размер #7, толщина: 16 мм – 1 шт.;
- Компонент большеберцовый XB(F)Q I JP C, размер #7 – 1 шт.;
- Надколенник XFQ I BIS PE, размер: 28 мм x 8 мм, 30 мм x 9 мм, 34 мм x 9 мм – 1 шт. (при необходимости);
- Инструкция по применению – 1 шт.;
1456. Набор эндопротеза коленного сустава тотального SKII CR модель 952, в составе:
- Компонент бедренный XBQ II GK(R) C правый, размер #8– 1 шт.;
- Вкладыш большеберцовый XBQ IV PD PE, размер #7, толщина: 16 мм – 1 шт.;
- Компонент большеберцовый XB(F)Q I JP C, размер #7 – 1 шт.;
- Надколенник XFQ I BIS PE, размер: 28 мм x 8 мм, 30 мм x 9 мм, 34 мм x 9 мм – 1 шт. (при необходимости);
- Инструкция по применению – 1 шт.;
1457. Набор эндопротеза коленного сустава тотального SKII CR модель 953, в составе:
- Компонент бедренный XBQ II GK(L) C левый, размер #9– 1 шт.;
- Вкладыш большеберцовый XBQ IV PD PE, размер #1, толщина: 10 мм – 1 шт.;
- Компонент большеберцовый XB(F)Q I JP C, размер #1 – 1 шт.;
- Надколенник XFQ I BIS PE, размер: 28 мм x 8 мм, 30 мм x 9 мм, 34 мм x 9 мм – 1 шт. (при необходимости);

- Инструкция по применению – 1 шт.;
1458. Набор эндопротеза коленного сустава тотального SKII CR модель 954, в составе:
- Компонент бедренный XBQ II GK(R) C правый, размер #9– 1 шт.;
- Вкладыш большеберцовый XBQ IV PD PE, размер #1, толщина: 10 мм – 1 шт.;
- Компонент большеберцовый XB(F)Q I JP C, размер #1 – 1 шт.;
- Надколенник XFQ I BIS PE, размер: 28 мм x 8 мм, 30 мм x 9 мм, 34 мм x 9 мм – 1 шт. (при необходимости);
- Инструкция по применению – 1 шт.;
1459. Набор эндопротеза коленного сустава тотального SKII CR модель 955, в составе:
- Компонент бедренный XBQ II GK(L) C левый, размер #9– 1 шт.;
- Вкладыш большеберцовый XBQ IV PD PE, размер #1, толщина: 12 мм – 1 шт.;
- Компонент большеберцовый XB(F)Q I JP C, размер #1 – 1 шт.;
- Надколенник XFQ I BIS PE, размер: 28 мм x 8 мм, 30 мм x 9 мм, 34 мм x 9 мм – 1 шт. (при необходимости);
- Инструкция по применению – 1 шт.;
1460. Набор эндопротеза коленного сустава тотального SKII CR модель 956, в составе:
- Компонент бедренный XBQ II GK(R) C правый, размер #9– 1 шт.;
- Вкладыш большеберцовый XBQ IV PD PE, размер #1, толщина: 12 мм – 1 шт.;
- Компонент большеберцовый XB(F)Q I JP C, размер #1 – 1 шт.;
- Надколенник XFQ I BIS PE, размер: 28 мм x 8 мм, 30 мм x 9 мм, 34 мм x 9 мм – 1 шт. (при необходимости);
- Инструкция по применению – 1 шт.;
1461. Набор эндопротеза коленного сустава тотального SKII CR модель 957, в составе:
- Компонент бедренный XBQ II GK(L) C левый, размер #9– 1 шт.;
- Вкладыш большеберцовый XBQ IV PD PE, размер #1, толщина: 14 мм – 1 шт.;
- Компонент большеберцовый XB(F)Q I JP C, размер #1 – 1 шт.;
- Надколенник XFQ I BIS PE, размер: 28 мм x 8 мм, 30 мм x 9 мм, 34 мм x 9 мм – 1 шт. (при необходимости);
- Инструкция по применению – 1 шт.;
1462. Набор эндопротеза коленного сустава тотального SKII CR модель 958, в составе:
- Компонент бедренный XBQ II GK(R) C правый, размер #9– 1 шт.;
- Вкладыш большеберцовый XBQ IV PD PE, размер #1, толщина: 14 мм – 1 шт.;
- Компонент большеберцовый XB(F)Q I JP C, размер #1 – 1 шт.;
- Надколенник XFQ I BIS PE, размер: 28 мм x 8 мм, 30 мм x 9 мм, 34 мм x 9 мм – 1 шт. (при необходимости);
- Инструкция по применению – 1 шт.;
1463. Набор эндопротеза коленного сустава тотального SKII CR модель 959, в составе:
- Компонент бедренный XBQ II GK(L) C левый, размер #9– 1 шт.;
- Вкладыш большеберцовый XBQ IV PD PE, размер #1, толщина: 16 мм – 1 шт.;
- Компонент большеберцовый XB(F)Q I JP C, размер #1 – 1 шт.;
- Надколенник XFQ I BIS PE, размер: 28 мм x 8 мм, 30 мм x 9 мм, 34 мм x 9 мм – 1 шт. (при необходимости);
- Инструкция по применению – 1 шт.;
1464. Набор эндопротеза коленного сустава тотального SKII CR модель 960, в составе:
- Компонент бедренный XBQ II GK(R) C правый, размер #9– 1 шт.;
- Вкладыш большеберцовый XBQ IV PD PE, размер #1, толщина: 16 мм – 1 шт.;
- Компонент большеберцовый XB(F)Q I JP C, размер #1 – 1 шт.;
- Надколенник XFQ I BIS PE, размер: 28 мм x 8 мм, 30 мм x 9 мм, 34 мм x 9 мм – 1 шт. (при необходимости);
- Инструкция по применению – 1 шт.;
1465. Набор эндопротеза коленного сустава тотального SKII CR модель 961, в составе:
- Компонент бедренный XBQ II GK(L) C левый, размер #9– 1 шт.;
- Вкладыш большеберцовый XBQ IV PD PE, размер #2, толщина: 10 мм – 1 шт.;
- Компонент большеберцовый XB(F)Q I JP C, размер #2 – 1 шт.;
- Надколенник XFQ I BIS PE, размер: 28 мм x 8 мм, 30 мм x 9 мм, 34 мм x 9 мм – 1 шт. (при необходимости);
- Инструкция по применению – 1 шт.;
1466. Набор эндопротеза коленного сустава тотального SKII CR модель 962, в составе:
- Компонент бедренный XBQ II GK(R) C правый, размер #9– 1 шт.;
- Вкладыш большеберцовый XBQ IV PD PE, размер #2, толщина: 10 мм – 1 шт.;
- Компонент большеберцовый XB(F)Q I JP C, размер #2 – 1 шт.;

- Надколенник XFQ I BIS PE, размер: 28 мм х 8 мм, 30 мм х 9 мм, 34 мм х 9 мм – 1 шт. (при необходимости);
- Инструкция по применению – 1 шт.;
1467. Набор эндопротеза коленного сустава тотального SKII CR модель 963, в составе:
- Компонент бедренный XBQ II GK(L) C левый, размер #9– 1 шт.;
- Вкладыш большеберцовый XBQ IV PD PE, размер #2, толщина: 12 мм – 1 шт.;
- Компонент большеберцовый XB(F)Q I JP C, размер #2 – 1 шт.;
- Надколенник XFQ I BIS PE, размер: 28 мм х 8 мм, 30 мм х 9 мм, 34 мм х 9 мм – 1 шт. (при необходимости);
- Инструкция по применению – 1 шт.;
1468. Набор эндопротеза коленного сустава тотального SKII CR модель 964, в составе:
- Компонент бедренный XBQ II GK(R) C правый, размер #9– 1 шт.;
- Вкладыш большеберцовый XBQ IV PD PE, размер #2, толщина: 12 мм – 1 шт.;
- Компонент большеберцовый XB(F)Q I JP C, размер #2 – 1 шт.;
- Надколенник XFQ I BIS PE, размер: 28 мм х 8 мм, 30 мм х 9 мм, 34 мм х 9 мм – 1 шт. (при необходимости);
- Инструкция по применению – 1 шт.;
1469. Набор эндопротеза коленного сустава тотального SKII CR модель 965, в составе:
- Компонент бедренный XBQ II GK(L) C левый, размер #9– 1 шт.;
- Вкладыш большеберцовый XBQ IV PD PE, размер #2, толщина: 14 мм – 1 шт.;
- Компонент большеберцовый XB(F)Q I JP C, размер #2 – 1 шт.;
- Надколенник XFQ I BIS PE, размер: 28 мм х 8 мм, 30 мм х 9 мм, 34 мм х 9 мм – 1 шт. (при необходимости);
- Инструкция по применению – 1 шт.;
1470. Набор эндопротеза коленного сустава тотального SKII CR модель 966, в составе:
- Компонент бедренный XBQ II GK(R) C правый, размер #9– 1 шт.;
- Вкладыш большеберцовый XBQ IV PD PE, размер #2, толщина: 14 мм – 1 шт.;
- Компонент большеберцовый XB(F)Q I JP C, размер #2 – 1 шт.;
- Надколенник XFQ I BIS PE, размер: 28 мм х 8 мм, 30 мм х 9 мм, 34 мм х 9 мм – 1 шт. (при необходимости);
- Инструкция по применению – 1 шт.;
1471. Набор эндопротеза коленного сустава тотального SKII CR модель 967, в составе:
- Компонент бедренный XBQ II GK(L) C левый, размер #9– 1 шт.;
- Вкладыш большеберцовый XBQ IV PD PE, размер #2, толщина: 16 мм – 1 шт.;
- Компонент большеберцовый XB(F)Q I JP C, размер #2 – 1 шт.;
- Надколенник XFQ I BIS PE, размер: 28 мм х 8 мм, 30 мм х 9 мм, 34 мм х 9 мм – 1 шт. (при необходимости);
- Инструкция по применению – 1 шт.;
1472. Набор эндопротеза коленного сустава тотального SKII CR модель 968, в составе:
- Компонент бедренный XBQ II GK(R) C правый, размер #9– 1 шт.;
- Вкладыш большеберцовый XBQ IV PD PE, размер #2, толщина: 16 мм – 1 шт.;
- Компонент большеберцовый XB(F)Q I JP C, размер #2 – 1 шт.;
- Надколенник XFQ I BIS PE, размер: 28 мм х 8 мм, 30 мм х 9 мм, 34 мм х 9 мм – 1 шт. (при необходимости);
- Инструкция по применению – 1 шт.;
1473. Набор эндопротеза коленного сустава тотального SKII CR модель 969, в составе:
- Компонент бедренный XBQ II GK(L) C левый, размер #9– 1 шт.;
- Вкладыш большеберцовый XBQ IV PD PE, размер #3, толщина: 10 мм – 1 шт.;
- Компонент большеберцовый XB(F)Q I JP C, размер #3 – 1 шт.;
- Надколенник XFQ I BIS PE, размер: 28 мм х 8 мм, 30 мм х 9 мм, 34 мм х 9 мм – 1 шт. (при необходимости);
- Инструкция по применению – 1 шт.;
1474. Набор эндопротеза коленного сустава тотального SKII CR модель 970, в составе:
- Компонент бедренный XBQ II GK(R) C правый, размер #9– 1 шт.;
- Вкладыш большеберцовый XBQ IV PD PE, размер #3, толщина: 10 мм – 1 шт.;
- Компонент большеберцовый XB(F)Q I JP C, размер #3 – 1 шт.;
- Надколенник XFQ I BIS PE, размер: 28 мм х 8 мм, 30 мм х 9 мм, 34 мм х 9 мм – 1 шт. (при необходимости);
- Инструкция по применению – 1 шт.;
1475. Набор эндопротеза коленного сустава тотального SKII CR модель 971, в составе:
- Компонент бедренный XBQ II GK(L) C левый, размер #9– 1 шт.;
- Вкладыш большеберцовый XBQ IV PD PE, размер #3, толщина: 12 мм – 1 шт.;

- Компонент большеберцовый XB(F)Q I JP C, размер #3 – 1 шт.;
- Надколенник XFQ I BIS PE, размер: 28 мм x 8 мм, 30 мм x 9 мм, 34 мм x 9 мм – 1 шт. (при необходимости);
- Инструкция по применению – 1 шт.;
1476. Набор эндопротеза коленного сустава тотального SKII CR модель 972, в составе:
- Компонент бедренный XBQ II GK(R) C правый, размер #9– 1 шт.;
- Вкладыш большеберцовый XBQ IV PD PE, размер #3, толщина: 12 мм – 1 шт.;
- Компонент большеберцовый XB(F)Q I JP C, размер #3 – 1 шт.;
- Надколенник XFQ I BIS PE, размер: 28 мм x 8 мм, 30 мм x 9 мм, 34 мм x 9 мм – 1 шт. (при необходимости);
- Инструкция по применению – 1 шт.;
1477. Набор эндопротеза коленного сустава тотального SKII CR модель 973, в составе:
- Компонент бедренный XBQ II GK(L) C левый, размер #9– 1 шт.;
- Вкладыш большеберцовый XBQ IV PD PE, размер #3, толщина: 14 мм – 1 шт.;
- Компонент большеберцовый XB(F)Q I JP C, размер #3 – 1 шт.;
- Надколенник XFQ I BIS PE, размер: 28 мм x 8 мм, 30 мм x 9 мм, 34 мм x 9 мм – 1 шт. (при необходимости);
- Инструкция по применению – 1 шт.;
1478. Набор эндопротеза коленного сустава тотального SKII CR модель 974, в составе:
- Компонент бедренный XBQ II GK(R) C правый, размер #9– 1 шт.;
- Вкладыш большеберцовый XBQ IV PD PE, размер #3, толщина: 14 мм – 1 шт.;
- Компонент большеберцовый XB(F)Q I JP C, размер #3 – 1 шт.;
- Надколенник XFQ I BIS PE, размер: 28 мм x 8 мм, 30 мм x 9 мм, 34 мм x 9 мм – 1 шт. (при необходимости);
- Инструкция по применению – 1 шт.;
1479. Набор эндопротеза коленного сустава тотального SKII CR модель 975, в составе:
- Компонент бедренный XBQ II GK(L) C левый, размер #9– 1 шт.;
- Вкладыш большеберцовый XBQ IV PD PE, размер #3, толщина: 16 мм – 1 шт.;
- Компонент большеберцовый XB(F)Q I JP C, размер #3 – 1 шт.;
- Надколенник XFQ I BIS PE, размер: 28 мм x 8 мм, 30 мм x 9 мм, 34 мм x 9 мм – 1 шт. (при необходимости);
- Инструкция по применению – 1 шт.;
1480. Набор эндопротеза коленного сустава тотального SKII CR модель 976, в составе:
- Компонент бедренный XBQ II GK(R) C правый, размер #9– 1 шт.;
- Вкладыш большеберцовый XBQ IV PD PE, размер #3, толщина: 16 мм – 1 шт.;
- Компонент большеберцовый XB(F)Q I JP C, размер #3 – 1 шт.;
- Надколенник XFQ I BIS PE, размер: 28 мм x 8 мм, 30 мм x 9 мм, 34 мм x 9 мм – 1 шт. (при необходимости);
- Инструкция по применению – 1 шт.;
1481. Набор эндопротеза коленного сустава тотального SKII CR модель 977, в составе:
- Компонент бедренный XBQ II GK(L) C левый, размер #9– 1 шт.;
- Вкладыш большеберцовый XBQ IV PD PE, размер #4, толщина: 10 мм – 1 шт.;
- Компонент большеберцовый XB(F)Q I JP C, размер #4 – 1 шт.;
- Надколенник XFQ I BIS PE, размер: 28 мм x 8 мм, 30 мм x 9 мм, 34 мм x 9 мм – 1 шт. (при необходимости);
- Инструкция по применению – 1 шт.;
1482. Набор эндопротеза коленного сустава тотального SKII CR модель 978, в составе:
- Компонент бедренный XBQ II GK(R) C правый, размер #9– 1 шт.;
- Вкладыш большеберцовый XBQ IV PD PE, размер #4, толщина: 10 мм – 1 шт.;
- Компонент большеберцовый XB(F)Q I JP C, размер #4 – 1 шт.;
- Надколенник XFQ I BIS PE, размер: 28 мм x 8 мм, 30 мм x 9 мм, 34 мм x 9 мм – 1 шт. (при необходимости);
- Инструкция по применению – 1 шт.;
1483. Набор эндопротеза коленного сустава тотального SKII CR модель 979, в составе:
- Компонент бедренный XBQ II GK(L) C левый, размер #9– 1 шт.;
- Вкладыш большеберцовый XBQ IV PD PE, размер #4, толщина: 12 мм – 1 шт.;
- Компонент большеберцовый XB(F)Q I JP C, размер #4 – 1 шт.;
- Надколенник XFQ I BIS PE, размер: 28 мм x 8 мм, 30 мм x 9 мм, 34 мм x 9 мм – 1 шт. (при необходимости);
- Инструкция по применению – 1 шт.;
1484. Набор эндопротеза коленного сустава тотального SKII CR модель 980, в составе:
- Компонент бедренный XBQ II GK(R) C правый, размер #9– 1 шт.;

- Вкладыш большеберцовый XBQ IV PD PE, размер #4, толщина: 12 мм – 1 шт.;
- Компонент большеберцовый XB(F)Q I JP C, размер #4 – 1 шт.;
- Надколенник XFQ I BIS PE, размер: 28 мм х 8 мм, 30 мм х 9 мм, 34 мм х 9 мм – 1 шт. (при необходимости);
- Инструкция по применению – 1 шт.;
1485. Набор эндопротеза коленного сустава тотального SKII CR модель 981, в составе:
- Компонент бедренный XBQ II GK(L) C левый, размер #9– 1 шт.;
- Вкладыш большеберцовый XBQ IV PD PE, размер #4, толщина: 14 мм – 1 шт.;
- Компонент большеберцовый XB(F)Q I JP C, размер #4 – 1 шт.;
- Надколенник XFQ I BIS PE, размер: 28 мм х 8 мм, 30 мм х 9 мм, 34 мм х 9 мм – 1 шт. (при необходимости);
- Инструкция по применению – 1 шт.;
1486. Набор эндопротеза коленного сустава тотального SKII CR модель 982, в составе:
- Компонент бедренный XBQ II GK(R) C правый, размер #9– 1 шт.;
- Вкладыш большеберцовый XBQ IV PD PE, размер #4, толщина: 14 мм – 1 шт.;
- Компонент большеберцовый XB(F)Q I JP C, размер #4 – 1 шт.;
- Надколенник XFQ I BIS PE, размер: 28 мм х 8 мм, 30 мм х 9 мм, 34 мм х 9 мм – 1 шт. (при необходимости);
- Инструкция по применению – 1 шт.;
1487. Набор эндопротеза коленного сустава тотального SKII CR модель 983, в составе:
- Компонент бедренный XBQ II GK(L) C левый, размер #9– 1 шт.;
- Вкладыш большеберцовый XBQ IV PD PE, размер #4, толщина: 16 мм – 1 шт.;
- Компонент большеберцовый XB(F)Q I JP C, размер #4 – 1 шт.;
- Надколенник XFQ I BIS PE, размер: 28 мм х 8 мм, 30 мм х 9 мм, 34 мм х 9 мм – 1 шт. (при необходимости);
- Инструкция по применению – 1 шт.;
1488. Набор эндопротеза коленного сустава тотального SKII CR модель 984, в составе:
- Компонент бедренный XBQ II GK(R) C правый, размер #9– 1 шт.;
- Вкладыш большеберцовый XBQ IV PD PE, размер #4, толщина: 16 мм – 1 шт.;
- Компонент большеберцовый XB(F)Q I JP C, размер #4 – 1 шт.;
- Надколенник XFQ I BIS PE, размер: 28 мм х 8 мм, 30 мм х 9 мм, 34 мм х 9 мм – 1 шт. (при необходимости);
- Инструкция по применению – 1 шт.;
1489. Набор эндопротеза коленного сустава тотального SKII CR модель 985, в составе:
- Компонент бедренный XBQ II GK(L) C левый, размер #9– 1 шт.;
- Вкладыш большеберцовый XBQ IV PD PE, размер #5, толщина: 10 мм – 1 шт.;
- Компонент большеберцовый XB(F)Q I JP C, размер #5 – 1 шт.;
- Надколенник XFQ I BIS PE, размер: 28 мм х 8 мм, 30 мм х 9 мм, 34 мм х 9 мм – 1 шт. (при необходимости);
- Инструкция по применению – 1 шт.;
1490. Набор эндопротеза коленного сустава тотального SKII CR модель 986, в составе:
- Компонент бедренный XBQ II GK(R) C правый, размер #9– 1 шт.;
- Вкладыш большеберцовый XBQ IV PD PE, размер #5, толщина: 10 мм – 1 шт.;
- Компонент большеберцовый XB(F)Q I JP C, размер #5 – 1 шт.;
- Надколенник XFQ I BIS PE, размер: 28 мм х 8 мм, 30 мм х 9 мм, 34 мм х 9 мм – 1 шт. (при необходимости);
- Инструкция по применению – 1 шт.;
1491. Набор эндопротеза коленного сустава тотального SKII CR модель 987, в составе:
- Компонент бедренный XBQ II GK(L) C левый, размер #9– 1 шт.;
- Вкладыш большеберцовый XBQ IV PD PE, размер #5, толщина: 12 мм – 1 шт.;
- Компонент большеберцовый XB(F)Q I JP C, размер #5 – 1 шт.;
- Надколенник XFQ I BIS PE, размер: 28 мм х 8 мм, 30 мм х 9 мм, 34 мм х 9 мм – 1 шт. (при необходимости);
- Инструкция по применению – 1 шт.;
1492. Набор эндопротеза коленного сустава тотального SKII CR модель 988, в составе:
- Компонент бедренный XBQ II GK(R) C правый, размер #9– 1 шт.;
- Вкладыш большеберцовый XBQ IV PD PE, размер #5, толщина: 12 мм – 1 шт.;
- Компонент большеберцовый XB(F)Q I JP C, размер #5 – 1 шт.;
- Надколенник XFQ I BIS PE, размер: 28 мм х 8 мм, 30 мм х 9 мм, 34 мм х 9 мм – 1 шт. (при необходимости);
- Инструкция по применению – 1 шт.;
1493. Набор эндопротеза коленного сустава тотального SKII CR модель 989, в составе:

- Компонент бедренный XBQ II GK(L) C левый, размер #9– 1 шт.;
- Вкладыш большеберцовый XBQ IV PD PE, размер #5, толщина: 14 мм – 1 шт.;
- Компонент большеберцовый XB(F)Q I JP C, размер #5 – 1 шт.;
- Надколенник XFQ I BIS PE, размер: 28 мм x 8 мм, 30 мм x 9 мм, 34 мм x 9 мм – 1 шт. (при необходимости);
- Инструкция по применению – 1 шт.;

1494. Набор эндопротеза коленного сустава тотального SKII CR модель 990, в составе:
- Компонент бедренный XBQ II GK(R) C правый, размер #9– 1 шт.;
- Вкладыш большеберцовый XBQ IV PD PE, размер #5, толщина: 14 мм – 1 шт.;
- Компонент большеберцовый XB(F)Q I JP C, размер #5 – 1 шт.;
- Надколенник XFQ I BIS PE, размер: 28 мм x 8 мм, 30 мм x 9 мм, 34 мм x 9 мм – 1 шт. (при необходимости);
- Инструкция по применению – 1 шт.;

1495. Набор эндопротеза коленного сустава тотального SKII CR модель 991, в составе:
- Компонент бедренный XBQ II GK(L) C левый, размер #9– 1 шт.;
- Вкладыш большеберцовый XBQ IV PD PE, размер #5, толщина: 16 мм – 1 шт.;
- Компонент большеберцовый XB(F)Q I JP C, размер #5 – 1 шт.;
- Надколенник XFQ I BIS PE, размер: 28 мм x 8 мм, 30 мм x 9 мм, 34 мм x 9 мм – 1 шт. (при необходимости);
- Инструкция по применению – 1 шт.;

1496. Набор эндопротеза коленного сустава тотального SKII CR модель 992, в составе:
- Компонент бедренный XBQ II GK(R) C правый, размер #9– 1 шт.;
- Вкладыш большеберцовый XBQ IV PD PE, размер #5, толщина: 16 мм – 1 шт.;
- Компонент большеберцовый XB(F)Q I JP C, размер #5 – 1 шт.;
- Надколенник XFQ I BIS PE, размер: 28 мм x 8 мм, 30 мм x 9 мм, 34 мм x 9 мм – 1 шт. (при необходимости);
- Инструкция по применению – 1 шт.;

1497. Набор эндопротеза коленного сустава тотального SKII CR модель 993, в составе:
- Компонент бедренный XBQ II GK(L) C левый, размер #9 – 1 шт.;
- Вкладыш большеберцовый XBQ IV PD PE, размер #6, толщина: 10 мм – 1 шт.;
- Компонент большеберцовый XB(F)Q I JP C, размер #6 – 1 шт.;
- Надколенник XFQ I BIS PE, размер: 28 мм x 8 мм, 30 мм x 9 мм, 34 мм x 9 мм – 1 шт. (при необходимости);
- Инструкция по применению – 1 шт.;

1498. Набор эндопротеза коленного сустава тотального SKII CR модель 994, в составе:
- Компонент бедренный XBQ II GK(R) C правый, размер #9– 1 шт.;
- Вкладыш большеберцовый XBQ IV PD PE, размер #6, толщина: 10 мм – 1 шт.;
- Компонент большеберцовый XB(F)Q I JP C, размер #6 – 1 шт.;
- Надколенник XFQ I BIS PE, размер: 28 мм x 8 мм, 30 мм x 9 мм, 34 мм x 9 мм – 1 шт. (при необходимости);
- Инструкция по применению – 1 шт.;

1499. Набор эндопротеза коленного сустава тотального SKII CR модель 995, в составе:
- Компонент бедренный XBQ II GK(L) C левый, размер #9 – 1 шт.;
- Вкладыш большеберцовый XBQ IV PD PE, размер #6, толщина: 12 мм – 1 шт.;
- Компонент большеберцовый XB(F)Q I JP C, размер #6 – 1 шт.;
- Надколенник XFQ I BIS PE, размер: 28 мм x 8 мм, 30 мм x 9 мм, 34 мм x 9 мм – 1 шт. (при необходимости);
- Инструкция по применению – 1 шт.;

1500. Набор эндопротеза коленного сустава тотального SKII CR модель 996, в составе:
- Компонент бедренный XBQ II GK(R) C правый, размер #9– 1 шт.;
- Вкладыш большеберцовый XBQ IV PD PE, размер #6, толщина: 12 мм – 1 шт.;
- Компонент большеберцовый XB(F)Q I JP C, размер #6 – 1 шт.;
- Надколенник XFQ I BIS PE, размер: 28 мм x 8 мм, 30 мм x 9 мм, 34 мм x 9 мм – 1 шт. (при необходимости);
- Инструкция по применению – 1 шт.;

1501. Набор эндопротеза коленного сустава тотального SKII CR модель 997, в составе:
- Компонент бедренный XBQ II GK(L) C левый, размер #9 – 1 шт.;
- Вкладыш большеберцовый XBQ IV PD PE, размер #6, толщина: 14 мм – 1 шт.;
- Компонент большеберцовый XB(F)Q I JP C, размер #6 – 1 шт.;
- Надколенник XFQ I BIS PE, размер: 28 мм x 8 мм, 30 мм x 9 мм, 34 мм x 9 мм – 1 шт. (при необходимости);
- Инструкция по применению – 1 шт.;

1502. Набор эндопротеза коленного сустава тотального SKII CR модель 998, в составе:
- Компонент бедренный XBQ II GK(R) C правый, размер #9– 1 шт.;
- Вкладыш большеберцовый XBQ IV PD PE, размер #6, толщина: 14 мм – 1 шт.;
- Компонент большеберцовый XB(F)Q I JP C, размер #6 – 1 шт.;
- Надколенник XFQ I BIS PE, размер: 28 мм x 8 мм, 30 мм x 9 мм, 34 мм x 9 мм – 1 шт. (при необходимости);
- Инструкция по применению – 1 шт.;
1503. Набор эндопротеза коленного сустава тотального SKII CR модель 999, в составе:
- Компонент бедренный XBQ II GK(L) C левый, размер #9 – 1 шт.;
- Вкладыш большеберцовый XBQ IV PD PE, размер #6, толщина: 16 мм – 1 шт.;
- Компонент большеберцовый XB(F)Q I JP C, размер #6 – 1 шт.;
- Надколенник XFQ I BIS PE, размер: 28 мм x 8 мм, 30 мм x 9 мм, 34 мм x 9 мм – 1 шт. (при необходимости);
- Инструкция по применению – 1 шт.;
1504. Набор эндопротеза коленного сустава тотального SKII CR модель 1000, в составе:
- Компонент бедренный XBQ II GK(R) C правый, размер #9– 1 шт.;
- Вкладыш большеберцовый XBQ IV PD PE, размер #6, толщина: 16 мм – 1 шт.;
- Компонент большеберцовый XB(F)Q I JP C, размер #6 – 1 шт.;
- Надколенник XFQ I BIS PE, размер: 28 мм x 8 мм, 30 мм x 9 мм, 34 мм x 9 мм – 1 шт. (при необходимости);
- Инструкция по применению – 1 шт.;
1505. Набор эндопротеза коленного сустава тотального SKII CR модель 1001, в составе:
- Компонент бедренный XBQ II GK(L) C левый, размер #9– 1 шт.;
- Вкладыш большеберцовый XBQ IV PD PE, размер #7, толщина: 10 мм – 1 шт.;
- Компонент большеберцовый XB(F)Q I JP C, размер #7 – 1 шт.;
- Надколенник XFQ I BIS PE, размер: 28 мм x 8 мм, 30 мм x 9 мм, 34 мм x 9 мм – 1 шт. (при необходимости);
- Инструкция по применению – 1 шт.;
1506. Набор эндопротеза коленного сустава тотального SKII CR модель 1002, в составе:
- Компонент бедренный XBQ II GK(R) C правый, размер #9– 1 шт.;
- Вкладыш большеберцовый XBQ IV PD PE, размер #7, толщина: 10 мм – 1 шт.;
- Компонент большеберцовый XB(F)Q I JP C, размер #7 – 1 шт.;
- Надколенник XFQ I BIS PE, размер: 28 мм x 8 мм, 30 мм x 9 мм, 34 мм x 9 мм – 1 шт. (при необходимости);
- Инструкция по применению – 1 шт.;
1507. Набор эндопротеза коленного сустава тотального SKII CR модель 1003, в составе:
- Компонент бедренный XBQ II GK(L) C левый, размер #9– 1 шт.;
- Вкладыш большеберцовый XBQ IV PD PE, размер #7, толщина: 12 мм – 1 шт.;
- Компонент большеберцовый XB(F)Q I JP C, размер #7 – 1 шт.;
- Надколенник XFQ I BIS PE, размер: 28 мм x 8 мм, 30 мм x 9 мм, 34 мм x 9 мм – 1 шт. (при необходимости);
- Инструкция по применению – 1 шт.;
1508. Набор эндопротеза коленного сустава тотального SKII CR модель 1004, в составе:
- Компонент бедренный XBQ II GK(R) C правый, размер #9– 1 шт.;
- Вкладыш большеберцовый XBQ IV PD PE, размер #7, толщина: 12 мм – 1 шт.;
- Компонент большеберцовый XB(F)Q I JP C, размер #7 – 1 шт.;
- Надколенник XFQ I BIS PE, размер: 28 мм x 8 мм, 30 мм x 9 мм, 34 мм x 9 мм – 1 шт. (при необходимости);
- Инструкция по применению – 1 шт.;
1509. Набор эндопротеза коленного сустава тотального SKII CR модель 1005, в составе:
- Компонент бедренный XBQ II GK(L) C левый, размер #9– 1 шт.;
- Вкладыш большеберцовый XBQ IV PD PE, размер #7, толщина: 14 мм – 1 шт.;
- Компонент большеберцовый XB(F)Q I JP C, размер #7 – 1 шт.;
- Надколенник XFQ I BIS PE, размер: 28 мм x 8 мм, 30 мм x 9 мм, 34 мм x 9 мм – 1 шт. (при необходимости);
- Инструкция по применению – 1 шт.;
1510. Набор эндопротеза коленного сустава тотального SKII CR модель 1006, в составе:
- Компонент бедренный XBQ II GK(R) C правый, размер #9– 1 шт.;
- Вкладыш большеберцовый XBQ IV PD PE, размер #7, толщина: 14 мм – 1 шт.;
- Компонент большеберцовый XB(F)Q I JP C, размер #7 – 1 шт.;
- Надколенник XFQ I BIS PE, размер: 28 мм x 8 мм, 30 мм x 9 мм, 34 мм x 9 мм – 1 шт. (при необходимости);

- Инструкция по применению – 1 шт.;
1511. Набор эндопротеза коленного сустава тотального SKII CR модель 1007, в составе:
- Компонент бедренный XBQ II GK(L) C левый, размер #9– 1 шт.;
- Вкладыш большеберцовый XBQ IV PD PE, размер #7, толщина: 16 мм – 1 шт.;
- Компонент большеберцовый XB(F)Q I JP C, размер #7 – 1 шт.;
- Надколенник XFQ I BIS PE, размер: 28 мм х 8 мм, 30 мм х 9 мм, 34 мм х 9 мм – 1 шт. (при необходимости);
- Инструкция по применению – 1 шт.;
1512. Набор эндопротеза коленного сустава тотального SKII CR модель 1008, в составе:
- Компонент бедренный XBQ II GK(R) C правый, размер #9– 1 шт.;
- Вкладыш большеберцовый XBQ IV PD PE, размер #7, толщина: 16 мм – 1 шт.;
- Компонент большеберцовый XB(F)Q I JP C, размер #7 – 1 шт.;
- Надколенник XFQ I BIS PE, размер: 28 мм х 8 мм, 30 мм х 9 мм, 34 мм х 9 мм – 1 шт. (при необходимости);
- Инструкция по применению – 1 шт.;
1513. Набор эндопротеза коленного сустава тотального RSK модель 1, в составе:
- Компонент бедренный XFQ IV GK(L) C левый, размер #1– 1 шт.;
- Вкладыш большеберцовый XFQ IV PD PE, размер #1, толщина: 10 мм – 1 шт.;
- Компонент большеберцовый XB(F)Q IV JP C, размер #1 – 1 шт.;
- Ножка прямая бесцементной фиксации XB(F)Q III GB(JB) T, размер: 10 мм х 40 мм, 11 мм х 40 мм, 12 мм х 40 мм, 13 мм х 40 мм, 14 мм х 40 мм, 16 мм х 40 мм, 18 мм х 40 мм, 10 мм х 80 мм, 11 мм х 80 мм, 12 мм х 80 мм, 13 мм х 80 мм, 14 мм х 80 мм, 16 мм х 80 мм, 18 мм х 80 мм, 10 мм х 120 мм, 11 мм х 120 мм, 12 мм х 120 мм, 13 мм х 120 мм, 14 мм х 120 мм, 16 мм х 120 мм, 18 мм х 120 мм – от 1 до 2 шт. (при необходимости);
- Ножка изогнутая бесцементной фиксации XB(F)Q VI GB(JB) T, размер: 10 мм х 80 мм, 11 мм х 80 мм, 12 мм х 80 мм, 13 мм х 80 мм, 14 мм х 80 мм, 16 мм х 80 мм, 18 мм х 80 мм, 10 мм х 120 мм, 11 мм х 120 мм, 12 мм х 120 мм, 13 мм х 120 мм, 14 мм х 120 мм, 16 мм х 120 мм, 18 мм х 120 мм, 10 мм х 160 мм, 11 мм х 160 мм, 12 мм х 160 мм, 13 мм х 160 мм, 14 мм х 160 мм, 16 мм х 160 мм, 18 мм х 160 мм – от 1 до 2 шт. (при необходимости);
- Ножка изогнутая бесцементной фиксации XB(F)Q VII GB(JB) T, размер: 10 мм х 80 мм, 11 мм х 80 мм, 12 мм х 80 мм, 13 мм х 80 мм, 14 мм х 80 мм, 16 мм х 80 мм, 18 мм х 80 мм, 10 мм х 120 мм, 11 мм х 120 мм, 12 мм х 120 мм, 13 мм х 120 мм, 14 мм х 120 мм, 16 мм х 120 мм, 18 мм х 120 мм, 10 мм х 160 мм, 11 мм х 160 мм, 12 мм х 160 мм, 13 мм х 160 мм, 14 мм х 160 мм, 16 мм х 160 мм, 18 мм х 160 мм – от 1 до 2 шт. (при необходимости);
- Аугмент большеберцовый XB(F)Q V JC(L) T левый, размер #1, толщина: 5 мм, 10 мм, 15 мм – 1 шт. (при необходимости);
- Аугмент большеберцовый XB(F)Q V JC(R) T правый, размер #1, толщина: 5 мм, 10 мм, 15 мм – 1 шт. (при необходимости);
- Конус большеберцовый XB(F)Q VII JC T размер: #1, #2, #3, #4, толщина: 20 мм – 1 шт. (при необходимости);
- Аугмент бедренный дистальный XB(F)Q I GC(L) T левый, размер #1, толщина: 5 мм, 10 мм, 15 мм – 1 шт. (при необходимости);
- Аугмент бедренный дистальный XB(F)Q II GC(L) T левый, размер #1, толщина: 5 мм, 10 мм, 15 мм – 1 шт. (при необходимости);
- Аугмент бедренный задний универсальный XB(F)Q III GC T размер #1, толщина: 5 мм, 10 мм – от 1 до 2 шт. (при необходимости);
- Надколенник XFQ I BIS PE, размер: 28 мм х 8 мм, 30 мм х 9 мм, 34 мм х 9 мм – 1 шт. (при необходимости);
- Инструкция по применению – 1 шт.;
1514. Набор эндопротеза коленного сустава тотального RSK модель 2, в составе:
- Компонент бедренный XFQ IV GK(R) C правый, размер #1– 1 шт.;
- Вкладыш большеберцовый XFQ IV PD PE, размер #1, толщина: 10 мм – 1 шт.;
- Компонент большеберцовый XB(F)Q IV JP C, размер #1 – 1 шт.;
- Ножка прямая бесцементной фиксации XB(F)Q III GB(JB) T, размер: 10 мм х 40 мм, 11 мм х 40 мм, 12 мм х 40 мм, 13 мм х 40 мм, 14 мм х 40 мм, 16 мм х 40 мм, 18 мм х 40 мм, 10 мм х 80 мм, 11 мм х 80 мм, 12 мм х 80 мм, 13 мм х 80 мм, 14 мм х 80 мм, 16 мм х 80 мм, 18 мм х 80 мм, 10 мм х 120 мм, 11 мм х 120 мм, 12 мм х 120 мм, 13 мм х 120 мм, 14 мм х 120 мм, 16 мм х 120 мм, 18 мм х 120 мм – от 1 до 2 шт. (при необходимости);
- Ножка изогнутая бесцементной фиксации XB(F)Q VI GB(JB) T, размер: 10 мм х 80 мм, 11 мм х 80 мм, 12 мм х 80 мм, 13 мм х 80 мм, 14 мм х 80 мм, 16 мм х 80 мм, 18 мм х 80 мм, 10 мм х 120 мм, 11 мм х 120 мм, 12 мм х 120

мм, 13 мм х 120 мм, 14 мм х 120 мм, 16 мм х 120 мм, 18 мм х 120 мм, 10 мм х 160 мм, 11 мм х 160 мм, 12 мм х 160 мм, 13 мм х 160 мм, 14 мм х 160 мм, 16 мм х 160 мм, 18 мм х 160 мм – от 1 до 2 шт. (при необходимости);
- Ножка изогнутая бесцементной фиксации XB(F)Q VII GB(JB) T, размер: 10 мм х 80 мм, 11 мм х 80 мм, 12 мм х 80 мм, 13 мм х 80 мм, 14 мм х 80 мм, 16 мм х 80 мм, 18 мм х 80 мм, 10 мм х 120 мм, 11 мм х 120 мм, 12 мм х 120 мм, 13 мм х 120 мм, 14 мм х 120 мм, 16 мм х 120 мм, 18 мм х 120 мм, 10 мм х 160 мм, 11 мм х 160 мм, 12 мм х 160 мм, 13 мм х 160 мм, 14 мм х 160 мм, 16 мм х 160 мм, 18 мм х 160 мм – от 1 до 2 шт. (при необходимости);
- Аугмент большеберцовый XB(F)Q V JC(L) T левый, размер #1, толщина: 5 мм, 10 мм, 15 мм – 1 шт. (при необходимости);
- Аугмент большеберцовый XB(F)Q V JC(R) T правый, размер #1, толщина: 5 мм, 10 мм, 15 мм – 1 шт. (при необходимости);
- Конус большеберцовый XB(F)Q VII JC T размер: #1, #2, #3, #4, толщина: 20 мм – 1 шт. (при необходимости);
- Аугмент бедренный дистальный XB(F)Q I GC(R) T правый, размер #1, толщина: 5 мм, 10 мм, 15 мм – 1 шт. (при необходимости);
- Аугмент бедренный дистальный XB(F)Q II GC(R) T правый, размер #1, толщина: 5 мм, 10 мм, 15 мм – 1 шт. (при необходимости);
- Аугмент бедренный задний универсальный XB(F)Q III GC T размер #1, толщина: 5 мм, 10 мм – от 1 до 2 шт. (при необходимости);
- Надколенник XFQ I BIS PE, размер: 28 мм х 8 мм, 30 мм х 9 мм, 34 мм х 9 мм – 1 шт. (при необходимости);
- Инструкция по применению – 1 шт.;
1515. Набор эндопротеза коленного сустава тотального RSK модель 3, в составе:
- Компонент бедренный XFQ IV GK(L) C левый, размер #1– 1 шт.;
- Вкладыш большеберцовый XFQ IV PD PE, размер #1, толщина: 12 мм – 1 шт.;
- Компонент большеберцовый XB(F)Q IV JP C, размер #1 – 1 шт.;
- Ножка прямая бесцементной фиксации XB(F)Q III GB(JB) T, размер: 10 мм х 40 мм, 11 мм х 40 мм, 12 мм х 40 мм, 13 мм х 40 мм, 14 мм х 40 мм, 16 мм х 40 мм, 18 мм х 40 мм, 10 мм х 80 мм, 11 мм х 80 мм, 12 мм х 80 мм, 13 мм х 80 мм, 14 мм х 80 мм, 16 мм х 80 мм, 18 мм х 80 мм, 10 мм х 120 мм, 11 мм х 120 мм, 12 мм х 120 мм, 13 мм х 120 мм, 14 мм х 120 мм, 16 мм х 120 мм, 18 мм х 120 мм – от 1 до 2 шт. (при необходимости);
- Ножка изогнутая бесцементной фиксации XB(F)Q VI GB(JB) T, размер: 10 мм х 80 мм, 11 мм х 80 мм, 12 мм х 80 мм, 13 мм х 80 мм, 14 мм х 80 мм, 16 мм х 80 мм, 18 мм х 80 мм, 10 мм х 120 мм, 11 мм х 120 мм, 12 мм х 120 мм, 13 мм х 120 мм, 14 мм х 120 мм, 16 мм х 120 мм, 18 мм х 120 мм, 10 мм х 160 мм, 11 мм х 160 мм, 12 мм х 160 мм, 13 мм х 160 мм, 14 мм х 160 мм, 16 мм х 160 мм, 18 мм х 160 мм – от 1 до 2 шт. (при необходимости);
- Ножка изогнутая бесцементной фиксации XB(F)Q VII GB(JB) T, размер: 10 мм х 80 мм, 11 мм х 80 мм, 12 мм х 80 мм, 13 мм х 80 мм, 14 мм х 80 мм, 16 мм х 80 мм, 18 мм х 80 мм, 10 мм х 120 мм, 11 мм х 120 мм, 12 мм х 120 мм, 13 мм х 120 мм, 14 мм х 120 мм, 16 мм х 120 мм, 18 мм х 120 мм, 10 мм х 160 мм, 11 мм х 160 мм, 12 мм х 160 мм, 13 мм х 160 мм, 14 мм х 160 мм, 16 мм х 160 мм, 18 мм х 160 мм – от 1 до 2 шт. (при необходимости);
- Аугмент большеберцовый XB(F)Q V JC(L) T левый, размер #1, толщина: 5 мм, 10 мм, 15 мм – 1 шт. (при необходимости);
- Аугмент большеберцовый XB(F)Q V JC(R) T правый, размер #1, толщина: 5 мм, 10 мм, 15 мм – 1 шт. (при необходимости);
- Конус большеберцовый XB(F)Q VII JC T размер: #1, #2, #3, #4, толщина: 20 мм – 1 шт. (при необходимости);
- Аугмент бедренный дистальный XB(F)Q I GC(L) T левый, размер #1, толщина: 5 мм, 10 мм, 15 мм – 1 шт. (при необходимости);
- Аугмент бедренный дистальный XB(F)Q II GC(L) T левый, размер #1, толщина: 5 мм, 10 мм, 15 мм – 1 шт. (при необходимости);
- Аугмент бедренный задний универсальный XB(F)Q III GC T размер #1, толщина: 5 мм, 10 мм – от 1 до 2 шт. (при необходимости);
- Надколенник XFQ I BIS PE, размер: 28 мм х 8 мм, 30 мм х 9 мм, 34 мм х 9 мм – 1 шт. (при необходимости);
- Инструкция по применению – 1 шт.;
1516. Набор эндопротеза коленного сустава тотального RSK модель 4, в составе:
- Компонент бедренный XFQ IV GK(R) C правый, размер #1– 1 шт.;
- Вкладыш большеберцовый XFQ IV PD PE, размер #1, толщина: 12 мм – 1 шт.;
- Компонент большеберцовый XB(F)Q IV JP C, размер #1 – 1 шт.;

- Ножка прямая бесцементной фиксации XB(F)Q III GB(JB) T, размер: 10 мм х 40 мм, 11 мм х 40 мм, 12 мм х 40 мм, 13 мм х 40 мм, 14 мм х 40 мм, 16 мм х 40 мм, 18 мм х 40 мм, 10 мм х 80 мм, 11 мм х 80 мм, 12 мм х 80 мм, 13 мм х 80 мм, 14 мм х 80 мм, 16 мм х 80 мм, 18 мм х 80 мм, 10 мм х 120 мм, 11 мм х 120 мм, 12 мм х 120 мм, 13 мм х 120 мм, 14 мм х 120 мм, 16 мм х 120 мм, 18 мм х 120 мм – от 1 до 2 шт. (при необходимости);
- Ножка изогнутая бесцементной фиксации XB(F)Q VI GB(JB) T, размер: 10 мм х 80 мм, 11 мм х 80 мм, 12 мм х 80 мм, 13 мм х 80 мм, 14 мм х 80 мм, 16 мм х 80 мм, 18 мм х 80 мм, 10 мм х 120 мм, 11 мм х 120 мм, 12 мм х 120 мм, 13 мм х 120 мм, 14 мм х 120 мм, 16 мм х 120 мм, 18 мм х 120 мм, 10 мм х 160 мм, 11 мм х 160 мм, 12 мм х 160 мм, 13 мм х 160 мм, 14 мм х 160 мм, 16 мм х 160 мм, 18 мм х 160 мм – от 1 до 2 шт. (при необходимости);
- Ножка изогнутая бесцементной фиксации XB(F)Q VII GB(JB) T, размер: 10 мм х 80 мм, 11 мм х 80 мм, 12 мм х 80 мм, 13 мм х 80 мм, 14 мм х 80 мм, 16 мм х 80 мм, 18 мм х 80 мм, 10 мм х 120 мм, 11 мм х 120 мм, 12 мм х 120 мм, 13 мм х 120 мм, 14 мм х 120 мм, 16 мм х 120 мм, 18 мм х 120 мм, 10 мм х 160 мм, 11 мм х 160 мм, 12 мм х 160 мм, 13 мм х 160 мм, 14 мм х 160 мм, 16 мм х 160 мм, 18 мм х 160 мм – от 1 до 2 шт. (при необходимости);
- Аугмент большеберцовый XB(F)Q V JC(L) T левый, размер #1, толщина: 5 мм, 10 мм, 15 мм – 1 шт. (при необходимости);
- Аугмент большеберцовый XB(F)Q V JC(R) T правый, размер #1, толщина: 5 мм, 10 мм, 15 мм – 1 шт. (при необходимости);
- Конус большеберцовый XB(F)Q VII JC T размер: #1, #2, #3, #4, толщина: 20 мм – 1 шт. (при необходимости);
- Аугмент бедренный дистальный XB(F)Q I GC(R) T правый, размер #1, толщина: 5 мм, 10 мм, 15 мм – 1 шт. (при необходимости);
- Аугмент бедренный дистальный XB(F)Q II GC(R) T правый, размер #1, толщина: 5 мм, 10 мм, 15 мм – 1 шт. (при необходимости);
- Аугмент бедренный задний универсальный XB(F)Q III GC T размер #1, толщина: 5 мм, 10 мм – от 1 до 2 шт. (при необходимости);
- Надколенник XFQ I BIS PE, размер: 28 мм х 8 мм, 30 мм х 9 мм, 34 мм х 9 мм – 1 шт. (при необходимости);
- Инструкция по применению – 1 шт.;
1517. Набор эндопротеза коленного сустава тотального RSK модель 5, в составе:
- Компонент бедренный XFQ IV GK(L) C левый, размер #1– 1 шт.;
- Вкладыш большеберцовый XFQ IV PD PE, размер #1, толщина: 14 мм – 1 шт.;
- Компонент большеберцовый XB(F)Q IV JP C, размер #1 – 1 шт.;
- Ножка прямая бесцементной фиксации XB(F)Q III GB(JB) T, размер: 10 мм х 40 мм, 11 мм х 40 мм, 12 мм х 40 мм, 13 мм х 40 мм, 14 мм х 40 мм, 16 мм х 40 мм, 18 мм х 40 мм, 10 мм х 80 мм, 11 мм х 80 мм, 12 мм х 80 мм, 13 мм х 80 мм, 14 мм х 80 мм, 16 мм х 80 мм, 18 мм х 80 мм, 10 мм х 120 мм, 11 мм х 120 мм, 12 мм х 120 мм, 13 мм х 120 мм, 14 мм х 120 мм, 16 мм х 120 мм, 18 мм х 120 мм – от 1 до 2 шт. (при необходимости);
- Ножка изогнутая бесцементной фиксации XB(F)Q VI GB(JB) T, размер: 10 мм х 80 мм, 11 мм х 80 мм, 12 мм х 80 мм, 13 мм х 80 мм, 14 мм х 80 мм, 16 мм х 80 мм, 18 мм х 80 мм, 10 мм х 120 мм, 11 мм х 120 мм, 12 мм х 120 мм, 13 мм х 120 мм, 14 мм х 120 мм, 16 мм х 120 мм, 18 мм х 120 мм, 10 мм х 160 мм, 11 мм х 160 мм, 12 мм х 160 мм, 13 мм х 160 мм, 14 мм х 160 мм, 16 мм х 160 мм, 18 мм х 160 мм – от 1 до 2 шт. (при необходимости);
- Ножка изогнутая бесцементной фиксации XB(F)Q VII GB(JB) T, размер: 10 мм х 80 мм, 11 мм х 80 мм, 12 мм х 80 мм, 13 мм х 80 мм, 14 мм х 80 мм, 16 мм х 80 мм, 18 мм х 80 мм, 10 мм х 120 мм, 11 мм х 120 мм, 12 мм х 120 мм, 13 мм х 120 мм, 14 мм х 120 мм, 16 мм х 120 мм, 18 мм х 120 мм, 10 мм х 160 мм, 11 мм х 160 мм, 12 мм х 160 мм, 13 мм х 160 мм, 14 мм х 160 мм, 16 мм х 160 мм, 18 мм х 160 мм – от 1 до 2 шт. (при необходимости);
- Аугмент большеберцовый XB(F)Q V JC(L) T левый, размер #1, толщина: 5 мм, 10 мм, 15 мм – 1 шт. (при необходимости);
- Аугмент большеберцовый XB(F)Q V JC(R) T правый, размер #1, толщина: 5 мм, 10 мм, 15 мм – 1 шт. (при необходимости);
- Конус большеберцовый XB(F)Q VII JC T размер: #1, #2, #3, #4, толщина: 20 мм – 1 шт. (при необходимости);
- Аугмент бедренный дистальный XB(F)Q I GC(L) T левый, размер #1, толщина: 5 мм, 10 мм, 15 мм – 1 шт. (при необходимости);
- Аугмент бедренный дистальный XB(F)Q II GC(L) T левый, размер #1, толщина: 5 мм, 10 мм, 15 мм – 1 шт. (при необходимости);
- Аугмент бедренный задний универсальный XB(F)Q III GC T размер #1, толщина: 5 мм, 10 мм – от 1 до 2 шт. (при необходимости);
- Надколенник XFQ I BIS PE, размер: 28 мм х 8 мм, 30 мм х 9 мм, 34 мм х 9 мм – 1 шт. (при необходимости);

- Инструкция по применению – 1 шт.;
1518. Набор эндопротеза коленного сустава тотального RSK модель 6, в составе:
- Компонент бедренный XFQ IV GK(R) C правый, размер #1– 1 шт.;
- Вкладыш большеберцовый XFQ IV PD PE, размер #1, толщина: 14 мм – 1 шт.;
- Компонент большеберцовый XB(F)Q IV JP C, размер #1 – 1 шт.;
- Ножка прямая бесцементной фиксации XB(F)Q III GB(JB) T, размер: 10 мм х 40 мм, 11 мм х 40 мм, 12 мм х 40 мм, 13 мм х 40 мм, 14 мм х 40 мм, 16 мм х 40 мм, 18 мм х 40 мм, 10 мм х 80 мм, 11 мм х 80 мм, 12 мм х 80 мм, 13 мм х 80 мм, 14 мм х 80 мм, 16 мм х 80 мм, 18 мм х 80 мм, 10 мм х 120 мм, 11 мм х 120 мм, 12 мм х 120 мм, 13 мм х 120 мм, 14 мм х 120 мм, 16 мм х 120 мм, 18 мм х 120 мм – от 1 до 2 шт. (при необходимости);
- Ножка изогнутая бесцементной фиксации XB(F)Q VI GB(JB) T, размер: 10 мм х 80 мм, 11 мм х 80 мм, 12 мм х 80 мм, 13 мм х 80 мм, 14 мм х 80 мм, 16 мм х 80 мм, 18 мм х 80 мм, 10 мм х 120 мм, 11 мм х 120 мм, 12 мм х 120 мм, 13 мм х 120 мм, 14 мм х 120 мм, 16 мм х 120 мм, 18 мм х 120 мм, 10 мм х 160 мм, 11 мм х 160 мм, 12 мм х 160 мм, 13 мм х 160 мм, 14 мм х 160 мм, 16 мм х 160 мм, 18 мм х 160 мм – от 1 до 2 шт. (при необходимости);
- Ножка изогнутая бесцементной фиксации XB(F)Q VII GB(JB) T, размер: 10 мм х 80 мм, 11 мм х 80 мм, 12 мм х 80 мм, 13 мм х 80 мм, 14 мм х 80 мм, 16 мм х 80 мм, 18 мм х 80 мм, 10 мм х 120 мм, 11 мм х 120 мм, 12 мм х 120 мм, 13 мм х 120 мм, 14 мм х 120 мм, 16 мм х 120 мм, 18 мм х 120 мм, 10 мм х 160 мм, 11 мм х 160 мм, 12 мм х 160 мм, 13 мм х 160 мм, 14 мм х 160 мм, 16 мм х 160 мм, 18 мм х 160 мм – от 1 до 2 шт. (при необходимости);
- Аугмент большеберцовый XB(F)Q V JC(L) T левый, размер #1, толщина: 5 мм, 10 мм, 15 мм – 1 шт. (при необходимости);
- Аугмент большеберцовый XB(F)Q V JC(R) T правый, размер #1, толщина: 5 мм, 10 мм, 15 мм – 1 шт. (при необходимости);
- Конус большеберцовый XB(F)Q VII JC T размер: #1, #2, #3, #4, толщина: 20 мм – 1 шт. (при необходимости);
- Аугмент бедренный дистальный XB(F)Q I GC(R) T правый, размер #1, толщина: 5 мм, 10 мм, 15 мм – 1 шт. (при необходимости);
- Аугмент бедренный дистальный XB(F)Q II GC(R) T правый, размер #1, толщина: 5 мм, 10 мм, 15 мм – 1 шт. (при необходимости);
- Аугмент бедренный задний универсальный XB(F)Q III GC T размер #1, толщина: 5 мм, 10 мм – от 1 до 2 шт. (при необходимости);
- Надколенник XFQ I BIS PE, размер: 28 мм х 8 мм, 30 мм х 9 мм, 34 мм х 9 мм – 1 шт. (при необходимости);
- Инструкция по применению – 1 шт.;
1519. Набор эндопротеза коленного сустава тотального RSK модель 7, в составе:
- Компонент бедренный XFQ IV GK(L) C левый, размер #1– 1 шт.;
- Вкладыш большеберцовый XFQ IV PD PE, размер #1, толщина: 16 мм – 1 шт.;
- Компонент большеберцовый XB(F)Q IV JP C, размер #1 – 1 шт.;
- Ножка прямая бесцементной фиксации XB(F)Q III GB(JB) T, размер: 10 мм х 40 мм, 11 мм х 40 мм, 12 мм х 40 мм, 13 мм х 40 мм, 14 мм х 40 мм, 16 мм х 40 мм, 18 мм х 40 мм, 10 мм х 80 мм, 11 мм х 80 мм, 12 мм х 80 мм, 13 мм х 80 мм, 14 мм х 80 мм, 16 мм х 80 мм, 18 мм х 80 мм, 10 мм х 120 мм, 11 мм х 120 мм, 12 мм х 120 мм, 13 мм х 120 мм, 14 мм х 120 мм, 16 мм х 120 мм, 18 мм х 120 мм – от 1 до 2 шт. (при необходимости);
- Ножка изогнутая бесцементной фиксации XB(F)Q VI GB(JB) T, размер: 10 мм х 80 мм, 11 мм х 80 мм, 12 мм х 80 мм, 13 мм х 80 мм, 14 мм х 80 мм, 16 мм х 80 мм, 18 мм х 80 мм, 10 мм х 120 мм, 11 мм х 120 мм, 12 мм х 120 мм, 13 мм х 120 мм, 14 мм х 120 мм, 16 мм х 120 мм, 18 мм х 120 мм, 10 мм х 160 мм, 11 мм х 160 мм, 12 мм х 160 мм, 13 мм х 160 мм, 14 мм х 160 мм, 16 мм х 160 мм, 18 мм х 160 мм – от 1 до 2 шт. (при необходимости);
- Ножка изогнутая бесцементной фиксации XB(F)Q VII GB(JB) T, размер: 10 мм х 80 мм, 11 мм х 80 мм, 12 мм х 80 мм, 13 мм х 80 мм, 14 мм х 80 мм, 16 мм х 80 мм, 18 мм х 80 мм, 10 мм х 120 мм, 11 мм х 120 мм, 12 мм х 120 мм, 13 мм х 120 мм, 14 мм х 120 мм, 16 мм х 120 мм, 18 мм х 120 мм, 10 мм х 160 мм, 11 мм х 160 мм, 12 мм х 160 мм, 13 мм х 160 мм, 14 мм х 160 мм, 16 мм х 160 мм, 18 мм х 160 мм – от 1 до 2 шт. (при необходимости);
- Аугмент большеберцовый XB(F)Q V JC(L) T левый, размер #1, толщина: 5 мм, 10 мм, 15 мм – 1 шт. (при необходимости);
- Аугмент большеберцовый XB(F)Q V JC(R) T правый, размер #1, толщина: 5 мм, 10 мм, 15 мм – 1 шт. (при необходимости);
- Конус большеберцовый XB(F)Q VII JC T размер: #1, #2, #3, #4, толщина: 20 мм – 1 шт. (при необходимости);
- Аугмент бедренный дистальный XB(F)Q I GC(L) T левый, размер #1, толщина: 5 мм, 10 мм, 15 мм – 1 шт. (при необходимости);

- Аугмент бедренный дистальный XB(F)Q II GC(L) T левый, размер #1, толщина: 5 мм, 10 мм, 15 мм – 1 шт. (при необходимости);
- Аугмент бедренный задний универсальный XB(F)Q III GC T размер #1, толщина: 5 мм, 10 мм – от 1 до 2 шт. (при необходимости);
- Надколенник XFQ I BIS PE, размер: 28 мм х 8 мм, 30 мм х 9 мм, 34 мм х 9 мм – 1 шт. (при необходимости);
- Инструкция по применению – 1 шт.;
1520. Набор эндопротеза коленного сустава тотального RSK модель 8, в составе:
- Компонент бедренный XFQ IV GK(R) C правый, размер #1– 1 шт.;
- Вкладыш большеберцовый XFQ IV PD PE, размер #1, толщина: 16 мм – 1 шт.;
- Компонент большеберцовый XB(F)Q IV JP C, размер #1 – 1 шт.;
- Ножка прямая бесцементной фиксации XB(F)Q III GB(JB) T, размер: 10 мм х 40 мм, 11 мм х 40 мм, 12 мм х 40 мм, 13 мм х 40 мм, 14 мм х 40 мм, 16 мм х 40 мм, 18 мм х 40 мм, 10 мм х 80 мм, 11 мм х 80 мм, 12 мм х 80 мм, 13 мм х 80 мм, 14 мм х 80 мм, 16 мм х 80 мм, 18 мм х 80 мм, 10 мм х 120 мм, 11 мм х 120 мм, 12 мм х 120 мм, 13 мм х 120 мм, 14 мм х 120 мм, 16 мм х 120 мм, 18 мм х 120 мм – от 1 до 2 шт. (при необходимости);
- Ножка изогнутая бесцементной фиксации XB(F)Q VI GB(JB) T, размер: 10 мм х 80 мм, 11 мм х 80 мм, 12 мм х 80 мм, 13 мм х 80 мм, 14 мм х 80 мм, 16 мм х 80 мм, 18 мм х 80 мм, 10 мм х 120 мм, 11 мм х 120 мм, 12 мм х 120 мм, 13 мм х 120 мм, 14 мм х 120 мм, 16 мм х 120 мм, 18 мм х 120 мм, 10 мм х 160 мм, 11 мм х 160 мм, 12 мм х 160 мм, 13 мм х 160 мм, 14 мм х 160 мм, 16 мм х 160 мм, 18 мм х 160 мм – от 1 до 2 шт. (при необходимости);
- Ножка изогнутая бесцементной фиксации XB(F)Q VII GB(JB) T, размер: 10 мм х 80 мм, 11 мм х 80 мм, 12 мм х 80 мм, 13 мм х 80 мм, 14 мм х 80 мм, 16 мм х 80 мм, 18 мм х 80 мм, 10 мм х 120 мм, 11 мм х 120 мм, 12 мм х 120 мм, 13 мм х 120 мм, 14 мм х 120 мм, 16 мм х 120 мм, 18 мм х 120 мм, 10 мм х 160 мм, 11 мм х 160 мм, 12 мм х 160 мм, 13 мм х 160 мм, 14 мм х 160 мм, 16 мм х 160 мм, 18 мм х 160 мм – от 1 до 2 шт. (при необходимости);
- Аугмент большеберцовый XB(F)Q V JC(L) T левый, размер #1, толщина: 5 мм, 10 мм, 15 мм – 1 шт. (при необходимости);
- Аугмент большеберцовый XB(F)Q V JC(R) T правый, размер #1, толщина: 5 мм, 10 мм, 15 мм – 1 шт. (при необходимости);
- Конус большеберцовый XB(F)Q VII JC T размер: #1, #2, #3, #4, толщина: 20 мм – 1 шт. (при необходимости);
- Аугмент бедренный дистальный XB(F)Q I GC(R) T правый, размер #1, толщина: 5 мм, 10 мм, 15 мм – 1 шт. (при необходимости);
- Аугмент бедренный дистальный XB(F)Q II GC(R) T правый, размер #1, толщина: 5 мм, 10 мм, 15 мм – 1 шт. (при необходимости);
- Аугмент бедренный задний универсальный XB(F)Q III GC T размер #1, толщина: 5 мм, 10 мм – от 1 до 2 шт. (при необходимости);
- Надколенник XFQ I BIS PE, размер: 28 мм х 8 мм, 30 мм х 9 мм, 34 мм х 9 мм – 1 шт. (при необходимости);
- Инструкция по применению – 1 шт.;
1521. Набор эндопротеза коленного сустава тотального RSK модель 9, в составе:
- Компонент бедренный XFQ IV GK(L) C левый, размер #1– 1 шт.;
- Вкладыш большеберцовый XFQ IV PD PE, размер #1, толщина: 18 мм – 1 шт.;
- Компонент большеберцовый XB(F)Q IV JP C, размер #1 – 1 шт.;
- Ножка прямая бесцементной фиксации XB(F)Q III GB(JB) T, размер: 10 мм х 40 мм, 11 мм х 40 мм, 12 мм х 40 мм, 13 мм х 40 мм, 14 мм х 40 мм, 16 мм х 40 мм, 18 мм х 40 мм, 10 мм х 80 мм, 11 мм х 80 мм, 12 мм х 80 мм, 13 мм х 80 мм, 14 мм х 80 мм, 16 мм х 80 мм, 18 мм х 80 мм, 10 мм х 120 мм, 11 мм х 120 мм, 12 мм х 120 мм, 13 мм х 120 мм, 14 мм х 120 мм, 16 мм х 120 мм, 18 мм х 120 мм – от 1 до 2 шт. (при необходимости);
- Ножка изогнутая бесцементной фиксации XB(F)Q VI GB(JB) T, размер: 10 мм х 80 мм, 11 мм х 80 мм, 12 мм х 80 мм, 13 мм х 80 мм, 14 мм х 80 мм, 16 мм х 80 мм, 18 мм х 80 мм, 10 мм х 120 мм, 11 мм х 120 мм, 12 мм х 120 мм, 13 мм х 120 мм, 14 мм х 120 мм, 16 мм х 120 мм, 18 мм х 120 мм, 10 мм х 160 мм, 11 мм х 160 мм, 12 мм х 160 мм, 13 мм х 160 мм, 14 мм х 160 мм, 16 мм х 160 мм, 18 мм х 160 мм – от 1 до 2 шт. (при необходимости);
- Ножка изогнутая бесцементной фиксации XB(F)Q VII GB(JB) T, размер: 10 мм х 80 мм, 11 мм х 80 мм, 12 мм х 80 мм, 13 мм х 80 мм, 14 мм х 80 мм, 16 мм х 80 мм, 18 мм х 80 мм, 10 мм х 120 мм, 11 мм х 120 мм, 12 мм х 120 мм, 13 мм х 120 мм, 14 мм х 120 мм, 16 мм х 120 мм, 18 мм х 120 мм, 10 мм х 160 мм, 11 мм х 160 мм, 12 мм х 160 мм, 13 мм х 160 мм, 14 мм х 160 мм, 16 мм х 160 мм, 18 мм х 160 мм – от 1 до 2 шт. (при необходимости);
- Аугмент большеберцовый XB(F)Q V JC(L) T левый, размер #1, толщина: 5 мм, 10 мм, 15 мм – 1 шт. (при необходимости);

- Аугмент большеберцовый XB(F)Q V JC(R) T правый, размер #1, толщина: 5 мм, 10 мм, 15 мм – 1 шт. (при необходимости);
- Конус большеберцовый XB(F)Q VII JC T размер: #1, #2, #3, #4, толщина: 20 мм – 1 шт. (при необходимости);
- Аугмент бедренный дистальный XB(F)Q I GC(L) T левый, размер #1, толщина: 5 мм, 10 мм, 15 мм – 1 шт. (при необходимости);
- Аугмент бедренный дистальный XB(F)Q II GC(L) T левый, размер #1, толщина: 5 мм, 10 мм, 15 мм – 1 шт. (при необходимости);
- Аугмент бедренный задний универсальный XB(F)Q III GC T размер #1, толщина: 5 мм, 10 мм – от 1 до 2 шт. (при необходимости);
- Надколенник XFQ I BIS PE, размер: 28 мм x 8 мм, 30 мм x 9 мм, 34 мм x 9 мм – 1 шт. (при необходимости);
- Инструкция по применению – 1 шт.;
1522. Набор эндопротеза коленного сустава тотального RSK модель 10, в составе:
- Компонент бедренный XFQ IV GK(R) C правый, размер #1– 1 шт.;
- Вкладыш большеберцовый XFQ IV PD PE, размер #1, толщина: 18 мм – 1 шт.;
- Компонент большеберцовый XB(F)Q IV JP C, размер #1 – 1 шт.;
- Ножка прямая бесцементной фиксации XB(F)Q III GB(JB) T, размер: 10 мм x 40 мм, 11 мм x 40 мм, 12 мм x 40 мм, 13 мм x 40 мм, 14 мм x 40 мм, 16 мм x 40 мм, 18 мм x 40 мм, 10 мм x 80 мм, 11 мм x 80 мм, 12 мм x 80 мм, 13 мм x 80 мм, 14 мм x 80 мм, 16 мм x 80 мм, 18 мм x 80 мм, 10 мм x 120 мм, 11 мм x 120 мм, 12 мм x 120 мм, 13 мм x 120 мм, 14 мм x 120 мм, 16 мм x 120 мм, 18 мм x 120 мм – от 1 до 2 шт. (при необходимости);
- Ножка изогнутая бесцементной фиксации XB(F)Q VI GB(JB) T, размер: 10 мм x 80 мм, 11 мм x 80 мм, 12 мм x 80 мм, 13 мм x 80 мм, 14 мм x 80 мм, 16 мм x 80 мм, 18 мм x 80 мм, 10 мм x 120 мм, 11 мм x 120 мм, 12 мм x 120 мм, 13 мм x 120 мм, 14 мм x 120 мм, 16 мм x 120 мм, 18 мм x 120 мм, 10 мм x 160 мм, 11 мм x 160 мм, 12 мм x 160 мм, 13 мм x 160 мм, 14 мм x 160 мм, 16 мм x 160 мм, 18 мм x 160 мм – от 1 до 2 шт. (при необходимости);
- Ножка изогнутая бесцементной фиксации XB(F)Q VII GB(JB) T, размер: 10 мм x 80 мм, 11 мм x 80 мм, 12 мм x 80 мм, 13 мм x 80 мм, 14 мм x 80 мм, 16 мм x 80 мм, 18 мм x 80 мм, 10 мм x 120 мм, 11 мм x 120 мм, 12 мм x 120 мм, 13 мм x 120 мм, 14 мм x 120 мм, 16 мм x 120 мм, 18 мм x 120 мм, 10 мм x 160 мм, 11 мм x 160 мм, 12 мм x 160 мм, 13 мм x 160 мм, 14 мм x 160 мм, 16 мм x 160 мм, 18 мм x 160 мм – от 1 до 2 шт. (при необходимости);
- Аугмент большеберцовый XB(F)Q V JC(L) T левый, размер #1, толщина: 5 мм, 10 мм, 15 мм – 1 шт. (при необходимости);
- Аугмент большеберцовый XB(F)Q V JC(R) T правый, размер #1, толщина: 5 мм, 10 мм, 15 мм – 1 шт. (при необходимости);
- Конус большеберцовый XB(F)Q VII JC T размер: #1, #2, #3, #4, толщина: 20 мм – 1 шт. (при необходимости);
- Аугмент бедренный дистальный XB(F)Q I GC(R) T правый, размер #1, толщина: 5 мм, 10 мм, 15 мм – 1 шт. (при необходимости);
- Аугмент бедренный дистальный XB(F)Q II GC(R) T правый, размер #1, толщина: 5 мм, 10 мм, 15 мм – 1 шт. (при необходимости);
- Аугмент бедренный задний универсальный XB(F)Q III GC T размер #1, толщина: 5 мм, 10 мм – от 1 до 2 шт. (при необходимости);
- Надколенник XFQ I BIS PE, размер: 28 мм x 8 мм, 30 мм x 9 мм, 34 мм x 9 мм – 1 шт. (при необходимости);
- Инструкция по применению – 1 шт.;
1523. Набор эндопротеза коленного сустава тотального RSK модель 11, в составе:
- Компонент бедренный XFQ IV GK(L) C левый, размер #1– 1 шт.;
- Вкладыш большеберцовый XFQ IV PD PE, размер #1, толщина: 20 мм – 1 шт.;
- Компонент большеберцовый XB(F)Q IV JP C, размер #1 – 1 шт.;
- Ножка прямая бесцементной фиксации XB(F)Q III GB(JB) T, размер: 10 мм x 40 мм, 11 мм x 40 мм, 12 мм x 40 мм, 13 мм x 40 мм, 14 мм x 40 мм, 16 мм x 40 мм, 18 мм x 40 мм, 10 мм x 80 мм, 11 мм x 80 мм, 12 мм x 80 мм, 13 мм x 80 мм, 14 мм x 80 мм, 16 мм x 80 мм, 18 мм x 80 мм, 10 мм x 120 мм, 11 мм x 120 мм, 12 мм x 120 мм, 13 мм x 120 мм, 14 мм x 120 мм, 16 мм x 120 мм, 18 мм x 120 мм – от 1 до 2 шт. (при необходимости);
- Ножка изогнутая бесцементной фиксации XB(F)Q VI GB(JB) T, размер: 10 мм x 80 мм, 11 мм x 80 мм, 12 мм x 80 мм, 13 мм x 80 мм, 14 мм x 80 мм, 16 мм x 80 мм, 18 мм x 80 мм, 10 мм x 120 мм, 11 мм x 120 мм, 12 мм x 120 мм, 13 мм x 120 мм, 14 мм x 120 мм, 16 мм x 120 мм, 18 мм x 120 мм, 10 мм x 160 мм, 11 мм x 160 мм, 12 мм x 160 мм, 13 мм x 160 мм, 14 мм x 160 мм, 16 мм x 160 мм, 18 мм x 160 мм – от 1 до 2 шт. (при необходимости);

- Ножка изогнутая бесцементной фиксации XB(F)Q VII GB(JB) T, размер: 10 мм х 80 мм, 11 мм х 80 мм, 12 мм х 80 мм, 13 мм х 80 мм, 14 мм х 80 мм, 16 мм х 80 мм, 18 мм х 80 мм, 10 мм х 120 мм, 11 мм х 120 мм, 12 мм х 120 мм, 13 мм х 120 мм, 14 мм х 120 мм, 16 мм х 120 мм, 18 мм х 120 мм, 10 мм х 160 мм, 11 мм х 160 мм, 12 мм х 160 мм, 13 мм х 160 мм, 14 мм х 160 мм, 16 мм х 160 мм, 18 мм х 160 мм – от 1 до 2 шт. (при необходимости);
- Аугмент большеберцовый XB(F)Q V JC(L) T левый, размер #1, толщина: 5 мм, 10 мм, 15 мм – 1 шт. (при необходимости);
- Аугмент большеберцовый XB(F)Q V JC(R) T правый, размер #1, толщина: 5 мм, 10 мм, 15 мм – 1 шт. (при необходимости);
- Конус большеберцовый XB(F)Q VII JC T размер: #1, #2, #3, #4, толщина: 20 мм – 1 шт. (при необходимости);
- Аугмент бедренный дистальный XB(F)Q I GC(L) T левый, размер #1, толщина: 5 мм, 10 мм, 15 мм – 1 шт. (при необходимости);
- Аугмент бедренный дистальный XB(F)Q II GC(L) T левый, размер #1, толщина: 5 мм, 10 мм, 15 мм – 1 шт. (при необходимости);
- Аугмент бедренный задний универсальный XB(F)Q III GC T размер #1, толщина: 5 мм, 10 мм – от 1 до 2 шт. (при необходимости);
- Надколенник XFQ I BIS PE, размер: 28 мм х 8 мм, 30 мм х 9 мм, 34 мм х 9 мм – 1 шт. (при необходимости);
- Инструкция по применению – 1 шт.;
1524. Набор эндопротеза коленного сустава тотального RSK модель 12, в составе:
- Компонент бедренный XFQ IV GK(R) C правый, размер #1– 1 шт.;
- Вкладыш большеберцовый XFQ IV PD PE, размер #1, толщина: 20 мм – 1 шт.;
- Компонент большеберцовый XB(F)Q IV JP C, размер #1 – 1 шт.;
- Ножка прямая бесцементной фиксации XB(F)Q III GB(JB) T, размер: 10 мм х 40 мм, 11 мм х 40 мм, 12 мм х 40 мм, 13 мм х 40 мм, 14 мм х 40 мм, 16 мм х 40 мм, 18 мм х 40 мм, 10 мм х 80 мм, 11 мм х 80 мм, 12 мм х 80 мм, 13 мм х 80 мм, 14 мм х 80 мм, 16 мм х 80 мм, 18 мм х 80 мм, 10 мм х 120 мм, 11 мм х 120 мм, 12 мм х 120 мм, 13 мм х 120 мм, 14 мм х 120 мм, 16 мм х 120 мм, 18 мм х 120 мм – от 1 до 2 шт. (при необходимости);
- Ножка изогнутая бесцементной фиксации XB(F)Q VI GB(JB) T, размер: 10 мм х 80 мм, 11 мм х 80 мм, 12 мм х 80 мм, 13 мм х 80 мм, 14 мм х 80 мм, 16 мм х 80 мм, 18 мм х 80 мм, 10 мм х 120 мм, 11 мм х 120 мм, 12 мм х 120 мм, 13 мм х 120 мм, 14 мм х 120 мм, 16 мм х 120 мм, 18 мм х 120 мм, 10 мм х 160 мм, 11 мм х 160 мм, 12 мм х 160 мм, 13 мм х 160 мм, 14 мм х 160 мм, 16 мм х 160 мм, 18 мм х 160 мм – от 1 до 2 шт. (при необходимости);
- Ножка изогнутая бесцементной фиксации XB(F)Q VII GB(JB) T, размер: 10 мм х 80 мм, 11 мм х 80 мм, 12 мм х 80 мм, 13 мм х 80 мм, 14 мм х 80 мм, 16 мм х 80 мм, 18 мм х 80 мм, 10 мм х 120 мм, 11 мм х 120 мм, 12 мм х 120 мм, 13 мм х 120 мм, 14 мм х 120 мм, 16 мм х 120 мм, 18 мм х 120 мм, 10 мм х 160 мм, 11 мм х 160 мм, 12 мм х 160 мм, 13 мм х 160 мм, 14 мм х 160 мм, 16 мм х 160 мм, 18 мм х 160 мм – от 1 до 2 шт. (при необходимости);
- Аугмент большеберцовый XB(F)Q V JC(L) T левый, размер #1, толщина: 5 мм, 10 мм, 15 мм – 1 шт. (при необходимости);
- Аугмент большеберцовый XB(F)Q V JC(R) T правый, размер #1, толщина: 5 мм, 10 мм, 15 мм – 1 шт. (при необходимости);
- Конус большеберцовый XB(F)Q VII JC T размер: #1, #2, #3, #4, толщина: 20 мм – 1 шт. (при необходимости);
- Аугмент бедренный дистальный XB(F)Q I GC(R) T правый, размер #1, толщина: 5 мм, 10 мм, 15 мм – 1 шт. (при необходимости);
- Аугмент бедренный дистальный XB(F)Q II GC(R) T правый, размер #1, толщина: 5 мм, 10 мм, 15 мм – 1 шт. (при необходимости);
- Аугмент бедренный задний универсальный XB(F)Q III GC T размер #1, толщина: 5 мм, 10 мм – от 1 до 2 шт. (при необходимости);
- Надколенник XFQ I BIS PE, размер: 28 мм х 8 мм, 30 мм х 9 мм, 34 мм х 9 мм – 1 шт. (при необходимости);
- Инструкция по применению – 1 шт.;
1525. Набор эндопротеза коленного сустава тотального RSK модель 13, в составе:
- Компонент бедренный XFQ IV GK(L) C левый, размер #1– 1 шт.;
- Вкладыш большеберцовый XFQ IV PD PE, размер #2, толщина: 10 мм – 1 шт.;
- Компонент большеберцовый XB(F)Q IV JP C, размер #2 – 1 шт.;
- Ножка прямая бесцементной фиксации XB(F)Q III GB(JB) T, размер: 10 мм х 40 мм, 11 мм х 40 мм, 12 мм х 40 мм, 13 мм х 40 мм, 14 мм х 40 мм, 16 мм х 40 мм, 18 мм х 40 мм, 10 мм х 80 мм, 11 мм х 80 мм, 12 мм х 80 мм,

13 мм х 80 мм, 14 мм х 80 мм, 16 мм х 80 мм, 18 мм х 80 мм, 10 мм х 120 мм, 11 мм х 120 мм, 12 мм х 120 мм, 13 мм х 120 мм, 14 мм х 120 мм, 16 мм х 120 мм, 18 мм х 120 мм – от 1 до 2 шт. (при необходимости);
- Ножка изогнутая бесцементной фиксации XB(F)Q VI GB(JB) T, размер: 10 мм х 80 мм, 11 мм х 80 мм, 12 мм х 80 мм, 13 мм х 80 мм, 14 мм х 80 мм, 16 мм х 80 мм, 18 мм х 80 мм, 10 мм х 120 мм, 11 мм х 120 мм, 12 мм х 120 мм, 13 мм х 120 мм, 14 мм х 120 мм, 16 мм х 120 мм, 18 мм х 120 мм, 10 мм х 160 мм, 11 мм х 160 мм, 12 мм х 160 мм, 13 мм х 160 мм, 14 мм х 160 мм, 16 мм х 160 мм, 18 мм х 160 мм – от 1 до 2 шт. (при необходимости);
- Ножка изогнутая бесцементной фиксации XB(F)Q VII GB(JB) T, размер: 10 мм х 80 мм, 11 мм х 80 мм, 12 мм х 80 мм, 13 мм х 80 мм, 14 мм х 80 мм, 16 мм х 80 мм, 18 мм х 80 мм, 10 мм х 120 мм, 11 мм х 120 мм, 12 мм х 120 мм, 13 мм х 120 мм, 14 мм х 120 мм, 16 мм х 120 мм, 18 мм х 120 мм, 10 мм х 160 мм, 11 мм х 160 мм, 12 мм х 160 мм, 13 мм х 160 мм, 14 мм х 160 мм, 16 мм х 160 мм, 18 мм х 160 мм – от 1 до 2 шт. (при необходимости);
- Аугмент большеберцовый XB(F)Q V JC(L) T левый, размер #2, толщина: 5 мм, 10 мм, 15 мм – 1 шт. (при необходимости);
- Аугмент большеберцовый XB(F)Q V JC(R) T правый, размер #2, толщина: 5 мм, 10 мм, 15 мм – 1 шт. (при необходимости);
- Конус большеберцовый XB(F)Q VII JC T размер: #1, #2, #3, #4, толщина: 20 мм – 1 шт. (при необходимости);
- Аугмент бедренный дистальный XB(F)Q I GC(L) T левый, размер #1, толщина: 5 мм, 10 мм, 15 мм – 1 шт. (при необходимости);
- Аугмент бедренный дистальный XB(F)Q II GC(L) T левый, размер #1, толщина: 5 мм, 10 мм, 15 мм – 1 шт. (при необходимости);
- Аугмент бедренный задний универсальный XB(F)Q III GC T размер #1, толщина: 5 мм, 10 мм – от 1 до 2 шт. (при необходимости);
- Надколенник XFQ I BIS PE, размер: 28 мм х 8 мм, 30 мм х 9 мм, 34 мм х 9 мм – 1 шт. (при необходимости);
- Инструкция по применению – 1 шт.;
1526. Набор эндопротеза коленного сустава тотального RSK модель 14, в составе:
- Компонент бедренный XFQ IV GK(R) C правый, размер #1– 1 шт.;
- Вкладыш большеберцовый XFQ IV PD PE, размер #2, толщина: 10 мм – 1 шт.;
- Компонент большеберцовый XB(F)Q IV JP C, размер #2 – 1 шт.;
- Ножка прямая бесцементной фиксации XB(F)Q III GB(JB) T, размер: 10 мм х 40 мм, 11 мм х 40 мм, 12 мм х 40 мм, 13 мм х 40 мм, 14 мм х 40 мм, 16 мм х 40 мм, 18 мм х 40 мм, 10 мм х 80 мм, 11 мм х 80 мм, 12 мм х 80 мм, 13 мм х 80 мм, 14 мм х 80 мм, 16 мм х 80 мм, 18 мм х 80 мм, 10 мм х 120 мм, 11 мм х 120 мм, 12 мм х 120 мм, 13 мм х 120 мм, 14 мм х 120 мм, 16 мм х 120 мм, 18 мм х 120 мм – от 1 до 2 шт. (при необходимости);
- Ножка изогнутая бесцементной фиксации XB(F)Q VI GB(JB) T, размер: 10 мм х 80 мм, 11 мм х 80 мм, 12 мм х 80 мм, 13 мм х 80 мм, 14 мм х 80 мм, 16 мм х 80 мм, 18 мм х 80 мм, 10 мм х 120 мм, 11 мм х 120 мм, 12 мм х 120 мм, 13 мм х 120 мм, 14 мм х 120 мм, 16 мм х 120 мм, 18 мм х 120 мм, 10 мм х 160 мм, 11 мм х 160 мм, 12 мм х 160 мм, 13 мм х 160 мм, 14 мм х 160 мм, 16 мм х 160 мм, 18 мм х 160 мм – от 1 до 2 шт. (при необходимости);
- Ножка изогнутая бесцементной фиксации XB(F)Q VII GB(JB) T, размер: 10 мм х 80 мм, 11 мм х 80 мм, 12 мм х 80 мм, 13 мм х 80 мм, 14 мм х 80 мм, 16 мм х 80 мм, 18 мм х 80 мм, 10 мм х 120 мм, 11 мм х 120 мм, 12 мм х 120 мм, 13 мм х 120 мм, 14 мм х 120 мм, 16 мм х 120 мм, 18 мм х 120 мм, 10 мм х 160 мм, 11 мм х 160 мм, 12 мм х 160 мм, 13 мм х 160 мм, 14 мм х 160 мм, 16 мм х 160 мм, 18 мм х 160 мм – от 1 до 2 шт. (при необходимости);
- Аугмент большеберцовый XB(F)Q V JC(L) T левый, размер #2, толщина: 5 мм, 10 мм, 15 мм – 1 шт. (при необходимости);
- Аугмент большеберцовый XB(F)Q V JC(R) T правый, размер #2, толщина: 5 мм, 10 мм, 15 мм – 1 шт. (при необходимости);
- Конус большеберцовый XB(F)Q VII JC T размер: #1, #2, #3, #4, толщина: 20 мм – 1 шт. (при необходимости);
- Аугмент бедренный дистальный XB(F)Q I GC(R) T правый, размер #1, толщина: 5 мм, 10 мм, 15 мм – 1 шт. (при необходимости);
- Аугмент бедренный дистальный XB(F)Q II GC(R) T правый, размер #1, толщина: 5 мм, 10 мм, 15 мм – 1 шт. (при необходимости);
- Аугмент бедренный задний универсальный XB(F)Q III GC T размер #1, толщина: 5 мм, 10 мм – от 1 до 2 шт. (при необходимости);
- Надколенник XFQ I BIS PE, размер: 28 мм х 8 мм, 30 мм х 9 мм, 34 мм х 9 мм – 1 шт. (при необходимости);
- Инструкция по применению – 1 шт.;
1527. Набор эндопротеза коленного сустава тотального RSK модель 15, в составе:

- Компонент бедренный XFQ IV GK(L) C левый, размер #1– 1 шт.;
- Вкладыш большеберцовый XFQ IV PD PE, размер #2, толщина: 12 мм – 1 шт.;
- Компонент большеберцовый XB(F)Q IV JP C, размер #2 – 1 шт.;
- Ножка прямая бесцементной фиксации XB(F)Q III GB(JB) T, размер: 10 мм х 40 мм, 11 мм х 40 мм, 12 мм х 40 мм, 13 мм х 40 мм, 14 мм х 40 мм, 16 мм х 40 мм, 18 мм х 40 мм, 10 мм х 80 мм, 11 мм х 80 мм, 12 мм х 80 мм, 13 мм х 80 мм, 14 мм х 80 мм, 16 мм х 80 мм, 18 мм х 80 мм, 10 мм х 120 мм, 11 мм х 120 мм, 12 мм х 120 мм, 13 мм х 120 мм, 14 мм х 120 мм, 16 мм х 120 мм, 18 мм х 120 мм – от 1 до 2 шт. (при необходимости);
- Ножка изогнутая бесцементной фиксации XB(F)Q VI GB(JB) T, размер: 10 мм х 80 мм, 11 мм х 80 мм, 12 мм х 80 мм, 13 мм х 80 мм, 14 мм х 80 мм, 16 мм х 80 мм, 18 мм х 80 мм, 10 мм х 120 мм, 11 мм х 120 мм, 12 мм х 120 мм, 13 мм х 120 мм, 14 мм х 120 мм, 16 мм х 120 мм, 18 мм х 120 мм, 10 мм х 160 мм, 11 мм х 160 мм, 12 мм х 160 мм, 13 мм х 160 мм, 14 мм х 160 мм, 16 мм х 160 мм, 18 мм х 160 мм – от 1 до 2 шт. (при необходимости);
- Ножка изогнутая бесцементной фиксации XB(F)Q VII GB(JB) T, размер: 10 мм х 80 мм, 11 мм х 80 мм, 12 мм х 80 мм, 13 мм х 80 мм, 14 мм х 80 мм, 16 мм х 80 мм, 18 мм х 80 мм, 10 мм х 120 мм, 11 мм х 120 мм, 12 мм х 120 мм, 13 мм х 120 мм, 14 мм х 120 мм, 16 мм х 120 мм, 18 мм х 120 мм, 10 мм х 160 мм, 11 мм х 160 мм, 12 мм х 160 мм, 13 мм х 160 мм, 14 мм х 160 мм, 16 мм х 160 мм, 18 мм х 160 мм – от 1 до 2 шт. (при необходимости);
- Аугмент большеберцовый XB(F)Q V JC(L) T левый, размер #2, толщина: 5 мм, 10 мм, 15 мм – 1 шт. (при необходимости);
- Аугмент большеберцовый XB(F)Q V JC(R) T правый, размер #2, толщина: 5 мм, 10 мм, 15 мм – 1 шт. (при необходимости);
- Конус большеберцовый XB(F)Q VII JC T размер: #1, #2, #3, #4, толщина: 20 мм – 1 шт. (при необходимости);
- Аугмент бедренный дистальный XB(F)Q I GC(L) T левый, размер #1, толщина: 5 мм, 10 мм, 15 мм – 1 шт. (при необходимости);
- Аугмент бедренный дистальный XB(F)Q II GC(L) T левый, размер #1, толщина: 5 мм, 10 мм, 15 мм – 1 шт. (при необходимости);
- Аугмент бедренный задний универсальный XB(F)Q III GC T размер #1, толщина: 5 мм, 10 мм – от 1 до 2 шт. (при необходимости);
- Надколенник XFQ I BIS PE, размер: 28 мм х 8 мм, 30 мм х 9 мм, 34 мм х 9 мм – 1 шт. (при необходимости);
- Инструкция по применению – 1 шт.;

1528. Набор эндопротеза коленного сустава тотального RSK модель 16, в составе:
- Компонент бедренный XFQ IV GK(R) C правый, размер #1– 1 шт.;
- Вкладыш большеберцовый XFQ IV PD PE, размер #2, толщина: 12 мм – 1 шт.;
- Компонент большеберцовый XB(F)Q IV JP C, размер #2 – 1 шт.;
- Ножка прямая бесцементной фиксации XB(F)Q III GB(JB) T, размер: 10 мм х 40 мм, 11 мм х 40 мм, 12 мм х 40 мм, 13 мм х 40 мм, 14 мм х 40 мм, 16 мм х 40 мм, 18 мм х 40 мм, 10 мм х 80 мм, 11 мм х 80 мм, 12 мм х 80 мм, 13 мм х 80 мм, 14 мм х 80 мм, 16 мм х 80 мм, 18 мм х 80 мм, 10 мм х 120 мм, 11 мм х 120 мм, 12 мм х 120 мм, 13 мм х 120 мм, 14 мм х 120 мм, 16 мм х 120 мм, 18 мм х 120 мм – от 1 до 2 шт. (при необходимости);
- Ножка изогнутая бесцементной фиксации XB(F)Q VI GB(JB) T, размер: 10 мм х 80 мм, 11 мм х 80 мм, 12 мм х 80 мм, 13 мм х 80 мм, 14 мм х 80 мм, 16 мм х 80 мм, 18 мм х 80 мм, 10 мм х 120 мм, 11 мм х 120 мм, 12 мм х 120 мм, 13 мм х 120 мм, 14 мм х 120 мм, 16 мм х 120 мм, 18 мм х 120 мм, 10 мм х 160 мм, 11 мм х 160 мм, 12 мм х 160 мм, 13 мм х 160 мм, 14 мм х 160 мм, 16 мм х 160 мм, 18 мм х 160 мм – от 1 до 2 шт. (при необходимости);
- Ножка изогнутая бесцементной фиксации XB(F)Q VII GB(JB) T, размер: 10 мм х 80 мм, 11 мм х 80 мм, 12 мм х 80 мм, 13 мм х 80 мм, 14 мм х 80 мм, 16 мм х 80 мм, 18 мм х 80 мм, 10 мм х 120 мм, 11 мм х 120 мм, 12 мм х 120 мм, 13 мм х 120 мм, 14 мм х 120 мм, 16 мм х 120 мм, 18 мм х 120 мм, 10 мм х 160 мм, 11 мм х 160 мм, 12 мм х 160 мм, 13 мм х 160 мм, 14 мм х 160 мм, 16 мм х 160 мм, 18 мм х 160 мм – от 1 до 2 шт. (при необходимости);
- Аугмент большеберцовый XB(F)Q V JC(L) T левый, размер #2, толщина: 5 мм, 10 мм, 15 мм – 1 шт. (при необходимости);
- Аугмент большеберцовый XB(F)Q V JC(R) T правый, размер #2, толщина: 5 мм, 10 мм, 15 мм – 1 шт. (при необходимости);
- Конус большеберцовый XB(F)Q VII JC T размер: #1, #2, #3, #4, толщина: 20 мм – 1 шт. (при необходимости);
- Аугмент бедренный дистальный XB(F)Q I GC(R) T правый, размер #1, толщина: 5 мм, 10 мм, 15 мм – 1 шт. (при необходимости);
- Аугмент бедренный дистальный XB(F)Q II GC(R) T правый, размер #1, толщина: 5 мм, 10 мм, 15 мм – 1 шт. (при необходимости);

- Аугмент бедренный задний универсальный XB(F)Q III GC T размер #1, толщина: 5 мм, 10 мм – от 1 до 2 шт. (при необходимости);
- Надколенник XFQ I BIS PE, размер: 28 мм х 8 мм, 30 мм х 9 мм, 34 мм х 9 мм – 1 шт. (при необходимости);
- Инструкция по применению – 1 шт.;
1529. Набор эндопротеза коленного сустава тотального RSK модель 17, в составе:
- Компонент бедренный XFQ IV GK(L) C левый, размер #1– 1 шт.;
- Вкладыш большеберцовый XFQ IV PD PE, размер #2, толщина: 14 мм – 1 шт.;
- Компонент большеберцовый XB(F)Q IV JP C, размер #2 – 1 шт.;
- Ножка прямая бесцементной фиксации XB(F)Q III GB(JB) T, размер: 10 мм х 40 мм, 11 мм х 40 мм, 12 мм х 40 мм, 13 мм х 40 мм, 14 мм х 40 мм, 16 мм х 40 мм, 18 мм х 40 мм, 10 мм х 80 мм, 11 мм х 80 мм, 12 мм х 80 мм, 13 мм х 80 мм, 14 мм х 80 мм, 16 мм х 80 мм, 18 мм х 80 мм, 10 мм х 120 мм, 11 мм х 120 мм, 12 мм х 120 мм, 13 мм х 120 мм, 14 мм х 120 мм, 16 мм х 120 мм, 18 мм х 120 мм – от 1 до 2 шт. (при необходимости);
- Ножка изогнутая бесцементной фиксации XB(F)Q VI GB(JB) T, размер: 10 мм х 80 мм, 11 мм х 80 мм, 12 мм х 80 мм, 13 мм х 80 мм, 14 мм х 80 мм, 16 мм х 80 мм, 18 мм х 80 мм, 10 мм х 120 мм, 11 мм х 120 мм, 12 мм х 120 мм, 13 мм х 120 мм, 14 мм х 120 мм, 16 мм х 120 мм, 18 мм х 120 мм, 10 мм х 160 мм, 11 мм х 160 мм, 12 мм х 160 мм, 13 мм х 160 мм, 14 мм х 160 мм, 16 мм х 160 мм, 18 мм х 160 мм – от 1 до 2 шт. (при необходимости);
- Ножка изогнутая бесцементной фиксации XB(F)Q VII GB(JB) T, размер: 10 мм х 80 мм, 11 мм х 80 мм, 12 мм х 80 мм, 13 мм х 80 мм, 14 мм х 80 мм, 16 мм х 80 мм, 18 мм х 80 мм, 10 мм х 120 мм, 11 мм х 120 мм, 12 мм х 120 мм, 13 мм х 120 мм, 14 мм х 120 мм, 16 мм х 120 мм, 18 мм х 120 мм, 10 мм х 160 мм, 11 мм х 160 мм, 12 мм х 160 мм, 13 мм х 160 мм, 14 мм х 160 мм, 16 мм х 160 мм, 18 мм х 160 мм – от 1 до 2 шт. (при необходимости);
- Аугмент большеберцовый XB(F)Q V JC(L) T левый, размер #2, толщина: 5 мм, 10 мм, 15 мм – 1 шт. (при необходимости);
- Аугмент большеберцовый XB(F)Q V JC(R) T правый, размер #2, толщина: 5 мм, 10 мм, 15 мм – 1 шт. (при необходимости);
- Конус большеберцовый XB(F)Q VII JC T размер: #1, #2, #3, #4, толщина: 20 мм – 1 шт. (при необходимости);
- Аугмент бедренный дистальный XB(F)Q I GC(L) T левый, размер #1, толщина: 5 мм, 10 мм, 15 мм – 1 шт. (при необходимости);
- Аугмент бедренный дистальный XB(F)Q II GC(L) T левый, размер #1, толщина: 5 мм, 10 мм, 15 мм – 1 шт. (при необходимости);
- Аугмент бедренный задний универсальный XB(F)Q III GC T размер #1, толщина: 5 мм, 10 мм – от 1 до 2 шт. (при необходимости);
- Надколенник XFQ I BIS PE, размер: 28 мм х 8 мм, 30 мм х 9 мм, 34 мм х 9 мм – 1 шт. (при необходимости);
- Инструкция по применению – 1 шт.;
1530. Набор эндопротеза коленного сустава тотального RSK модель 18, в составе:
- Компонент бедренный XFQ IV GK(R) C правый, размер #1– 1 шт.;
- Вкладыш большеберцовый XFQ IV PD PE, размер #2, толщина: 14 мм – 1 шт.;
- Компонент большеберцовый XB(F)Q IV JP C, размер #2 – 1 шт.;
- Ножка прямая бесцементной фиксации XB(F)Q III GB(JB) T, размер: 10 мм х 40 мм, 11 мм х 40 мм, 12 мм х 40 мм, 13 мм х 40 мм, 14 мм х 40 мм, 16 мм х 40 мм, 18 мм х 40 мм, 10 мм х 80 мм, 11 мм х 80 мм, 12 мм х 80 мм, 13 мм х 80 мм, 14 мм х 80 мм, 16 мм х 80 мм, 18 мм х 80 мм, 10 мм х 120 мм, 11 мм х 120 мм, 12 мм х 120 мм, 13 мм х 120 мм, 14 мм х 120 мм, 16 мм х 120 мм, 18 мм х 120 мм – от 1 до 2 шт. (при необходимости);
- Ножка изогнутая бесцементной фиксации XB(F)Q VI GB(JB) T, размер: 10 мм х 80 мм, 11 мм х 80 мм, 12 мм х 80 мм, 13 мм х 80 мм, 14 мм х 80 мм, 16 мм х 80 мм, 18 мм х 80 мм, 10 мм х 120 мм, 11 мм х 120 мм, 12 мм х 120 мм, 13 мм х 120 мм, 14 мм х 120 мм, 16 мм х 120 мм, 18 мм х 120 мм, 10 мм х 160 мм, 11 мм х 160 мм, 12 мм х 160 мм, 13 мм х 160 мм, 14 мм х 160 мм, 16 мм х 160 мм, 18 мм х 160 мм – от 1 до 2 шт. (при необходимости);
- Ножка изогнутая бесцементной фиксации XB(F)Q VII GB(JB) T, размер: 10 мм х 80 мм, 11 мм х 80 мм, 12 мм х 80 мм, 13 мм х 80 мм, 14 мм х 80 мм, 16 мм х 80 мм, 18 мм х 80 мм, 10 мм х 120 мм, 11 мм х 120 мм, 12 мм х 120 мм, 13 мм х 120 мм, 14 мм х 120 мм, 16 мм х 120 мм, 18 мм х 120 мм, 10 мм х 160 мм, 11 мм х 160 мм, 12 мм х 160 мм, 13 мм х 160 мм, 14 мм х 160 мм, 16 мм х 160 мм, 18 мм х 160 мм – от 1 до 2 шт. (при необходимости);
- Аугмент большеберцовый XB(F)Q V JC(L) T левый, размер #2, толщина: 5 мм, 10 мм, 15 мм – 1 шт. (при необходимости);
- Аугмент большеберцовый XB(F)Q V JC(R) T правый, размер #2, толщина: 5 мм, 10 мм, 15 мм – 1 шт. (при необходимости);

- Конус большеберцовый XB(F)Q VII JC T размер: #1, #2, #3, #4, толщина: 20 мм – 1 шт. (при необходимости);
- Аугмент бедренный дистальный XB(F)Q I GC(R) T правый, размер #1, толщина: 5 мм, 10 мм, 15 мм – 1 шт. (при необходимости);
- Аугмент бедренный дистальный XB(F)Q II GC(R) T правый, размер #1, толщина: 5 мм, 10 мм, 15 мм – 1 шт. (при необходимости);
- Аугмент бедренный задний универсальный XB(F)Q III GC T размер #1, толщина: 5 мм, 10 мм – от 1 до 2 шт. (при необходимости);
- Надколенник XFQ I BIS PE, размер: 28 мм x 8 мм, 30 мм x 9 мм, 34 мм x 9 мм – 1 шт. (при необходимости);
- Инструкция по применению – 1 шт.;
1531. Набор эндопротеза коленного сустава тотального RSK модель 19, в составе:
- Компонент бедренный XFQ IV GK(L) C левый, размер #1– 1 шт.;
- Вкладыш большеберцовый XFQ IV PD PE, размер #2, толщина: 16 мм – 1 шт.;
- Компонент большеберцовый XB(F)Q IV JP C, размер #2 – 1 шт.;
- Ножка прямая бесцементной фиксации XB(F)Q III GB(JB) T, размер: 10 мм x 40 мм, 11 мм x 40 мм, 12 мм x 40 мм, 13 мм x 40 мм, 14 мм x 40 мм, 16 мм x 40 мм, 18 мм x 40 мм, 10 мм x 80 мм, 11 мм x 80 мм, 12 мм x 80 мм, 13 мм x 80 мм, 14 мм x 80 мм, 16 мм x 80 мм, 18 мм x 80 мм, 10 мм x 120 мм, 11 мм x 120 мм, 12 мм x 120 мм, 13 мм x 120 мм, 14 мм x 120 мм, 16 мм x 120 мм, 18 мм x 120 мм – от 1 до 2 шт. (при необходимости);
- Ножка изогнутая бесцементной фиксации XB(F)Q VI GB(JB) T, размер: 10 мм x 80 мм, 11 мм x 80 мм, 12 мм x 80 мм, 13 мм x 80 мм, 14 мм x 80 мм, 16 мм x 80 мм, 18 мм x 80 мм, 10 мм x 120 мм, 11 мм x 120 мм, 12 мм x 120 мм, 13 мм x 120 мм, 14 мм x 120 мм, 16 мм x 120 мм, 18 мм x 120 мм, 10 мм x 160 мм, 11 мм x 160 мм, 12 мм x 160 мм, 13 мм x 160 мм, 14 мм x 160 мм, 16 мм x 160 мм, 18 мм x 160 мм – от 1 до 2 шт. (при необходимости);
- Ножка изогнутая бесцементной фиксации XB(F)Q VII GB(JB) T, размер: 10 мм x 80 мм, 11 мм x 80 мм, 12 мм x 80 мм, 13 мм x 80 мм, 14 мм x 80 мм, 16 мм x 80 мм, 18 мм x 80 мм, 10 мм x 120 мм, 11 мм x 120 мм, 12 мм x 120 мм, 13 мм x 120 мм, 14 мм x 120 мм, 16 мм x 120 мм, 18 мм x 120 мм, 10 мм x 160 мм, 11 мм x 160 мм, 12 мм x 160 мм, 13 мм x 160 мм, 14 мм x 160 мм, 16 мм x 160 мм, 18 мм x 160 мм – от 1 до 2 шт. (при необходимости);
- Аугмент большеберцовый XB(F)Q V JC(L) T левый, размер #2, толщина: 5 мм, 10 мм, 15 мм – 1 шт. (при необходимости);
- Аугмент большеберцовый XB(F)Q V JC(R) T правый, размер #2, толщина: 5 мм, 10 мм, 15 мм – 1 шт. (при необходимости);
- Конус большеберцовый XB(F)Q VII JC T размер: #1, #2, #3, #4, толщина: 20 мм – 1 шт. (при необходимости);
- Аугмент бедренный дистальный XB(F)Q I GC(L) T левый, размер #1, толщина: 5 мм, 10 мм, 15 мм – 1 шт. (при необходимости);
- Аугмент бедренный дистальный XB(F)Q II GC(L) T левый, размер #1, толщина: 5 мм, 10 мм, 15 мм – 1 шт. (при необходимости);
- Аугмент бедренный задний универсальный XB(F)Q III GC T размер #1, толщина: 5 мм, 10 мм – от 1 до 2 шт. (при необходимости);
- Надколенник XFQ I BIS PE, размер: 28 мм x 8 мм, 30 мм x 9 мм, 34 мм x 9 мм – 1 шт. (при необходимости);
- Инструкция по применению – 1 шт.;
1532. Набор эндопротеза коленного сустава тотального RSK модель 20, в составе:
- Компонент бедренный XFQ IV GK(R) C правый, размер #1– 1 шт.;
- Вкладыш большеберцовый XFQ IV PD PE, размер #2, толщина: 16 мм – 1 шт.;
- Компонент большеберцовый XB(F)Q IV JP C, размер #2 – 1 шт.;
- Ножка прямая бесцементной фиксации XB(F)Q III GB(JB) T, размер: 10 мм x 40 мм, 11 мм x 40 мм, 12 мм x 40 мм, 13 мм x 40 мм, 14 мм x 40 мм, 16 мм x 40 мм, 18 мм x 40 мм, 10 мм x 80 мм, 11 мм x 80 мм, 12 мм x 80 мм, 13 мм x 80 мм, 14 мм x 80 мм, 16 мм x 80 мм, 18 мм x 80 мм, 10 мм x 120 мм, 11 мм x 120 мм, 12 мм x 120 мм, 13 мм x 120 мм, 14 мм x 120 мм, 16 мм x 120 мм, 18 мм x 120 мм – от 1 до 2 шт. (при необходимости);
- Ножка изогнутая бесцементной фиксации XB(F)Q VI GB(JB) T, размер: 10 мм x 80 мм, 11 мм x 80 мм, 12 мм x 80 мм, 13 мм x 80 мм, 14 мм x 80 мм, 16 мм x 80 мм, 18 мм x 80 мм, 10 мм x 120 мм, 11 мм x 120 мм, 12 мм x 120 мм, 13 мм x 120 мм, 14 мм x 120 мм, 16 мм x 120 мм, 18 мм x 120 мм, 10 мм x 160 мм, 11 мм x 160 мм, 12 мм x 160 мм, 13 мм x 160 мм, 14 мм x 160 мм, 16 мм x 160 мм, 18 мм x 160 мм – от 1 до 2 шт. (при необходимости);
- Ножка изогнутая бесцементной фиксации XB(F)Q VII GB(JB) T, размер: 10 мм x 80 мм, 11 мм x 80 мм, 12 мм x 80 мм, 13 мм x 80 мм, 14 мм x 80 мм, 16 мм x 80 мм, 18 мм x 80 мм, 10 мм x 120 мм, 11 мм x 120 мм, 12 мм x 120

мм, 13 мм х 120 мм, 14 мм х 120 мм, 16 мм х 120 мм, 18 мм х 120 мм, 10 мм х 160 мм, 11 мм х 160 мм, 12 мм х 160 мм, 13 мм х 160 мм, 14 мм х 160 мм, 16 мм х 160 мм, 18 мм х 160 мм – от 1 до 2 шт. (при необходимости);
- Аугмент большеберцовый XB(F)Q V JC(L) T левый, размер #2, толщина: 5 мм, 10 мм, 15 мм – 1 шт. (при необходимости);
- Аугмент большеберцовый XB(F)Q V JC(R) T правый, размер #2, толщина: 5 мм, 10 мм, 15 мм – 1 шт. (при необходимости);
- Конус большеберцовый XB(F)Q VII JC T размер: #1, #2, #3, #4, толщина: 20 мм – 1 шт. (при необходимости);
- Аугмент бедренный дистальный XB(F)Q I GC(R) T правый, размер #1, толщина: 5 мм, 10 мм, 15 мм – 1 шт. (при необходимости);
- Аугмент бедренный дистальный XB(F)Q II GC(R) T правый, размер #1, толщина: 5 мм, 10 мм, 15 мм – 1 шт. (при необходимости);
- Аугмент бедренный задний универсальный XB(F)Q III GC T размер #1, толщина: 5 мм, 10 мм – от 1 до 2 шт. (при необходимости);
- Надколенник XFQ I BIS PE, размер: 28 мм х 8 мм, 30 мм х 9 мм, 34 мм х 9 мм – 1 шт. (при необходимости);
- Инструкция по применению – 1 шт.;
1533. Набор эндопротеза коленного сустава тотального RSK модель 21, в составе:
- Компонент бедренный XFQ IV GK(L) C левый, размер #1– 1 шт.;
- Вкладыш большеберцовый XFQ IV PD PE, размер #2, толщина: 18 мм – 1 шт.;
- Компонент большеберцовый XB(F)Q IV JP C, размер #2 – 1 шт.;
- Ножка прямая бесцементной фиксации XB(F)Q III GB(JB) T, размер: 10 мм х 40 мм, 11 мм х 40 мм, 12 мм х 40 мм, 13 мм х 40 мм, 14 мм х 40 мм, 16 мм х 40 мм, 18 мм х 40 мм, 10 мм х 80 мм, 11 мм х 80 мм, 12 мм х 80 мм, 13 мм х 80 мм, 14 мм х 80 мм, 16 мм х 80 мм, 18 мм х 80 мм, 10 мм х 120 мм, 11 мм х 120 мм, 12 мм х 120 мм, 13 мм х 120 мм, 14 мм х 120 мм, 16 мм х 120 мм, 18 мм х 120 мм – от 1 до 2 шт. (при необходимости);
- Ножка изогнутая бесцементной фиксации XB(F)Q VI GB(JB) T, размер: 10 мм х 80 мм, 11 мм х 80 мм, 12 мм х 80 мм, 13 мм х 80 мм, 14 мм х 80 мм, 16 мм х 80 мм, 18 мм х 80 мм, 10 мм х 120 мм, 11 мм х 120 мм, 12 мм х 120 мм, 13 мм х 120 мм, 14 мм х 120 мм, 16 мм х 120 мм, 18 мм х 120 мм, 10 мм х 160 мм, 11 мм х 160 мм, 12 мм х 160 мм, 13 мм х 160 мм, 14 мм х 160 мм, 16 мм х 160 мм, 18 мм х 160 мм – от 1 до 2 шт. (при необходимости);
- Ножка изогнутая бесцементной фиксации XB(F)Q VII GB(JB) T, размер: 10 мм х 80 мм, 11 мм х 80 мм, 12 мм х 80 мм, 13 мм х 80 мм, 14 мм х 80 мм, 16 мм х 80 мм, 18 мм х 80 мм, 10 мм х 120 мм, 11 мм х 120 мм, 12 мм х 120 мм, 13 мм х 120 мм, 14 мм х 120 мм, 16 мм х 120 мм, 18 мм х 120 мм, 10 мм х 160 мм, 11 мм х 160 мм, 12 мм х 160 мм, 13 мм х 160 мм, 14 мм х 160 мм, 16 мм х 160 мм, 18 мм х 160 мм – от 1 до 2 шт. (при необходимости);
- Аугмент большеберцовый XB(F)Q V JC(L) T левый, размер #2, толщина: 5 мм, 10 мм, 15 мм – 1 шт. (при необходимости);
- Аугмент большеберцовый XB(F)Q V JC(R) T правый, размер #2, толщина: 5 мм, 10 мм, 15 мм – 1 шт. (при необходимости);
- Конус большеберцовый XB(F)Q VII JC T размер: #1, #2, #3, #4, толщина: 20 мм – 1 шт. (при необходимости);
- Аугмент бедренный дистальный XB(F)Q I GC(L) T левый, размер #1, толщина: 5 мм, 10 мм, 15 мм – 1 шт. (при необходимости);
- Аугмент бедренный дистальный XB(F)Q II GC(L) T левый, размер #1, толщина: 5 мм, 10 мм, 15 мм – 1 шт. (при необходимости);
- Аугмент бедренный задний универсальный XB(F)Q III GC T размер #1, толщина: 5 мм, 10 мм – от 1 до 2 шт. (при необходимости);
- Надколенник XFQ I BIS PE, размер: 28 мм х 8 мм, 30 мм х 9 мм, 34 мм х 9 мм – 1 шт. (при необходимости);
- Инструкция по применению – 1 шт.;
1534. Набор эндопротеза коленного сустава тотального RSK модель 22, в составе:
- Компонент бедренный XFQ IV GK(R) C правый, размер #1– 1 шт.;
- Вкладыш большеберцовый XFQ IV PD PE, размер #2, толщина: 18 мм – 1 шт.;
- Компонент большеберцовый XB(F)Q IV JP C, размер #2 – 1 шт.;
- Ножка прямая бесцементной фиксации XB(F)Q III GB(JB) T, размер: 10 мм х 40 мм, 11 мм х 40 мм, 12 мм х 40 мм, 13 мм х 40 мм, 14 мм х 40 мм, 16 мм х 40 мм, 18 мм х 40 мм, 10 мм х 80 мм, 11 мм х 80 мм, 12 мм х 80 мм, 13 мм х 80 мм, 14 мм х 80 мм, 16 мм х 80 мм, 18 мм х 80 мм, 10 мм х 120 мм, 11 мм х 120 мм, 12 мм х 120 мм, 13 мм х 120 мм, 14 мм х 120 мм, 16 мм х 120 мм, 18 мм х 120 мм – от 1 до 2 шт. (при необходимости);

- Ножка изогнутая бесцементной фиксации XB(F)Q VI GB(JB) T, размер: 10 мм х 80 мм, 11 мм х 80 мм, 12 мм х 80 мм, 13 мм х 80 мм, 14 мм х 80 мм, 16 мм х 80 мм, 18 мм х 80 мм, 10 мм х 120 мм, 11 мм х 120 мм, 12 мм х 120 мм, 13 мм х 120 мм, 14 мм х 120 мм, 16 мм х 120 мм, 18 мм х 120 мм, 10 мм х 160 мм, 11 мм х 160 мм, 12 мм х 160 мм, 13 мм х 160 мм, 14 мм х 160 мм, 16 мм х 160 мм, 18 мм х 160 мм – от 1 до 2 шт. (при необходимости);
- Ножка изогнутая бесцементной фиксации XB(F)Q VII GB(JB) T, размер: 10 мм х 80 мм, 11 мм х 80 мм, 12 мм х 80 мм, 13 мм х 80 мм, 14 мм х 80 мм, 16 мм х 80 мм, 18 мм х 80 мм, 10 мм х 120 мм, 11 мм х 120 мм, 12 мм х 120 мм, 13 мм х 120 мм, 14 мм х 120 мм, 16 мм х 120 мм, 18 мм х 120 мм, 10 мм х 160 мм, 11 мм х 160 мм, 12 мм х 160 мм, 13 мм х 160 мм, 14 мм х 160 мм, 16 мм х 160 мм, 18 мм х 160 мм – от 1 до 2 шт. (при необходимости);
- Аугмент большеберцовый XB(F)Q V JC(L) T левый, размер #2, толщина: 5 мм, 10 мм, 15 мм – 1 шт. (при необходимости);
- Аугмент большеберцовый XB(F)Q V JC(R) T правый, размер #2, толщина: 5 мм, 10 мм, 15 мм – 1 шт. (при необходимости);
- Конус большеберцовый XB(F)Q VII JC T размер: #1, #2, #3, #4, толщина: 20 мм – 1 шт. (при необходимости);
- Аугмент бедренный дистальный XB(F)Q I GC(R) T правый, размер #1, толщина: 5 мм, 10 мм, 15 мм – 1 шт. (при необходимости);
- Аугмент бедренный дистальный XB(F)Q II GC(R) T правый, размер #1, толщина: 5 мм, 10 мм, 15 мм – 1 шт. (при необходимости);
- Аугмент бедренный задний универсальный XB(F)Q III GC T размер #1, толщина: 5 мм, 10 мм – от 1 до 2 шт. (при необходимости);
- Надколенник XFQ I BIS PE, размер: 28 мм х 8 мм, 30 мм х 9 мм, 34 мм х 9 мм – 1 шт. (при необходимости);
- Инструкция по применению – 1 шт.;

1535. Набор эндопротеза коленного сустава тотального RSK модель 23, в составе:
- Компонент бедренный XFQ IV GK(L) C левый, размер #1– 1 шт.;
- Вкладыш большеберцовый XFQ IV PD PE, размер #2, толщина: 20 мм – 1 шт.;
- Компонент большеберцовый XB(F)Q IV JP C, размер #2 – 1 шт.;
- Ножка прямая бесцементной фиксации XB(F)Q III GB(JB) T, размер: 10 мм х 40 мм, 11 мм х 40 мм, 12 мм х 40 мм, 13 мм х 40 мм, 14 мм х 40 мм, 16 мм х 40 мм, 18 мм х 40 мм, 10 мм х 80 мм, 11 мм х 80 мм, 12 мм х 80 мм, 13 мм х 80 мм, 14 мм х 80 мм, 16 мм х 80 мм, 18 мм х 80 мм, 10 мм х 120 мм, 11 мм х 120 мм, 12 мм х 120 мм, 13 мм х 120 мм, 14 мм х 120 мм, 16 мм х 120 мм, 18 мм х 120 мм – от 1 до 2 шт. (при необходимости);
- Ножка изогнутая бесцементной фиксации XB(F)Q VI GB(JB) T, размер: 10 мм х 80 мм, 11 мм х 80 мм, 12 мм х 80 мм, 13 мм х 80 мм, 14 мм х 80 мм, 16 мм х 80 мм, 18 мм х 80 мм, 10 мм х 120 мм, 11 мм х 120 мм, 12 мм х 120 мм, 13 мм х 120 мм, 14 мм х 120 мм, 16 мм х 120 мм, 18 мм х 120 мм, 10 мм х 160 мм, 11 мм х 160 мм, 12 мм х 160 мм, 13 мм х 160 мм, 14 мм х 160 мм, 16 мм х 160 мм, 18 мм х 160 мм – от 1 до 2 шт. (при необходимости);
- Ножка изогнутая бесцементной фиксации XB(F)Q VII GB(JB) T, размер: 10 мм х 80 мм, 11 мм х 80 мм, 12 мм х 80 мм, 13 мм х 80 мм, 14 мм х 80 мм, 16 мм х 80 мм, 18 мм х 80 мм, 10 мм х 120 мм, 11 мм х 120 мм, 12 мм х 120 мм, 13 мм х 120 мм, 14 мм х 120 мм, 16 мм х 120 мм, 18 мм х 120 мм, 10 мм х 160 мм, 11 мм х 160 мм, 12 мм х 160 мм, 13 мм х 160 мм, 14 мм х 160 мм, 16 мм х 160 мм, 18 мм х 160 мм – от 1 до 2 шт. (при необходимости);
- Аугмент большеберцовый XB(F)Q V JC(L) T левый, размер #2, толщина: 5 мм, 10 мм, 15 мм – 1 шт. (при необходимости);
- Аугмент большеберцовый XB(F)Q V JC(R) T правый, размер #2, толщина: 5 мм, 10 мм, 15 мм – 1 шт. (при необходимости);
- Конус большеберцовый XB(F)Q VII JC T размер: #1, #2, #3, #4, толщина: 20 мм – 1 шт. (при необходимости);
- Аугмент бедренный дистальный XB(F)Q I GC(L) T левый, размер #1, толщина: 5 мм, 10 мм, 15 мм – 1 шт. (при необходимости);
- Аугмент бедренный дистальный XB(F)Q II GC(L) T левый, размер #1, толщина: 5 мм, 10 мм, 15 мм – 1 шт. (при необходимости);
- Аугмент бедренный задний универсальный XB(F)Q III GC T размер #1, толщина: 5 мм, 10 мм – от 1 до 2 шт. (при необходимости);
- Надколенник XFQ I BIS PE, размер: 28 мм х 8 мм, 30 мм х 9 мм, 34 мм х 9 мм – 1 шт. (при необходимости);
- Инструкция по применению – 1 шт.;

1536. Набор эндопротеза коленного сустава тотального RSK модель 24, в составе:
- Компонент бедренный XFQ IV GK(R) C правый, размер #1– 1 шт.;
- Вкладыш большеберцовый XFQ IV PD PE, размер #2, толщина: 20 мм – 1 шт.;

- Компонент большеберцовый XB(F)Q IV JP C, размер #2 – 1 шт.;
- Ножка прямая бесцементной фиксации XB(F)Q III GB(JB) T, размер: 10 мм x 40 мм, 11 мм x 40 мм, 12 мм x 40 мм, 13 мм x 40 мм, 14 мм x 40 мм, 16 мм x 40 мм, 18 мм x 40 мм, 10 мм x 80 мм, 11 мм x 80 мм, 12 мм x 80 мм, 13 мм x 80 мм, 14 мм x 80 мм, 16 мм x 80 мм, 18 мм x 80 мм, 10 мм x 120 мм, 11 мм x 120 мм, 12 мм x 120 мм, 13 мм x 120 мм, 14 мм x 120 мм, 16 мм x 120 мм, 18 мм x 120 мм – от 1 до 2 шт. (при необходимости);
- Ножка изогнутая бесцементной фиксации XB(F)Q VI GB(JB) T, размер: 10 мм x 80 мм, 11 мм x 80 мм, 12 мм x 80 мм, 13 мм x 80 мм, 14 мм x 80 мм, 16 мм x 80 мм, 18 мм x 80 мм, 10 мм x 120 мм, 11 мм x 120 мм, 12 мм x 120 мм, 13 мм x 120 мм, 14 мм x 120 мм, 16 мм x 120 мм, 18 мм x 120 мм, 10 мм x 160 мм, 11 мм x 160 мм, 12 мм x 160 мм, 13 мм x 160 мм, 14 мм x 160 мм, 16 мм x 160 мм, 18 мм x 160 мм – от 1 до 2 шт. (при необходимости);
- Ножка изогнутая бесцементной фиксации XB(F)Q VII GB(JB) T, размер: 10 мм x 80 мм, 11 мм x 80 мм, 12 мм x 80 мм, 13 мм x 80 мм, 14 мм x 80 мм, 16 мм x 80 мм, 18 мм x 80 мм, 10 мм x 120 мм, 11 мм x 120 мм, 12 мм x 120 мм, 13 мм x 120 мм, 14 мм x 120 мм, 16 мм x 120 мм, 18 мм x 120 мм, 10 мм x 160 мм, 11 мм x 160 мм, 12 мм x 160 мм, 13 мм x 160 мм, 14 мм x 160 мм, 16 мм x 160 мм, 18 мм x 160 мм – от 1 до 2 шт. (при необходимости);
- Аугмент большеберцовый XB(F)Q V JC(L) T левый, размер #2, толщина: 5 мм, 10 мм, 15 мм – 1 шт. (при необходимости);
- Аугмент большеберцовый XB(F)Q V JC(R) T правый, размер #2, толщина: 5 мм, 10 мм, 15 мм – 1 шт. (при необходимости);
- Конус большеберцовый XB(F)Q VII JC T размер: #1, #2, #3, #4, толщина: 20 мм – 1 шт. (при необходимости);
- Аугмент бедренный дистальный XB(F)Q I GC(R) T правый, размер #1, толщина: 5 мм, 10 мм, 15 мм – 1 шт. (при необходимости);
- Аугмент бедренный дистальный XB(F)Q II GC(R) T правый, размер #1, толщина: 5 мм, 10 мм, 15 мм – 1 шт. (при необходимости);
- Аугмент бедренный задний универсальный XB(F)Q III GC T размер #1, толщина: 5 мм, 10 мм – от 1 до 2 шт. (при необходимости);
- Надколенник XFQ I BIS PE, размер: 28 мм x 8 мм, 30 мм x 9 мм, 34 мм x 9 мм – 1 шт. (при необходимости);
- Инструкция по применению – 1 шт.;
1537. Набор эндопротеза коленного сустава тотального RSK модель 25, в составе:
- Компонент бедренный XFQ IV GK(L) C левый, размер #1– 1 шт.;
- Вкладыш большеберцовый XFQ IV PD PE, размер #2, толщина: 10 мм – 1 шт.;
- Компонент большеберцовый XB(F)Q IV JP C, размер #3 – 1 шт.;
- Ножка прямая бесцементной фиксации XB(F)Q III GB(JB) T, размер: 10 мм x 40 мм, 11 мм x 40 мм, 12 мм x 40 мм, 13 мм x 40 мм, 14 мм x 40 мм, 16 мм x 40 мм, 18 мм x 40 мм, 10 мм x 80 мм, 11 мм x 80 мм, 12 мм x 80 мм, 13 мм x 80 мм, 14 мм x 80 мм, 16 мм x 80 мм, 18 мм x 80 мм, 10 мм x 120 мм, 11 мм x 120 мм, 12 мм x 120 мм, 13 мм x 120 мм, 14 мм x 120 мм, 16 мм x 120 мм, 18 мм x 120 мм – от 1 до 2 шт. (при необходимости);
- Ножка изогнутая бесцементной фиксации XB(F)Q VI GB(JB) T, размер: 10 мм x 80 мм, 11 мм x 80 мм, 12 мм x 80 мм, 13 мм x 80 мм, 14 мм x 80 мм, 16 мм x 80 мм, 18 мм x 80 мм, 10 мм x 120 мм, 11 мм x 120 мм, 12 мм x 120 мм, 13 мм x 120 мм, 14 мм x 120 мм, 16 мм x 120 мм, 18 мм x 120 мм, 10 мм x 160 мм, 11 мм x 160 мм, 12 мм x 160 мм, 13 мм x 160 мм, 14 мм x 160 мм, 16 мм x 160 мм, 18 мм x 160 мм – от 1 до 2 шт. (при необходимости);
- Ножка изогнутая бесцементной фиксации XB(F)Q VII GB(JB) T, размер: 10 мм x 80 мм, 11 мм x 80 мм, 12 мм x 80 мм, 13 мм x 80 мм, 14 мм x 80 мм, 16 мм x 80 мм, 18 мм x 80 мм, 10 мм x 120 мм, 11 мм x 120 мм, 12 мм x 120 мм, 13 мм x 120 мм, 14 мм x 120 мм, 16 мм x 120 мм, 18 мм x 120 мм, 10 мм x 160 мм, 11 мм x 160 мм, 12 мм x 160 мм, 13 мм x 160 мм, 14 мм x 160 мм, 16 мм x 160 мм, 18 мм x 160 мм – от 1 до 2 шт. (при необходимости);
- Аугмент большеберцовый XB(F)Q V JC(L) T левый, размер #3, толщина: 5 мм, 10 мм, 15 мм – 1 шт. (при необходимости);
- Аугмент большеберцовый XB(F)Q V JC(R) T правый, размер #3, толщина: 5 мм, 10 мм, 15 мм – 1 шт. (при необходимости);
- Конус большеберцовый XB(F)Q VII JC T размер: #1, #2, #3, #4, толщина: 20 мм – 1 шт. (при необходимости);
- Аугмент бедренный дистальный XB(F)Q I GC(L) T левый, размер #1, толщина: 5 мм, 10 мм, 15 мм – 1 шт. (при необходимости);
- Аугмент бедренный дистальный XB(F)Q II GC(L) T левый, размер #1, толщина: 5 мм, 10 мм, 15 мм – 1 шт. (при необходимости);
- Аугмент бедренный задний универсальный XB(F)Q III GC T размер #1, толщина: 5 мм, 10 мм – от 1 до 2 шт. (при необходимости);

- Надколенник XFQ I BIS PE, размер: 28 мм х 8 мм, 30 мм х 9 мм, 34 мм х 9 мм – 1 шт. (при необходимости);
- Инструкция по применению – 1 шт.;
1538. Набор эндопротеза коленного сустава тотального RSK модель 26, в составе:
- Компонент бедренный XFQ IV GK(R) C правый, размер #1– 1 шт.;
- Вкладыш большеберцовый XFQ IV PD PE, размер #2, толщина: 10 мм – 1 шт.;
- Компонент большеберцовый XB(F)Q IV JP C, размер #3 – 1 шт.;
- Ножка прямая бесцементной фиксации XB(F)Q III GB(JB) T, размер: 10 мм х 40 мм, 11 мм х 40 мм, 12 мм х 40 мм, 13 мм х 40 мм, 14 мм х 40 мм, 16 мм х 40 мм, 18 мм х 40 мм, 10 мм х 80 мм, 11 мм х 80 мм, 12 мм х 80 мм, 13 мм х 80 мм, 14 мм х 80 мм, 16 мм х 80 мм, 18 мм х 80 мм, 10 мм х 120 мм, 11 мм х 120 мм, 12 мм х 120 мм, 13 мм х 120 мм, 14 мм х 120 мм, 16 мм х 120 мм, 18 мм х 120 мм – от 1 до 2 шт. (при необходимости);
- Ножка изогнутая бесцементной фиксации XB(F)Q VI GB(JB) T, размер: 10 мм х 80 мм, 11 мм х 80 мм, 12 мм х 80 мм, 13 мм х 80 мм, 14 мм х 80 мм, 16 мм х 80 мм, 18 мм х 80 мм, 10 мм х 120 мм, 11 мм х 120 мм, 12 мм х 120 мм, 13 мм х 120 мм, 14 мм х 120 мм, 16 мм х 120 мм, 18 мм х 120 мм, 10 мм х 160 мм, 11 мм х 160 мм, 12 мм х 160 мм, 13 мм х 160 мм, 14 мм х 160 мм, 16 мм х 160 мм, 18 мм х 160 мм – от 1 до 2 шт. (при необходимости);
- Ножка изогнутая бесцементной фиксации XB(F)Q VII GB(JB) T, размер: 10 мм х 80 мм, 11 мм х 80 мм, 12 мм х 80 мм, 13 мм х 80 мм, 14 мм х 80 мм, 16 мм х 80 мм, 18 мм х 80 мм, 10 мм х 120 мм, 11 мм х 120 мм, 12 мм х 120 мм, 13 мм х 120 мм, 14 мм х 120 мм, 16 мм х 120 мм, 18 мм х 120 мм, 10 мм х 160 мм, 11 мм х 160 мм, 12 мм х 160 мм, 13 мм х 160 мм, 14 мм х 160 мм, 16 мм х 160 мм, 18 мм х 160 мм – от 1 до 2 шт. (при необходимости);
- Аугмент большеберцовый XB(F)Q V JC(L) T левый, размер #3, толщина: 5 мм, 10 мм, 15 мм – 1 шт. (при необходимости);
- Аугмент большеберцовый XB(F)Q V JC(R) T правый, размер #3, толщина: 5 мм, 10 мм, 15 мм – 1 шт. (при необходимости);
- Конус большеберцовый XB(F)Q VII JC T размер: #1, #2, #3, #4, толщина: 20 мм – 1 шт. (при необходимости);
- Аугмент бедренный дистальный XB(F)Q I GC(R) T правый, размер #1, толщина: 5 мм, 10 мм, 15 мм – 1 шт. (при необходимости);
- Аугмент бедренный дистальный XB(F)Q II GC(R) T правый, размер #1, толщина: 5 мм, 10 мм, 15 мм – 1 шт. (при необходимости);
- Аугмент бедренный задний универсальный XB(F)Q III GC T размер #1, толщина: 5 мм, 10 мм – от 1 до 2 шт. (при необходимости);
- Надколенник XFQ I BIS PE, размер: 28 мм х 8 мм, 30 мм х 9 мм, 34 мм х 9 мм – 1 шт. (при необходимости);
- Инструкция по применению – 1 шт.;
1539. Набор эндопротеза коленного сустава тотального RSK модель 27, в составе:
- Компонент бедренный XFQ IV GK(L) C левый, размер #1– 1 шт.;
- Вкладыш большеберцовый XFQ IV PD PE, размер #2, толщина: 12 мм – 1 шт.;
- Компонент большеберцовый XB(F)Q IV JP C, размер #3 – 1 шт.;
- Ножка прямая бесцементной фиксации XB(F)Q III GB(JB) T, размер: 10 мм х 40 мм, 11 мм х 40 мм, 12 мм х 40 мм, 13 мм х 40 мм, 14 мм х 40 мм, 16 мм х 40 мм, 18 мм х 40 мм, 10 мм х 80 мм, 11 мм х 80 мм, 12 мм х 80 мм, 13 мм х 80 мм, 14 мм х 80 мм, 16 мм х 80 мм, 18 мм х 80 мм, 10 мм х 120 мм, 11 мм х 120 мм, 12 мм х 120 мм, 13 мм х 120 мм, 14 мм х 120 мм, 16 мм х 120 мм, 18 мм х 120 мм – от 1 до 2 шт. (при необходимости);
- Ножка изогнутая бесцементной фиксации XB(F)Q VI GB(JB) T, размер: 10 мм х 80 мм, 11 мм х 80 мм, 12 мм х 80 мм, 13 мм х 80 мм, 14 мм х 80 мм, 16 мм х 80 мм, 18 мм х 80 мм, 10 мм х 120 мм, 11 мм х 120 мм, 12 мм х 120 мм, 13 мм х 120 мм, 14 мм х 120 мм, 16 мм х 120 мм, 18 мм х 120 мм, 10 мм х 160 мм, 11 мм х 160 мм, 12 мм х 160 мм, 13 мм х 160 мм, 14 мм х 160 мм, 16 мм х 160 мм, 18 мм х 160 мм – от 1 до 2 шт. (при необходимости);
- Ножка изогнутая бесцементной фиксации XB(F)Q VII GB(JB) T, размер: 10 мм х 80 мм, 11 мм х 80 мм, 12 мм х 80 мм, 13 мм х 80 мм, 14 мм х 80 мм, 16 мм х 80 мм, 18 мм х 80 мм, 10 мм х 120 мм, 11 мм х 120 мм, 12 мм х 120 мм, 13 мм х 120 мм, 14 мм х 120 мм, 16 мм х 120 мм, 18 мм х 120 мм, 10 мм х 160 мм, 11 мм х 160 мм, 12 мм х 160 мм, 13 мм х 160 мм, 14 мм х 160 мм, 16 мм х 160 мм, 18 мм х 160 мм – от 1 до 2 шт. (при необходимости);
- Аугмент большеберцовый XB(F)Q V JC(L) T левый, размер #3, толщина: 5 мм, 10 мм, 15 мм – 1 шт. (при необходимости);
- Аугмент большеберцовый XB(F)Q V JC(R) T правый, размер #3, толщина: 5 мм, 10 мм, 15 мм – 1 шт. (при необходимости);
- Конус большеберцовый XB(F)Q VII JC T размер: #1, #2, #3, #4, толщина: 20 мм – 1 шт. (при необходимости);

- Аугмент бедренный дистальный XB(F)Q I GC(L) T левый, размер #1, толщина: 5 мм, 10 мм, 15 мм – 1 шт. (при необходимости);
- Аугмент бедренный дистальный XB(F)Q II GC(L) T левый, размер #1, толщина: 5 мм, 10 мм, 15 мм – 1 шт. (при необходимости);
- Аугмент бедренный задний универсальный XB(F)Q III GC T размер #1, толщина: 5 мм, 10 мм – от 1 до 2 шт. (при необходимости);
- Надколенник XFQ I BIS PE, размер: 28 мм x 8 мм, 30 мм x 9 мм, 34 мм x 9 мм – 1 шт. (при необходимости);
- Инструкция по применению – 1 шт.;
1540. Набор эндопротеза коленного сустава тотального RSK модель 28, в составе:
- Компонент бедренный XFQ IV GK(R) C правый, размер #1– 1 шт.;
- Вкладыш большеберцовый XFQ IV PD PE, размер #2, толщина: 12 мм – 1 шт.;
- Компонент большеберцовый XB(F)Q IV JP C, размер #3 – 1 шт.;
- Ножка прямая бесцементной фиксации XB(F)Q III GB(JB) T, размер: 10 мм x 40 мм, 11 мм x 40 мм, 12 мм x 40 мм, 13 мм x 40 мм, 14 мм x 40 мм, 16 мм x 40 мм, 18 мм x 40 мм, 10 мм x 80 мм, 11 мм x 80 мм, 12 мм x 80 мм, 13 мм x 80 мм, 14 мм x 80 мм, 16 мм x 80 мм, 18 мм x 80 мм, 10 мм x 120 мм, 11 мм x 120 мм, 12 мм x 120 мм, 13 мм x 120 мм, 14 мм x 120 мм, 16 мм x 120 мм, 18 мм x 120 мм – от 1 до 2 шт. (при необходимости);
- Ножка изогнутая бесцементной фиксации XB(F)Q VI GB(JB) T, размер: 10 мм x 80 мм, 11 мм x 80 мм, 12 мм x 80 мм, 13 мм x 80 мм, 14 мм x 80 мм, 16 мм x 80 мм, 18 мм x 80 мм, 10 мм x 120 мм, 11 мм x 120 мм, 12 мм x 120 мм, 13 мм x 120 мм, 14 мм x 120 мм, 16 мм x 120 мм, 18 мм x 120 мм, 10 мм x 160 мм, 11 мм x 160 мм, 12 мм x 160 мм, 13 мм x 160 мм, 14 мм x 160 мм, 16 мм x 160 мм, 18 мм x 160 мм – от 1 до 2 шт. (при необходимости);
- Ножка изогнутая бесцементной фиксации XB(F)Q VII GB(JB) T, размер: 10 мм x 80 мм, 11 мм x 80 мм, 12 мм x 80 мм, 13 мм x 80 мм, 14 мм x 80 мм, 16 мм x 80 мм, 18 мм x 80 мм, 10 мм x 120 мм, 11 мм x 120 мм, 12 мм x 120 мм, 13 мм x 120 мм, 14 мм x 120 мм, 16 мм x 120 мм, 18 мм x 120 мм, 10 мм x 160 мм, 11 мм x 160 мм, 12 мм x 160 мм, 13 мм x 160 мм, 14 мм x 160 мм, 16 мм x 160 мм, 18 мм x 160 мм – от 1 до 2 шт. (при необходимости);
- Аугмент большеберцовый XB(F)Q V JC(L) T левый, размер #3, толщина: 5 мм, 10 мм, 15 мм – 1 шт. (при необходимости);
- Аугмент большеберцовый XB(F)Q V JC(R) T правый, размер #3, толщина: 5 мм, 10 мм, 15 мм – 1 шт. (при необходимости);
- Конус большеберцовый XB(F)Q VII JC T размер: #1, #2, #3, #4, толщина: 20 мм – 1 шт. (при необходимости);
- Аугмент бедренный дистальный XB(F)Q I GC(R) T правый, размер #1, толщина: 5 мм, 10 мм, 15 мм – 1 шт. (при необходимости);
- Аугмент бедренный дистальный XB(F)Q II GC(R) T правый, размер #1, толщина: 5 мм, 10 мм, 15 мм – 1 шт. (при необходимости);
- Аугмент бедренный задний универсальный XB(F)Q III GC T размер #1, толщина: 5 мм, 10 мм – от 1 до 2 шт. (при необходимости);
- Надколенник XFQ I BIS PE, размер: 28 мм x 8 мм, 30 мм x 9 мм, 34 мм x 9 мм – 1 шт. (при необходимости);
- Инструкция по применению – 1 шт.;
1541. Набор эндопротеза коленного сустава тотального RSK модель 29, в составе:
- Компонент бедренный XFQ IV GK(L) C левый, размер #1– 1 шт.;
- Вкладыш большеберцовый XFQ IV PD PE, размер #2, толщина: 14 мм – 1 шт.;
- Компонент большеберцовый XB(F)Q IV JP C, размер #3 – 1 шт.;
- Ножка прямая бесцементной фиксации XB(F)Q III GB(JB) T, размер: 10 мм x 40 мм, 11 мм x 40 мм, 12 мм x 40 мм, 13 мм x 40 мм, 14 мм x 40 мм, 16 мм x 40 мм, 18 мм x 40 мм, 10 мм x 80 мм, 11 мм x 80 мм, 12 мм x 80 мм, 13 мм x 80 мм, 14 мм x 80 мм, 16 мм x 80 мм, 18 мм x 80 мм, 10 мм x 120 мм, 11 мм x 120 мм, 12 мм x 120 мм, 13 мм x 120 мм, 14 мм x 120 мм, 16 мм x 120 мм, 18 мм x 120 мм – от 1 до 2 шт. (при необходимости);
- Ножка изогнутая бесцементной фиксации XB(F)Q VI GB(JB) T, размер: 10 мм x 80 мм, 11 мм x 80 мм, 12 мм x 80 мм, 13 мм x 80 мм, 14 мм x 80 мм, 16 мм x 80 мм, 18 мм x 80 мм, 10 мм x 120 мм, 11 мм x 120 мм, 12 мм x 120 мм, 13 мм x 120 мм, 14 мм x 120 мм, 16 мм x 120 мм, 18 мм x 120 мм, 10 мм x 160 мм, 11 мм x 160 мм, 12 мм x 160 мм, 13 мм x 160 мм, 14 мм x 160 мм, 16 мм x 160 мм, 18 мм x 160 мм – от 1 до 2 шт. (при необходимости);
- Ножка изогнутая бесцементной фиксации XB(F)Q VII GB(JB) T, размер: 10 мм x 80 мм, 11 мм x 80 мм, 12 мм x 80 мм, 13 мм x 80 мм, 14 мм x 80 мм, 16 мм x 80 мм, 18 мм x 80 мм, 10 мм x 120 мм, 11 мм x 120 мм, 12 мм x 120 мм, 13 мм x 120 мм, 14 мм x 120 мм, 16 мм x 120 мм, 18 мм x 120 мм, 10 мм x 160 мм, 11 мм x 160 мм, 12 мм x 160 мм, 13 мм x 160 мм, 14 мм x 160 мм, 16 мм x 160 мм, 18 мм x 160 мм – от 1 до 2 шт. (при необходимости);

- Аугмент большеберцовый XB(F)Q V JC(L) T левый, размер #3, толщина: 5 мм, 10 мм, 15 мм – 1 шт. (при необходимости);
- Аугмент большеберцовый XB(F)Q V JC(R) T правый, размер #3, толщина: 5 мм, 10 мм, 15 мм – 1 шт. (при необходимости);
- Конус большеберцовый XB(F)Q VII JC T размер: #1, #2, #3, #4, толщина: 20 мм – 1 шт. (при необходимости);
- Аугмент бедренный дистальный XB(F)Q I GC(L) T левый, размер #1, толщина: 5 мм, 10 мм, 15 мм – 1 шт. (при необходимости);
- Аугмент бедренный дистальный XB(F)Q II GC(L) T левый, размер #1, толщина: 5 мм, 10 мм, 15 мм – 1 шт. (при необходимости);
- Аугмент бедренный задний универсальный XB(F)Q III GC T размер #1, толщина: 5 мм, 10 мм – от 1 до 2 шт. (при необходимости);
- Надколенник XFQ I BIS PE, размер: 28 мм x 8 мм, 30 мм x 9 мм, 34 мм x 9 мм – 1 шт. (при необходимости);
- Инструкция по применению – 1 шт.;
1542. Набор эндопротеза коленного сустава тотального RSK модель 30, в составе:
- Компонент бедренный XFQ IV GK(R) C правый, размер #1– 1 шт.;
- Вкладыш большеберцовый XFQ IV PD PE, размер #2, толщина: 14 мм – 1 шт.;
- Компонент большеберцовый XB(F)Q IV JP C, размер #3 – 1 шт.;
- Ножка прямая бесцементной фиксации XB(F)Q III GB(JB) T, размер: 10 мм x 40 мм, 11 мм x 40 мм, 12 мм x 40 мм, 13 мм x 40 мм, 14 мм x 40 мм, 16 мм x 40 мм, 18 мм x 40 мм, 10 мм x 80 мм, 11 мм x 80 мм, 12 мм x 80 мм, 13 мм x 80 мм, 14 мм x 80 мм, 16 мм x 80 мм, 18 мм x 80 мм, 10 мм x 120 мм, 11 мм x 120 мм, 12 мм x 120 мм, 13 мм x 120 мм, 14 мм x 120 мм, 16 мм x 120 мм, 18 мм x 120 мм – от 1 до 2 шт. (при необходимости);
- Ножка изогнутая бесцементной фиксации XB(F)Q VI GB(JB) T, размер: 10 мм x 80 мм, 11 мм x 80 мм, 12 мм x 80 мм, 13 мм x 80 мм, 14 мм x 80 мм, 16 мм x 80 мм, 18 мм x 80 мм, 10 мм x 120 мм, 11 мм x 120 мм, 12 мм x 120 мм, 13 мм x 120 мм, 14 мм x 120 мм, 16 мм x 120 мм, 18 мм x 120 мм, 10 мм x 160 мм, 11 мм x 160 мм, 12 мм x 160 мм, 13 мм x 160 мм, 14 мм x 160 мм, 16 мм x 160 мм, 18 мм x 160 мм – от 1 до 2 шт. (при необходимости);
- Ножка изогнутая бесцементной фиксации XB(F)Q VII GB(JB) T, размер: 10 мм x 80 мм, 11 мм x 80 мм, 12 мм x 80 мм, 13 мм x 80 мм, 14 мм x 80 мм, 16 мм x 80 мм, 18 мм x 80 мм, 10 мм x 120 мм, 11 мм x 120 мм, 12 мм x 120 мм, 13 мм x 120 мм, 14 мм x 120 мм, 16 мм x 120 мм, 18 мм x 120 мм, 10 мм x 160 мм, 11 мм x 160 мм, 12 мм x 160 мм, 13 мм x 160 мм, 14 мм x 160 мм, 16 мм x 160 мм, 18 мм x 160 мм – от 1 до 2 шт. (при необходимости);
- Аугмент большеберцовый XB(F)Q V JC(L) T левый, размер #3, толщина: 5 мм, 10 мм, 15 мм – 1 шт. (при необходимости);
- Аугмент большеберцовый XB(F)Q V JC(R) T правый, размер #3, толщина: 5 мм, 10 мм, 15 мм – 1 шт. (при необходимости);
- Конус большеберцовый XB(F)Q VII JC T размер: #1, #2, #3, #4, толщина: 20 мм – 1 шт. (при необходимости);
- Аугмент бедренный дистальный XB(F)Q I GC(R) T правый, размер #1, толщина: 5 мм, 10 мм, 15 мм – 1 шт. (при необходимости);
- Аугмент бедренный дистальный XB(F)Q II GC(R) T правый, размер #1, толщина: 5 мм, 10 мм, 15 мм – 1 шт. (при необходимости);
- Аугмент бедренный задний универсальный XB(F)Q III GC T размер #1, толщина: 5 мм, 10 мм – от 1 до 2 шт. (при необходимости);
- Надколенник XFQ I BIS PE, размер: 28 мм x 8 мм, 30 мм x 9 мм, 34 мм x 9 мм – 1 шт. (при необходимости);
- Инструкция по применению – 1 шт.;
1543. Набор эндопротеза коленного сустава тотального RSK модель 31, в составе:
- Компонент бедренный XFQ IV GK(L) C левый, размер #1– 1 шт.;
- Вкладыш большеберцовый XFQ IV PD PE, размер #2, толщина: 16 мм – 1 шт.;
- Компонент большеберцовый XB(F)Q IV JP C, размер #3 – 1 шт.;
- Ножка прямая бесцементной фиксации XB(F)Q III GB(JB) T, размер: 10 мм x 40 мм, 11 мм x 40 мм, 12 мм x 40 мм, 13 мм x 40 мм, 14 мм x 40 мм, 16 мм x 40 мм, 18 мм x 40 мм, 10 мм x 80 мм, 11 мм x 80 мм, 12 мм x 80 мм, 13 мм x 80 мм, 14 мм x 80 мм, 16 мм x 80 мм, 18 мм x 80 мм, 10 мм x 120 мм, 11 мм x 120 мм, 12 мм x 120 мм, 13 мм x 120 мм, 14 мм x 120 мм, 16 мм x 120 мм, 18 мм x 120 мм – от 1 до 2 шт. (при необходимости);
- Ножка изогнутая бесцементной фиксации XB(F)Q VI GB(JB) T, размер: 10 мм x 80 мм, 11 мм x 80 мм, 12 мм x 80 мм, 13 мм x 80 мм, 14 мм x 80 мм, 16 мм x 80 мм, 18 мм x 80 мм, 10 мм x 120 мм, 11 мм x 120 мм, 12 мм x 120

мм, 13 мм х 120 мм, 14 мм х 120 мм, 16 мм х 120 мм, 18 мм х 120 мм, 10 мм х 160 мм, 11 мм х 160 мм, 12 мм х 160 мм, 13 мм х 160 мм, 14 мм х 160 мм, 16 мм х 160 мм, 18 мм х 160 мм – от 1 до 2 шт. (при необходимости);
- Ножка изогнутая бесцементной фиксации XB(F)Q VII GB(JB) T, размер: 10 мм х 80 мм, 11 мм х 80 мм, 12 мм х 80 мм, 13 мм х 80 мм, 14 мм х 80 мм, 16 мм х 80 мм, 18 мм х 80 мм, 10 мм х 120 мм, 11 мм х 120 мм, 12 мм х 120 мм, 13 мм х 120 мм, 14 мм х 120 мм, 16 мм х 120 мм, 18 мм х 120 мм, 10 мм х 160 мм, 11 мм х 160 мм, 12 мм х 160 мм, 13 мм х 160 мм, 14 мм х 160 мм, 16 мм х 160 мм, 18 мм х 160 мм – от 1 до 2 шт. (при необходимости);
- Аугмент большеберцовый XB(F)Q V JC(L) T левый, размер #3, толщина: 5 мм, 10 мм, 15 мм – 1 шт. (при необходимости);
- Аугмент большеберцовый XB(F)Q V JC(R) T правый, размер #3, толщина: 5 мм, 10 мм, 15 мм – 1 шт. (при необходимости);
- Конус большеберцовый XB(F)Q VII JC T размер: #1, #2, #3, #4, толщина: 20 мм – 1 шт. (при необходимости);
- Аугмент бедренный дистальный XB(F)Q I GC(L) T левый, размер #1, толщина: 5 мм, 10 мм, 15 мм – 1 шт. (при необходимости);
- Аугмент бедренный дистальный XB(F)Q II GC(L) T левый, размер #1, толщина: 5 мм, 10 мм, 15 мм – 1 шт. (при необходимости);
- Аугмент бедренный задний универсальный XB(F)Q III GC T размер #1, толщина: 5 мм, 10 мм – от 1 до 2 шт. (при необходимости);
- Надколенник XFQ I BIS PE, размер: 28 мм х 8 мм, 30 мм х 9 мм, 34 мм х 9 мм – 1 шт. (при необходимости);
- Инструкция по применению – 1 шт.;
1544. Набор эндопротеза коленного сустава тотального RSK модель 32, в составе:
- Компонент бедренный XFQ IV GK(R) C правый, размер #1– 1 шт.;
- Вкладыш большеберцовый XFQ IV PD PE, размер #2, толщина: 16 мм – 1 шт.;
- Компонент большеберцовый XB(F)Q IV JP C, размер #3 – 1 шт.;
- Ножка прямая бесцементной фиксации XB(F)Q III GB(JB) T, размер: 10 мм х 40 мм, 11 мм х 40 мм, 12 мм х 40 мм, 13 мм х 40 мм, 14 мм х 40 мм, 16 мм х 40 мм, 18 мм х 40 мм, 10 мм х 80 мм, 11 мм х 80 мм, 12 мм х 80 мм, 13 мм х 80 мм, 14 мм х 80 мм, 16 мм х 80 мм, 18 мм х 80 мм, 10 мм х 120 мм, 11 мм х 120 мм, 12 мм х 120 мм, 13 мм х 120 мм, 14 мм х 120 мм, 16 мм х 120 мм, 18 мм х 120 мм – от 1 до 2 шт. (при необходимости);
- Ножка изогнутая бесцементной фиксации XB(F)Q VI GB(JB) T, размер: 10 мм х 80 мм, 11 мм х 80 мм, 12 мм х 80 мм, 13 мм х 80 мм, 14 мм х 80 мм, 16 мм х 80 мм, 18 мм х 80 мм, 10 мм х 120 мм, 11 мм х 120 мм, 12 мм х 120 мм, 13 мм х 120 мм, 14 мм х 120 мм, 16 мм х 120 мм, 18 мм х 120 мм, 10 мм х 160 мм, 11 мм х 160 мм, 12 мм х 160 мм, 13 мм х 160 мм, 14 мм х 160 мм, 16 мм х 160 мм, 18 мм х 160 мм – от 1 до 2 шт. (при необходимости);
- Ножка изогнутая бесцементной фиксации XB(F)Q VII GB(JB) T, размер: 10 мм х 80 мм, 11 мм х 80 мм, 12 мм х 80 мм, 13 мм х 80 мм, 14 мм х 80 мм, 16 мм х 80 мм, 18 мм х 80 мм, 10 мм х 120 мм, 11 мм х 120 мм, 12 мм х 120 мм, 13 мм х 120 мм, 14 мм х 120 мм, 16 мм х 120 мм, 18 мм х 120 мм, 10 мм х 160 мм, 11 мм х 160 мм, 12 мм х 160 мм, 13 мм х 160 мм, 14 мм х 160 мм, 16 мм х 160 мм, 18 мм х 160 мм – от 1 до 2 шт. (при необходимости);
- Аугмент большеберцовый XB(F)Q V JC(L) T левый, размер #3, толщина: 5 мм, 10 мм, 15 мм – 1 шт. (при необходимости);
- Аугмент большеберцовый XB(F)Q V JC(R) T правый, размер #3, толщина: 5 мм, 10 мм, 15 мм – 1 шт. (при необходимости);
- Конус большеберцовый XB(F)Q VII JC T размер: #1, #2, #3, #4, толщина: 20 мм – 1 шт. (при необходимости);
- Аугмент бедренный дистальный XB(F)Q I GC(R) T правый, размер #1, толщина: 5 мм, 10 мм, 15 мм – 1 шт. (при необходимости);
- Аугмент бедренный дистальный XB(F)Q II GC(R) T правый, размер #1, толщина: 5 мм, 10 мм, 15 мм – 1 шт. (при необходимости);
- Аугмент бедренный задний универсальный XB(F)Q III GC T размер #1, толщина: 5 мм, 10 мм – от 1 до 2 шт. (при необходимости);
- Надколенник XFQ I BIS PE, размер: 28 мм х 8 мм, 30 мм х 9 мм, 34 мм х 9 мм – 1 шт. (при необходимости);
- Инструкция по применению – 1 шт.;
1545. Набор эндопротеза коленного сустава тотального RSK модель 33, в составе:
- Компонент бедренный XFQ IV GK(L) C левый, размер #1– 1 шт.;
- Вкладыш большеберцовый XFQ IV PD PE, размер #2, толщина: 18 мм – 1 шт.;
- Компонент большеберцовый XB(F)Q IV JP C, размер #3 – 1 шт.;

- Ножка прямая бесцементной фиксации XB(F)Q III GB(JB) T, размер: 10 мм х 40 мм, 11 мм х 40 мм, 12 мм х 40 мм, 13 мм х 40 мм, 14 мм х 40 мм, 16 мм х 40 мм, 18 мм х 40 мм, 10 мм х 80 мм, 11 мм х 80 мм, 12 мм х 80 мм, 13 мм х 80 мм, 14 мм х 80 мм, 16 мм х 80 мм, 18 мм х 80 мм, 10 мм х 120 мм, 11 мм х 120 мм, 12 мм х 120 мм, 13 мм х 120 мм, 14 мм х 120 мм, 16 мм х 120 мм, 18 мм х 120 мм – от 1 до 2 шт. (при необходимости);
- Ножка изогнутая бесцементной фиксации XB(F)Q VI GB(JB) T, размер: 10 мм х 80 мм, 11 мм х 80 мм, 12 мм х 80 мм, 13 мм х 80 мм, 14 мм х 80 мм, 16 мм х 80 мм, 18 мм х 80 мм, 10 мм х 120 мм, 11 мм х 120 мм, 12 мм х 120 мм, 13 мм х 120 мм, 14 мм х 120 мм, 16 мм х 120 мм, 18 мм х 120 мм, 10 мм х 160 мм, 11 мм х 160 мм, 12 мм х 160 мм, 13 мм х 160 мм, 14 мм х 160 мм, 16 мм х 160 мм, 18 мм х 160 мм – от 1 до 2 шт. (при необходимости);
- Ножка изогнутая бесцементной фиксации XB(F)Q VII GB(JB) T, размер: 10 мм х 80 мм, 11 мм х 80 мм, 12 мм х 80 мм, 13 мм х 80 мм, 14 мм х 80 мм, 16 мм х 80 мм, 18 мм х 80 мм, 10 мм х 120 мм, 11 мм х 120 мм, 12 мм х 120 мм, 13 мм х 120 мм, 14 мм х 120 мм, 16 мм х 120 мм, 18 мм х 120 мм, 10 мм х 160 мм, 11 мм х 160 мм, 12 мм х 160 мм, 13 мм х 160 мм, 14 мм х 160 мм, 16 мм х 160 мм, 18 мм х 160 мм – от 1 до 2 шт. (при необходимости);
- Аугмент большеберцовый XB(F)Q V JC(L) T левый, размер #3, толщина: 5 мм, 10 мм, 15 мм – 1 шт. (при необходимости);
- Аугмент большеберцовый XB(F)Q V JC(R) T правый, размер #3, толщина: 5 мм, 10 мм, 15 мм – 1 шт. (при необходимости);
- Конус большеберцовый XB(F)Q VII JC T размер: #1, #2, #3, #4, толщина: 20 мм – 1 шт. (при необходимости);
- Аугмент бедренный дистальный XB(F)Q I GC(L) T левый, размер #1, толщина: 5 мм, 10 мм, 15 мм – 1 шт. (при необходимости);
- Аугмент бедренный дистальный XB(F)Q II GC(L) T левый, размер #1, толщина: 5 мм, 10 мм, 15 мм – 1 шт. (при необходимости);
- Аугмент бедренный задний универсальный XB(F)Q III GC T размер #1, толщина: 5 мм, 10 мм – от 1 до 2 шт. (при необходимости);
- Надколенник XFQ I BIS PE, размер: 28 мм х 8 мм, 30 мм х 9 мм, 34 мм х 9 мм – 1 шт. (при необходимости);
- Инструкция по применению – 1 шт.;
1546. Набор эндопротеза коленного сустава тотального RSK модель 34, в составе:
- Компонент бедренный XFQ IV GK(R) C правый, размер #1– 1 шт.;
- Вкладыш большеберцовый XFQ IV PD PE, размер #2, толщина: 18 мм – 1 шт.;
- Компонент большеберцовый XB(F)Q IV JP C, размер #3 – 1 шт.;
- Ножка прямая бесцементной фиксации XB(F)Q III GB(JB) T, размер: 10 мм х 40 мм, 11 мм х 40 мм, 12 мм х 40 мм, 13 мм х 40 мм, 14 мм х 40 мм, 16 мм х 40 мм, 18 мм х 40 мм, 10 мм х 80 мм, 11 мм х 80 мм, 12 мм х 80 мм, 13 мм х 80 мм, 14 мм х 80 мм, 16 мм х 80 мм, 18 мм х 80 мм, 10 мм х 120 мм, 11 мм х 120 мм, 12 мм х 120 мм, 13 мм х 120 мм, 14 мм х 120 мм, 16 мм х 120 мм, 18 мм х 120 мм – от 1 до 2 шт. (при необходимости);
- Ножка изогнутая бесцементной фиксации XB(F)Q VI GB(JB) T, размер: 10 мм х 80 мм, 11 мм х 80 мм, 12 мм х 80 мм, 13 мм х 80 мм, 14 мм х 80 мм, 16 мм х 80 мм, 18 мм х 80 мм, 10 мм х 120 мм, 11 мм х 120 мм, 12 мм х 120 мм, 13 мм х 120 мм, 14 мм х 120 мм, 16 мм х 120 мм, 18 мм х 120 мм, 10 мм х 160 мм, 11 мм х 160 мм, 12 мм х 160 мм, 13 мм х 160 мм, 14 мм х 160 мм, 16 мм х 160 мм, 18 мм х 160 мм – от 1 до 2 шт. (при необходимости);
- Ножка изогнутая бесцементной фиксации XB(F)Q VII GB(JB) T, размер: 10 мм х 80 мм, 11 мм х 80 мм, 12 мм х 80 мм, 13 мм х 80 мм, 14 мм х 80 мм, 16 мм х 80 мм, 18 мм х 80 мм, 10 мм х 120 мм, 11 мм х 120 мм, 12 мм х 120 мм, 13 мм х 120 мм, 14 мм х 120 мм, 16 мм х 120 мм, 18 мм х 120 мм, 10 мм х 160 мм, 11 мм х 160 мм, 12 мм х 160 мм, 13 мм х 160 мм, 14 мм х 160 мм, 16 мм х 160 мм, 18 мм х 160 мм – от 1 до 2 шт. (при необходимости);
- Аугмент большеберцовый XB(F)Q V JC(L) T левый, размер #3, толщина: 5 мм, 10 мм, 15 мм – 1 шт. (при необходимости);
- Аугмент большеберцовый XB(F)Q V JC(R) T правый, размер #3, толщина: 5 мм, 10 мм, 15 мм – 1 шт. (при необходимости);
- Конус большеберцовый XB(F)Q VII JC T размер: #1, #2, #3, #4, толщина: 20 мм – 1 шт. (при необходимости);
- Аугмент бедренный дистальный XB(F)Q I GC(R) T правый, размер #1, толщина: 5 мм, 10 мм, 15 мм – 1 шт. (при необходимости);
- Аугмент бедренный дистальный XB(F)Q II GC(R) T правый, размер #1, толщина: 5 мм, 10 мм, 15 мм – 1 шт. (при необходимости);
- Аугмент бедренный задний универсальный XB(F)Q III GC T размер #1, толщина: 5 мм, 10 мм – от 1 до 2 шт. (при необходимости);
- Надколенник XFQ I BIS PE, размер: 28 мм х 8 мм, 30 мм х 9 мм, 34 мм х 9 мм – 1 шт. (при необходимости);

- Инструкция по применению – 1 шт.;
1547. Набор эндопротеза коленного сустава тотального RSK модель 35, в составе:
- Компонент бедренный XFQ IV GK(L) C левый, размер #1– 1 шт.;
- Вкладыш большеберцовый XFQ IV PD PE, размер #2, толщина: 20 мм – 1 шт.;
- Компонент большеберцовый XB(F)Q IV JP C, размер #3 – 1 шт.;
- Ножка прямая бесцементной фиксации XB(F)Q III GB(JB) T, размер: 10 мм х 40 мм, 11 мм х 40 мм, 12 мм х 40 мм, 13 мм х 40 мм, 14 мм х 40 мм, 16 мм х 40 мм, 18 мм х 40 мм, 10 мм х 80 мм, 11 мм х 80 мм, 12 мм х 80 мм, 13 мм х 80 мм, 14 мм х 80 мм, 16 мм х 80 мм, 18 мм х 80 мм, 10 мм х 120 мм, 11 мм х 120 мм, 12 мм х 120 мм, 13 мм х 120 мм, 14 мм х 120 мм, 16 мм х 120 мм, 18 мм х 120 мм – от 1 до 2 шт. (при необходимости);
- Ножка изогнутая бесцементной фиксации XB(F)Q VI GB(JB) T, размер: 10 мм х 80 мм, 11 мм х 80 мм, 12 мм х 80 мм, 13 мм х 80 мм, 14 мм х 80 мм, 16 мм х 80 мм, 18 мм х 80 мм, 10 мм х 120 мм, 11 мм х 120 мм, 12 мм х 120 мм, 13 мм х 120 мм, 14 мм х 120 мм, 16 мм х 120 мм, 18 мм х 120 мм, 10 мм х 160 мм, 11 мм х 160 мм, 12 мм х 160 мм, 13 мм х 160 мм, 14 мм х 160 мм, 16 мм х 160 мм, 18 мм х 160 мм – от 1 до 2 шт. (при необходимости);
- Ножка изогнутая бесцементной фиксации XB(F)Q VII GB(JB) T, размер: 10 мм х 80 мм, 11 мм х 80 мм, 12 мм х 80 мм, 13 мм х 80 мм, 14 мм х 80 мм, 16 мм х 80 мм, 18 мм х 80 мм, 10 мм х 120 мм, 11 мм х 120 мм, 12 мм х 120 мм, 13 мм х 120 мм, 14 мм х 120 мм, 16 мм х 120 мм, 18 мм х 120 мм, 10 мм х 160 мм, 11 мм х 160 мм, 12 мм х 160 мм, 13 мм х 160 мм, 14 мм х 160 мм, 16 мм х 160 мм, 18 мм х 160 мм – от 1 до 2 шт. (при необходимости);
- Аугмент большеберцовый XB(F)Q V JC(L) T левый, размер #3, толщина: 5 мм, 10 мм, 15 мм – 1 шт. (при необходимости);
- Аугмент большеберцовый XB(F)Q V JC(R) T правый, размер #3, толщина: 5 мм, 10 мм, 15 мм – 1 шт. (при необходимости);
- Конус большеберцовый XB(F)Q VII JC T размер: #1, #2, #3, #4, толщина: 20 мм – 1 шт. (при необходимости);
- Аугмент бедренный дистальный XB(F)Q I GC(L) T левый, размер #1, толщина: 5 мм, 10 мм, 15 мм – 1 шт. (при необходимости);
- Аугмент бедренный дистальный XB(F)Q II GC(L) T левый, размер #1, толщина: 5 мм, 10 мм, 15 мм – 1 шт. (при необходимости);
- Аугмент бедренный задний универсальный XB(F)Q III GC T размер #1, толщина: 5 мм, 10 мм – от 1 до 2 шт. (при необходимости);
- Надколенник XFQ I BIS PE, размер: 28 мм х 8 мм, 30 мм х 9 мм, 34 мм х 9 мм – 1 шт. (при необходимости);
- Инструкция по применению – 1 шт.;
1548. Набор эндопротеза коленного сустава тотального RSK модель 36, в составе:
- Компонент бедренный XFQ IV GK(R) C правый, размер #1– 1 шт.;
- Вкладыш большеберцовый XFQ IV PD PE, размер #2, толщина: 20 мм – 1 шт.;
- Компонент большеберцовый XB(F)Q IV JP C, размер #3 – 1 шт.;
- Ножка прямая бесцементной фиксации XB(F)Q III GB(JB) T, размер: 10 мм х 40 мм, 11 мм х 40 мм, 12 мм х 40 мм, 13 мм х 40 мм, 14 мм х 40 мм, 16 мм х 40 мм, 18 мм х 40 мм, 10 мм х 80 мм, 11 мм х 80 мм, 12 мм х 80 мм, 13 мм х 80 мм, 14 мм х 80 мм, 16 мм х 80 мм, 18 мм х 80 мм, 10 мм х 120 мм, 11 мм х 120 мм, 12 мм х 120 мм, 13 мм х 120 мм, 14 мм х 120 мм, 16 мм х 120 мм, 18 мм х 120 мм – от 1 до 2 шт. (при необходимости);
- Ножка изогнутая бесцементной фиксации XB(F)Q VI GB(JB) T, размер: 10 мм х 80 мм, 11 мм х 80 мм, 12 мм х 80 мм, 13 мм х 80 мм, 14 мм х 80 мм, 16 мм х 80 мм, 18 мм х 80 мм, 10 мм х 120 мм, 11 мм х 120 мм, 12 мм х 120 мм, 13 мм х 120 мм, 14 мм х 120 мм, 16 мм х 120 мм, 18 мм х 120 мм, 10 мм х 160 мм, 11 мм х 160 мм, 12 мм х 160 мм, 13 мм х 160 мм, 14 мм х 160 мм, 16 мм х 160 мм, 18 мм х 160 мм – от 1 до 2 шт. (при необходимости);
- Ножка изогнутая бесцементной фиксации XB(F)Q VII GB(JB) T, размер: 10 мм х 80 мм, 11 мм х 80 мм, 12 мм х 80 мм, 13 мм х 80 мм, 14 мм х 80 мм, 16 мм х 80 мм, 18 мм х 80 мм, 10 мм х 120 мм, 11 мм х 120 мм, 12 мм х 120 мм, 13 мм х 120 мм, 14 мм х 120 мм, 16 мм х 120 мм, 18 мм х 120 мм, 10 мм х 160 мм, 11 мм х 160 мм, 12 мм х 160 мм, 13 мм х 160 мм, 14 мм х 160 мм, 16 мм х 160 мм, 18 мм х 160 мм – от 1 до 2 шт. (при необходимости);
- Аугмент большеберцовый XB(F)Q V JC(L) T левый, размер #3, толщина: 5 мм, 10 мм, 15 мм – 1 шт. (при необходимости);
- Аугмент большеберцовый XB(F)Q V JC(R) T правый, размер #3, толщина: 5 мм, 10 мм, 15 мм – 1 шт. (при необходимости);
- Конус большеберцовый XB(F)Q VII JC T размер: #1, #2, #3, #4, толщина: 20 мм – 1 шт. (при необходимости);
- Аугмент бедренный дистальный XB(F)Q I GC(R) T правый, размер #1, толщина: 5 мм, 10 мм, 15 мм – 1 шт. (при необходимости);

- Аугмент бедренный дистальный XB(F)Q II GC(R) T правый, размер #1, толщина: 5 мм, 10 мм, 15 мм – 1 шт. (при необходимости);
- Аугмент бедренный задний универсальный XB(F)Q III GC T размер #1, толщина: 5 мм, 10 мм – от 1 до 2 шт. (при необходимости);
- Надколенник XFQ I BIS PE, размер: 28 мм х 8 мм, 30 мм х 9 мм, 34 мм х 9 мм – 1 шт. (при необходимости);
- Инструкция по применению – 1 шт.;
1549. Набор эндопротеза коленного сустава тотального RSK модель 37, в составе:
- Компонент бедренный XFQ IV GK(L) C левый, размер #1– 1 шт.;
- Вкладыш большеберцовый XFQ IV PD PE, размер #4, толщина: 10 мм – 1 шт.;
- Компонент большеберцовый XB(F)Q IV JP C, размер #4 – 1 шт.;
- Ножка прямая бесцементной фиксации XB(F)Q III GB(JB) T, размер: 10 мм х 40 мм, 11 мм х 40 мм, 12 мм х 40 мм, 13 мм х 40 мм, 14 мм х 40 мм, 16 мм х 40 мм, 18 мм х 40 мм, 10 мм х 80 мм, 11 мм х 80 мм, 12 мм х 80 мм, 13 мм х 80 мм, 14 мм х 80 мм, 16 мм х 80 мм, 18 мм х 80 мм, 10 мм х 120 мм, 11 мм х 120 мм, 12 мм х 120 мм, 13 мм х 120 мм, 14 мм х 120 мм, 16 мм х 120 мм, 18 мм х 120 мм – от 1 до 2 шт. (при необходимости);
- Ножка изогнутая бесцементной фиксации XB(F)Q VI GB(JB) T, размер: 10 мм х 80 мм, 11 мм х 80 мм, 12 мм х 80 мм, 13 мм х 80 мм, 14 мм х 80 мм, 16 мм х 80 мм, 18 мм х 80 мм, 10 мм х 120 мм, 11 мм х 120 мм, 12 мм х 120 мм, 13 мм х 120 мм, 14 мм х 120 мм, 16 мм х 120 мм, 18 мм х 120 мм, 10 мм х 160 мм, 11 мм х 160 мм, 12 мм х 160 мм, 13 мм х 160 мм, 14 мм х 160 мм, 16 мм х 160 мм, 18 мм х 160 мм – от 1 до 2 шт. (при необходимости);
- Ножка изогнутая бесцементной фиксации XB(F)Q VII GB(JB) T, размер: 10 мм х 80 мм, 11 мм х 80 мм, 12 мм х 80 мм, 13 мм х 80 мм, 14 мм х 80 мм, 16 мм х 80 мм, 18 мм х 80 мм, 10 мм х 120 мм, 11 мм х 120 мм, 12 мм х 120 мм, 13 мм х 120 мм, 14 мм х 120 мм, 16 мм х 120 мм, 18 мм х 120 мм, 10 мм х 160 мм, 11 мм х 160 мм, 12 мм х 160 мм, 13 мм х 160 мм, 14 мм х 160 мм, 16 мм х 160 мм, 18 мм х 160 мм – от 1 до 2 шт. (при необходимости);
- Аугмент большеберцовый XB(F)Q V JC(L) T левый, размер #4, толщина: 5 мм, 10 мм, 15 мм – 1 шт. (при необходимости);
- Аугмент большеберцовый XB(F)Q V JC(R) T правый, размер #4, толщина: 5 мм, 10 мм, 15 мм – 1 шт. (при необходимости);
- Конус большеберцовый XB(F)Q VII JC T размер: #1, #2, #3, #4, толщина: 20 мм – 1 шт. (при необходимости);
- Аугмент бедренный дистальный XB(F)Q I GC(L) T левый, размер #1, толщина: 5 мм, 10 мм, 15 мм – 1 шт. (при необходимости);
- Аугмент бедренный дистальный XB(F)Q II GC(L) T левый, размер #1, толщина: 5 мм, 10 мм, 15 мм – 1 шт. (при необходимости);
- Аугмент бедренный задний универсальный XB(F)Q III GC T размер #1, толщина: 5 мм, 10 мм – от 1 до 2 шт. (при необходимости);
- Надколенник XFQ I BIS PE, размер: 28 мм х 8 мм, 30 мм х 9 мм, 34 мм х 9 мм – 1 шт. (при необходимости);
- Инструкция по применению – 1 шт.;
1550. Набор эндопротеза коленного сустава тотального RSK модель 38, в составе:
- Компонент бедренный XFQ IV GK(R) C правый, размер #1– 1 шт.;
- Вкладыш большеберцовый XFQ IV PD PE, размер #4, толщина: 10 мм – 1 шт.;
- Компонент большеберцовый XB(F)Q IV JP C, размер #4 – 1 шт.;
- Ножка прямая бесцементной фиксации XB(F)Q III GB(JB) T, размер: 10 мм х 40 мм, 11 мм х 40 мм, 12 мм х 40 мм, 13 мм х 40 мм, 14 мм х 40 мм, 16 мм х 40 мм, 18 мм х 40 мм, 10 мм х 80 мм, 11 мм х 80 мм, 12 мм х 80 мм, 13 мм х 80 мм, 14 мм х 80 мм, 16 мм х 80 мм, 18 мм х 80 мм, 10 мм х 120 мм, 11 мм х 120 мм, 12 мм х 120 мм, 13 мм х 120 мм, 14 мм х 120 мм, 16 мм х 120 мм, 18 мм х 120 мм – от 1 до 2 шт. (при необходимости);
- Ножка изогнутая бесцементной фиксации XB(F)Q VI GB(JB) T, размер: 10 мм х 80 мм, 11 мм х 80 мм, 12 мм х 80 мм, 13 мм х 80 мм, 14 мм х 80 мм, 16 мм х 80 мм, 18 мм х 80 мм, 10 мм х 120 мм, 11 мм х 120 мм, 12 мм х 120 мм, 13 мм х 120 мм, 14 мм х 120 мм, 16 мм х 120 мм, 18 мм х 120 мм, 10 мм х 160 мм, 11 мм х 160 мм, 12 мм х 160 мм, 13 мм х 160 мм, 14 мм х 160 мм, 16 мм х 160 мм, 18 мм х 160 мм – от 1 до 2 шт. (при необходимости);
- Ножка изогнутая бесцементной фиксации XB(F)Q VII GB(JB) T, размер: 10 мм х 80 мм, 11 мм х 80 мм, 12 мм х 80 мм, 13 мм х 80 мм, 14 мм х 80 мм, 16 мм х 80 мм, 18 мм х 80 мм, 10 мм х 120 мм, 11 мм х 120 мм, 12 мм х 120 мм, 13 мм х 120 мм, 14 мм х 120 мм, 16 мм х 120 мм, 18 мм х 120 мм, 10 мм х 160 мм, 11 мм х 160 мм, 12 мм х 160 мм, 13 мм х 160 мм, 14 мм х 160 мм, 16 мм х 160 мм, 18 мм х 160 мм – от 1 до 2 шт. (при необходимости);
- Аугмент большеберцовый XB(F)Q V JC(L) T левый, размер #4, толщина: 5 мм, 10 мм, 15 мм – 1 шт. (при необходимости);

- Аугмент большеберцовый XB(F)Q V JC(R) T правый, размер #4, толщина: 5 мм, 10 мм, 15 мм – 1 шт. (при необходимости);
- Конус большеберцовый XB(F)Q VII JC T размер: #1, #2, #3, #4, толщина: 20 мм – 1 шт. (при необходимости);
- Аугмент бедренный дистальный XB(F)Q I GC(R) T правый, размер #1, толщина: 5 мм, 10 мм, 15 мм – 1 шт. (при необходимости);
- Аугмент бедренный дистальный XB(F)Q II GC(R) T правый, размер #1, толщина: 5 мм, 10 мм, 15 мм – 1 шт. (при необходимости);
- Аугмент бедренный задний универсальный XB(F)Q III GC T размер #1, толщина: 5 мм, 10 мм – от 1 до 2 шт. (при необходимости);
- Надколенник XFQ I BIS PE, размер: 28 мм х 8 мм, 30 мм х 9 мм, 34 мм х 9 мм – 1 шт. (при необходимости);
- Инструкция по применению – 1 шт.;
1551. Набор эндопротеза коленного сустава тотального RSK модель 39, в составе:
- Компонент бедренный XFQ IV GK(L) C левый, размер #1– 1 шт.;
- Вкладыш большеберцовый XFQ IV PD PE, размер #4, толщина: 12 мм – 1 шт.;
- Компонент большеберцовый XB(F)Q IV JP C, размер #4 – 1 шт.;
- Ножка прямая бесцементной фиксации XB(F)Q III GB(JB) T, размер: 10 мм х 40 мм, 11 мм х 40 мм, 12 мм х 40 мм, 13 мм х 40 мм, 14 мм х 40 мм, 16 мм х 40 мм, 18 мм х 40 мм, 10 мм х 80 мм, 11 мм х 80 мм, 12 мм х 80 мм, 13 мм х 80 мм, 14 мм х 80 мм, 16 мм х 80 мм, 18 мм х 80 мм, 10 мм х 120 мм, 11 мм х 120 мм, 12 мм х 120 мм, 13 мм х 120 мм, 14 мм х 120 мм, 16 мм х 120 мм, 18 мм х 120 мм – от 1 до 2 шт. (при необходимости);
- Ножка изогнутая бесцементной фиксации XB(F)Q VI GB(JB) T, размер: 10 мм х 80 мм, 11 мм х 80 мм, 12 мм х 80 мм, 13 мм х 80 мм, 14 мм х 80 мм, 16 мм х 80 мм, 18 мм х 80 мм, 10 мм х 120 мм, 11 мм х 120 мм, 12 мм х 120 мм, 13 мм х 120 мм, 14 мм х 120 мм, 16 мм х 120 мм, 18 мм х 120 мм, 10 мм х 160 мм, 11 мм х 160 мм, 12 мм х 160 мм, 13 мм х 160 мм, 14 мм х 160 мм, 16 мм х 160 мм, 18 мм х 160 мм – от 1 до 2 шт. (при необходимости);
- Ножка изогнутая бесцементной фиксации XB(F)Q VII GB(JB) T, размер: 10 мм х 80 мм, 11 мм х 80 мм, 12 мм х 80 мм, 13 мм х 80 мм, 14 мм х 80 мм, 16 мм х 80 мм, 18 мм х 80 мм, 10 мм х 120 мм, 11 мм х 120 мм, 12 мм х 120 мм, 13 мм х 120 мм, 14 мм х 120 мм, 16 мм х 120 мм, 18 мм х 120 мм, 10 мм х 160 мм, 11 мм х 160 мм, 12 мм х 160 мм, 13 мм х 160 мм, 14 мм х 160 мм, 16 мм х 160 мм, 18 мм х 160 мм – от 1 до 2 шт. (при необходимости);
- Аугмент большеберцовый XB(F)Q V JC(L) T левый, размер #4, толщина: 5 мм, 10 мм, 15 мм – 1 шт. (при необходимости);
- Аугмент большеберцовый XB(F)Q V JC(R) T правый, размер #4, толщина: 5 мм, 10 мм, 15 мм – 1 шт. (при необходимости);
- Конус большеберцовый XB(F)Q VII JC T размер: #1, #2, #3, #4, толщина: 20 мм – 1 шт. (при необходимости);
- Аугмент бедренный дистальный XB(F)Q I GC(L) T левый, размер #1, толщина: 5 мм, 10 мм, 15 мм – 1 шт. (при необходимости);
- Аугмент бедренный дистальный XB(F)Q II GC(L) T левый, размер #1, толщина: 5 мм, 10 мм, 15 мм – 1 шт. (при необходимости);
- Аугмент бедренный задний универсальный XB(F)Q III GC T размер #1, толщина: 5 мм, 10 мм – от 1 до 2 шт. (при необходимости);
- Надколенник XFQ I BIS PE, размер: 28 мм х 8 мм, 30 мм х 9 мм, 34 мм х 9 мм – 1 шт. (при необходимости);
- Инструкция по применению – 1 шт.;
1552. Набор эндопротеза коленного сустава тотального RSK модель 40, в составе:
- Компонент бедренный XFQ IV GK(R) C правый, размер #1– 1 шт.;
- Вкладыш большеберцовый XFQ IV PD PE, размер #4, толщина: 12 мм – 1 шт.;
- Компонент большеберцовый XB(F)Q IV JP C, размер #4 – 1 шт.;
- Ножка прямая бесцементной фиксации XB(F)Q III GB(JB) T, размер: 10 мм х 40 мм, 11 мм х 40 мм, 12 мм х 40 мм, 13 мм х 40 мм, 14 мм х 40 мм, 16 мм х 40 мм, 18 мм х 40 мм, 10 мм х 80 мм, 11 мм х 80 мм, 12 мм х 80 мм, 13 мм х 80 мм, 14 мм х 80 мм, 16 мм х 80 мм, 18 мм х 80 мм, 10 мм х 120 мм, 11 мм х 120 мм, 12 мм х 120 мм, 13 мм х 120 мм, 14 мм х 120 мм, 16 мм х 120 мм, 18 мм х 120 мм – от 1 до 2 шт. (при необходимости);
- Ножка изогнутая бесцементной фиксации XB(F)Q VI GB(JB) T, размер: 10 мм х 80 мм, 11 мм х 80 мм, 12 мм х 80 мм, 13 мм х 80 мм, 14 мм х 80 мм, 16 мм х 80 мм, 18 мм х 80 мм, 10 мм х 120 мм, 11 мм х 120 мм, 12 мм х 120 мм, 13 мм х 120 мм, 14 мм х 120 мм, 16 мм х 120 мм, 18 мм х 120 мм, 10 мм х 160 мм, 11 мм х 160 мм, 12 мм х 160 мм, 13 мм х 160 мм, 14 мм х 160 мм, 16 мм х 160 мм, 18 мм х 160 мм – от 1 до 2 шт. (при необходимости);

- Ножка изогнутая бесцементной фиксации XB(F)Q VII GB(JB) T, размер: 10 мм х 80 мм, 11 мм х 80 мм, 12 мм х 80 мм, 13 мм х 80 мм, 14 мм х 80 мм, 16 мм х 80 мм, 18 мм х 80 мм, 10 мм х 120 мм, 11 мм х 120 мм, 12 мм х 120 мм, 13 мм х 120 мм, 14 мм х 120 мм, 16 мм х 120 мм, 18 мм х 120 мм, 10 мм х 160 мм, 11 мм х 160 мм, 12 мм х 160 мм, 13 мм х 160 мм, 14 мм х 160 мм, 16 мм х 160 мм, 18 мм х 160 мм – от 1 до 2 шт. (при необходимости);
- Аугмент большеберцовый XB(F)Q V JC(L) T левый, размер #4, толщина: 5 мм, 10 мм, 15 мм – 1 шт. (при необходимости);
- Аугмент большеберцовый XB(F)Q V JC(R) T правый, размер #4, толщина: 5 мм, 10 мм, 15 мм – 1 шт. (при необходимости);
- Конус большеберцовый XB(F)Q VII JC T размер: #1, #2, #3, #4, толщина: 20 мм – 1 шт. (при необходимости);
- Аугмент бедренный дистальный XB(F)Q I GC(R) T правый, размер #1, толщина: 5 мм, 10 мм, 15 мм – 1 шт. (при необходимости);
- Аугмент бедренный дистальный XB(F)Q II GC(R) T правый, размер #1, толщина: 5 мм, 10 мм, 15 мм – 1 шт. (при необходимости);
- Аугмент бедренный задний универсальный XB(F)Q III GC T размер #1, толщина: 5 мм, 10 мм – от 1 до 2 шт. (при необходимости);
- Надколенник XFQ I BIS PE, размер: 28 мм х 8 мм, 30 мм х 9 мм, 34 мм х 9 мм – 1 шт. (при необходимости);
- Инструкция по применению – 1 шт.;
1553. Набор эндопротеза коленного сустава тотального RSK модель 41, в составе:
- Компонент бедренный XFQ IV GK(L) C левый, размер #1– 1 шт.;
- Вкладыш большеберцовый XFQ IV PD PE, размер #4, толщина: 14 мм – 1 шт.;
- Компонент большеберцовый XB(F)Q IV JP C, размер #4 – 1 шт.;
- Ножка прямая бесцементной фиксации XB(F)Q III GB(JB) T, размер: 10 мм х 40 мм, 11 мм х 40 мм, 12 мм х 40 мм, 13 мм х 40 мм, 14 мм х 40 мм, 16 мм х 40 мм, 18 мм х 40 мм, 10 мм х 80 мм, 11 мм х 80 мм, 12 мм х 80 мм, 13 мм х 80 мм, 14 мм х 80 мм, 16 мм х 80 мм, 18 мм х 80 мм, 10 мм х 120 мм, 11 мм х 120 мм, 12 мм х 120 мм, 13 мм х 120 мм, 14 мм х 120 мм, 16 мм х 120 мм, 18 мм х 120 мм – от 1 до 2 шт. (при необходимости);
- Ножка изогнутая бесцементной фиксации XB(F)Q VI GB(JB) T, размер: 10 мм х 80 мм, 11 мм х 80 мм, 12 мм х 80 мм, 13 мм х 80 мм, 14 мм х 80 мм, 16 мм х 80 мм, 18 мм х 80 мм, 10 мм х 120 мм, 11 мм х 120 мм, 12 мм х 120 мм, 13 мм х 120 мм, 14 мм х 120 мм, 16 мм х 120 мм, 18 мм х 120 мм, 10 мм х 160 мм, 11 мм х 160 мм, 12 мм х 160 мм, 13 мм х 160 мм, 14 мм х 160 мм, 16 мм х 160 мм, 18 мм х 160 мм – от 1 до 2 шт. (при необходимости);
- Ножка изогнутая бесцементной фиксации XB(F)Q VII GB(JB) T, размер: 10 мм х 80 мм, 11 мм х 80 мм, 12 мм х 80 мм, 13 мм х 80 мм, 14 мм х 80 мм, 16 мм х 80 мм, 18 мм х 80 мм, 10 мм х 120 мм, 11 мм х 120 мм, 12 мм х 120 мм, 13 мм х 120 мм, 14 мм х 120 мм, 16 мм х 120 мм, 18 мм х 120 мм, 10 мм х 160 мм, 11 мм х 160 мм, 12 мм х 160 мм, 13 мм х 160 мм, 14 мм х 160 мм, 16 мм х 160 мм, 18 мм х 160 мм – от 1 до 2 шт. (при необходимости);
- Аугмент большеберцовый XB(F)Q V JC(L) T левый, размер #4, толщина: 5 мм, 10 мм, 15 мм – 1 шт. (при необходимости);
- Аугмент большеберцовый XB(F)Q V JC(R) T правый, размер #4, толщина: 5 мм, 10 мм, 15 мм – 1 шт. (при необходимости);
- Конус большеберцовый XB(F)Q VII JC T размер: #1, #2, #3, #4, толщина: 20 мм – 1 шт. (при необходимости);
- Аугмент бедренный дистальный XB(F)Q I GC(L) T левый, размер #1, толщина: 5 мм, 10 мм, 15 мм – 1 шт. (при необходимости);
- Аугмент бедренный дистальный XB(F)Q II GC(L) T левый, размер #1, толщина: 5 мм, 10 мм, 15 мм – 1 шт. (при необходимости);
- Аугмент бедренный задний универсальный XB(F)Q III GC T размер #1, толщина: 5 мм, 10 мм – от 1 до 2 шт. (при необходимости);
- Надколенник XFQ I BIS PE, размер: 28 мм х 8 мм, 30 мм х 9 мм, 34 мм х 9 мм – 1 шт. (при необходимости);
- Инструкция по применению – 1 шт.;
1554. Набор эндопротеза коленного сустава тотального RSK модель 42, в составе:
- Компонент бедренный XFQ IV GK(R) C правый, размер #1– 1 шт.;
- Вкладыш большеберцовый XFQ IV PD PE, размер #4, толщина: 14 мм – 1 шт.;
- Компонент большеберцовый XB(F)Q IV JP C, размер #4 – 1 шт.;
- Ножка прямая бесцементной фиксации XB(F)Q III GB(JB) T, размер: 10 мм х 40 мм, 11 мм х 40 мм, 12 мм х 40 мм, 13 мм х 40 мм, 14 мм х 40 мм, 16 мм х 40 мм, 18 мм х 40 мм, 10 мм х 80 мм, 11 мм х 80 мм, 12 мм х 80 мм,

13 мм х 80 мм, 14 мм х 80 мм, 16 мм х 80 мм, 18 мм х 80 мм, 10 мм х 120 мм, 11 мм х 120 мм, 12 мм х 120 мм, 13 мм х 120 мм, 14 мм х 120 мм, 16 мм х 120 мм, 18 мм х 120 мм – от 1 до 2 шт. (при необходимости);
- Ножка изогнутая бесцементной фиксации XB(F)Q VI GB(JB) T, размер: 10 мм х 80 мм, 11 мм х 80 мм, 12 мм х 80 мм, 13 мм х 80 мм, 14 мм х 80 мм, 16 мм х 80 мм, 18 мм х 80 мм, 10 мм х 120 мм, 11 мм х 120 мм, 12 мм х 120 мм, 13 мм х 120 мм, 14 мм х 120 мм, 16 мм х 120 мм, 18 мм х 120 мм, 10 мм х 160 мм, 11 мм х 160 мм, 12 мм х 160 мм, 13 мм х 160 мм, 14 мм х 160 мм, 16 мм х 160 мм, 18 мм х 160 мм – от 1 до 2 шт. (при необходимости);
- Ножка изогнутая бесцементной фиксации XB(F)Q VII GB(JB) T, размер: 10 мм х 80 мм, 11 мм х 80 мм, 12 мм х 80 мм, 13 мм х 80 мм, 14 мм х 80 мм, 16 мм х 80 мм, 18 мм х 80 мм, 10 мм х 120 мм, 11 мм х 120 мм, 12 мм х 120 мм, 13 мм х 120 мм, 14 мм х 120 мм, 16 мм х 120 мм, 18 мм х 120 мм, 10 мм х 160 мм, 11 мм х 160 мм, 12 мм х 160 мм, 13 мм х 160 мм, 14 мм х 160 мм, 16 мм х 160 мм, 18 мм х 160 мм – от 1 до 2 шт. (при необходимости);
- Аугмент большеберцовый XB(F)Q V JC(L) T левый, размер #4, толщина: 5 мм, 10 мм, 15 мм – 1 шт. (при необходимости);
- Аугмент большеберцовый XB(F)Q V JC(R) T правый, размер #4, толщина: 5 мм, 10 мм, 15 мм – 1 шт. (при необходимости);
- Конус большеберцовый XB(F)Q VII JC T размер: #1, #2, #3, #4, толщина: 20 мм – 1 шт. (при необходимости);
- Аугмент бедренный дистальный XB(F)Q I GC(R) T правый, размер #1, толщина: 5 мм, 10 мм, 15 мм – 1 шт. (при необходимости);
- Аугмент бедренный дистальный XB(F)Q II GC(R) T правый, размер #1, толщина: 5 мм, 10 мм, 15 мм – 1 шт. (при необходимости);
- Аугмент бедренный задний универсальный XB(F)Q III GC T размер #1, толщина: 5 мм, 10 мм – от 1 до 2 шт. (при необходимости);
- Надколенник XFQ I BIS PE, размер: 28 мм х 8 мм, 30 мм х 9 мм, 34 мм х 9 мм – 1 шт. (при необходимости);
- Инструкция по применению – 1 шт.;
1555. Набор эндопротеза коленного сустава тотального RSK модель 43, в составе:
- Компонент бедренный XFQ IV GK(L) C левый, размер #1– 1 шт.;
- Вкладыш большеберцовый XFQ IV PD PE, размер #4, толщина: 16 мм – 1 шт.;
- Компонент большеберцовый XB(F)Q IV JP C, размер #4 – 1 шт.;
- Ножка прямая бесцементной фиксации XB(F)Q III GB(JB) T, размер: 10 мм х 40 мм, 11 мм х 40 мм, 12 мм х 40 мм, 13 мм х 40 мм, 14 мм х 40 мм, 16 мм х 40 мм, 18 мм х 40 мм, 10 мм х 80 мм, 11 мм х 80 мм, 12 мм х 80 мм, 13 мм х 80 мм, 14 мм х 80 мм, 16 мм х 80 мм, 18 мм х 80 мм, 10 мм х 120 мм, 11 мм х 120 мм, 12 мм х 120 мм, 13 мм х 120 мм, 14 мм х 120 мм, 16 мм х 120 мм, 18 мм х 120 мм – от 1 до 2 шт. (при необходимости);
- Ножка изогнутая бесцементной фиксации XB(F)Q VI GB(JB) T, размер: 10 мм х 80 мм, 11 мм х 80 мм, 12 мм х 80 мм, 13 мм х 80 мм, 14 мм х 80 мм, 16 мм х 80 мм, 18 мм х 80 мм, 10 мм х 120 мм, 11 мм х 120 мм, 12 мм х 120 мм, 13 мм х 120 мм, 14 мм х 120 мм, 16 мм х 120 мм, 18 мм х 120 мм, 10 мм х 160 мм, 11 мм х 160 мм, 12 мм х 160 мм, 13 мм х 160 мм, 14 мм х 160 мм, 16 мм х 160 мм, 18 мм х 160 мм – от 1 до 2 шт. (при необходимости);
- Ножка изогнутая бесцементной фиксации XB(F)Q VII GB(JB) T, размер: 10 мм х 80 мм, 11 мм х 80 мм, 12 мм х 80 мм, 13 мм х 80 мм, 14 мм х 80 мм, 16 мм х 80 мм, 18 мм х 80 мм, 10 мм х 120 мм, 11 мм х 120 мм, 12 мм х 120 мм, 13 мм х 120 мм, 14 мм х 120 мм, 16 мм х 120 мм, 18 мм х 120 мм, 10 мм х 160 мм, 11 мм х 160 мм, 12 мм х 160 мм, 13 мм х 160 мм, 14 мм х 160 мм, 16 мм х 160 мм, 18 мм х 160 мм – от 1 до 2 шт. (при необходимости);
- Аугмент большеберцовый XB(F)Q V JC(L) T левый, размер #4, толщина: 5 мм, 10 мм, 15 мм – 1 шт. (при необходимости);
- Аугмент большеберцовый XB(F)Q V JC(R) T правый, размер #4, толщина: 5 мм, 10 мм, 15 мм – 1 шт. (при необходимости);
- Конус большеберцовый XB(F)Q VII JC T размер: #1, #2, #3, #4, толщина: 20 мм – 1 шт. (при необходимости);
- Аугмент бедренный дистальный XB(F)Q I GC(L) T левый, размер #1, толщина: 5 мм, 10 мм, 15 мм – 1 шт. (при необходимости);
- Аугмент бедренный дистальный XB(F)Q II GC(L) T левый, размер #1, толщина: 5 мм, 10 мм, 15 мм – 1 шт. (при необходимости);
- Аугмент бедренный задний универсальный XB(F)Q III GC T размер #1, толщина: 5 мм, 10 мм – от 1 до 2 шт. (при необходимости);
- Надколенник XFQ I BIS PE, размер: 28 мм х 8 мм, 30 мм х 9 мм, 34 мм х 9 мм – 1 шт. (при необходимости);
- Инструкция по применению – 1 шт.;
1556. Набор эндопротеза коленного сустава тотального RSK модель 44, в составе:

- Компонент бедренный XFQ IV GK(R) C правый, размер #1– 1 шт.;
- Вкладыш большеберцовый XFQ IV PD PE, размер #4, толщина: 16 мм – 1 шт.;
- Компонент большеберцовый XB(F)Q IV JP C, размер #4 – 1 шт.;
- Ножка прямая бесцементной фиксации XB(F)Q III GB(JB) T, размер: 10 мм х 40 мм, 11 мм х 40 мм, 12 мм х 40 мм, 13 мм х 40 мм, 14 мм х 40 мм, 16 мм х 40 мм, 18 мм х 40 мм, 10 мм х 80 мм, 11 мм х 80 мм, 12 мм х 80 мм, 13 мм х 80 мм, 14 мм х 80 мм, 16 мм х 80 мм, 18 мм х 80 мм, 10 мм х 120 мм, 11 мм х 120 мм, 12 мм х 120 мм, 13 мм х 120 мм, 14 мм х 120 мм, 16 мм х 120 мм, 18 мм х 120 мм – от 1 до 2 шт. (при необходимости);
- Ножка изогнутая бесцементной фиксации XB(F)Q VI GB(JB) T, размер: 10 мм х 80 мм, 11 мм х 80 мм, 12 мм х 80 мм, 13 мм х 80 мм, 14 мм х 80 мм, 16 мм х 80 мм, 18 мм х 80 мм, 10 мм х 120 мм, 11 мм х 120 мм, 12 мм х 120 мм, 13 мм х 120 мм, 14 мм х 120 мм, 16 мм х 120 мм, 18 мм х 120 мм, 10 мм х 160 мм, 11 мм х 160 мм, 12 мм х 160 мм, 13 мм х 160 мм, 14 мм х 160 мм, 16 мм х 160 мм, 18 мм х 160 мм – от 1 до 2 шт. (при необходимости);
- Ножка изогнутая бесцементной фиксации XB(F)Q VII GB(JB) T, размер: 10 мм х 80 мм, 11 мм х 80 мм, 12 мм х 80 мм, 13 мм х 80 мм, 14 мм х 80 мм, 16 мм х 80 мм, 18 мм х 80 мм, 10 мм х 120 мм, 11 мм х 120 мм, 12 мм х 120 мм, 13 мм х 120 мм, 14 мм х 120 мм, 16 мм х 120 мм, 18 мм х 120 мм, 10 мм х 160 мм, 11 мм х 160 мм, 12 мм х 160 мм, 13 мм х 160 мм, 14 мм х 160 мм, 16 мм х 160 мм, 18 мм х 160 мм – от 1 до 2 шт. (при необходимости);
- Аугмент большеберцовый XB(F)Q V JC(L) T левый, размер #4, толщина: 5 мм, 10 мм, 15 мм – 1 шт. (при необходимости);
- Аугмент большеберцовый XB(F)Q V JC(R) T правый, размер #4, толщина: 5 мм, 10 мм, 15 мм – 1 шт. (при необходимости);
- Конус большеберцовый XB(F)Q VII JC T размер: #1, #2, #3, #4, толщина: 20 мм – 1 шт. (при необходимости);
- Аугмент бедренный дистальный XB(F)Q I GC(R) T правый, размер #1, толщина: 5 мм, 10 мм, 15 мм – 1 шт. (при необходимости);
- Аугмент бедренный дистальный XB(F)Q II GC(R) T правый, размер #1, толщина: 5 мм, 10 мм, 15 мм – 1 шт. (при необходимости);
- Аугмент бедренный задний универсальный XB(F)Q III GC T размер #1, толщина: 5 мм, 10 мм – от 1 до 2 шт. (при необходимости);
- Надколенник XFQ I BIS PE, размер: 28 мм х 8 мм, 30 мм х 9 мм, 34 мм х 9 мм – 1 шт. (при необходимости);
- Инструкция по применению – 1 шт.;

1557. Набор эндопротеза коленного сустава тотального RSK модель 45, в составе:
- Компонент бедренный XFQ IV GK(L) C левый, размер #1– 1 шт.;
- Вкладыш большеберцовый XFQ IV PD PE, размер #4, толщина: 18 мм – 1 шт.;
- Компонент большеберцовый XB(F)Q IV JP C, размер #4 – 1 шт.;
- Ножка прямая бесцементной фиксации XB(F)Q III GB(JB) T, размер: 10 мм х 40 мм, 11 мм х 40 мм, 12 мм х 40 мм, 13 мм х 40 мм, 14 мм х 40 мм, 16 мм х 40 мм, 18 мм х 40 мм, 10 мм х 80 мм, 11 мм х 80 мм, 12 мм х 80 мм, 13 мм х 80 мм, 14 мм х 80 мм, 16 мм х 80 мм, 18 мм х 80 мм, 10 мм х 120 мм, 11 мм х 120 мм, 12 мм х 120 мм, 13 мм х 120 мм, 14 мм х 120 мм, 16 мм х 120 мм, 18 мм х 120 мм – от 1 до 2 шт. (при необходимости);
- Ножка изогнутая бесцементной фиксации XB(F)Q VI GB(JB) T, размер: 10 мм х 80 мм, 11 мм х 80 мм, 12 мм х 80 мм, 13 мм х 80 мм, 14 мм х 80 мм, 16 мм х 80 мм, 18 мм х 80 мм, 10 мм х 120 мм, 11 мм х 120 мм, 12 мм х 120 мм, 13 мм х 120 мм, 14 мм х 120 мм, 16 мм х 120 мм, 18 мм х 120 мм, 10 мм х 160 мм, 11 мм х 160 мм, 12 мм х 160 мм, 13 мм х 160 мм, 14 мм х 160 мм, 16 мм х 160 мм, 18 мм х 160 мм – от 1 до 2 шт. (при необходимости);
- Ножка изогнутая бесцементной фиксации XB(F)Q VII GB(JB) T, размер: 10 мм х 80 мм, 11 мм х 80 мм, 12 мм х 80 мм, 13 мм х 80 мм, 14 мм х 80 мм, 16 мм х 80 мм, 18 мм х 80 мм, 10 мм х 120 мм, 11 мм х 120 мм, 12 мм х 120 мм, 13 мм х 120 мм, 14 мм х 120 мм, 16 мм х 120 мм, 18 мм х 120 мм, 10 мм х 160 мм, 11 мм х 160 мм, 12 мм х 160 мм, 13 мм х 160 мм, 14 мм х 160 мм, 16 мм х 160 мм, 18 мм х 160 мм – от 1 до 2 шт. (при необходимости);
- Аугмент большеберцовый XB(F)Q V JC(L) T левый, размер #4, толщина: 5 мм, 10 мм, 15 мм – 1 шт. (при необходимости);
- Аугмент большеберцовый XB(F)Q V JC(R) T правый, размер #4, толщина: 5 мм, 10 мм, 15 мм – 1 шт. (при необходимости);
- Конус большеберцовый XB(F)Q VII JC T размер: #1, #2, #3, #4, толщина: 20 мм – 1 шт. (при необходимости);
- Аугмент бедренный дистальный XB(F)Q I GC(L) T левый, размер #1, толщина: 5 мм, 10 мм, 15 мм – 1 шт. (при необходимости);
- Аугмент бедренный дистальный XB(F)Q II GC(L) T левый, размер #1, толщина: 5 мм, 10 мм, 15 мм – 1 шт. (при необходимости);

- Аугмент бедренный задний универсальный XB(F)Q III GC T размер #1, толщина: 5 мм, 10 мм – от 1 до 2 шт. (при необходимости);
- Надколенник XFQ I BIS PE, размер: 28 мм х 8 мм, 30 мм х 9 мм, 34 мм х 9 мм – 1 шт. (при необходимости);
- Инструкция по применению – 1 шт.;
1558. Набор эндопротеза коленного сустава тотального RSK модель 46, в составе:
- Компонент бедренный XFQ IV GK(R) C правый, размер #1– 1 шт.;
- Вкладыш большеберцовый XFQ IV PD PE, размер #4, толщина: 18 мм – 1 шт.;
- Компонент большеберцовый XB(F)Q IV JP C, размер #4 – 1 шт.;
- Ножка прямая бесцементной фиксации XB(F)Q III GB(JB) T, размер: 10 мм х 40 мм, 11 мм х 40 мм, 12 мм х 40 мм, 13 мм х 40 мм, 14 мм х 40 мм, 16 мм х 40 мм, 18 мм х 40 мм, 10 мм х 80 мм, 11 мм х 80 мм, 12 мм х 80 мм, 13 мм х 80 мм, 14 мм х 80 мм, 16 мм х 80 мм, 18 мм х 80 мм, 10 мм х 120 мм, 11 мм х 120 мм, 12 мм х 120 мм, 13 мм х 120 мм, 14 мм х 120 мм, 16 мм х 120 мм, 18 мм х 120 мм – от 1 до 2 шт. (при необходимости);
- Ножка изогнутая бесцементной фиксации XB(F)Q VI GB(JB) T, размер: 10 мм х 80 мм, 11 мм х 80 мм, 12 мм х 80 мм, 13 мм х 80 мм, 14 мм х 80 мм, 16 мм х 80 мм, 18 мм х 80 мм, 10 мм х 120 мм, 11 мм х 120 мм, 12 мм х 120 мм, 13 мм х 120 мм, 14 мм х 120 мм, 16 мм х 120 мм, 18 мм х 120 мм, 10 мм х 160 мм, 11 мм х 160 мм, 12 мм х 160 мм, 13 мм х 160 мм, 14 мм х 160 мм, 16 мм х 160 мм, 18 мм х 160 мм – от 1 до 2 шт. (при необходимости);
- Ножка изогнутая бесцементной фиксации XB(F)Q VII GB(JB) T, размер: 10 мм х 80 мм, 11 мм х 80 мм, 12 мм х 80 мм, 13 мм х 80 мм, 14 мм х 80 мм, 16 мм х 80 мм, 18 мм х 80 мм, 10 мм х 120 мм, 11 мм х 120 мм, 12 мм х 120 мм, 13 мм х 120 мм, 14 мм х 120 мм, 16 мм х 120 мм, 18 мм х 120 мм, 10 мм х 160 мм, 11 мм х 160 мм, 12 мм х 160 мм, 13 мм х 160 мм, 14 мм х 160 мм, 16 мм х 160 мм, 18 мм х 160 мм – от 1 до 2 шт. (при необходимости);
- Аугмент большеберцовый XB(F)Q V JC(L) T левый, размер #4, толщина: 5 мм, 10 мм, 15 мм – 1 шт. (при необходимости);
- Аугмент большеберцовый XB(F)Q V JC(R) T правый, размер #4, толщина: 5 мм, 10 мм, 15 мм – 1 шт. (при необходимости);
- Конус большеберцовый XB(F)Q VII JC T размер: #1, #2, #3, #4, толщина: 20 мм – 1 шт. (при необходимости);
- Аугмент бедренный дистальный XB(F)Q I GC(R) T правый, размер #1, толщина: 5 мм, 10 мм, 15 мм – 1 шт. (при необходимости);
- Аугмент бедренный дистальный XB(F)Q II GC(R) T правый, размер #1, толщина: 5 мм, 10 мм, 15 мм – 1 шт. (при необходимости);
- Аугмент бедренный задний универсальный XB(F)Q III GC T размер #1, толщина: 5 мм, 10 мм – от 1 до 2 шт. (при необходимости);
- Надколенник XFQ I BIS PE, размер: 28 мм х 8 мм, 30 мм х 9 мм, 34 мм х 9 мм – 1 шт. (при необходимости);
- Инструкция по применению – 1 шт.;
1559. Набор эндопротеза коленного сустава тотального RSK модель 47, в составе:
- Компонент бедренный XFQ IV GK(L) C левый, размер #1– 1 шт.;
- Вкладыш большеберцовый XFQ IV PD PE, размер #4, толщина: 20 мм – 1 шт.;
- Компонент большеберцовый XB(F)Q IV JP C, размер #4 – 1 шт.;
- Ножка прямая бесцементной фиксации XB(F)Q III GB(JB) T, размер: 10 мм х 40 мм, 11 мм х 40 мм, 12 мм х 40 мм, 13 мм х 40 мм, 14 мм х 40 мм, 16 мм х 40 мм, 18 мм х 40 мм, 10 мм х 80 мм, 11 мм х 80 мм, 12 мм х 80 мм, 13 мм х 80 мм, 14 мм х 80 мм, 16 мм х 80 мм, 18 мм х 80 мм, 10 мм х 120 мм, 11 мм х 120 мм, 12 мм х 120 мм, 13 мм х 120 мм, 14 мм х 120 мм, 16 мм х 120 мм, 18 мм х 120 мм – от 1 до 2 шт. (при необходимости);
- Ножка изогнутая бесцементной фиксации XB(F)Q VI GB(JB) T, размер: 10 мм х 80 мм, 11 мм х 80 мм, 12 мм х 80 мм, 13 мм х 80 мм, 14 мм х 80 мм, 16 мм х 80 мм, 18 мм х 80 мм, 10 мм х 120 мм, 11 мм х 120 мм, 12 мм х 120 мм, 13 мм х 120 мм, 14 мм х 120 мм, 16 мм х 120 мм, 18 мм х 120 мм, 10 мм х 160 мм, 11 мм х 160 мм, 12 мм х 160 мм, 13 мм х 160 мм, 14 мм х 160 мм, 16 мм х 160 мм, 18 мм х 160 мм – от 1 до 2 шт. (при необходимости);
- Ножка изогнутая бесцементной фиксации XB(F)Q VII GB(JB) T, размер: 10 мм х 80 мм, 11 мм х 80 мм, 12 мм х 80 мм, 13 мм х 80 мм, 14 мм х 80 мм, 16 мм х 80 мм, 18 мм х 80 мм, 10 мм х 120 мм, 11 мм х 120 мм, 12 мм х 120 мм, 13 мм х 120 мм, 14 мм х 120 мм, 16 мм х 120 мм, 18 мм х 120 мм, 10 мм х 160 мм, 11 мм х 160 мм, 12 мм х 160 мм, 13 мм х 160 мм, 14 мм х 160 мм, 16 мм х 160 мм, 18 мм х 160 мм – от 1 до 2 шт. (при необходимости);
- Аугмент большеберцовый XB(F)Q V JC(L) T левый, размер #4, толщина: 5 мм, 10 мм, 15 мм – 1 шт. (при необходимости);
- Аугмент большеберцовый XB(F)Q V JC(R) T правый, размер #4, толщина: 5 мм, 10 мм, 15 мм – 1 шт. (при необходимости);

- Конус большеберцовый XB(F)Q VII JC T размер: #1, #2, #3, #4, толщина: 20 мм – 1 шт. (при необходимости);
- Аугмент бедренный дистальный XB(F)Q I GC(L) T левый, размер #1, толщина: 5 мм, 10 мм, 15 мм – 1 шт. (при необходимости);
- Аугмент бедренный дистальный XB(F)Q II GC(L) T левый, размер #1, толщина: 5 мм, 10 мм, 15 мм – 1 шт. (при необходимости);
- Аугмент бедренный задний универсальный XB(F)Q III GC T размер #1, толщина: 5 мм, 10 мм – от 1 до 2 шт. (при необходимости);
- Надколенник XFQ I BIS PE, размер: 28 мм x 8 мм, 30 мм x 9 мм, 34 мм x 9 мм – 1 шт. (при необходимости);
- Инструкция по применению – 1 шт.;
1560. Набор эндопротеза коленного сустава тотального RSK модель 48, в составе:
- Компонент бедренный XFQ IV GK(R) C правый, размер #1– 1 шт.;
- Вкладыш большеберцовый XFQ IV PD PE, размер #4, толщина: 20 мм – 1 шт.;
- Компонент большеберцовый XB(F)Q IV JP C, размер #4 – 1 шт.;
- Ножка прямая бесцементной фиксации XB(F)Q III GB(JB) T, размер: 10 мм x 40 мм, 11 мм x 40 мм, 12 мм x 40 мм, 13 мм x 40 мм, 14 мм x 40 мм, 16 мм x 40 мм, 18 мм x 40 мм, 10 мм x 80 мм, 11 мм x 80 мм, 12 мм x 80 мм, 13 мм x 80 мм, 14 мм x 80 мм, 16 мм x 80 мм, 18 мм x 80 мм, 10 мм x 120 мм, 11 мм x 120 мм, 12 мм x 120 мм, 13 мм x 120 мм, 14 мм x 120 мм, 16 мм x 120 мм, 18 мм x 120 мм – от 1 до 2 шт. (при необходимости);
- Ножка изогнутая бесцементной фиксации XB(F)Q VI GB(JB) T, размер: 10 мм x 80 мм, 11 мм x 80 мм, 12 мм x 80 мм, 13 мм x 80 мм, 14 мм x 80 мм, 16 мм x 80 мм, 18 мм x 80 мм, 10 мм x 120 мм, 11 мм x 120 мм, 12 мм x 120 мм, 13 мм x 120 мм, 14 мм x 120 мм, 16 мм x 120 мм, 18 мм x 120 мм, 10 мм x 160 мм, 11 мм x 160 мм, 12 мм x 160 мм, 13 мм x 160 мм, 14 мм x 160 мм, 16 мм x 160 мм, 18 мм x 160 мм – от 1 до 2 шт. (при необходимости);
- Ножка изогнутая бесцементной фиксации XB(F)Q VII GB(JB) T, размер: 10 мм x 80 мм, 11 мм x 80 мм, 12 мм x 80 мм, 13 мм x 80 мм, 14 мм x 80 мм, 16 мм x 80 мм, 18 мм x 80 мм, 10 мм x 120 мм, 11 мм x 120 мм, 12 мм x 120 мм, 13 мм x 120 мм, 14 мм x 120 мм, 16 мм x 120 мм, 18 мм x 120 мм, 10 мм x 160 мм, 11 мм x 160 мм, 12 мм x 160 мм, 13 мм x 160 мм, 14 мм x 160 мм, 16 мм x 160 мм, 18 мм x 160 мм – от 1 до 2 шт. (при необходимости);
- Аугмент большеберцовый XB(F)Q V JC(L) T левый, размер #4, толщина: 5 мм, 10 мм, 15 мм – 1 шт. (при необходимости);
- Аугмент большеберцовый XB(F)Q V JC(R) T правый, размер #4, толщина: 5 мм, 10 мм, 15 мм – 1 шт. (при необходимости);
- Конус большеберцовый XB(F)Q VII JC T размер: #1, #2, #3, #4, толщина: 20 мм – 1 шт. (при необходимости);
- Аугмент бедренный дистальный XB(F)Q I GC(R) T правый, размер #1, толщина: 5 мм, 10 мм, 15 мм – 1 шт. (при необходимости);
- Аугмент бедренный дистальный XB(F)Q II GC(R) T правый, размер #1, толщина: 5 мм, 10 мм, 15 мм – 1 шт. (при необходимости);
- Аугмент бедренный задний универсальный XB(F)Q III GC T размер #1, толщина: 5 мм, 10 мм – от 1 до 2 шт. (при необходимости);
- Надколенник XFQ I BIS PE, размер: 28 мм x 8 мм, 30 мм x 9 мм, 34 мм x 9 мм – 1 шт. (при необходимости);
- Инструкция по применению – 1 шт.;
1561. Набор эндопротеза коленного сустава тотального RSK модель 49, в составе:
- Компонент бедренный XFQ IV GK(L) C левый, размер #1– 1 шт.;
- Вкладыш большеберцовый XFQ IV PD PE, размер #4, толщина: 10 мм – 1 шт.;
- Компонент большеберцовый XB(F)Q IV JP C, размер #5 – 1 шт.;
- Ножка прямая бесцементной фиксации XB(F)Q III GB(JB) T, размер: 10 мм x 40 мм, 11 мм x 40 мм, 12 мм x 40 мм, 13 мм x 40 мм, 14 мм x 40 мм, 16 мм x 40 мм, 18 мм x 40 мм, 10 мм x 80 мм, 11 мм x 80 мм, 12 мм x 80 мм, 13 мм x 80 мм, 14 мм x 80 мм, 16 мм x 80 мм, 18 мм x 80 мм, 10 мм x 120 мм, 11 мм x 120 мм, 12 мм x 120 мм, 13 мм x 120 мм, 14 мм x 120 мм, 16 мм x 120 мм, 18 мм x 120 мм – от 1 до 2 шт. (при необходимости);
- Ножка изогнутая бесцементной фиксации XB(F)Q VI GB(JB) T, размер: 10 мм x 80 мм, 11 мм x 80 мм, 12 мм x 80 мм, 13 мм x 80 мм, 14 мм x 80 мм, 16 мм x 80 мм, 18 мм x 80 мм, 10 мм x 120 мм, 11 мм x 120 мм, 12 мм x 120 мм, 13 мм x 120 мм, 14 мм x 120 мм, 16 мм x 120 мм, 18 мм x 120 мм, 10 мм x 160 мм, 11 мм x 160 мм, 12 мм x 160 мм, 13 мм x 160 мм, 14 мм x 160 мм, 16 мм x 160 мм, 18 мм x 160 мм – от 1 до 2 шт. (при необходимости);
- Ножка изогнутая бесцементной фиксации XB(F)Q VII GB(JB) T, размер: 10 мм x 80 мм, 11 мм x 80 мм, 12 мм x 80 мм, 13 мм x 80 мм, 14 мм x 80 мм, 16 мм x 80 мм, 18 мм x 80 мм, 10 мм x 120 мм, 11 мм x 120 мм, 12 мм x 120

мм, 13 мм х 120 мм, 14 мм х 120 мм, 16 мм х 120 мм, 18 мм х 120 мм, 10 мм х 160 мм, 11 мм х 160 мм, 12 мм х 160 мм, 13 мм х 160 мм, 14 мм х 160 мм, 16 мм х 160 мм, 18 мм х 160 мм – от 1 до 2 шт. (при необходимости);
- Аугмент большеберцовый XB(F)Q V JC(L) T левый, размер #5, толщина: 5 мм, 10 мм, 15 мм – 1 шт. (при необходимости);
- Аугмент большеберцовый XB(F)Q V JC(R) T правый, размер #5, толщина: 5 мм, 10 мм, 15 мм – 1 шт. (при необходимости);
- Конус большеберцовый XB(F)Q VII JC T размер: #1, #2, #3, #4, толщина: 20 мм – 1 шт. (при необходимости);
- Аугмент бедренный дистальный XB(F)Q I GC(L) T левый, размер #1, толщина: 5 мм, 10 мм, 15 мм – 1 шт. (при необходимости);
- Аугмент бедренный дистальный XB(F)Q II GC(L) T левый, размер #1, толщина: 5 мм, 10 мм, 15 мм – 1 шт. (при необходимости);
- Аугмент бедренный задний универсальный XB(F)Q III GC T размер #1, толщина: 5 мм, 10 мм – от 1 до 2 шт. (при необходимости);
- Надколенник XFQ I BIS PE, размер: 28 мм х 8 мм, 30 мм х 9 мм, 34 мм х 9 мм – 1 шт. (при необходимости);
- Инструкция по применению – 1 шт.;
1562. Набор эндопротеза коленного сустава тотального RSK модель 50, в составе:
- Компонент бедренный XFQ IV GK(R) C правый, размер #1– 1 шт.;
- Вкладыш большеберцовый XFQ IV PD PE, размер #4, толщина: 10 мм – 1 шт.;
- Компонент большеберцовый XB(F)Q IV JP C, размер #5 – 1 шт.;
- Ножка прямая бесцементной фиксации XB(F)Q III GB(JB) T, размер: 10 мм х 40 мм, 11 мм х 40 мм, 12 мм х 40 мм, 13 мм х 40 мм, 14 мм х 40 мм, 16 мм х 40 мм, 18 мм х 40 мм, 10 мм х 80 мм, 11 мм х 80 мм, 12 мм х 80 мм, 13 мм х 80 мм, 14 мм х 80 мм, 16 мм х 80 мм, 18 мм х 80 мм, 10 мм х 120 мм, 11 мм х 120 мм, 12 мм х 120 мм, 13 мм х 120 мм, 14 мм х 120 мм, 16 мм х 120 мм, 18 мм х 120 мм – от 1 до 2 шт. (при необходимости);
- Ножка изогнутая бесцементной фиксации XB(F)Q VI GB(JB) T, размер: 10 мм х 80 мм, 11 мм х 80 мм, 12 мм х 80 мм, 13 мм х 80 мм, 14 мм х 80 мм, 16 мм х 80 мм, 18 мм х 80 мм, 10 мм х 120 мм, 11 мм х 120 мм, 12 мм х 120 мм, 13 мм х 120 мм, 14 мм х 120 мм, 16 мм х 120 мм, 18 мм х 120 мм, 10 мм х 160 мм, 11 мм х 160 мм, 12 мм х 160 мм, 13 мм х 160 мм, 14 мм х 160 мм, 16 мм х 160 мм, 18 мм х 160 мм – от 1 до 2 шт. (при необходимости);
- Ножка изогнутая бесцементной фиксации XB(F)Q VII GB(JB) T, размер: 10 мм х 80 мм, 11 мм х 80 мм, 12 мм х 80 мм, 13 мм х 80 мм, 14 мм х 80 мм, 16 мм х 80 мм, 18 мм х 80 мм, 10 мм х 120 мм, 11 мм х 120 мм, 12 мм х 120 мм, 13 мм х 120 мм, 14 мм х 120 мм, 16 мм х 120 мм, 18 мм х 120 мм, 10 мм х 160 мм, 11 мм х 160 мм, 12 мм х 160 мм, 13 мм х 160 мм, 14 мм х 160 мм, 16 мм х 160 мм, 18 мм х 160 мм – от 1 до 2 шт. (при необходимости);
- Аугмент большеберцовый XB(F)Q V JC(L) T левый, размер #5, толщина: 5 мм, 10 мм, 15 мм – 1 шт. (при необходимости);
- Аугмент большеберцовый XB(F)Q V JC(R) T правый, размер #5, толщина: 5 мм, 10 мм, 15 мм – 1 шт. (при необходимости);
- Конус большеберцовый XB(F)Q VII JC T размер: #1, #2, #3, #4, толщина: 20 мм – 1 шт. (при необходимости);
- Аугмент бедренный дистальный XB(F)Q I GC(R) T правый, размер #1, толщина: 5 мм, 10 мм, 15 мм – 1 шт. (при необходимости);
- Аугмент бедренный дистальный XB(F)Q II GC(R) T правый, размер #1, толщина: 5 мм, 10 мм, 15 мм – 1 шт. (при необходимости);
- Аугмент бедренный задний универсальный XB(F)Q III GC T размер #1, толщина: 5 мм, 10 мм – от 1 до 2 шт. (при необходимости);
- Надколенник XFQ I BIS PE, размер: 28 мм х 8 мм, 30 мм х 9 мм, 34 мм х 9 мм – 1 шт. (при необходимости);
- Инструкция по применению – 1 шт.;
1563. Набор эндопротеза коленного сустава тотального RSK модель 51, в составе:
- Компонент бедренный XFQ IV GK(L) C левый, размер #1– 1 шт.;
- Вкладыш большеберцовый XFQ IV PD PE, размер #4, толщина: 12 мм – 1 шт.;
- Компонент большеберцовый XB(F)Q IV JP C, размер #5 – 1 шт.;
- Ножка прямая бесцементной фиксации XB(F)Q III GB(JB) T, размер: 10 мм х 40 мм, 11 мм х 40 мм, 12 мм х 40 мм, 13 мм х 40 мм, 14 мм х 40 мм, 16 мм х 40 мм, 18 мм х 40 мм, 10 мм х 80 мм, 11 мм х 80 мм, 12 мм х 80 мм, 13 мм х 80 мм, 14 мм х 80 мм, 16 мм х 80 мм, 18 мм х 80 мм, 10 мм х 120 мм, 11 мм х 120 мм, 12 мм х 120 мм, 13 мм х 120 мм, 14 мм х 120 мм, 16 мм х 120 мм, 18 мм х 120 мм – от 1 до 2 шт. (при необходимости);

- Ножка изогнутая бесцементной фиксации XB(F)Q VI GB(JB) T, размер: 10 мм х 80 мм, 11 мм х 80 мм, 12 мм х 80 мм, 13 мм х 80 мм, 14 мм х 80 мм, 16 мм х 80 мм, 18 мм х 80 мм, 10 мм х 120 мм, 11 мм х 120 мм, 12 мм х 120 мм, 13 мм х 120 мм, 14 мм х 120 мм, 16 мм х 120 мм, 18 мм х 120 мм, 10 мм х 160 мм, 11 мм х 160 мм, 12 мм х 160 мм, 13 мм х 160 мм, 14 мм х 160 мм, 16 мм х 160 мм, 18 мм х 160 мм – от 1 до 2 шт. (при необходимости);
- Ножка изогнутая бесцементной фиксации XB(F)Q VII GB(JB) T, размер: 10 мм х 80 мм, 11 мм х 80 мм, 12 мм х 80 мм, 13 мм х 80 мм, 14 мм х 80 мм, 16 мм х 80 мм, 18 мм х 80 мм, 10 мм х 120 мм, 11 мм х 120 мм, 12 мм х 120 мм, 13 мм х 120 мм, 14 мм х 120 мм, 16 мм х 120 мм, 18 мм х 120 мм, 10 мм х 160 мм, 11 мм х 160 мм, 12 мм х 160 мм, 13 мм х 160 мм, 14 мм х 160 мм, 16 мм х 160 мм, 18 мм х 160 мм – от 1 до 2 шт. (при необходимости);
- Аугмент большеберцовый XB(F)Q V JC(L) T левый, размер #5, толщина: 5 мм, 10 мм, 15 мм – 1 шт. (при необходимости);
- Аугмент большеберцовый XB(F)Q V JC(R) T правый, размер #5, толщина: 5 мм, 10 мм, 15 мм – 1 шт. (при необходимости);
- Конус большеберцовый XB(F)Q VII JC T размер: #1, #2, #3, #4, толщина: 20 мм – 1 шт. (при необходимости);
- Аугмент бедренный дистальный XB(F)Q I GC(L) T левый, размер #1, толщина: 5 мм, 10 мм, 15 мм – 1 шт. (при необходимости);
- Аугмент бедренный дистальный XB(F)Q II GC(L) T левый, размер #1, толщина: 5 мм, 10 мм, 15 мм – 1 шт. (при необходимости);
- Аугмент бедренный задний универсальный XB(F)Q III GC T размер #1, толщина: 5 мм, 10 мм – от 1 до 2 шт. (при необходимости);
- Надколенник XFQ I BIS PE, размер: 28 мм х 8 мм, 30 мм х 9 мм, 34 мм х 9 мм – 1 шт. (при необходимости);
- Инструкция по применению – 1 шт.;

1564. Набор эндопротеза коленного сустава тотального RSK модель 52, в составе:
- Компонент бедренный XFQ IV GK(R) C правый, размер #1– 1 шт.;
- Вкладыш большеберцовый XFQ IV PD PE, размер #4, толщина: 12 мм – 1 шт.;
- Компонент большеберцовый XB(F)Q IV JP C, размер #5 – 1 шт.;
- Ножка прямая бесцементной фиксации XB(F)Q III GB(JB) T, размер: 10 мм х 40 мм, 11 мм х 40 мм, 12 мм х 40 мм, 13 мм х 40 мм, 14 мм х 40 мм, 16 мм х 40 мм, 18 мм х 40 мм, 10 мм х 80 мм, 11 мм х 80 мм, 12 мм х 80 мм, 13 мм х 80 мм, 14 мм х 80 мм, 16 мм х 80 мм, 18 мм х 80 мм, 10 мм х 120 мм, 11 мм х 120 мм, 12 мм х 120 мм, 13 мм х 120 мм, 14 мм х 120 мм, 16 мм х 120 мм, 18 мм х 120 мм – от 1 до 2 шт. (при необходимости);
- Ножка изогнутая бесцементной фиксации XB(F)Q VI GB(JB) T, размер: 10 мм х 80 мм, 11 мм х 80 мм, 12 мм х 80 мм, 13 мм х 80 мм, 14 мм х 80 мм, 16 мм х 80 мм, 18 мм х 80 мм, 10 мм х 120 мм, 11 мм х 120 мм, 12 мм х 120 мм, 13 мм х 120 мм, 14 мм х 120 мм, 16 мм х 120 мм, 18 мм х 120 мм, 10 мм х 160 мм, 11 мм х 160 мм, 12 мм х 160 мм, 13 мм х 160 мм, 14 мм х 160 мм, 16 мм х 160 мм, 18 мм х 160 мм – от 1 до 2 шт. (при необходимости);
- Ножка изогнутая бесцементной фиксации XB(F)Q VII GB(JB) T, размер: 10 мм х 80 мм, 11 мм х 80 мм, 12 мм х 80 мм, 13 мм х 80 мм, 14 мм х 80 мм, 16 мм х 80 мм, 18 мм х 80 мм, 10 мм х 120 мм, 11 мм х 120 мм, 12 мм х 120 мм, 13 мм х 120 мм, 14 мм х 120 мм, 16 мм х 120 мм, 18 мм х 120 мм, 10 мм х 160 мм, 11 мм х 160 мм, 12 мм х 160 мм, 13 мм х 160 мм, 14 мм х 160 мм, 16 мм х 160 мм, 18 мм х 160 мм – от 1 до 2 шт. (при необходимости);
- Аугмент большеберцовый XB(F)Q V JC(L) T левый, размер #5, толщина: 5 мм, 10 мм, 15 мм – 1 шт. (при необходимости);
- Аугмент большеберцовый XB(F)Q V JC(R) T правый, размер #5, толщина: 5 мм, 10 мм, 15 мм – 1 шт. (при необходимости);
- Конус большеберцовый XB(F)Q VII JC T размер: #1, #2, #3, #4, толщина: 20 мм – 1 шт. (при необходимости);
- Аугмент бедренный дистальный XB(F)Q I GC(R) T правый, размер #1, толщина: 5 мм, 10 мм, 15 мм – 1 шт. (при необходимости);
- Аугмент бедренный дистальный XB(F)Q II GC(R) T правый, размер #1, толщина: 5 мм, 10 мм, 15 мм – 1 шт. (при необходимости);
- Аугмент бедренный задний универсальный XB(F)Q III GC T размер #1, толщина: 5 мм, 10 мм – от 1 до 2 шт. (при необходимости);
- Надколенник XFQ I BIS PE, размер: 28 мм х 8 мм, 30 мм х 9 мм, 34 мм х 9 мм – 1 шт. (при необходимости);
- Инструкция по применению – 1 шт.;

1565. Набор эндопротеза коленного сустава тотального RSK модель 53, в составе:
- Компонент бедренный XFQ IV GK(L) C левый, размер #1– 1 шт.;
- Вкладыш большеберцовый XFQ IV PD PE, размер #4, толщина: 14 мм – 1 шт.;

- Компонент большеберцовый XB(F)Q IV JP C, размер #5 – 1 шт.;
- Ножка прямая бесцементной фиксации XB(F)Q III GB(JB) T, размер: 10 мм x 40 мм, 11 мм x 40 мм, 12 мм x 40 мм, 13 мм x 40 мм, 14 мм x 40 мм, 16 мм x 40 мм, 18 мм x 40 мм, 10 мм x 80 мм, 11 мм x 80 мм, 12 мм x 80 мм, 13 мм x 80 мм, 14 мм x 80 мм, 16 мм x 80 мм, 18 мм x 80 мм, 10 мм x 120 мм, 11 мм x 120 мм, 12 мм x 120 мм, 13 мм x 120 мм, 14 мм x 120 мм, 16 мм x 120 мм, 18 мм x 120 мм – от 1 до 2 шт. (при необходимости);
- Ножка изогнутая бесцементной фиксации XB(F)Q VI GB(JB) T, размер: 10 мм x 80 мм, 11 мм x 80 мм, 12 мм x 80 мм, 13 мм x 80 мм, 14 мм x 80 мм, 16 мм x 80 мм, 18 мм x 80 мм, 10 мм x 120 мм, 11 мм x 120 мм, 12 мм x 120 мм, 13 мм x 120 мм, 14 мм x 120 мм, 16 мм x 120 мм, 18 мм x 120 мм, 10 мм x 160 мм, 11 мм x 160 мм, 12 мм x 160 мм, 13 мм x 160 мм, 14 мм x 160 мм, 16 мм x 160 мм, 18 мм x 160 мм – от 1 до 2 шт. (при необходимости);
- Ножка изогнутая бесцементной фиксации XB(F)Q VII GB(JB) T, размер: 10 мм x 80 мм, 11 мм x 80 мм, 12 мм x 80 мм, 13 мм x 80 мм, 14 мм x 80 мм, 16 мм x 80 мм, 18 мм x 80 мм, 10 мм x 120 мм, 11 мм x 120 мм, 12 мм x 120 мм, 13 мм x 120 мм, 14 мм x 120 мм, 16 мм x 120 мм, 18 мм x 120 мм, 10 мм x 160 мм, 11 мм x 160 мм, 12 мм x 160 мм, 13 мм x 160 мм, 14 мм x 160 мм, 16 мм x 160 мм, 18 мм x 160 мм – от 1 до 2 шт. (при необходимости);
- Аугмент большеберцовый XB(F)Q V JC(L) T левый, размер #5, толщина: 5 мм, 10 мм, 15 мм – 1 шт. (при необходимости);
- Аугмент большеберцовый XB(F)Q V JC(R) T правый, размер #5, толщина: 5 мм, 10 мм, 15 мм – 1 шт. (при необходимости);
- Конус большеберцовый XB(F)Q VII JC T размер: #1, #2, #3, #4, толщина: 20 мм – 1 шт. (при необходимости);
- Аугмент бедренный дистальный XB(F)Q I GC(L) T левый, размер #1, толщина: 5 мм, 10 мм, 15 мм – 1 шт. (при необходимости);
- Аугмент бедренный дистальный XB(F)Q II GC(L) T левый, размер #1, толщина: 5 мм, 10 мм, 15 мм – 1 шт. (при необходимости);
- Аугмент бедренный задний универсальный XB(F)Q III GC T размер #1, толщина: 5 мм, 10 мм – от 1 до 2 шт. (при необходимости);
- Надколенник XFQ I BIS PE, размер: 28 мм x 8 мм, 30 мм x 9 мм, 34 мм x 9 мм – 1 шт. (при необходимости);
- Инструкция по применению – 1 шт.;
1566. Набор эндопротеза коленного сустава тотального RSK модель 54, в составе:
- Компонент бедренный XFQ IV GK(R) C правый, размер #1– 1 шт.;
- Вкладыш большеберцовый XFQ IV PD PE, размер #4, толщина: 14 мм – 1 шт.;
- Компонент большеберцовый XB(F)Q IV JP C, размер #5 – 1 шт.;
- Ножка прямая бесцементной фиксации XB(F)Q III GB(JB) T, размер: 10 мм x 40 мм, 11 мм x 40 мм, 12 мм x 40 мм, 13 мм x 40 мм, 14 мм x 40 мм, 16 мм x 40 мм, 18 мм x 40 мм, 10 мм x 80 мм, 11 мм x 80 мм, 12 мм x 80 мм, 13 мм x 80 мм, 14 мм x 80 мм, 16 мм x 80 мм, 18 мм x 80 мм, 10 мм x 120 мм, 11 мм x 120 мм, 12 мм x 120 мм, 13 мм x 120 мм, 14 мм x 120 мм, 16 мм x 120 мм, 18 мм x 120 мм – от 1 до 2 шт. (при необходимости);
- Ножка изогнутая бесцементной фиксации XB(F)Q VI GB(JB) T, размер: 10 мм x 80 мм, 11 мм x 80 мм, 12 мм x 80 мм, 13 мм x 80 мм, 14 мм x 80 мм, 16 мм x 80 мм, 18 мм x 80 мм, 10 мм x 120 мм, 11 мм x 120 мм, 12 мм x 120 мм, 13 мм x 120 мм, 14 мм x 120 мм, 16 мм x 120 мм, 18 мм x 120 мм, 10 мм x 160 мм, 11 мм x 160 мм, 12 мм x 160 мм, 13 мм x 160 мм, 14 мм x 160 мм, 16 мм x 160 мм, 18 мм x 160 мм – от 1 до 2 шт. (при необходимости);
- Ножка изогнутая бесцементной фиксации XB(F)Q VII GB(JB) T, размер: 10 мм x 80 мм, 11 мм x 80 мм, 12 мм x 80 мм, 13 мм x 80 мм, 14 мм x 80 мм, 16 мм x 80 мм, 18 мм x 80 мм, 10 мм x 120 мм, 11 мм x 120 мм, 12 мм x 120 мм, 13 мм x 120 мм, 14 мм x 120 мм, 16 мм x 120 мм, 18 мм x 120 мм, 10 мм x 160 мм, 11 мм x 160 мм, 12 мм x 160 мм, 13 мм x 160 мм, 14 мм x 160 мм, 16 мм x 160 мм, 18 мм x 160 мм – от 1 до 2 шт. (при необходимости);
- Аугмент большеберцовый XB(F)Q V JC(L) T левый, размер #5, толщина: 5 мм, 10 мм, 15 мм – 1 шт. (при необходимости);
- Аугмент большеберцовый XB(F)Q V JC(R) T правый, размер #5, толщина: 5 мм, 10 мм, 15 мм – 1 шт. (при необходимости);
- Конус большеберцовый XB(F)Q VII JC T размер: #1, #2, #3, #4, толщина: 20 мм – 1 шт. (при необходимости);
- Аугмент бедренный дистальный XB(F)Q I GC(R) T правый, размер #1, толщина: 5 мм, 10 мм, 15 мм – 1 шт. (при необходимости);
- Аугмент бедренный дистальный XB(F)Q II GC(R) T правый, размер #1, толщина: 5 мм, 10 мм, 15 мм – 1 шт. (при необходимости);
- Аугмент бедренный задний универсальный XB(F)Q III GC T размер #1, толщина: 5 мм, 10 мм – от 1 до 2 шт. (при необходимости);

- Надколенник XFQ I BIS PE, размер: 28 мм х 8 мм, 30 мм х 9 мм, 34 мм х 9 мм – 1 шт. (при необходимости);
- Инструкция по применению – 1 шт.;
1567. Набор эндопротеза коленного сустава тотального RSK модель 55, в составе:
- Компонент бедренный XFQ IV GK(L) C левый, размер #1– 1 шт.;
- Вкладыш большеберцовый XFQ IV PD PE, размер #4, толщина: 16 мм – 1 шт.;
- Компонент большеберцовый XB(F)Q IV JP C, размер #5 – 1 шт.;
- Ножка прямая бесцементной фиксации XB(F)Q III GB(JB) T, размер: 10 мм х 40 мм, 11 мм х 40 мм, 12 мм х 40 мм, 13 мм х 40 мм, 14 мм х 40 мм, 16 мм х 40 мм, 18 мм х 40 мм, 10 мм х 80 мм, 11 мм х 80 мм, 12 мм х 80 мм, 13 мм х 80 мм, 14 мм х 80 мм, 16 мм х 80 мм, 18 мм х 80 мм, 10 мм х 120 мм, 11 мм х 120 мм, 12 мм х 120 мм, 13 мм х 120 мм, 14 мм х 120 мм, 16 мм х 120 мм, 18 мм х 120 мм – от 1 до 2 шт. (при необходимости);
- Ножка изогнутая бесцементной фиксации XB(F)Q VI GB(JB) T, размер: 10 мм х 80 мм, 11 мм х 80 мм, 12 мм х 80 мм, 13 мм х 80 мм, 14 мм х 80 мм, 16 мм х 80 мм, 18 мм х 80 мм, 10 мм х 120 мм, 11 мм х 120 мм, 12 мм х 120 мм, 13 мм х 120 мм, 14 мм х 120 мм, 16 мм х 120 мм, 18 мм х 120 мм, 10 мм х 160 мм, 11 мм х 160 мм, 12 мм х 160 мм, 13 мм х 160 мм, 14 мм х 160 мм, 16 мм х 160 мм, 18 мм х 160 мм – от 1 до 2 шт. (при необходимости);
- Ножка изогнутая бесцементной фиксации XB(F)Q VII GB(JB) T, размер: 10 мм х 80 мм, 11 мм х 80 мм, 12 мм х 80 мм, 13 мм х 80 мм, 14 мм х 80 мм, 16 мм х 80 мм, 18 мм х 80 мм, 10 мм х 120 мм, 11 мм х 120 мм, 12 мм х 120 мм, 13 мм х 120 мм, 14 мм х 120 мм, 16 мм х 120 мм, 18 мм х 120 мм, 10 мм х 160 мм, 11 мм х 160 мм, 12 мм х 160 мм, 13 мм х 160 мм, 14 мм х 160 мм, 16 мм х 160 мм, 18 мм х 160 мм – от 1 до 2 шт. (при необходимости);
- Аугмент большеберцовый XB(F)Q V JC(L) T левый, размер #5, толщина: 5 мм, 10 мм, 15 мм – 1 шт. (при необходимости);
- Аугмент большеберцовый XB(F)Q V JC(R) T правый, размер #5, толщина: 5 мм, 10 мм, 15 мм – 1 шт. (при необходимости);
- Конус большеберцовый XB(F)Q VII JC T размер: #1, #2, #3, #4, толщина: 20 мм – 1 шт. (при необходимости);
- Аугмент бедренный дистальный XB(F)Q I GC(L) T левый, размер #1, толщина: 5 мм, 10 мм, 15 мм – 1 шт. (при необходимости);
- Аугмент бедренный дистальный XB(F)Q II GC(L) T левый, размер #1, толщина: 5 мм, 10 мм, 15 мм – 1 шт. (при необходимости);
- Аугмент бедренный задний универсальный XB(F)Q III GC T размер #1, толщина: 5 мм, 10 мм – от 1 до 2 шт. (при необходимости);
- Надколенник XFQ I BIS PE, размер: 28 мм х 8 мм, 30 мм х 9 мм, 34 мм х 9 мм – 1 шт. (при необходимости);
- Инструкция по применению – 1 шт.;
1568. Набор эндопротеза коленного сустава тотального RSK модель 56, в составе:
- Компонент бедренный XFQ IV GK(R) C правый, размер #1– 1 шт.;
- Вкладыш большеберцовый XFQ IV PD PE, размер #4, толщина: 16 мм – 1 шт.;
- Компонент большеберцовый XB(F)Q IV JP C, размер #5 – 1 шт.;
- Ножка прямая бесцементной фиксации XB(F)Q III GB(JB) T, размер: 10 мм х 40 мм, 11 мм х 40 мм, 12 мм х 40 мм, 13 мм х 40 мм, 14 мм х 40 мм, 16 мм х 40 мм, 18 мм х 40 мм, 10 мм х 80 мм, 11 мм х 80 мм, 12 мм х 80 мм, 13 мм х 80 мм, 14 мм х 80 мм, 16 мм х 80 мм, 18 мм х 80 мм, 10 мм х 120 мм, 11 мм х 120 мм, 12 мм х 120 мм, 13 мм х 120 мм, 14 мм х 120 мм, 16 мм х 120 мм, 18 мм х 120 мм – от 1 до 2 шт. (при необходимости);
- Ножка изогнутая бесцементной фиксации XB(F)Q VI GB(JB) T, размер: 10 мм х 80 мм, 11 мм х 80 мм, 12 мм х 80 мм, 13 мм х 80 мм, 14 мм х 80 мм, 16 мм х 80 мм, 18 мм х 80 мм, 10 мм х 120 мм, 11 мм х 120 мм, 12 мм х 120 мм, 13 мм х 120 мм, 14 мм х 120 мм, 16 мм х 120 мм, 18 мм х 120 мм, 10 мм х 160 мм, 11 мм х 160 мм, 12 мм х 160 мм, 13 мм х 160 мм, 14 мм х 160 мм, 16 мм х 160 мм, 18 мм х 160 мм – от 1 до 2 шт. (при необходимости);
- Ножка изогнутая бесцементной фиксации XB(F)Q VII GB(JB) T, размер: 10 мм х 80 мм, 11 мм х 80 мм, 12 мм х 80 мм, 13 мм х 80 мм, 14 мм х 80 мм, 16 мм х 80 мм, 18 мм х 80 мм, 10 мм х 120 мм, 11 мм х 120 мм, 12 мм х 120 мм, 13 мм х 120 мм, 14 мм х 120 мм, 16 мм х 120 мм, 18 мм х 120 мм, 10 мм х 160 мм, 11 мм х 160 мм, 12 мм х 160 мм, 13 мм х 160 мм, 14 мм х 160 мм, 16 мм х 160 мм, 18 мм х 160 мм – от 1 до 2 шт. (при необходимости);
- Аугмент большеберцовый XB(F)Q V JC(L) T левый, размер #5, толщина: 5 мм, 10 мм, 15 мм – 1 шт. (при необходимости);
- Аугмент большеберцовый XB(F)Q V JC(R) T правый, размер #5, толщина: 5 мм, 10 мм, 15 мм – 1 шт. (при необходимости);
- Конус большеберцовый XB(F)Q VII JC T размер: #1, #2, #3, #4, толщина: 20 мм – 1 шт. (при необходимости);

- Аугмент бедренный дистальный XB(F)Q I GC(R) T правый, размер #1, толщина: 5 мм, 10 мм, 15 мм – 1 шт. (при необходимости);
- Аугмент бедренный дистальный XB(F)Q II GC(R) T правый, размер #1, толщина: 5 мм, 10 мм, 15 мм – 1 шт. (при необходимости);
- Аугмент бедренный задний универсальный XB(F)Q III GC T размер #1, толщина: 5 мм, 10 мм – от 1 до 2 шт. (при необходимости);
- Надколенник XFQ I BIS PE, размер: 28 мм х 8 мм, 30 мм х 9 мм, 34 мм х 9 мм – 1 шт. (при необходимости);
- Инструкция по применению – 1 шт.;

1569. Набор эндопротеза коленного сустава тотального RSK модель 57, в составе:
- Компонент бедренный XFQ IV GK(L) C левый, размер #1– 1 шт.;
- Вкладыш большеберцовый XFQ IV PD PE, размер #4, толщина: 18 мм – 1 шт.;
- Компонент большеберцовый XB(F)Q IV JP C, размер #5 – 1 шт.;
- Ножка прямая бесцементной фиксации XB(F)Q III GB(JB) T, размер: 10 мм х 40 мм, 11 мм х 40 мм, 12 мм х 40 мм, 13 мм х 40 мм, 14 мм х 40 мм, 16 мм х 40 мм, 18 мм х 40 мм, 10 мм х 80 мм, 11 мм х 80 мм, 12 мм х 80 мм, 13 мм х 80 мм, 14 мм х 80 мм, 16 мм х 80 мм, 18 мм х 80 мм, 10 мм х 120 мм, 11 мм х 120 мм, 12 мм х 120 мм, 13 мм х 120 мм, 14 мм х 120 мм, 16 мм х 120 мм, 18 мм х 120 мм – от 1 до 2 шт. (при необходимости);
- Ножка изогнутая бесцементной фиксации XB(F)Q VI GB(JB) T, размер: 10 мм х 80 мм, 11 мм х 80 мм, 12 мм х 80 мм, 13 мм х 80 мм, 14 мм х 80 мм, 16 мм х 80 мм, 18 мм х 80 мм, 10 мм х 120 мм, 11 мм х 120 мм, 12 мм х 120 мм, 13 мм х 120 мм, 14 мм х 120 мм, 16 мм х 120 мм, 18 мм х 120 мм, 10 мм х 160 мм, 11 мм х 160 мм, 12 мм х 160 мм, 13 мм х 160 мм, 14 мм х 160 мм, 16 мм х 160 мм, 18 мм х 160 мм – от 1 до 2 шт. (при необходимости);
- Ножка изогнутая бесцементной фиксации XB(F)Q VII GB(JB) T, размер: 10 мм х 80 мм, 11 мм х 80 мм, 12 мм х 80 мм, 13 мм х 80 мм, 14 мм х 80 мм, 16 мм х 80 мм, 18 мм х 80 мм, 10 мм х 120 мм, 11 мм х 120 мм, 12 мм х 120 мм, 13 мм х 120 мм, 14 мм х 120 мм, 16 мм х 120 мм, 18 мм х 120 мм, 10 мм х 160 мм, 11 мм х 160 мм, 12 мм х 160 мм, 13 мм х 160 мм, 14 мм х 160 мм, 16 мм х 160 мм, 18 мм х 160 мм – от 1 до 2 шт. (при необходимости);
- Аугмент большеберцовый XB(F)Q V JC(L) T левый, размер #5, толщина: 5 мм, 10 мм, 15 мм – 1 шт. (при необходимости);
- Аугмент большеберцовый XB(F)Q V JC(R) T правый, размер #5, толщина: 5 мм, 10 мм, 15 мм – 1 шт. (при необходимости);
- Конус большеберцовый XB(F)Q VII JC T размер: #1, #2, #3, #4, толщина: 20 мм – 1 шт. (при необходимости);
- Аугмент бедренный дистальный XB(F)Q I GC(L) T левый, размер #1, толщина: 5 мм, 10 мм, 15 мм – 1 шт. (при необходимости);
- Аугмент бедренный дистальный XB(F)Q II GC(L) T левый, размер #1, толщина: 5 мм, 10 мм, 15 мм – 1 шт. (при необходимости);
- Аугмент бедренный задний универсальный XB(F)Q III GC T размер #1, толщина: 5 мм, 10 мм – от 1 до 2 шт. (при необходимости);
- Надколенник XFQ I BIS PE, размер: 28 мм х 8 мм, 30 мм х 9 мм, 34 мм х 9 мм – 1 шт. (при необходимости);
- Инструкция по применению – 1 шт.;

1570. Набор эндопротеза коленного сустава тотального RSK модель 58, в составе:
- Компонент бедренный XFQ IV GK(R) C правый, размер #1– 1 шт.;
- Вкладыш большеберцовый XFQ IV PD PE, размер #4, толщина: 18 мм – 1 шт.;
- Компонент большеберцовый XB(F)Q IV JP C, размер #5 – 1 шт.;
- Ножка прямая бесцементной фиксации XB(F)Q III GB(JB) T, размер: 10 мм х 40 мм, 11 мм х 40 мм, 12 мм х 40 мм, 13 мм х 40 мм, 14 мм х 40 мм, 16 мм х 40 мм, 18 мм х 40 мм, 10 мм х 80 мм, 11 мм х 80 мм, 12 мм х 80 мм, 13 мм х 80 мм, 14 мм х 80 мм, 16 мм х 80 мм, 18 мм х 80 мм, 10 мм х 120 мм, 11 мм х 120 мм, 12 мм х 120 мм, 13 мм х 120 мм, 14 мм х 120 мм, 16 мм х 120 мм, 18 мм х 120 мм – от 1 до 2 шт. (при необходимости);
- Ножка изогнутая бесцементной фиксации XB(F)Q VI GB(JB) T, размер: 10 мм х 80 мм, 11 мм х 80 мм, 12 мм х 80 мм, 13 мм х 80 мм, 14 мм х 80 мм, 16 мм х 80 мм, 18 мм х 80 мм, 10 мм х 120 мм, 11 мм х 120 мм, 12 мм х 120 мм, 13 мм х 120 мм, 14 мм х 120 мм, 16 мм х 120 мм, 18 мм х 120 мм, 10 мм х 160 мм, 11 мм х 160 мм, 12 мм х 160 мм, 13 мм х 160 мм, 14 мм х 160 мм, 16 мм х 160 мм, 18 мм х 160 мм – от 1 до 2 шт. (при необходимости);
- Ножка изогнутая бесцементной фиксации XB(F)Q VII GB(JB) T, размер: 10 мм х 80 мм, 11 мм х 80 мм, 12 мм х 80 мм, 13 мм х 80 мм, 14 мм х 80 мм, 16 мм х 80 мм, 18 мм х 80 мм, 10 мм х 120 мм, 11 мм х 120 мм, 12 мм х 120 мм, 13 мм х 120 мм, 14 мм х 120 мм, 16 мм х 120 мм, 18 мм х 120 мм, 10 мм х 160 мм, 11 мм х 160 мм, 12 мм х 160 мм, 13 мм х 160 мм, 14 мм х 160 мм, 16 мм х 160 мм, 18 мм х 160 мм – от 1 до 2 шт. (при необходимости);

- Аугмент большеберцовый XB(F)Q V JC(L) T левый, размер #5, толщина: 5 мм, 10 мм, 15 мм – 1 шт. (при необходимости);
- Аугмент большеберцовый XB(F)Q V JC(R) T правый, размер #5, толщина: 5 мм, 10 мм, 15 мм – 1 шт. (при необходимости);
- Конус большеберцовый XB(F)Q VII JC T размер: #1, #2, #3, #4, толщина: 20 мм – 1 шт. (при необходимости);
- Аугмент бедренный дистальный XB(F)Q I GC(R) T правый, размер #1, толщина: 5 мм, 10 мм, 15 мм – 1 шт. (при необходимости);
- Аугмент бедренный дистальный XB(F)Q II GC(R) T правый, размер #1, толщина: 5 мм, 10 мм, 15 мм – 1 шт. (при необходимости);
- Аугмент бедренный задний универсальный XB(F)Q III GC T размер #1, толщина: 5 мм, 10 мм – от 1 до 2 шт. (при необходимости);
- Надколенник XFQ I BIS PE, размер: 28 мм x 8 мм, 30 мм x 9 мм, 34 мм x 9 мм – 1 шт. (при необходимости);
- Инструкция по применению – 1 шт.;
1571. Набор эндопротеза коленного сустава тотального RSK модель 59, в составе:
- Компонент бедренный XFQ IV GK(L) C левый, размер #1– 1 шт.;
- Вкладыш большеберцовый XFQ IV PD PE, размер #4, толщина: 20 мм – 1 шт.;
- Компонент большеберцовый XB(F)Q IV JP C, размер #5 – 1 шт.;
- Ножка прямая бесцементной фиксации XB(F)Q III GB(JB) T, размер: 10 мм x 40 мм, 11 мм x 40 мм, 12 мм x 40 мм, 13 мм x 40 мм, 14 мм x 40 мм, 16 мм x 40 мм, 18 мм x 40 мм, 10 мм x 80 мм, 11 мм x 80 мм, 12 мм x 80 мм, 13 мм x 80 мм, 14 мм x 80 мм, 16 мм x 80 мм, 18 мм x 80 мм, 10 мм x 120 мм, 11 мм x 120 мм, 12 мм x 120 мм, 13 мм x 120 мм, 14 мм x 120 мм, 16 мм x 120 мм, 18 мм x 120 мм – от 1 до 2 шт. (при необходимости);
- Ножка изогнутая бесцементной фиксации XB(F)Q VI GB(JB) T, размер: 10 мм x 80 мм, 11 мм x 80 мм, 12 мм x 80 мм, 13 мм x 80 мм, 14 мм x 80 мм, 16 мм x 80 мм, 18 мм x 80 мм, 10 мм x 120 мм, 11 мм x 120 мм, 12 мм x 120 мм, 13 мм x 120 мм, 14 мм x 120 мм, 16 мм x 120 мм, 18 мм x 120 мм, 10 мм x 160 мм, 11 мм x 160 мм, 12 мм x 160 мм, 13 мм x 160 мм, 14 мм x 160 мм, 16 мм x 160 мм, 18 мм x 160 мм – от 1 до 2 шт. (при необходимости);
- Ножка изогнутая бесцементной фиксации XB(F)Q VII GB(JB) T, размер: 10 мм x 80 мм, 11 мм x 80 мм, 12 мм x 80 мм, 13 мм x 80 мм, 14 мм x 80 мм, 16 мм x 80 мм, 18 мм x 80 мм, 10 мм x 120 мм, 11 мм x 120 мм, 12 мм x 120 мм, 13 мм x 120 мм, 14 мм x 120 мм, 16 мм x 120 мм, 18 мм x 120 мм, 10 мм x 160 мм, 11 мм x 160 мм, 12 мм x 160 мм, 13 мм x 160 мм, 14 мм x 160 мм, 16 мм x 160 мм, 18 мм x 160 мм – от 1 до 2 шт. (при необходимости);
- Аугмент большеберцовый XB(F)Q V JC(L) T левый, размер #5, толщина: 5 мм, 10 мм, 15 мм – 1 шт. (при необходимости);
- Аугмент большеберцовый XB(F)Q V JC(R) T правый, размер #5, толщина: 5 мм, 10 мм, 15 мм – 1 шт. (при необходимости);
- Конус большеберцовый XB(F)Q VII JC T размер: #1, #2, #3, #4, толщина: 20 мм – 1 шт. (при необходимости);
- Аугмент бедренный дистальный XB(F)Q I GC(L) T левый, размер #1, толщина: 5 мм, 10 мм, 15 мм – 1 шт. (при необходимости);
- Аугмент бедренный дистальный XB(F)Q II GC(L) T левый, размер #1, толщина: 5 мм, 10 мм, 15 мм – 1 шт. (при необходимости);
- Аугмент бедренный задний универсальный XB(F)Q III GC T размер #1, толщина: 5 мм, 10 мм – от 1 до 2 шт. (при необходимости);
- Надколенник XFQ I BIS PE, размер: 28 мм x 8 мм, 30 мм x 9 мм, 34 мм x 9 мм – 1 шт. (при необходимости);
- Инструкция по применению – 1 шт.;
1572. Набор эндопротеза коленного сустава тотального RSK модель 60, в составе:
- Компонент бедренный XFQ IV GK(R) C правый, размер #1– 1 шт.;
- Вкладыш большеберцовый XFQ IV PD PE, размер #4, толщина: 20 мм – 1 шт.;
- Компонент большеберцовый XB(F)Q IV JP C, размер #5 – 1 шт.;
- Ножка прямая бесцементной фиксации XB(F)Q III GB(JB) T, размер: 10 мм x 40 мм, 11 мм x 40 мм, 12 мм x 40 мм, 13 мм x 40 мм, 14 мм x 40 мм, 16 мм x 40 мм, 18 мм x 40 мм, 10 мм x 80 мм, 11 мм x 80 мм, 12 мм x 80 мм, 13 мм x 80 мм, 14 мм x 80 мм, 16 мм x 80 мм, 18 мм x 80 мм, 10 мм x 120 мм, 11 мм x 120 мм, 12 мм x 120 мм, 13 мм x 120 мм, 14 мм x 120 мм, 16 мм x 120 мм, 18 мм x 120 мм – от 1 до 2 шт. (при необходимости);
- Ножка изогнутая бесцементной фиксации XB(F)Q VI GB(JB) T, размер: 10 мм x 80 мм, 11 мм x 80 мм, 12 мм x 80 мм, 13 мм x 80 мм, 14 мм x 80 мм, 16 мм x 80 мм, 18 мм x 80 мм, 10 мм x 120 мм, 11 мм x 120 мм, 12 мм x 120

мм, 13 мм х 120 мм, 14 мм х 120 мм, 16 мм х 120 мм, 18 мм х 120 мм, 10 мм х 160 мм, 11 мм х 160 мм, 12 мм х 160 мм, 13 мм х 160 мм, 14 мм х 160 мм, 16 мм х 160 мм, 18 мм х 160 мм – от 1 до 2 шт. (при необходимости);
- Ножка изогнутая бесцементной фиксации XB(F)Q VII GB(JB) T, размер: 10 мм х 80 мм, 11 мм х 80 мм, 12 мм х 80 мм, 13 мм х 80 мм, 14 мм х 80 мм, 16 мм х 80 мм, 18 мм х 80 мм, 10 мм х 120 мм, 11 мм х 120 мм, 12 мм х 120 мм, 13 мм х 120 мм, 14 мм х 120 мм, 16 мм х 120 мм, 18 мм х 120 мм, 10 мм х 160 мм, 11 мм х 160 мм, 12 мм х 160 мм, 13 мм х 160 мм, 14 мм х 160 мм, 16 мм х 160 мм, 18 мм х 160 мм – от 1 до 2 шт. (при необходимости);
- Аугмент большеберцовый XB(F)Q V JC(L) T левый, размер #5, толщина: 5 мм, 10 мм, 15 мм – 1 шт. (при необходимости);
- Аугмент большеберцовый XB(F)Q V JC(R) T правый, размер #5, толщина: 5 мм, 10 мм, 15 мм – 1 шт. (при необходимости);
- Конус большеберцовый XB(F)Q VII JC T размер: #1, #2, #3, #4, толщина: 20 мм – 1 шт. (при необходимости);
- Аугмент бедренный дистальный XB(F)Q I GC(R) T правый, размер #1, толщина: 5 мм, 10 мм, 15 мм – 1 шт. (при необходимости);
- Аугмент бедренный дистальный XB(F)Q II GC(R) T правый, размер #1, толщина: 5 мм, 10 мм, 15 мм – 1 шт. (при необходимости);
- Аугмент бедренный задний универсальный XB(F)Q III GC T размер #1, толщина: 5 мм, 10 мм – от 1 до 2 шт. (при необходимости);
- Надколенник XFQ I BIS PE, размер: 28 мм х 8 мм, 30 мм х 9 мм, 34 мм х 9 мм – 1 шт. (при необходимости);
- Инструкция по применению – 1 шт.;
1573. Набор эндопротеза коленного сустава тотального RSK модель 61, в составе:
- Компонент бедренный XFQ IV GK(L) C левый, размер #1– 1 шт.;
- Вкладыш большеберцовый XFQ IV PD PE, размер #6, толщина: 10 мм – 1 шт.;
- Компонент большеберцовый XB(F)Q IV JP C, размер #6 – 1 шт.;
- Ножка прямая бесцементной фиксации XB(F)Q III GB(JB) T, размер: 10 мм х 40 мм, 11 мм х 40 мм, 12 мм х 40 мм, 13 мм х 40 мм, 14 мм х 40 мм, 16 мм х 40 мм, 18 мм х 40 мм, 10 мм х 80 мм, 11 мм х 80 мм, 12 мм х 80 мм, 13 мм х 80 мм, 14 мм х 80 мм, 16 мм х 80 мм, 18 мм х 80 мм, 10 мм х 120 мм, 11 мм х 120 мм, 12 мм х 120 мм, 13 мм х 120 мм, 14 мм х 120 мм, 16 мм х 120 мм, 18 мм х 120 мм – от 1 до 2 шт. (при необходимости);
- Ножка изогнутая бесцементной фиксации XB(F)Q VI GB(JB) T, размер: 10 мм х 80 мм, 11 мм х 80 мм, 12 мм х 80 мм, 13 мм х 80 мм, 14 мм х 80 мм, 16 мм х 80 мм, 18 мм х 80 мм, 10 мм х 120 мм, 11 мм х 120 мм, 12 мм х 120 мм, 13 мм х 120 мм, 14 мм х 120 мм, 16 мм х 120 мм, 18 мм х 120 мм, 10 мм х 160 мм, 11 мм х 160 мм, 12 мм х 160 мм, 13 мм х 160 мм, 14 мм х 160 мм, 16 мм х 160 мм, 18 мм х 160 мм – от 1 до 2 шт. (при необходимости);
- Ножка изогнутая бесцементной фиксации XB(F)Q VII GB(JB) T, размер: 10 мм х 80 мм, 11 мм х 80 мм, 12 мм х 80 мм, 13 мм х 80 мм, 14 мм х 80 мм, 16 мм х 80 мм, 18 мм х 80 мм, 10 мм х 120 мм, 11 мм х 120 мм, 12 мм х 120 мм, 13 мм х 120 мм, 14 мм х 120 мм, 16 мм х 120 мм, 18 мм х 120 мм, 10 мм х 160 мм, 11 мм х 160 мм, 12 мм х 160 мм, 13 мм х 160 мм, 14 мм х 160 мм, 16 мм х 160 мм, 18 мм х 160 мм – от 1 до 2 шт. (при необходимости);
- Аугмент большеберцовый XB(F)Q V JC(L) T XSM левый, толщина: 5 мм, 10 мм, 15 мм – 1 шт. (при необходимости);
- Аугмент большеберцовый XB(F)Q V JC(R) T XSM правый, толщина: 5 мм, 10 мм, 15 мм – 1 шт. (при необходимости);
- Конус большеберцовый XB(F)Q VII JC T размер: #1, #2, #3, #4, толщина: 20 мм – 1 шт. (при необходимости);
- Аугмент бедренный дистальный XB(F)Q I GC(L) T левый, размер #1, толщина: 5 мм, 10 мм, 15 мм – 1 шт. (при необходимости);
- Аугмент бедренный дистальный XB(F)Q II GC(L) T левый, размер #1, толщина: 5 мм, 10 мм, 15 мм – 1 шт. (при необходимости);
- Аугмент бедренный задний универсальный XB(F)Q III GC T размер #1, толщина: 5 мм, 10 мм – от 1 до 2 шт. (при необходимости);
- Надколенник XFQ I BIS PE, размер: 28 мм х 8 мм, 30 мм х 9 мм, 34 мм х 9 мм – 1 шт. (при необходимости);
- Инструкция по применению – 1 шт.;
1574. Набор эндопротеза коленного сустава тотального RSK модель 62, в составе:
- Компонент бедренный XFQ IV GK(R) C правый, размер #1– 1 шт.;
- Вкладыш большеберцовый XFQ IV PD PE, размер #6, толщина: 10 мм – 1 шт.;
- Компонент большеберцовый XB(F)Q IV JP C, размер #6 – 1 шт.;

- Ножка прямая бесцементной фиксации XB(F)Q III GB(JB) T, размер: 10 мм х 40 мм, 11 мм х 40 мм, 12 мм х 40 мм, 13 мм х 40 мм, 14 мм х 40 мм, 16 мм х 40 мм, 18 мм х 40 мм, 10 мм х 80 мм, 11 мм х 80 мм, 12 мм х 80 мм, 13 мм х 80 мм, 14 мм х 80 мм, 16 мм х 80 мм, 18 мм х 80 мм, 10 мм х 120 мм, 11 мм х 120 мм, 12 мм х 120 мм, 13 мм х 120 мм, 14 мм х 120 мм, 16 мм х 120 мм, 18 мм х 120 мм – от 1 до 2 шт. (при необходимости);
- Ножка изогнутая бесцементной фиксации XB(F)Q VI GB(JB) T, размер: 10 мм х 80 мм, 11 мм х 80 мм, 12 мм х 80 мм, 13 мм х 80 мм, 14 мм х 80 мм, 16 мм х 80 мм, 18 мм х 80 мм, 10 мм х 120 мм, 11 мм х 120 мм, 12 мм х 120 мм, 13 мм х 120 мм, 14 мм х 120 мм, 16 мм х 120 мм, 18 мм х 120 мм, 10 мм х 160 мм, 11 мм х 160 мм, 12 мм х 160 мм, 13 мм х 160 мм, 14 мм х 160 мм, 16 мм х 160 мм, 18 мм х 160 мм – от 1 до 2 шт. (при необходимости);
- Ножка изогнутая бесцементной фиксации XB(F)Q VII GB(JB) T, размер: 10 мм х 80 мм, 11 мм х 80 мм, 12 мм х 80 мм, 13 мм х 80 мм, 14 мм х 80 мм, 16 мм х 80 мм, 18 мм х 80 мм, 10 мм х 120 мм, 11 мм х 120 мм, 12 мм х 120 мм, 13 мм х 120 мм, 14 мм х 120 мм, 16 мм х 120 мм, 18 мм х 120 мм, 10 мм х 160 мм, 11 мм х 160 мм, 12 мм х 160 мм, 13 мм х 160 мм, 14 мм х 160 мм, 16 мм х 160 мм, 18 мм х 160 мм – от 1 до 2 шт. (при необходимости);
- Аугмент большеберцовый XB(F)Q V JC(L) T XSM левый, толщина: 5 мм, 10 мм, 15 мм – 1 шт. (при необходимости);
- Аугмент большеберцовый XB(F)Q V JC(R) T XSM правый, толщина: 5 мм, 10 мм, 15 мм – 1 шт. (при необходимости);
- Конус большеберцовый XB(F)Q VII JC T размер: #1, #2, #3, #4, толщина: 20 мм – 1 шт. (при необходимости);
- Аугмент бедренный дистальный XB(F)Q I GC(R) T правый, размер #1, толщина: 5 мм, 10 мм, 15 мм – 1 шт. (при необходимости);
- Аугмент бедренный дистальный XB(F)Q II GC(R) T правый, размер #1, толщина: 5 мм, 10 мм, 15 мм – 1 шт. (при необходимости);
- Аугмент бедренный задний универсальный XB(F)Q III GC T размер #1, толщина: 5 мм, 10 мм – от 1 до 2 шт. (при необходимости);
- Надколенник XFQ I BIS PE, размер: 28 мм х 8 мм, 30 мм х 9 мм, 34 мм х 9 мм – 1 шт. (при необходимости);
- Инструкция по применению – 1 шт.;
1575. Набор эндопротеза коленного сустава тотального RSK модель 63, в составе:
- Компонент бедренный XFQ IV GK(L) C левый, размер #1– 1 шт.;
- Вкладыш большеберцовый XFQ IV PD PE, размер #6, толщина: 12 мм – 1 шт.;
- Компонент большеберцовый XB(F)Q IV JP C, размер #6 – 1 шт.;
- Ножка прямая бесцементной фиксации XB(F)Q III GB(JB) T, размер: 10 мм х 40 мм, 11 мм х 40 мм, 12 мм х 40 мм, 13 мм х 40 мм, 14 мм х 40 мм, 16 мм х 40 мм, 18 мм х 40 мм, 10 мм х 80 мм, 11 мм х 80 мм, 12 мм х 80 мм, 13 мм х 80 мм, 14 мм х 80 мм, 16 мм х 80 мм, 18 мм х 80 мм, 10 мм х 120 мм, 11 мм х 120 мм, 12 мм х 120 мм, 13 мм х 120 мм, 14 мм х 120 мм, 16 мм х 120 мм, 18 мм х 120 мм – от 1 до 2 шт. (при необходимости);
- Ножка изогнутая бесцементной фиксации XB(F)Q VI GB(JB) T, размер: 10 мм х 80 мм, 11 мм х 80 мм, 12 мм х 80 мм, 13 мм х 80 мм, 14 мм х 80 мм, 16 мм х 80 мм, 18 мм х 80 мм, 10 мм х 120 мм, 11 мм х 120 мм, 12 мм х 120 мм, 13 мм х 120 мм, 14 мм х 120 мм, 16 мм х 120 мм, 18 мм х 120 мм, 10 мм х 160 мм, 11 мм х 160 мм, 12 мм х 160 мм, 13 мм х 160 мм, 14 мм х 160 мм, 16 мм х 160 мм, 18 мм х 160 мм – от 1 до 2 шт. (при необходимости);
- Ножка изогнутая бесцементной фиксации XB(F)Q VII GB(JB) T, размер: 10 мм х 80 мм, 11 мм х 80 мм, 12 мм х 80 мм, 13 мм х 80 мм, 14 мм х 80 мм, 16 мм х 80 мм, 18 мм х 80 мм, 10 мм х 120 мм, 11 мм х 120 мм, 12 мм х 120 мм, 13 мм х 120 мм, 14 мм х 120 мм, 16 мм х 120 мм, 18 мм х 120 мм, 10 мм х 160 мм, 11 мм х 160 мм, 12 мм х 160 мм, 13 мм х 160 мм, 14 мм х 160 мм, 16 мм х 160 мм, 18 мм х 160 мм – от 1 до 2 шт. (при необходимости);
- Аугмент большеберцовый XB(F)Q V JC(L) T XSM левый, толщина: 5 мм, 10 мм, 15 мм – 1 шт. (при необходимости);
- Аугмент большеберцовый XB(F)Q V JC(R) T XSM правый, толщина: 5 мм, 10 мм, 15 мм – 1 шт. (при необходимости);
- Конус большеберцовый XB(F)Q VII JC T размер: #1, #2, #3, #4, толщина: 20 мм – 1 шт. (при необходимости);
- Аугмент бедренный дистальный XB(F)Q I GC(L) T левый, размер #1, толщина: 5 мм, 10 мм, 15 мм – 1 шт. (при необходимости);
- Аугмент бедренный дистальный XB(F)Q II GC(L) T левый, размер #1, толщина: 5 мм, 10 мм, 15 мм – 1 шт. (при необходимости);
- Аугмент бедренный задний универсальный XB(F)Q III GC T размер #1, толщина: 5 мм, 10 мм – от 1 до 2 шт. (при необходимости);
- Надколенник XFQ I BIS PE, размер: 28 мм х 8 мм, 30 мм х 9 мм, 34 мм х 9 мм – 1 шт. (при необходимости);

- Инструкция по применению – 1 шт.;
1576. Набор эндопротеза коленного сустава тотального RSK модель 64, в составе:
- Компонент бедренный XFQ IV GK(R) C правый, размер #1– 1 шт.;
- Вкладыш большеберцовый XFQ IV PD PE, размер #6, толщина: 12 мм – 1 шт.;
- Компонент большеберцовый XB(F)Q IV JP C, размер #6 – 1 шт.;
- Ножка прямая бесцементной фиксации XB(F)Q III GB(JB) T, размер: 10 мм х 40 мм, 11 мм х 40 мм, 12 мм х 40 мм, 13 мм х 40 мм, 14 мм х 40 мм, 16 мм х 40 мм, 18 мм х 40 мм, 10 мм х 80 мм, 11 мм х 80 мм, 12 мм х 80 мм, 13 мм х 80 мм, 14 мм х 80 мм, 16 мм х 80 мм, 18 мм х 80 мм, 10 мм х 120 мм, 11 мм х 120 мм, 12 мм х 120 мм, 13 мм х 120 мм, 14 мм х 120 мм, 16 мм х 120 мм, 18 мм х 120 мм – от 1 до 2 шт. (при необходимости);
- Ножка изогнутая бесцементной фиксации XB(F)Q VI GB(JB) T, размер: 10 мм х 80 мм, 11 мм х 80 мм, 12 мм х 80 мм, 13 мм х 80 мм, 14 мм х 80 мм, 16 мм х 80 мм, 18 мм х 80 мм, 10 мм х 120 мм, 11 мм х 120 мм, 12 мм х 120 мм, 13 мм х 120 мм, 14 мм х 120 мм, 16 мм х 120 мм, 18 мм х 120 мм, 10 мм х 160 мм, 11 мм х 160 мм, 12 мм х 160 мм, 13 мм х 160 мм, 14 мм х 160 мм, 16 мм х 160 мм, 18 мм х 160 мм – от 1 до 2 шт. (при необходимости);
- Ножка изогнутая бесцементной фиксации XB(F)Q VII GB(JB) T, размер: 10 мм х 80 мм, 11 мм х 80 мм, 12 мм х 80 мм, 13 мм х 80 мм, 14 мм х 80 мм, 16 мм х 80 мм, 18 мм х 80 мм, 10 мм х 120 мм, 11 мм х 120 мм, 12 мм х 120 мм, 13 мм х 120 мм, 14 мм х 120 мм, 16 мм х 120 мм, 18 мм х 120 мм, 10 мм х 160 мм, 11 мм х 160 мм, 12 мм х 160 мм, 13 мм х 160 мм, 14 мм х 160 мм, 16 мм х 160 мм, 18 мм х 160 мм – от 1 до 2 шт. (при необходимости);
- Аугмент большеберцовый XB(F)Q V JC(L) T XSM левый, толщина: 5 мм, 10 мм, 15 мм – 1 шт. (при необходимости);
- Аугмент большеберцовый XB(F)Q V JC(R) T XSM правый, толщина: 5 мм, 10 мм, 15 мм – 1 шт. (при необходимости);
- Конус большеберцовый XB(F)Q VII JC T размер: #1, #2, #3, #4, толщина: 20 мм – 1 шт. (при необходимости);
- Аугмент бедренный дистальный XB(F)Q I GC(R) T правый, размер #1, толщина: 5 мм, 10 мм, 15 мм – 1 шт. (при необходимости);
- Аугмент бедренный дистальный XB(F)Q II GC(R) T правый, размер #1, толщина: 5 мм, 10 мм, 15 мм – 1 шт. (при необходимости);
- Аугмент бедренный задний универсальный XB(F)Q III GC T размер #1, толщина: 5 мм, 10 мм – от 1 до 2 шт. (при необходимости);
- Надколенник XFQ I BIS PE, размер: 28 мм х 8 мм, 30 мм х 9 мм, 34 мм х 9 мм – 1 шт. (при необходимости);
- Инструкция по применению – 1 шт.;
1577. Набор эндопротеза коленного сустава тотального RSK модель 65, в составе:
- Компонент бедренный XFQ IV GK(L) C левый, размер #1– 1 шт.;
- Вкладыш большеберцовый XFQ IV PD PE, размер #6, толщина: 14 мм – 1 шт.;
- Компонент большеберцовый XB(F)Q IV JP C, размер #6 – 1 шт.;
- Ножка прямая бесцементной фиксации XB(F)Q III GB(JB) T, размер: 10 мм х 40 мм, 11 мм х 40 мм, 12 мм х 40 мм, 13 мм х 40 мм, 14 мм х 40 мм, 16 мм х 40 мм, 18 мм х 40 мм, 10 мм х 80 мм, 11 мм х 80 мм, 12 мм х 80 мм, 13 мм х 80 мм, 14 мм х 80 мм, 16 мм х 80 мм, 18 мм х 80 мм, 10 мм х 120 мм, 11 мм х 120 мм, 12 мм х 120 мм, 13 мм х 120 мм, 14 мм х 120 мм, 16 мм х 120 мм, 18 мм х 120 мм – от 1 до 2 шт. (при необходимости);
- Ножка изогнутая бесцементной фиксации XB(F)Q VI GB(JB) T, размер: 10 мм х 80 мм, 11 мм х 80 мм, 12 мм х 80 мм, 13 мм х 80 мм, 14 мм х 80 мм, 16 мм х 80 мм, 18 мм х 80 мм, 10 мм х 120 мм, 11 мм х 120 мм, 12 мм х 120 мм, 13 мм х 120 мм, 14 мм х 120 мм, 16 мм х 120 мм, 18 мм х 120 мм, 10 мм х 160 мм, 11 мм х 160 мм, 12 мм х 160 мм, 13 мм х 160 мм, 14 мм х 160 мм, 16 мм х 160 мм, 18 мм х 160 мм – от 1 до 2 шт. (при необходимости);
- Ножка изогнутая бесцементной фиксации XB(F)Q VII GB(JB) T, размер: 10 мм х 80 мм, 11 мм х 80 мм, 12 мм х 80 мм, 13 мм х 80 мм, 14 мм х 80 мм, 16 мм х 80 мм, 18 мм х 80 мм, 10 мм х 120 мм, 11 мм х 120 мм, 12 мм х 120 мм, 13 мм х 120 мм, 14 мм х 120 мм, 16 мм х 120 мм, 18 мм х 120 мм, 10 мм х 160 мм, 11 мм х 160 мм, 12 мм х 160 мм, 13 мм х 160 мм, 14 мм х 160 мм, 16 мм х 160 мм, 18 мм х 160 мм – от 1 до 2 шт. (при необходимости);
- Аугмент большеберцовый XB(F)Q V JC(L) T XSM левый, толщина: 5 мм, 10 мм, 15 мм – 1 шт. (при необходимости);
- Аугмент большеберцовый XB(F)Q V JC(R) T XSM правый, толщина: 5 мм, 10 мм, 15 мм – 1 шт. (при необходимости);
- Конус большеберцовый XB(F)Q VII JC T размер: #1, #2, #3, #4, толщина: 20 мм – 1 шт. (при необходимости);
- Аугмент бедренный дистальный XB(F)Q I GC(L) T левый, размер #1, толщина: 5 мм, 10 мм, 15 мм – 1 шт. (при необходимости);

- Аугмент бедренный дистальный XB(F)Q II GC(L) T левый, размер #1, толщина: 5 мм, 10 мм, 15 мм – 1 шт. (при необходимости);
- Аугмент бедренный задний универсальный XB(F)Q III GC T размер #1, толщина: 5 мм, 10 мм – от 1 до 2 шт. (при необходимости);
- Надколенник XFQ I BIS PE, размер: 28 мм x 8 мм, 30 мм x 9 мм, 34 мм x 9 мм – 1 шт. (при необходимости);
- Инструкция по применению – 1 шт.;

1578. Набор эндопротеза коленного сустава тотального RSK модель 66, в составе:
- Компонент бедренный XFQ IV GK(R) C правый, размер #1– 1 шт.;
- Вкладыш большеберцовый XFQ IV PD PE, размер #6, толщина: 14 мм – 1 шт.;
- Компонент большеберцовый XB(F)Q IV JP C, размер #6 – 1 шт.;
- Ножка прямая бесцементной фиксации XB(F)Q III GB(JB) T, размер: 10 мм x 40 мм, 11 мм x 40 мм, 12 мм x 40 мм, 13 мм x 40 мм, 14 мм x 40 мм, 16 мм x 40 мм, 18 мм x 40 мм, 10 мм x 80 мм, 11 мм x 80 мм, 12 мм x 80 мм, 13 мм x 80 мм, 14 мм x 80 мм, 16 мм x 80 мм, 18 мм x 80 мм, 10 мм x 120 мм, 11 мм x 120 мм, 12 мм x 120 мм, 13 мм x 120 мм, 14 мм x 120 мм, 16 мм x 120 мм, 18 мм x 120 мм – от 1 до 2 шт. (при необходимости);
- Ножка изогнутая бесцементной фиксации XB(F)Q VI GB(JB) T, размер: 10 мм x 80 мм, 11 мм x 80 мм, 12 мм x 80 мм, 13 мм x 80 мм, 14 мм x 80 мм, 16 мм x 80 мм, 18 мм x 80 мм, 10 мм x 120 мм, 11 мм x 120 мм, 12 мм x 120 мм, 13 мм x 120 мм, 14 мм x 120 мм, 16 мм x 120 мм, 18 мм x 120 мм, 10 мм x 160 мм, 11 мм x 160 мм, 12 мм x 160 мм, 13 мм x 160 мм, 14 мм x 160 мм, 16 мм x 160 мм, 18 мм x 160 мм – от 1 до 2 шт. (при необходимости);
- Ножка изогнутая бесцементной фиксации XB(F)Q VII GB(JB) T, размер: 10 мм x 80 мм, 11 мм x 80 мм, 12 мм x 80 мм, 13 мм x 80 мм, 14 мм x 80 мм, 16 мм x 80 мм, 18 мм x 80 мм, 10 мм x 120 мм, 11 мм x 120 мм, 12 мм x 120 мм, 13 мм x 120 мм, 14 мм x 120 мм, 16 мм x 120 мм, 18 мм x 120 мм, 10 мм x 160 мм, 11 мм x 160 мм, 12 мм x 160 мм, 13 мм x 160 мм, 14 мм x 160 мм, 16 мм x 160 мм, 18 мм x 160 мм – от 1 до 2 шт. (при необходимости);
- Аугмент большеберцовый XB(F)Q V JC(L) T XSM левый, толщина: 5 мм, 10 мм, 15 мм – 1 шт. (при необходимости);
- Аугмент большеберцовый XB(F)Q V JC(R) T XSM правый, толщина: 5 мм, 10 мм, 15 мм – 1 шт. (при необходимости);
- Конус большеберцовый XB(F)Q VII JC T размер: #1, #2, #3, #4, толщина: 20 мм – 1 шт. (при необходимости);
- Аугмент бедренный дистальный XB(F)Q I GC(R) T правый, размер #1, толщина: 5 мм, 10 мм, 15 мм – 1 шт. (при необходимости);
- Аугмент бедренный дистальный XB(F)Q II GC(R) T правый, размер #1, толщина: 5 мм, 10 мм, 15 мм – 1 шт. (при необходимости);
- Аугмент бедренный задний универсальный XB(F)Q III GC T размер #1, толщина: 5 мм, 10 мм – от 1 до 2 шт. (при необходимости);
- Надколенник XFQ I BIS PE, размер: 28 мм x 8 мм, 30 мм x 9 мм, 34 мм x 9 мм – 1 шт. (при необходимости);
- Инструкция по применению – 1 шт.;

1579. Набор эндопротеза коленного сустава тотального RSK модель 67, в составе:
- Компонент бедренный XFQ IV GK(L) C левый, размер #1– 1 шт.;
- Вкладыш большеберцовый XFQ IV PD PE, размер #6, толщина: 16 мм – 1 шт.;
- Компонент большеберцовый XB(F)Q IV JP C, размер #6 – 1 шт.;
- Ножка прямая бесцементной фиксации XB(F)Q III GB(JB) T, размер: 10 мм x 40 мм, 11 мм x 40 мм, 12 мм x 40 мм, 13 мм x 40 мм, 14 мм x 40 мм, 16 мм x 40 мм, 18 мм x 40 мм, 10 мм x 80 мм, 11 мм x 80 мм, 12 мм x 80 мм, 13 мм x 80 мм, 14 мм x 80 мм, 16 мм x 80 мм, 18 мм x 80 мм, 10 мм x 120 мм, 11 мм x 120 мм, 12 мм x 120 мм, 13 мм x 120 мм, 14 мм x 120 мм, 16 мм x 120 мм, 18 мм x 120 мм – от 1 до 2 шт. (при необходимости);
- Ножка изогнутая бесцементной фиксации XB(F)Q VI GB(JB) T, размер: 10 мм x 80 мм, 11 мм x 80 мм, 12 мм x 80 мм, 13 мм x 80 мм, 14 мм x 80 мм, 16 мм x 80 мм, 18 мм x 80 мм, 10 мм x 120 мм, 11 мм x 120 мм, 12 мм x 120 мм, 13 мм x 120 мм, 14 мм x 120 мм, 16 мм x 120 мм, 18 мм x 120 мм, 10 мм x 160 мм, 11 мм x 160 мм, 12 мм x 160 мм, 13 мм x 160 мм, 14 мм x 160 мм, 16 мм x 160 мм, 18 мм x 160 мм – от 1 до 2 шт. (при необходимости);
- Ножка изогнутая бесцементной фиксации XB(F)Q VII GB(JB) T, размер: 10 мм x 80 мм, 11 мм x 80 мм, 12 мм x 80 мм, 13 мм x 80 мм, 14 мм x 80 мм, 16 мм x 80 мм, 18 мм x 80 мм, 10 мм x 120 мм, 11 мм x 120 мм, 12 мм x 120 мм, 13 мм x 120 мм, 14 мм x 120 мм, 16 мм x 120 мм, 18 мм x 120 мм, 10 мм x 160 мм, 11 мм x 160 мм, 12 мм x 160 мм, 13 мм x 160 мм, 14 мм x 160 мм, 16 мм x 160 мм, 18 мм x 160 мм – от 1 до 2 шт. (при необходимости);
- Аугмент большеберцовый XB(F)Q V JC(L) T XSM левый, толщина: 5 мм, 10 мм, 15 мм – 1 шт. (при необходимости);

- Аугмент большеберцовый XB(F)Q V JC(R) T XSM правый, толщина: 5 мм, 10 мм, 15 мм – 1 шт. (при необходимости);
- Конус большеберцовый XB(F)Q VII JC T размер: #1, #2, #3, #4, толщина: 20 мм – 1 шт. (при необходимости);
- Аугмент бедренный дистальный XB(F)Q I GC(L) T левый, размер #1, толщина: 5 мм, 10 мм, 15 мм – 1 шт. (при необходимости);
- Аугмент бедренный дистальный XB(F)Q II GC(L) T левый, размер #1, толщина: 5 мм, 10 мм, 15 мм – 1 шт. (при необходимости);
- Аугмент бедренный задний универсальный XB(F)Q III GC T размер #1, толщина: 5 мм, 10 мм – от 1 до 2 шт. (при необходимости);
- Надколенник XFQ I BIS PE, размер: 28 мм x 8 мм, 30 мм x 9 мм, 34 мм x 9 мм – 1 шт. (при необходимости);
- Инструкция по применению – 1 шт.;
1580. Набор эндопротеза коленного сустава тотального RSK модель 68, в составе:
- Компонент бедренный XFQ IV GK(R) C правый, размер #1– 1 шт.;
- Вкладыш большеберцовый XFQ IV PD PE, размер #6, толщина: 16 мм – 1 шт.;
- Компонент большеберцовый XB(F)Q IV JP C, размер #6 – 1 шт.;
- Ножка прямая бесцементной фиксации XB(F)Q III GB(JB) T, размер: 10 мм x 40 мм, 11 мм x 40 мм, 12 мм x 40 мм, 13 мм x 40 мм, 14 мм x 40 мм, 16 мм x 40 мм, 18 мм x 40 мм, 10 мм x 80 мм, 11 мм x 80 мм, 12 мм x 80 мм, 13 мм x 80 мм, 14 мм x 80 мм, 16 мм x 80 мм, 18 мм x 80 мм, 10 мм x 120 мм, 11 мм x 120 мм, 12 мм x 120 мм, 13 мм x 120 мм, 14 мм x 120 мм, 16 мм x 120 мм, 18 мм x 120 мм – от 1 до 2 шт. (при необходимости);
- Ножка изогнутая бесцементной фиксации XB(F)Q VI GB(JB) T, размер: 10 мм x 80 мм, 11 мм x 80 мм, 12 мм x 80 мм, 13 мм x 80 мм, 14 мм x 80 мм, 16 мм x 80 мм, 18 мм x 80 мм, 10 мм x 120 мм, 11 мм x 120 мм, 12 мм x 120 мм, 13 мм x 120 мм, 14 мм x 120 мм, 16 мм x 120 мм, 18 мм x 120 мм, 10 мм x 160 мм, 11 мм x 160 мм, 12 мм x 160 мм, 13 мм x 160 мм, 14 мм x 160 мм, 16 мм x 160 мм, 18 мм x 160 мм – от 1 до 2 шт. (при необходимости);
- Ножка изогнутая бесцементной фиксации XB(F)Q VII GB(JB) T, размер: 10 мм x 80 мм, 11 мм x 80 мм, 12 мм x 80 мм, 13 мм x 80 мм, 14 мм x 80 мм, 16 мм x 80 мм, 18 мм x 80 мм, 10 мм x 120 мм, 11 мм x 120 мм, 12 мм x 120 мм, 13 мм x 120 мм, 14 мм x 120 мм, 16 мм x 120 мм, 18 мм x 120 мм, 10 мм x 160 мм, 11 мм x 160 мм, 12 мм x 160 мм, 13 мм x 160 мм, 14 мм x 160 мм, 16 мм x 160 мм, 18 мм x 160 мм – от 1 до 2 шт. (при необходимости);
- Аугмент большеберцовый XB(F)Q V JC(L) T XSM левый, толщина: 5 мм, 10 мм, 15 мм – 1 шт. (при необходимости);
- Аугмент большеберцовый XB(F)Q V JC(R) T XSM правый, толщина: 5 мм, 10 мм, 15 мм – 1 шт. (при необходимости);
- Конус большеберцовый XB(F)Q VII JC T размер: #1, #2, #3, #4, толщина: 20 мм – 1 шт. (при необходимости);
- Аугмент бедренный дистальный XB(F)Q I GC(R) T правый, размер #1, толщина: 5 мм, 10 мм, 15 мм – 1 шт. (при необходимости);
- Аугмент бедренный дистальный XB(F)Q II GC(R) T правый, размер #1, толщина: 5 мм, 10 мм, 15 мм – 1 шт. (при необходимости);
- Аугмент бедренный задний универсальный XB(F)Q III GC T размер #1, толщина: 5 мм, 10 мм – от 1 до 2 шт. (при необходимости);
- Надколенник XFQ I BIS PE, размер: 28 мм x 8 мм, 30 мм x 9 мм, 34 мм x 9 мм – 1 шт. (при необходимости);
- Инструкция по применению – 1 шт.;
1581. Набор эндопротеза коленного сустава тотального RSK модель 69, в составе:
- Компонент бедренный XFQ IV GK(L) C левый, размер #1– 1 шт.;
- Вкладыш большеберцовый XFQ IV PD PE, размер #6, толщина: 18 мм – 1 шт.;
- Компонент большеберцовый XB(F)Q IV JP C, размер #6 – 1 шт.;
- Ножка прямая бесцементной фиксации XB(F)Q III GB(JB) T, размер: 10 мм x 40 мм, 11 мм x 40 мм, 12 мм x 40 мм, 13 мм x 40 мм, 14 мм x 40 мм, 16 мм x 40 мм, 18 мм x 40 мм, 10 мм x 80 мм, 11 мм x 80 мм, 12 мм x 80 мм, 13 мм x 80 мм, 14 мм x 80 мм, 16 мм x 80 мм, 18 мм x 80 мм, 10 мм x 120 мм, 11 мм x 120 мм, 12 мм x 120 мм, 13 мм x 120 мм, 14 мм x 120 мм, 16 мм x 120 мм, 18 мм x 120 мм – от 1 до 2 шт. (при необходимости);
- Ножка изогнутая бесцементной фиксации XB(F)Q VI GB(JB) T, размер: 10 мм x 80 мм, 11 мм x 80 мм, 12 мм x 80 мм, 13 мм x 80 мм, 14 мм x 80 мм, 16 мм x 80 мм, 18 мм x 80 мм, 10 мм x 120 мм, 11 мм x 120 мм, 12 мм x 120 мм, 13 мм x 120 мм, 14 мм x 120 мм, 16 мм x 120 мм, 18 мм x 120 мм, 10 мм x 160 мм, 11 мм x 160 мм, 12 мм x 160 мм, 13 мм x 160 мм, 14 мм x 160 мм, 16 мм x 160 мм, 18 мм x 160 мм – от 1 до 2 шт. (при необходимости);

- Ножка изогнутая бесцементной фиксации XB(F)Q VII GB(JB) T, размер: 10 мм х 80 мм, 11 мм х 80 мм, 12 мм х 80 мм, 13 мм х 80 мм, 14 мм х 80 мм, 16 мм х 80 мм, 18 мм х 80 мм, 10 мм х 120 мм, 11 мм х 120 мм, 12 мм х 120 мм, 13 мм х 120 мм, 14 мм х 120 мм, 16 мм х 120 мм, 18 мм х 120 мм, 10 мм х 160 мм, 11 мм х 160 мм, 12 мм х 160 мм, 13 мм х 160 мм, 14 мм х 160 мм, 16 мм х 160 мм, 18 мм х 160 мм – от 1 до 2 шт. (при необходимости);
- Аугмент большеберцовый XB(F)Q V JC(L) T XSM левый, толщина: 5 мм, 10 мм, 15 мм – 1 шт. (при необходимости);
- Аугмент большеберцовый XB(F)Q V JC(R) T XSM правый, толщина: 5 мм, 10 мм, 15 мм – 1 шт. (при необходимости);
- Конус большеберцовый XB(F)Q VII JC T размер: #1, #2, #3, #4, толщина: 20 мм – 1 шт. (при необходимости);
- Аугмент бедренный дистальный XB(F)Q I GC(L) T левый, размер #1, толщина: 5 мм, 10 мм, 15 мм – 1 шт. (при необходимости);
- Аугмент бедренный дистальный XB(F)Q II GC(L) T левый, размер #1, толщина: 5 мм, 10 мм, 15 мм – 1 шт. (при необходимости);
- Аугмент бедренный задний универсальный XB(F)Q III GC T размер #1, толщина: 5 мм, 10 мм – от 1 до 2 шт. (при необходимости);
- Надколенник XFQ I BIS PE, размер: 28 мм х 8 мм, 30 мм х 9 мм, 34 мм х 9 мм – 1 шт. (при необходимости);
- Инструкция по применению – 1 шт.;
1582. Набор эндопротеза коленного сустава тотального RSK модель 70, в составе:
- Компонент бедренный XFQ IV GK(R) C правый, размер #1– 1 шт.;
- Вкладыш большеберцовый XFQ IV PD PE, размер #6, толщина: 18 мм – 1 шт.;
- Компонент большеберцовый XB(F)Q IV JP C, размер #6 – 1 шт.;
- Ножка прямая бесцементной фиксации XB(F)Q III GB(JB) T, размер: 10 мм х 40 мм, 11 мм х 40 мм, 12 мм х 40 мм, 13 мм х 40 мм, 14 мм х 40 мм, 16 мм х 40 мм, 18 мм х 40 мм, 10 мм х 80 мм, 11 мм х 80 мм, 12 мм х 80 мм, 13 мм х 80 мм, 14 мм х 80 мм, 16 мм х 80 мм, 18 мм х 80 мм, 10 мм х 120 мм, 11 мм х 120 мм, 12 мм х 120 мм, 13 мм х 120 мм, 14 мм х 120 мм, 16 мм х 120 мм, 18 мм х 120 мм – от 1 до 2 шт. (при необходимости);
- Ножка изогнутая бесцементной фиксации XB(F)Q VI GB(JB) T, размер: 10 мм х 80 мм, 11 мм х 80 мм, 12 мм х 80 мм, 13 мм х 80 мм, 14 мм х 80 мм, 16 мм х 80 мм, 18 мм х 80 мм, 10 мм х 120 мм, 11 мм х 120 мм, 12 мм х 120 мм, 13 мм х 120 мм, 14 мм х 120 мм, 16 мм х 120 мм, 18 мм х 120 мм, 10 мм х 160 мм, 11 мм х 160 мм, 12 мм х 160 мм, 13 мм х 160 мм, 14 мм х 160 мм, 16 мм х 160 мм, 18 мм х 160 мм – от 1 до 2 шт. (при необходимости);
- Ножка изогнутая бесцементной фиксации XB(F)Q VII GB(JB) T, размер: 10 мм х 80 мм, 11 мм х 80 мм, 12 мм х 80 мм, 13 мм х 80 мм, 14 мм х 80 мм, 16 мм х 80 мм, 18 мм х 80 мм, 10 мм х 120 мм, 11 мм х 120 мм, 12 мм х 120 мм, 13 мм х 120 мм, 14 мм х 120 мм, 16 мм х 120 мм, 18 мм х 120 мм, 10 мм х 160 мм, 11 мм х 160 мм, 12 мм х 160 мм, 13 мм х 160 мм, 14 мм х 160 мм, 16 мм х 160 мм, 18 мм х 160 мм – от 1 до 2 шт. (при необходимости);
- Аугмент большеберцовый XB(F)Q V JC(L) T XSM левый, толщина: 5 мм, 10 мм, 15 мм – 1 шт. (при необходимости);
- Аугмент большеберцовый XB(F)Q V JC(R) T XSM правый, толщина: 5 мм, 10 мм, 15 мм – 1 шт. (при необходимости);
- Конус большеберцовый XB(F)Q VII JC T размер: #1, #2, #3, #4, толщина: 20 мм – 1 шт. (при необходимости);
- Аугмент бедренный дистальный XB(F)Q I GC(R) T правый, размер #1, толщина: 5 мм, 10 мм, 15 мм – 1 шт. (при необходимости);
- Аугмент бедренный дистальный XB(F)Q II GC(R) T правый, размер #1, толщина: 5 мм, 10 мм, 15 мм – 1 шт. (при необходимости);
- Аугмент бедренный задний универсальный XB(F)Q III GC T размер #1, толщина: 5 мм, 10 мм – от 1 до 2 шт. (при необходимости);
- Надколенник XFQ I BIS PE, размер: 28 мм х 8 мм, 30 мм х 9 мм, 34 мм х 9 мм – 1 шт. (при необходимости);
- Инструкция по применению – 1 шт.;
1583. Набор эндопротеза коленного сустава тотального RSK модель 71, в составе:
- Компонент бедренный XFQ IV GK(L) C левый, размер #1– 1 шт.;
- Вкладыш большеберцовый XFQ IV PD PE, размер #6, толщина: 20 мм – 1 шт.;
- Компонент большеберцовый XB(F)Q IV JP C, размер #6 – 1 шт.;
- Ножка прямая бесцементной фиксации XB(F)Q III GB(JB) T, размер: 10 мм х 40 мм, 11 мм х 40 мм, 12 мм х 40 мм, 13 мм х 40 мм, 14 мм х 40 мм, 16 мм х 40 мм, 18 мм х 40 мм, 10 мм х 80 мм, 11 мм х 80 мм, 12 мм х 80 мм,

13 мм х 80 мм, 14 мм х 80 мм, 16 мм х 80 мм, 18 мм х 80 мм, 10 мм х 120 мм, 11 мм х 120 мм, 12 мм х 120 мм, 13 мм х 120 мм, 14 мм х 120 мм, 16 мм х 120 мм, 18 мм х 120 мм – от 1 до 2 шт. (при необходимости);
- Ножка изогнутая бесцементной фиксации XB(F)Q VI GB(JB) T, размер: 10 мм х 80 мм, 11 мм х 80 мм, 12 мм х 80 мм, 13 мм х 80 мм, 14 мм х 80 мм, 16 мм х 80 мм, 18 мм х 80 мм, 10 мм х 120 мм, 11 мм х 120 мм, 12 мм х 120 мм, 13 мм х 120 мм, 14 мм х 120 мм, 16 мм х 120 мм, 18 мм х 120 мм, 10 мм х 160 мм, 11 мм х 160 мм, 12 мм х 160 мм, 13 мм х 160 мм, 14 мм х 160 мм, 16 мм х 160 мм, 18 мм х 160 мм – от 1 до 2 шт. (при необходимости);
- Ножка изогнутая бесцементной фиксации XB(F)Q VII GB(JB) T, размер: 10 мм х 80 мм, 11 мм х 80 мм, 12 мм х 80 мм, 13 мм х 80 мм, 14 мм х 80 мм, 16 мм х 80 мм, 18 мм х 80 мм, 10 мм х 120 мм, 11 мм х 120 мм, 12 мм х 120 мм, 13 мм х 120 мм, 14 мм х 120 мм, 16 мм х 120 мм, 18 мм х 120 мм, 10 мм х 160 мм, 11 мм х 160 мм, 12 мм х 160 мм, 13 мм х 160 мм, 14 мм х 160 мм, 16 мм х 160 мм, 18 мм х 160 мм – от 1 до 2 шт. (при необходимости);
- Аугмент большеберцовый XB(F)Q V JC(L) T XSM левый, толщина: 5 мм, 10 мм, 15 мм – 1 шт. (при необходимости);
- Аугмент большеберцовый XB(F)Q V JC(R) T XSM правый, толщина: 5 мм, 10 мм, 15 мм – 1 шт. (при необходимости);
- Конус большеберцовый XB(F)Q VII JC T размер: #1, #2, #3, #4, толщина: 20 мм – 1 шт. (при необходимости);
- Аугмент бедренный дистальный XB(F)Q I GC(L) T левый, размер #1, толщина: 5 мм, 10 мм, 15 мм – 1 шт. (при необходимости);
- Аугмент бедренный дистальный XB(F)Q II GC(L) T левый, размер #1, толщина: 5 мм, 10 мм, 15 мм – 1 шт. (при необходимости);
- Аугмент бедренный задний универсальный XB(F)Q III GC T размер #1, толщина: 5 мм, 10 мм – от 1 до 2 шт. (при необходимости);
- Надколенник XFQ I BIS PE, размер: 28 мм х 8 мм, 30 мм х 9 мм, 34 мм х 9 мм – 1 шт. (при необходимости);
- Инструкция по применению – 1 шт.;
1584. Набор эндопротеза коленного сустава тотального RSK модель 72, в составе:
- Компонент бедренный XFQ IV GK(R) C правый, размер #1– 1 шт.;
- Вкладыш большеберцовый XFQ IV PD PE, размер #6, толщина: 20 мм – 1 шт.;
- Компонент большеберцовый XB(F)Q IV JP C, размер #6 – 1 шт.;
- Ножка прямая бесцементной фиксации XB(F)Q III GB(JB) T, размер: 10 мм х 40 мм, 11 мм х 40 мм, 12 мм х 40 мм, 13 мм х 40 мм, 14 мм х 40 мм, 16 мм х 40 мм, 18 мм х 40 мм, 10 мм х 80 мм, 11 мм х 80 мм, 12 мм х 80 мм, 13 мм х 80 мм, 14 мм х 80 мм, 16 мм х 80 мм, 18 мм х 80 мм, 10 мм х 120 мм, 11 мм х 120 мм, 12 мм х 120 мм, 13 мм х 120 мм, 14 мм х 120 мм, 16 мм х 120 мм, 18 мм х 120 мм – от 1 до 2 шт. (при необходимости);
- Ножка изогнутая бесцементной фиксации XB(F)Q VI GB(JB) T, размер: 10 мм х 80 мм, 11 мм х 80 мм, 12 мм х 80 мм, 13 мм х 80 мм, 14 мм х 80 мм, 16 мм х 80 мм, 18 мм х 80 мм, 10 мм х 120 мм, 11 мм х 120 мм, 12 мм х 120 мм, 13 мм х 120 мм, 14 мм х 120 мм, 16 мм х 120 мм, 18 мм х 120 мм, 10 мм х 160 мм, 11 мм х 160 мм, 12 мм х 160 мм, 13 мм х 160 мм, 14 мм х 160 мм, 16 мм х 160 мм, 18 мм х 160 мм – от 1 до 2 шт. (при необходимости);
- Ножка изогнутая бесцементной фиксации XB(F)Q VII GB(JB) T, размер: 10 мм х 80 мм, 11 мм х 80 мм, 12 мм х 80 мм, 13 мм х 80 мм, 14 мм х 80 мм, 16 мм х 80 мм, 18 мм х 80 мм, 10 мм х 120 мм, 11 мм х 120 мм, 12 мм х 120 мм, 13 мм х 120 мм, 14 мм х 120 мм, 16 мм х 120 мм, 18 мм х 120 мм, 10 мм х 160 мм, 11 мм х 160 мм, 12 мм х 160 мм, 13 мм х 160 мм, 14 мм х 160 мм, 16 мм х 160 мм, 18 мм х 160 мм – от 1 до 2 шт. (при необходимости);
- Аугмент большеберцовый XB(F)Q V JC(L) T XSM левый, толщина: 5 мм, 10 мм, 15 мм – 1 шт. (при необходимости);
- Аугмент большеберцовый XB(F)Q V JC(R) T XSM правый, толщина: 5 мм, 10 мм, 15 мм – 1 шт. (при необходимости);
- Конус большеберцовый XB(F)Q VII JC T размер: #1, #2, #3, #4, толщина: 20 мм – 1 шт. (при необходимости);
- Аугмент бедренный дистальный XB(F)Q I GC(R) T правый, размер #1, толщина: 5 мм, 10 мм, 15 мм – 1 шт. (при необходимости);
- Аугмент бедренный дистальный XB(F)Q II GC(R) T правый, размер #1, толщина: 5 мм, 10 мм, 15 мм – 1 шт. (при необходимости);
- Аугмент бедренный задний универсальный XB(F)Q III GC T размер #1, толщина: 5 мм, 10 мм – от 1 до 2 шт. (при необходимости);
- Надколенник XFQ I BIS PE, размер: 28 мм х 8 мм, 30 мм х 9 мм, 34 мм х 9 мм – 1 шт. (при необходимости);
- Инструкция по применению – 1 шт.;
1585. Набор эндопротеза коленного сустава тотального RSK модель 73, в составе:

- Компонент бедренный XFQ IV GK(L) C левый, размер #1– 1 шт.;
- Вкладыш большеберцовый XFQ IV PD PE, размер #6, толщина: 10 мм – 1 шт.;
- Компонент большеберцовый XB(F)Q IV JP C, размер #7 – 1 шт.;
- Ножка прямая бесцементной фиксации XB(F)Q III GB(JB) T, размер: 10 мм х 40 мм, 11 мм х 40 мм, 12 мм х 40 мм, 13 мм х 40 мм, 14 мм х 40 мм, 16 мм х 40 мм, 18 мм х 40 мм, 10 мм х 80 мм, 11 мм х 80 мм, 12 мм х 80 мм, 13 мм х 80 мм, 14 мм х 80 мм, 16 мм х 80 мм, 18 мм х 80 мм, 10 мм х 120 мм, 11 мм х 120 мм, 12 мм х 120 мм, 13 мм х 120 мм, 14 мм х 120 мм, 16 мм х 120 мм, 18 мм х 120 мм – от 1 до 2 шт. (при необходимости);
- Ножка изогнутая бесцементной фиксации XB(F)Q VI GB(JB) T, размер: 10 мм х 80 мм, 11 мм х 80 мм, 12 мм х 80 мм, 13 мм х 80 мм, 14 мм х 80 мм, 16 мм х 80 мм, 18 мм х 80 мм, 10 мм х 120 мм, 11 мм х 120 мм, 12 мм х 120 мм, 13 мм х 120 мм, 14 мм х 120 мм, 16 мм х 120 мм, 18 мм х 120 мм, 10 мм х 160 мм, 11 мм х 160 мм, 12 мм х 160 мм, 13 мм х 160 мм, 14 мм х 160 мм, 16 мм х 160 мм, 18 мм х 160 мм – от 1 до 2 шт. (при необходимости);
- Ножка изогнутая бесцементной фиксации XB(F)Q VII GB(JB) T, размер: 10 мм х 80 мм, 11 мм х 80 мм, 12 мм х 80 мм, 13 мм х 80 мм, 14 мм х 80 мм, 16 мм х 80 мм, 18 мм х 80 мм, 10 мм х 120 мм, 11 мм х 120 мм, 12 мм х 120 мм, 13 мм х 120 мм, 14 мм х 120 мм, 16 мм х 120 мм, 18 мм х 120 мм, 10 мм х 160 мм, 11 мм х 160 мм, 12 мм х 160 мм, 13 мм х 160 мм, 14 мм х 160 мм, 16 мм х 160 мм, 18 мм х 160 мм – от 1 до 2 шт. (при необходимости);
- Аугмент большеберцовый XB(F)Q V JC(L) T SML левый, толщина: 5 мм, 10 мм, 15 мм – 1 шт. (при необходимости);
- Аугмент большеберцовый XB(F)Q V JC(R) T SML правый, толщина: 5 мм, 10 мм, 15 мм – 1 шт. (при необходимости);
- Конус большеберцовый XB(F)Q VII JC T размер: #1, #2, #3, #4, толщина: 20 мм – 1 шт. (при необходимости);
- Аугмент бедренный дистальный XB(F)Q I GC(L) T левый, размер #1, толщина: 5 мм, 10 мм, 15 мм – 1 шт. (при необходимости);
- Аугмент бедренный дистальный XB(F)Q II GC(L) T левый, размер #1, толщина: 5 мм, 10 мм, 15 мм – 1 шт. (при необходимости);
- Аугмент бедренный задний универсальный XB(F)Q III GC T размер #1, толщина: 5 мм, 10 мм – от 1 до 2 шт. (при необходимости);
- Надколенник XFQ I BIS PE, размер: 28 мм х 8 мм, 30 мм х 9 мм, 34 мм х 9 мм – 1 шт. (при необходимости);
- Инструкция по применению – 1 шт.;

1586. Набор эндопротеза коленного сустава тотального RSK модель 74, в составе:
- Компонент бедренный XFQ IV GK(R) C правый, размер #1– 1 шт.;
- Вкладыш большеберцовый XFQ IV PD PE, размер #6, толщина: 10 мм – 1 шт.;
- Компонент большеберцовый XB(F)Q IV JP C, размер #7 – 1 шт.;
- Ножка прямая бесцементной фиксации XB(F)Q III GB(JB) T, размер: 10 мм х 40 мм, 11 мм х 40 мм, 12 мм х 40 мм, 13 мм х 40 мм, 14 мм х 40 мм, 16 мм х 40 мм, 18 мм х 40 мм, 10 мм х 80 мм, 11 мм х 80 мм, 12 мм х 80 мм, 13 мм х 80 мм, 14 мм х 80 мм, 16 мм х 80 мм, 18 мм х 80 мм, 10 мм х 120 мм, 11 мм х 120 мм, 12 мм х 120 мм, 13 мм х 120 мм, 14 мм х 120 мм, 16 мм х 120 мм, 18 мм х 120 мм – от 1 до 2 шт. (при необходимости);
- Ножка изогнутая бесцементной фиксации XB(F)Q VI GB(JB) T, размер: 10 мм х 80 мм, 11 мм х 80 мм, 12 мм х 80 мм, 13 мм х 80 мм, 14 мм х 80 мм, 16 мм х 80 мм, 18 мм х 80 мм, 10 мм х 120 мм, 11 мм х 120 мм, 12 мм х 120 мм, 13 мм х 120 мм, 14 мм х 120 мм, 16 мм х 120 мм, 18 мм х 120 мм, 10 мм х 160 мм, 11 мм х 160 мм, 12 мм х 160 мм, 13 мм х 160 мм, 14 мм х 160 мм, 16 мм х 160 мм, 18 мм х 160 мм – от 1 до 2 шт. (при необходимости);
- Ножка изогнутая бесцементной фиксации XB(F)Q VII GB(JB) T, размер: 10 мм х 80 мм, 11 мм х 80 мм, 12 мм х 80 мм, 13 мм х 80 мм, 14 мм х 80 мм, 16 мм х 80 мм, 18 мм х 80 мм, 10 мм х 120 мм, 11 мм х 120 мм, 12 мм х 120 мм, 13 мм х 120 мм, 14 мм х 120 мм, 16 мм х 120 мм, 18 мм х 120 мм, 10 мм х 160 мм, 11 мм х 160 мм, 12 мм х 160 мм, 13 мм х 160 мм, 14 мм х 160 мм, 16 мм х 160 мм, 18 мм х 160 мм – от 1 до 2 шт. (при необходимости);
- Аугмент большеберцовый XB(F)Q V JC(L) T SML левый, толщина: 5 мм, 10 мм, 15 мм – 1 шт. (при необходимости);
- Аугмент большеберцовый XB(F)Q V JC(R) T SML правый, толщина: 5 мм, 10 мм, 15 мм – 1 шт. (при необходимости);
- Конус большеберцовый XB(F)Q VII JC T размер: #1, #2, #3, #4, толщина: 20 мм – 1 шт. (при необходимости);
- Аугмент бедренный дистальный XB(F)Q I GC(R) T правый, размер #1, толщина: 5 мм, 10 мм, 15 мм – 1 шт. (при необходимости);
- Аугмент бедренный дистальный XB(F)Q II GC(R) T правый, размер #1, толщина: 5 мм, 10 мм, 15 мм – 1 шт. (при необходимости);

- Аугмент бедренный задний универсальный XB(F)Q III GC T размер #1, толщина: 5 мм, 10 мм – от 1 до 2 шт. (при необходимости);
- Надколенник XFQ I BIS PE, размер: 28 мм х 8 мм, 30 мм х 9 мм, 34 мм х 9 мм – 1 шт. (при необходимости);
- Инструкция по применению – 1 шт.;
1587. Набор эндопротеза коленного сустава тотального RSK модель 75, в составе:
- Компонент бедренный XFQ IV GK(L) C левый, размер #1– 1 шт.;
- Вкладыш большеберцовый XFQ IV PD PE, размер #6, толщина: 12 мм – 1 шт.;
- Компонент большеберцовый XB(F)Q IV JP C, размер #7 – 1 шт.;
- Ножка прямая бесцементной фиксации XB(F)Q III GB(JB) T, размер: 10 мм х 40 мм, 11 мм х 40 мм, 12 мм х 40 мм, 13 мм х 40 мм, 14 мм х 40 мм, 16 мм х 40 мм, 18 мм х 40 мм, 10 мм х 80 мм, 11 мм х 80 мм, 12 мм х 80 мм, 13 мм х 80 мм, 14 мм х 80 мм, 16 мм х 80 мм, 18 мм х 80 мм, 10 мм х 120 мм, 11 мм х 120 мм, 12 мм х 120 мм, 13 мм х 120 мм, 14 мм х 120 мм, 16 мм х 120 мм, 18 мм х 120 мм – от 1 до 2 шт. (при необходимости);
- Ножка изогнутая бесцементной фиксации XB(F)Q VI GB(JB) T, размер: 10 мм х 80 мм, 11 мм х 80 мм, 12 мм х 80 мм, 13 мм х 80 мм, 14 мм х 80 мм, 16 мм х 80 мм, 18 мм х 80 мм, 10 мм х 120 мм, 11 мм х 120 мм, 12 мм х 120 мм, 13 мм х 120 мм, 14 мм х 120 мм, 16 мм х 120 мм, 18 мм х 120 мм, 10 мм х 160 мм, 11 мм х 160 мм, 12 мм х 160 мм, 13 мм х 160 мм, 14 мм х 160 мм, 16 мм х 160 мм, 18 мм х 160 мм – от 1 до 2 шт. (при необходимости);
- Ножка изогнутая бесцементной фиксации XB(F)Q VII GB(JB) T, размер: 10 мм х 80 мм, 11 мм х 80 мм, 12 мм х 80 мм, 13 мм х 80 мм, 14 мм х 80 мм, 16 мм х 80 мм, 18 мм х 80 мм, 10 мм х 120 мм, 11 мм х 120 мм, 12 мм х 120 мм, 13 мм х 120 мм, 14 мм х 120 мм, 16 мм х 120 мм, 18 мм х 120 мм, 10 мм х 160 мм, 11 мм х 160 мм, 12 мм х 160 мм, 13 мм х 160 мм, 14 мм х 160 мм, 16 мм х 160 мм, 18 мм х 160 мм – от 1 до 2 шт. (при необходимости);
- Аугмент большеберцовый XB(F)Q V JC(L) T SML левый, толщина: 5 мм, 10 мм, 15 мм – 1 шт. (при необходимости);
- Аугмент большеберцовый XB(F)Q V JC(R) T SML правый, толщина: 5 мм, 10 мм, 15 мм – 1 шт. (при необходимости);
- Конус большеберцовый XB(F)Q VII JC T размер: #1, #2, #3, #4, толщина: 20 мм – 1 шт. (при необходимости);
- Аугмент бедренный дистальный XB(F)Q I GC(L) T левый, размер #1, толщина: 5 мм, 10 мм, 15 мм – 1 шт. (при необходимости);
- Аугмент бедренный дистальный XB(F)Q II GC(L) T левый, размер #1, толщина: 5 мм, 10 мм, 15 мм – 1 шт. (при необходимости);
- Аугмент бедренный задний универсальный XB(F)Q III GC T размер #1, толщина: 5 мм, 10 мм – от 1 до 2 шт. (при необходимости);
- Надколенник XFQ I BIS PE, размер: 28 мм х 8 мм, 30 мм х 9 мм, 34 мм х 9 мм – 1 шт. (при необходимости);
- Инструкция по применению – 1 шт.;
1588. Набор эндопротеза коленного сустава тотального RSK модель 76, в составе:
- Компонент бедренный XFQ IV GK(R) C правый, размер #1– 1 шт.;
- Вкладыш большеберцовый XFQ IV PD PE, размер #6, толщина: 12 мм – 1 шт.;
- Компонент большеберцовый XB(F)Q IV JP C, размер #7 – 1 шт.;
- Ножка прямая бесцементной фиксации XB(F)Q III GB(JB) T, размер: 10 мм х 40 мм, 11 мм х 40 мм, 12 мм х 40 мм, 13 мм х 40 мм, 14 мм х 40 мм, 16 мм х 40 мм, 18 мм х 40 мм, 10 мм х 80 мм, 11 мм х 80 мм, 12 мм х 80 мм, 13 мм х 80 мм, 14 мм х 80 мм, 16 мм х 80 мм, 18 мм х 80 мм, 10 мм х 120 мм, 11 мм х 120 мм, 12 мм х 120 мм, 13 мм х 120 мм, 14 мм х 120 мм, 16 мм х 120 мм, 18 мм х 120 мм – от 1 до 2 шт. (при необходимости);
- Ножка изогнутая бесцементной фиксации XB(F)Q VI GB(JB) T, размер: 10 мм х 80 мм, 11 мм х 80 мм, 12 мм х 80 мм, 13 мм х 80 мм, 14 мм х 80 мм, 16 мм х 80 мм, 18 мм х 80 мм, 10 мм х 120 мм, 11 мм х 120 мм, 12 мм х 120 мм, 13 мм х 120 мм, 14 мм х 120 мм, 16 мм х 120 мм, 18 мм х 120 мм, 10 мм х 160 мм, 11 мм х 160 мм, 12 мм х 160 мм, 13 мм х 160 мм, 14 мм х 160 мм, 16 мм х 160 мм, 18 мм х 160 мм – от 1 до 2 шт. (при необходимости);
- Ножка изогнутая бесцементной фиксации XB(F)Q VII GB(JB) T, размер: 10 мм х 80 мм, 11 мм х 80 мм, 12 мм х 80 мм, 13 мм х 80 мм, 14 мм х 80 мм, 16 мм х 80 мм, 18 мм х 80 мм, 10 мм х 120 мм, 11 мм х 120 мм, 12 мм х 120 мм, 13 мм х 120 мм, 14 мм х 120 мм, 16 мм х 120 мм, 18 мм х 120 мм, 10 мм х 160 мм, 11 мм х 160 мм, 12 мм х 160 мм, 13 мм х 160 мм, 14 мм х 160 мм, 16 мм х 160 мм, 18 мм х 160 мм – от 1 до 2 шт. (при необходимости);
- Аугмент большеберцовый XB(F)Q V JC(L) T SML левый, толщина: 5 мм, 10 мм, 15 мм – 1 шт. (при необходимости);
- Аугмент большеберцовый XB(F)Q V JC(R) T SML правый, толщина: 5 мм, 10 мм, 15 мм – 1 шт. (при необходимости);

- Конус большеберцовый XB(F)Q VII JC T размер: #1, #2, #3, #4, толщина: 20 мм – 1 шт. (при необходимости);
- Аугмент бедренный дистальный XB(F)Q I GC(R) T правый, размер #1, толщина: 5 мм, 10 мм, 15 мм – 1 шт. (при необходимости);
- Аугмент бедренный дистальный XB(F)Q II GC(R) T правый, размер #1, толщина: 5 мм, 10 мм, 15 мм – 1 шт. (при необходимости);
- Аугмент бедренный задний универсальный XB(F)Q III GC T размер #1, толщина: 5 мм, 10 мм – от 1 до 2 шт. (при необходимости);
- Надколенник XFQ I BIS PE, размер: 28 мм х 8 мм, 30 мм х 9 мм, 34 мм х 9 мм – 1 шт. (при необходимости);
- Инструкция по применению – 1 шт.;
1589. Набор эндопротеза коленного сустава тотального RSK модель 77, в составе:
- Компонент бедренный XFQ IV GK(L) C левый, размер #1– 1 шт.;
- Вкладыш большеберцовый XFQ IV PD PE, размер #6, толщина: 14 мм – 1 шт.;
- Компонент большеберцовый XB(F)Q IV JP C, размер #7 – 1 шт.;
- Ножка прямая бесцементной фиксации XB(F)Q III GB(JB) T, размер: 10 мм х 40 мм, 11 мм х 40 мм, 12 мм х 40 мм, 13 мм х 40 мм, 14 мм х 40 мм, 16 мм х 40 мм, 18 мм х 40 мм, 10 мм х 80 мм, 11 мм х 80 мм, 12 мм х 80 мм, 13 мм х 80 мм, 14 мм х 80 мм, 16 мм х 80 мм, 18 мм х 80 мм, 10 мм х 120 мм, 11 мм х 120 мм, 12 мм х 120 мм, 13 мм х 120 мм, 14 мм х 120 мм, 16 мм х 120 мм, 18 мм х 120 мм – от 1 до 2 шт. (при необходимости);
- Ножка изогнутая бесцементной фиксации XB(F)Q VI GB(JB) T, размер: 10 мм х 80 мм, 11 мм х 80 мм, 12 мм х 80 мм, 13 мм х 80 мм, 14 мм х 80 мм, 16 мм х 80 мм, 18 мм х 80 мм, 10 мм х 120 мм, 11 мм х 120 мм, 12 мм х 120 мм, 13 мм х 120 мм, 14 мм х 120 мм, 16 мм х 120 мм, 18 мм х 120 мм, 10 мм х 160 мм, 11 мм х 160 мм, 12 мм х 160 мм, 13 мм х 160 мм, 14 мм х 160 мм, 16 мм х 160 мм, 18 мм х 160 мм – от 1 до 2 шт. (при необходимости);
- Ножка изогнутая бесцементной фиксации XB(F)Q VII GB(JB) T, размер: 10 мм х 80 мм, 11 мм х 80 мм, 12 мм х 80 мм, 13 мм х 80 мм, 14 мм х 80 мм, 16 мм х 80 мм, 18 мм х 80 мм, 10 мм х 120 мм, 11 мм х 120 мм, 12 мм х 120 мм, 13 мм х 120 мм, 14 мм х 120 мм, 16 мм х 120 мм, 18 мм х 120 мм, 10 мм х 160 мм, 11 мм х 160 мм, 12 мм х 160 мм, 13 мм х 160 мм, 14 мм х 160 мм, 16 мм х 160 мм, 18 мм х 160 мм – от 1 до 2 шт. (при необходимости);
- Аугмент большеберцовый XB(F)Q V JC(L) T SML левый, толщина: 5 мм, 10 мм, 15 мм – 1 шт. (при необходимости);
- Аугмент большеберцовый XB(F)Q V JC(R) T SML правый, толщина: 5 мм, 10 мм, 15 мм – 1 шт. (при необходимости);
- Конус большеберцовый XB(F)Q VII JC T размер: #1, #2, #3, #4, толщина: 20 мм – 1 шт. (при необходимости);
- Аугмент бедренный дистальный XB(F)Q I GC(L) T левый, размер #1, толщина: 5 мм, 10 мм, 15 мм – 1 шт. (при необходимости);
- Аугмент бедренный дистальный XB(F)Q II GC(L) T левый, размер #1, толщина: 5 мм, 10 мм, 15 мм – 1 шт. (при необходимости);
- Аугмент бедренный задний универсальный XB(F)Q III GC T размер #1, толщина: 5 мм, 10 мм – от 1 до 2 шт. (при необходимости);
- Надколенник XFQ I BIS PE, размер: 28 мм х 8 мм, 30 мм х 9 мм, 34 мм х 9 мм – 1 шт. (при необходимости);
- Инструкция по применению – 1 шт.;
1590. Набор эндопротеза коленного сустава тотального RSK модель 78, в составе:
- Компонент бедренный XFQ IV GK(R) C правый, размер #1– 1 шт.;
- Вкладыш большеберцовый XFQ IV PD PE, размер #6, толщина: 14 мм – 1 шт.;
- Компонент большеберцовый XB(F)Q IV JP C, размер #7 – 1 шт.;
- Ножка прямая бесцементной фиксации XB(F)Q III GB(JB) T, размер: 10 мм х 40 мм, 11 мм х 40 мм, 12 мм х 40 мм, 13 мм х 40 мм, 14 мм х 40 мм, 16 мм х 40 мм, 18 мм х 40 мм, 10 мм х 80 мм, 11 мм х 80 мм, 12 мм х 80 мм, 13 мм х 80 мм, 14 мм х 80 мм, 16 мм х 80 мм, 18 мм х 80 мм, 10 мм х 120 мм, 11 мм х 120 мм, 12 мм х 120 мм, 13 мм х 120 мм, 14 мм х 120 мм, 16 мм х 120 мм, 18 мм х 120 мм – от 1 до 2 шт. (при необходимости);
- Ножка изогнутая бесцементной фиксации XB(F)Q VI GB(JB) T, размер: 10 мм х 80 мм, 11 мм х 80 мм, 12 мм х 80 мм, 13 мм х 80 мм, 14 мм х 80 мм, 16 мм х 80 мм, 18 мм х 80 мм, 10 мм х 120 мм, 11 мм х 120 мм, 12 мм х 120 мм, 13 мм х 120 мм, 14 мм х 120 мм, 16 мм х 120 мм, 18 мм х 120 мм, 10 мм х 160 мм, 11 мм х 160 мм, 12 мм х 160 мм, 13 мм х 160 мм, 14 мм х 160 мм, 16 мм х 160 мм, 18 мм х 160 мм – от 1 до 2 шт. (при необходимости);
- Ножка изогнутая бесцементной фиксации XB(F)Q VII GB(JB) T, размер: 10 мм х 80 мм, 11 мм х 80 мм, 12 мм х 80 мм, 13 мм х 80 мм, 14 мм х 80 мм, 16 мм х 80 мм, 18 мм х 80 мм, 10 мм х 120 мм, 11 мм х 120 мм, 12 мм х 120

мм, 13 мм х 120 мм, 14 мм х 120 мм, 16 мм х 120 мм, 18 мм х 120 мм, 10 мм х 160 мм, 11 мм х 160 мм, 12 мм х 160 мм, 13 мм х 160 мм, 14 мм х 160 мм, 16 мм х 160 мм, 18 мм х 160 мм – от 1 до 2 шт. (при необходимости);
- Аугмент большеберцовый XB(F)Q V JC(L) T SML левый, толщина: 5 мм, 10 мм, 15 мм – 1 шт. (при необходимости);
- Аугмент большеберцовый XB(F)Q V JC(R) T SML правый, толщина: 5 мм, 10 мм, 15 мм – 1 шт. (при необходимости);
- Конус большеберцовый XB(F)Q VII JC T размер: #1, #2, #3, #4, толщина: 20 мм – 1 шт. (при необходимости);
- Аугмент бедренный дистальный XB(F)Q I GC(R) T правый, размер #1, толщина: 5 мм, 10 мм, 15 мм – 1 шт. (при необходимости);
- Аугмент бедренный дистальный XB(F)Q II GC(R) T правый, размер #1, толщина: 5 мм, 10 мм, 15 мм – 1 шт. (при необходимости);
- Аугмент бедренный задний универсальный XB(F)Q III GC T размер #1, толщина: 5 мм, 10 мм – от 1 до 2 шт. (при необходимости);
- Надколенник XFQ I BIS PE, размер: 28 мм х 8 мм, 30 мм х 9 мм, 34 мм х 9 мм – 1 шт. (при необходимости);
- Инструкция по применению – 1 шт.;
1591. Набор эндопротеза коленного сустава тотального RSK модель 79, в составе:
- Компонент бедренный XFQ IV GK(L) C левый, размер #1– 1 шт.;
- Вкладыш большеберцовый XFQ IV PD PE, размер #6, толщина: 16 мм – 1 шт.;
- Компонент большеберцовый XB(F)Q IV JP C, размер #7 – 1 шт.;
- Ножка прямая бесцементной фиксации XB(F)Q III GB(JB) T, размер: 10 мм х 40 мм, 11 мм х 40 мм, 12 мм х 40 мм, 13 мм х 40 мм, 14 мм х 40 мм, 16 мм х 40 мм, 18 мм х 40 мм, 10 мм х 80 мм, 11 мм х 80 мм, 12 мм х 80 мм, 13 мм х 80 мм, 14 мм х 80 мм, 16 мм х 80 мм, 18 мм х 80 мм, 10 мм х 120 мм, 11 мм х 120 мм, 12 мм х 120 мм, 13 мм х 120 мм, 14 мм х 120 мм, 16 мм х 120 мм, 18 мм х 120 мм – от 1 до 2 шт. (при необходимости);
- Ножка изогнутая бесцементной фиксации XB(F)Q VI GB(JB) T, размер: 10 мм х 80 мм, 11 мм х 80 мм, 12 мм х 80 мм, 13 мм х 80 мм, 14 мм х 80 мм, 16 мм х 80 мм, 18 мм х 80 мм, 10 мм х 120 мм, 11 мм х 120 мм, 12 мм х 120 мм, 13 мм х 120 мм, 14 мм х 120 мм, 16 мм х 120 мм, 18 мм х 120 мм, 10 мм х 160 мм, 11 мм х 160 мм, 12 мм х 160 мм, 13 мм х 160 мм, 14 мм х 160 мм, 16 мм х 160 мм, 18 мм х 160 мм – от 1 до 2 шт. (при необходимости);
- Ножка изогнутая бесцементной фиксации XB(F)Q VII GB(JB) T, размер: 10 мм х 80 мм, 11 мм х 80 мм, 12 мм х 80 мм, 13 мм х 80 мм, 14 мм х 80 мм, 16 мм х 80 мм, 18 мм х 80 мм, 10 мм х 120 мм, 11 мм х 120 мм, 12 мм х 120 мм, 13 мм х 120 мм, 14 мм х 120 мм, 16 мм х 120 мм, 18 мм х 120 мм, 10 мм х 160 мм, 11 мм х 160 мм, 12 мм х 160 мм, 13 мм х 160 мм, 14 мм х 160 мм, 16 мм х 160 мм, 18 мм х 160 мм – от 1 до 2 шт. (при необходимости);
- Аугмент большеберцовый XB(F)Q V JC(L) T SML левый, толщина: 5 мм, 10 мм, 15 мм – 1 шт. (при необходимости);
- Аугмент большеберцовый XB(F)Q V JC(R) T SML правый, толщина: 5 мм, 10 мм, 15 мм – 1 шт. (при необходимости);
- Конус большеберцовый XB(F)Q VII JC T размер: #1, #2, #3, #4, толщина: 20 мм – 1 шт. (при необходимости);
- Аугмент бедренный дистальный XB(F)Q I GC(L) T левый, размер #1, толщина: 5 мм, 10 мм, 15 мм – 1 шт. (при необходимости);
- Аугмент бедренный дистальный XB(F)Q II GC(L) T левый, размер #1, толщина: 5 мм, 10 мм, 15 мм – 1 шт. (при необходимости);
- Аугмент бедренный задний универсальный XB(F)Q III GC T размер #1, толщина: 5 мм, 10 мм – от 1 до 2 шт. (при необходимости);
- Надколенник XFQ I BIS PE, размер: 28 мм х 8 мм, 30 мм х 9 мм, 34 мм х 9 мм – 1 шт. (при необходимости);
- Инструкция по применению – 1 шт.;
1592. Набор эндопротеза коленного сустава тотального RSK модель 80, в составе:
- Компонент бедренный XFQ IV GK(R) C правый, размер #1– 1 шт.;
- Вкладыш большеберцовый XFQ IV PD PE, размер #6, толщина: 16 мм – 1 шт.;
- Компонент большеберцовый XB(F)Q IV JP C, размер #7 – 1 шт.;
- Ножка прямая бесцементной фиксации XB(F)Q III GB(JB) T, размер: 10 мм х 40 мм, 11 мм х 40 мм, 12 мм х 40 мм, 13 мм х 40 мм, 14 мм х 40 мм, 16 мм х 40 мм, 18 мм х 40 мм, 10 мм х 80 мм, 11 мм х 80 мм, 12 мм х 80 мм, 13 мм х 80 мм, 14 мм х 80 мм, 16 мм х 80 мм, 18 мм х 80 мм, 10 мм х 120 мм, 11 мм х 120 мм, 12 мм х 120 мм, 13 мм х 120 мм, 14 мм х 120 мм, 16 мм х 120 мм, 18 мм х 120 мм – от 1 до 2 шт. (при необходимости);

- Ножка изогнутая бесцементной фиксации XB(F)Q VI GB(JB) T, размер: 10 мм х 80 мм, 11 мм х 80 мм, 12 мм х 80 мм, 13 мм х 80 мм, 14 мм х 80 мм, 16 мм х 80 мм, 18 мм х 80 мм, 10 мм х 120 мм, 11 мм х 120 мм, 12 мм х 120 мм, 13 мм х 120 мм, 14 мм х 120 мм, 16 мм х 120 мм, 18 мм х 120 мм, 10 мм х 160 мм, 11 мм х 160 мм, 12 мм х 160 мм, 13 мм х 160 мм, 14 мм х 160 мм, 16 мм х 160 мм, 18 мм х 160 мм – от 1 до 2 шт. (при необходимости);
- Ножка изогнутая бесцементной фиксации XB(F)Q VII GB(JB) T, размер: 10 мм х 80 мм, 11 мм х 80 мм, 12 мм х 80 мм, 13 мм х 80 мм, 14 мм х 80 мм, 16 мм х 80 мм, 18 мм х 80 мм, 10 мм х 120 мм, 11 мм х 120 мм, 12 мм х 120 мм, 13 мм х 120 мм, 14 мм х 120 мм, 16 мм х 120 мм, 18 мм х 120 мм, 10 мм х 160 мм, 11 мм х 160 мм, 12 мм х 160 мм, 13 мм х 160 мм, 14 мм х 160 мм, 16 мм х 160 мм, 18 мм х 160 мм – от 1 до 2 шт. (при необходимости);
- Аугмент большеберцовый XB(F)Q V JC(L) T SML левый, толщина: 5 мм, 10 мм, 15 мм – 1 шт. (при необходимости);
- Аугмент большеберцовый XB(F)Q V JC(R) T SML правый, толщина: 5 мм, 10 мм, 15 мм – 1 шт. (при необходимости);
- Конус большеберцовый XB(F)Q VII JC T размер: #1, #2, #3, #4, толщина: 20 мм – 1 шт. (при необходимости);
- Аугмент бедренный дистальный XB(F)Q I GC(R) T правый, размер #1, толщина: 5 мм, 10 мм, 15 мм – 1 шт. (при необходимости);
- Аугмент бедренный дистальный XB(F)Q II GC(R) T правый, размер #1, толщина: 5 мм, 10 мм, 15 мм – 1 шт. (при необходимости);
- Аугмент бедренный задний универсальный XB(F)Q III GC T размер #1, толщина: 5 мм, 10 мм – от 1 до 2 шт. (при необходимости);
- Надколенник XFQ I BIS PE, размер: 28 мм х 8 мм, 30 мм х 9 мм, 34 мм х 9 мм – 1 шт. (при необходимости);
- Инструкция по применению – 1 шт.;
1593. Набор эндопротеза коленного сустава тотального RSK модель 81, в составе:
- Компонент бедренный XFQ IV GK(L) C левый, размер #1– 1 шт.;
- Вкладыш большеберцовый XFQ IV PD PE, размер #6, толщина: 18 мм – 1 шт.;
- Компонент большеберцовый XB(F)Q IV JP C, размер #7 – 1 шт.;
- Ножка прямая бесцементной фиксации XB(F)Q III GB(JB) T, размер: 10 мм х 40 мм, 11 мм х 40 мм, 12 мм х 40 мм, 13 мм х 40 мм, 14 мм х 40 мм, 16 мм х 40 мм, 18 мм х 40 мм, 10 мм х 80 мм, 11 мм х 80 мм, 12 мм х 80 мм, 13 мм х 80 мм, 14 мм х 80 мм, 16 мм х 80 мм, 18 мм х 80 мм, 10 мм х 120 мм, 11 мм х 120 мм, 12 мм х 120 мм, 13 мм х 120 мм, 14 мм х 120 мм, 16 мм х 120 мм, 18 мм х 120 мм – от 1 до 2 шт. (при необходимости);
- Ножка изогнутая бесцементной фиксации XB(F)Q VI GB(JB) T, размер: 10 мм х 80 мм, 11 мм х 80 мм, 12 мм х 80 мм, 13 мм х 80 мм, 14 мм х 80 мм, 16 мм х 80 мм, 18 мм х 80 мм, 10 мм х 120 мм, 11 мм х 120 мм, 12 мм х 120 мм, 13 мм х 120 мм, 14 мм х 120 мм, 16 мм х 120 мм, 18 мм х 120 мм, 10 мм х 160 мм, 11 мм х 160 мм, 12 мм х 160 мм, 13 мм х 160 мм, 14 мм х 160 мм, 16 мм х 160 мм, 18 мм х 160 мм – от 1 до 2 шт. (при необходимости);
- Ножка изогнутая бесцементной фиксации XB(F)Q VII GB(JB) T, размер: 10 мм х 80 мм, 11 мм х 80 мм, 12 мм х 80 мм, 13 мм х 80 мм, 14 мм х 80 мм, 16 мм х 80 мм, 18 мм х 80 мм, 10 мм х 120 мм, 11 мм х 120 мм, 12 мм х 120 мм, 13 мм х 120 мм, 14 мм х 120 мм, 16 мм х 120 мм, 18 мм х 120 мм, 10 мм х 160 мм, 11 мм х 160 мм, 12 мм х 160 мм, 13 мм х 160 мм, 14 мм х 160 мм, 16 мм х 160 мм, 18 мм х 160 мм – от 1 до 2 шт. (при необходимости);
- Аугмент большеберцовый XB(F)Q V JC(L) T SML левый, толщина: 5 мм, 10 мм, 15 мм – 1 шт. (при необходимости);
- Аугмент большеберцовый XB(F)Q V JC(R) T SML правый, толщина: 5 мм, 10 мм, 15 мм – 1 шт. (при необходимости);
- Конус большеберцовый XB(F)Q VII JC T размер: #1, #2, #3, #4, толщина: 20 мм – 1 шт. (при необходимости);
- Аугмент бедренный дистальный XB(F)Q I GC(L) T левый, размер #1, толщина: 5 мм, 10 мм, 15 мм – 1 шт. (при необходимости);
- Аугмент бедренный дистальный XB(F)Q II GC(L) T левый, размер #1, толщина: 5 мм, 10 мм, 15 мм – 1 шт. (при необходимости);
- Аугмент бедренный задний универсальный XB(F)Q III GC T размер #1, толщина: 5 мм, 10 мм – от 1 до 2 шт. (при необходимости);
- Надколенник XFQ I BIS PE, размер: 28 мм х 8 мм, 30 мм х 9 мм, 34 мм х 9 мм – 1 шт. (при необходимости);
- Инструкция по применению – 1 шт.;
1594. Набор эндопротеза коленного сустава тотального RSK модель 82, в составе:
- Компонент бедренный XFQ IV GK(R) C правый, размер #1– 1 шт.;
- Вкладыш большеберцовый XFQ IV PD PE, размер #6, толщина: 18 мм – 1 шт.;

- Компонент большеберцовый XB(F)Q IV JP C, размер #7 – 1 шт.;
- Ножка прямая бесцементной фиксации XB(F)Q III GB(JB) T, размер: 10 мм x 40 мм, 11 мм x 40 мм, 12 мм x 40 мм, 13 мм x 40 мм, 14 мм x 40 мм, 16 мм x 40 мм, 18 мм x 40 мм, 10 мм x 80 мм, 11 мм x 80 мм, 12 мм x 80 мм, 13 мм x 80 мм, 14 мм x 80 мм, 16 мм x 80 мм, 18 мм x 80 мм, 10 мм x 120 мм, 11 мм x 120 мм, 12 мм x 120 мм, 13 мм x 120 мм, 14 мм x 120 мм, 16 мм x 120 мм, 18 мм x 120 мм – от 1 до 2 шт. (при необходимости);
- Ножка изогнутая бесцементной фиксации XB(F)Q VI GB(JB) T, размер: 10 мм x 80 мм, 11 мм x 80 мм, 12 мм x 80 мм, 13 мм x 80 мм, 14 мм x 80 мм, 16 мм x 80 мм, 18 мм x 80 мм, 10 мм x 120 мм, 11 мм x 120 мм, 12 мм x 120 мм, 13 мм x 120 мм, 14 мм x 120 мм, 16 мм x 120 мм, 18 мм x 120 мм, 10 мм x 160 мм, 11 мм x 160 мм, 12 мм x 160 мм, 13 мм x 160 мм, 14 мм x 160 мм, 16 мм x 160 мм, 18 мм x 160 мм – от 1 до 2 шт. (при необходимости);
- Ножка изогнутая бесцементной фиксации XB(F)Q VII GB(JB) T, размер: 10 мм x 80 мм, 11 мм x 80 мм, 12 мм x 80 мм, 13 мм x 80 мм, 14 мм x 80 мм, 16 мм x 80 мм, 18 мм x 80 мм, 10 мм x 120 мм, 11 мм x 120 мм, 12 мм x 120 мм, 13 мм x 120 мм, 14 мм x 120 мм, 16 мм x 120 мм, 18 мм x 120 мм, 10 мм x 160 мм, 11 мм x 160 мм, 12 мм x 160 мм, 13 мм x 160 мм, 14 мм x 160 мм, 16 мм x 160 мм, 18 мм x 160 мм – от 1 до 2 шт. (при необходимости);
- Аугмент большеберцовый XB(F)Q V JC(L) T SML левый, толщина: 5 мм, 10 мм, 15 мм – 1 шт. (при необходимости);
- Аугмент большеберцовый XB(F)Q V JC(R) T SML правый, толщина: 5 мм, 10 мм, 15 мм – 1 шт. (при необходимости);
- Конус большеберцовый XB(F)Q VII JC T размер: #1, #2, #3, #4, толщина: 20 мм – 1 шт. (при необходимости);
- Аугмент бедренный дистальный XB(F)Q I GC(R) T правый, размер #1, толщина: 5 мм, 10 мм, 15 мм – 1 шт. (при необходимости);
- Аугмент бедренный дистальный XB(F)Q II GC(R) T правый, размер #1, толщина: 5 мм, 10 мм, 15 мм – 1 шт. (при необходимости);
- Аугмент бедренный задний универсальный XB(F)Q III GC T размер #1, толщина: 5 мм, 10 мм – от 1 до 2 шт. (при необходимости);
- Надколенник XFQ I BIS PE, размер: 28 мм x 8 мм, 30 мм x 9 мм, 34 мм x 9 мм – 1 шт. (при необходимости);
- Инструкция по применению – 1 шт.;

1595. Набор эндопротеза коленного сустава тотального RSK модель 83, в составе:
- Компонент бедренный XFQ IV GK(L) C левый, размер #1– 1 шт.;
- Вкладыш большеберцовый XFQ IV PD PE, размер #6, толщина: 20 мм – 1 шт.;
- Компонент большеберцовый XB(F)Q IV JP C, размер #7 – 1 шт.;
- Ножка прямая бесцементной фиксации XB(F)Q III GB(JB) T, размер: 10 мм x 40 мм, 11 мм x 40 мм, 12 мм x 40 мм, 13 мм x 40 мм, 14 мм x 40 мм, 16 мм x 40 мм, 18 мм x 40 мм, 10 мм x 80 мм, 11 мм x 80 мм, 12 мм x 80 мм, 13 мм x 80 мм, 14 мм x 80 мм, 16 мм x 80 мм, 18 мм x 80 мм, 10 мм x 120 мм, 11 мм x 120 мм, 12 мм x 120 мм, 13 мм x 120 мм, 14 мм x 120 мм, 16 мм x 120 мм, 18 мм x 120 мм – от 1 до 2 шт. (при необходимости);
- Ножка изогнутая бесцементной фиксации XB(F)Q VI GB(JB) T, размер: 10 мм x 80 мм, 11 мм x 80 мм, 12 мм x 80 мм, 13 мм x 80 мм, 14 мм x 80 мм, 16 мм x 80 мм, 18 мм x 80 мм, 10 мм x 120 мм, 11 мм x 120 мм, 12 мм x 120 мм, 13 мм x 120 мм, 14 мм x 120 мм, 16 мм x 120 мм, 18 мм x 120 мм, 10 мм x 160 мм, 11 мм x 160 мм, 12 мм x 160 мм, 13 мм x 160 мм, 14 мм x 160 мм, 16 мм x 160 мм, 18 мм x 160 мм – от 1 до 2 шт. (при необходимости);
- Ножка изогнутая бесцементной фиксации XB(F)Q VII GB(JB) T, размер: 10 мм x 80 мм, 11 мм x 80 мм, 12 мм x 80 мм, 13 мм x 80 мм, 14 мм x 80 мм, 16 мм x 80 мм, 18 мм x 80 мм, 10 мм x 120 мм, 11 мм x 120 мм, 12 мм x 120 мм, 13 мм x 120 мм, 14 мм x 120 мм, 16 мм x 120 мм, 18 мм x 120 мм, 10 мм x 160 мм, 11 мм x 160 мм, 12 мм x 160 мм, 13 мм x 160 мм, 14 мм x 160 мм, 16 мм x 160 мм, 18 мм x 160 мм – от 1 до 2 шт. (при необходимости);
- Аугмент большеберцовый XB(F)Q V JC(L) T SML левый, толщина: 5 мм, 10 мм, 15 мм – 1 шт. (при необходимости);
- Аугмент большеберцовый XB(F)Q V JC(R) T SML правый, толщина: 5 мм, 10 мм, 15 мм – 1 шт. (при необходимости);
- Конус большеберцовый XB(F)Q VII JC T размер: #1, #2, #3, #4, толщина: 20 мм – 1 шт. (при необходимости);
- Аугмент бедренный дистальный XB(F)Q I GC(L) T левый, размер #1, толщина: 5 мм, 10 мм, 15 мм – 1 шт. (при необходимости);
- Аугмент бедренный дистальный XB(F)Q II GC(L) T левый, размер #1, толщина: 5 мм, 10 мм, 15 мм – 1 шт. (при необходимости);
- Аугмент бедренный задний универсальный XB(F)Q III GC T размер #1, толщина: 5 мм, 10 мм – от 1 до 2 шт. (при необходимости);

- Надколенник XFQ I BIS PE, размер: 28 мм х 8 мм, 30 мм х 9 мм, 34 мм х 9 мм – 1 шт. (при необходимости);
- Инструкция по применению – 1 шт.;
1596. Набор эндопротеза коленного сустава тотального RSK модель 84, в составе:
- Компонент бедренный XFQ IV GK(R) C правый, размер #1– 1 шт.;
- Вкладыш большеберцовый XFQ IV PD PE, размер #6, толщина: 20 мм – 1 шт.;
- Компонент большеберцовый XB(F)Q IV JP C, размер #7 – 1 шт.;
- Ножка прямая бесцементной фиксации XB(F)Q III GB(JB) T, размер: 10 мм х 40 мм, 11 мм х 40 мм, 12 мм х 40 мм, 13 мм х 40 мм, 14 мм х 40 мм, 16 мм х 40 мм, 18 мм х 40 мм, 10 мм х 80 мм, 11 мм х 80 мм, 12 мм х 80 мм, 13 мм х 80 мм, 14 мм х 80 мм, 16 мм х 80 мм, 18 мм х 80 мм, 10 мм х 120 мм, 11 мм х 120 мм, 12 мм х 120 мм, 13 мм х 120 мм, 14 мм х 120 мм, 16 мм х 120 мм, 18 мм х 120 мм – от 1 до 2 шт. (при необходимости);
- Ножка изогнутая бесцементной фиксации XB(F)Q VI GB(JB) T, размер: 10 мм х 80 мм, 11 мм х 80 мм, 12 мм х 80 мм, 13 мм х 80 мм, 14 мм х 80 мм, 16 мм х 80 мм, 18 мм х 80 мм, 10 мм х 120 мм, 11 мм х 120 мм, 12 мм х 120 мм, 13 мм х 120 мм, 14 мм х 120 мм, 16 мм х 120 мм, 18 мм х 120 мм, 10 мм х 160 мм, 11 мм х 160 мм, 12 мм х 160 мм, 13 мм х 160 мм, 14 мм х 160 мм, 16 мм х 160 мм, 18 мм х 160 мм – от 1 до 2 шт. (при необходимости);
- Ножка изогнутая бесцементной фиксации XB(F)Q VII GB(JB) T, размер: 10 мм х 80 мм, 11 мм х 80 мм, 12 мм х 80 мм, 13 мм х 80 мм, 14 мм х 80 мм, 16 мм х 80 мм, 18 мм х 80 мм, 10 мм х 120 мм, 11 мм х 120 мм, 12 мм х 120 мм, 13 мм х 120 мм, 14 мм х 120 мм, 16 мм х 120 мм, 18 мм х 120 мм, 10 мм х 160 мм, 11 мм х 160 мм, 12 мм х 160 мм, 13 мм х 160 мм, 14 мм х 160 мм, 16 мм х 160 мм, 18 мм х 160 мм – от 1 до 2 шт. (при необходимости);
- Аугмент большеберцовый XB(F)Q V JC(L) T SML левый, толщина: 5 мм, 10 мм, 15 мм – 1 шт. (при необходимости);
- Аугмент большеберцовый XB(F)Q V JC(R) T SML правый, толщина: 5 мм, 10 мм, 15 мм – 1 шт. (при необходимости);
- Конус большеберцовый XB(F)Q VII JC T размер: #1, #2, #3, #4, толщина: 20 мм – 1 шт. (при необходимости);
- Аугмент бедренный дистальный XB(F)Q I GC(R) T правый, размер #1, толщина: 5 мм, 10 мм, 15 мм – 1 шт. (при необходимости);
- Аугмент бедренный дистальный XB(F)Q II GC(R) T правый, размер #1, толщина: 5 мм, 10 мм, 15 мм – 1 шт. (при необходимости);
- Аугмент бедренный задний универсальный XB(F)Q III GC T размер #1, толщина: 5 мм, 10 мм – от 1 до 2 шт. (при необходимости);
- Надколенник XFQ I BIS PE, размер: 28 мм х 8 мм, 30 мм х 9 мм, 34 мм х 9 мм – 1 шт. (при необходимости);
- Инструкция по применению – 1 шт.;
1597. Набор эндопротеза коленного сустава тотального RSK модель 85, в составе:
- Компонент бедренный XFQ IV GK(L) C левый, размер #2– 1 шт.;
- Вкладыш большеберцовый XFQ IV PD PE, размер #1, толщина: 10 мм – 1 шт.;
- Компонент большеберцовый XB(F)Q IV JP C, размер #1 – 1 шт.;
- Ножка прямая бесцементной фиксации XB(F)Q III GB(JB) T, размер: 10 мм х 40 мм, 11 мм х 40 мм, 12 мм х 40 мм, 13 мм х 40 мм, 14 мм х 40 мм, 16 мм х 40 мм, 18 мм х 40 мм, 10 мм х 80 мм, 11 мм х 80 мм, 12 мм х 80 мм, 13 мм х 80 мм, 14 мм х 80 мм, 16 мм х 80 мм, 18 мм х 80 мм, 10 мм х 120 мм, 11 мм х 120 мм, 12 мм х 120 мм, 13 мм х 120 мм, 14 мм х 120 мм, 16 мм х 120 мм, 18 мм х 120 мм – от 1 до 2 шт. (при необходимости);
- Ножка изогнутая бесцементной фиксации XB(F)Q VI GB(JB) T, размер: 10 мм х 80 мм, 11 мм х 80 мм, 12 мм х 80 мм, 13 мм х 80 мм, 14 мм х 80 мм, 16 мм х 80 мм, 18 мм х 80 мм, 10 мм х 120 мм, 11 мм х 120 мм, 12 мм х 120 мм, 13 мм х 120 мм, 14 мм х 120 мм, 16 мм х 120 мм, 18 мм х 120 мм, 10 мм х 160 мм, 11 мм х 160 мм, 12 мм х 160 мм, 13 мм х 160 мм, 14 мм х 160 мм, 16 мм х 160 мм, 18 мм х 160 мм – от 1 до 2 шт. (при необходимости);
- Ножка изогнутая бесцементной фиксации XB(F)Q VII GB(JB) T, размер: 10 мм х 80 мм, 11 мм х 80 мм, 12 мм х 80 мм, 13 мм х 80 мм, 14 мм х 80 мм, 16 мм х 80 мм, 18 мм х 80 мм, 10 мм х 120 мм, 11 мм х 120 мм, 12 мм х 120 мм, 13 мм х 120 мм, 14 мм х 120 мм, 16 мм х 120 мм, 18 мм х 120 мм, 10 мм х 160 мм, 11 мм х 160 мм, 12 мм х 160 мм, 13 мм х 160 мм, 14 мм х 160 мм, 16 мм х 160 мм, 18 мм х 160 мм – от 1 до 2 шт. (при необходимости);
- Аугмент большеберцовый XB(F)Q V JC(L) T левый, размер #1, толщина: 5 мм, 10 мм, 15 мм – 1 шт. (при необходимости);
- Аугмент большеберцовый XB(F)Q V JC(R) T правый, размер #1, толщина: 5 мм, 10 мм, 15 мм – 1 шт. (при необходимости);
- Конус большеберцовый XB(F)Q VII JC T размер: #1, #2, #3, #4, толщина: 20 мм – 1 шт. (при необходимости);

- Аугмент бедренный дистальный XB(F)Q I GC(L) T левый, размер #2, толщина: 5 мм, 10 мм, 15 мм – 1 шт. (при необходимости);
- Аугмент бедренный дистальный XB(F)Q II GC(L) T левый, размер #2, толщина: 5 мм, 10 мм, 15 мм – 1 шт. (при необходимости);
- Аугмент бедренный задний универсальный XB(F)Q III GC T размер #2, толщина: 5 мм, 10 мм – от 1 до 2 шт. (при необходимости);
- Надколенник XFQ I BIS PE, размер: 28 мм x 8 мм, 30 мм x 9 мм, 34 мм x 9 мм – 1 шт. (при необходимости);
- Инструкция по применению – 1 шт.;
1598. Набор эндопротеза коленного сустава тотального RSK модель 86, в составе:
- Компонент бедренный XFQ IV GK(R) C правый, размер #2– 1 шт.;
- Вкладыш большеберцовый XFQ IV PD PE, размер #1, толщина: 10 мм – 1 шт.;
- Компонент большеберцовый XB(F)Q IV JP C, размер #1 – 1 шт.;
- Ножка прямая бесцементной фиксации XB(F)Q III GB(JB) T, размер: 10 мм x 40 мм, 11 мм x 40 мм, 12 мм x 40 мм, 13 мм x 40 мм, 14 мм x 40 мм, 16 мм x 40 мм, 18 мм x 40 мм, 10 мм x 80 мм, 11 мм x 80 мм, 12 мм x 80 мм, 13 мм x 80 мм, 14 мм x 80 мм, 16 мм x 80 мм, 18 мм x 80 мм, 10 мм x 120 мм, 11 мм x 120 мм, 12 мм x 120 мм, 13 мм x 120 мм, 14 мм x 120 мм, 16 мм x 120 мм, 18 мм x 120 мм – от 1 до 2 шт. (при необходимости);
- Ножка изогнутая бесцементной фиксации XB(F)Q VI GB(JB) T, размер: 10 мм x 80 мм, 11 мм x 80 мм, 12 мм x 80 мм, 13 мм x 80 мм, 14 мм x 80 мм, 16 мм x 80 мм, 18 мм x 80 мм, 10 мм x 120 мм, 11 мм x 120 мм, 12 мм x 120 мм, 13 мм x 120 мм, 14 мм x 120 мм, 16 мм x 120 мм, 18 мм x 120 мм, 10 мм x 160 мм, 11 мм x 160 мм, 12 мм x 160 мм, 13 мм x 160 мм, 14 мм x 160 мм, 16 мм x 160 мм, 18 мм x 160 мм – от 1 до 2 шт. (при необходимости);
- Ножка изогнутая бесцементной фиксации XB(F)Q VII GB(JB) T, размер: 10 мм x 80 мм, 11 мм x 80 мм, 12 мм x 80 мм, 13 мм x 80 мм, 14 мм x 80 мм, 16 мм x 80 мм, 18 мм x 80 мм, 10 мм x 120 мм, 11 мм x 120 мм, 12 мм x 120 мм, 13 мм x 120 мм, 14 мм x 120 мм, 16 мм x 120 мм, 18 мм x 120 мм, 10 мм x 160 мм, 11 мм x 160 мм, 12 мм x 160 мм, 13 мм x 160 мм, 14 мм x 160 мм, 16 мм x 160 мм, 18 мм x 160 мм – от 1 до 2 шт. (при необходимости);
- Аугмент большеберцовый XB(F)Q V JC(L) T левый, размер #1, толщина: 5 мм, 10 мм, 15 мм – 1 шт. (при необходимости);
- Аугмент большеберцовый XB(F)Q V JC(R) T правый, размер #1, толщина: 5 мм, 10 мм, 15 мм – 1 шт. (при необходимости);
- Конус большеберцовый XB(F)Q VII JC T размер: #1, #2, #3, #4, толщина: 20 мм – 1 шт. (при необходимости);
- Аугмент бедренный дистальный XB(F)Q I GC(R) T правый, размер #2, толщина: 5 мм, 10 мм, 15 мм – 1 шт. (при необходимости);
- Аугмент бедренный дистальный XB(F)Q II GC(R) T правый, размер #2, толщина: 5 мм, 10 мм, 15 мм – 1 шт. (при необходимости);
- Аугмент бедренный задний универсальный XB(F)Q III GC T размер #2, толщина: 5 мм, 10 мм – от 1 до 2 шт. (при необходимости);
- Надколенник XFQ I BIS PE, размер: 28 мм x 8 мм, 30 мм x 9 мм, 34 мм x 9 мм – 1 шт. (при необходимости);
- Инструкция по применению – 1 шт.;
1599. Набор эндопротеза коленного сустава тотального RSK модель 87, в составе:
- Компонент бедренный XFQ IV GK(L) C левый, размер #2– 1 шт.;
- Вкладыш большеберцовый XFQ IV PD PE, размер #1, толщина: 12 мм – 1 шт.;
- Компонент большеберцовый XB(F)Q IV JP C, размер #1 – 1 шт.;
- Ножка прямая бесцементной фиксации XB(F)Q III GB(JB) T, размер: 10 мм x 40 мм, 11 мм x 40 мм, 12 мм x 40 мм, 13 мм x 40 мм, 14 мм x 40 мм, 16 мм x 40 мм, 18 мм x 40 мм, 10 мм x 80 мм, 11 мм x 80 мм, 12 мм x 80 мм, 13 мм x 80 мм, 14 мм x 80 мм, 16 мм x 80 мм, 18 мм x 80 мм, 10 мм x 120 мм, 11 мм x 120 мм, 12 мм x 120 мм, 13 мм x 120 мм, 14 мм x 120 мм, 16 мм x 120 мм, 18 мм x 120 мм – от 1 до 2 шт. (при необходимости);
- Ножка изогнутая бесцементной фиксации XB(F)Q VI GB(JB) T, размер: 10 мм x 80 мм, 11 мм x 80 мм, 12 мм x 80 мм, 13 мм x 80 мм, 14 мм x 80 мм, 16 мм x 80 мм, 18 мм x 80 мм, 10 мм x 120 мм, 11 мм x 120 мм, 12 мм x 120 мм, 13 мм x 120 мм, 14 мм x 120 мм, 16 мм x 120 мм, 18 мм x 120 мм, 10 мм x 160 мм, 11 мм x 160 мм, 12 мм x 160 мм, 13 мм x 160 мм, 14 мм x 160 мм, 16 мм x 160 мм, 18 мм x 160 мм – от 1 до 2 шт. (при необходимости);
- Ножка изогнутая бесцементной фиксации XB(F)Q VII GB(JB) T, размер: 10 мм x 80 мм, 11 мм x 80 мм, 12 мм x 80 мм, 13 мм x 80 мм, 14 мм x 80 мм, 16 мм x 80 мм, 18 мм x 80 мм, 10 мм x 120 мм, 11 мм x 120 мм, 12 мм x 120 мм, 13 мм x 120 мм, 14 мм x 120 мм, 16 мм x 120 мм, 18 мм x 120 мм, 10 мм x 160 мм, 11 мм x 160 мм, 12 мм x 160 мм, 13 мм x 160 мм, 14 мм x 160 мм, 16 мм x 160 мм, 18 мм x 160 мм – от 1 до 2 шт. (при необходимости);

- Аугмент большеберцовый XB(F)Q V JC(L) T левый, размер #1, толщина: 5 мм, 10 мм, 15 мм – 1 шт. (при необходимости);
- Аугмент большеберцовый XB(F)Q V JC(R) T правый, размер #1, толщина: 5 мм, 10 мм, 15 мм – 1 шт. (при необходимости);
- Конус большеберцовый XB(F)Q VII JC T размер: #1, #2, #3, #4, толщина: 20 мм – 1 шт. (при необходимости);
- Аугмент бедренный дистальный XB(F)Q I GC(L) T левый, размер #2, толщина: 5 мм, 10 мм, 15 мм – 1 шт. (при необходимости);
- Аугмент бедренный дистальный XB(F)Q II GC(L) T левый, размер #2, толщина: 5 мм, 10 мм, 15 мм – 1 шт. (при необходимости);
- Аугмент бедренный задний универсальный XB(F)Q III GC T размер #2, толщина: 5 мм, 10 мм – от 1 до 2 шт. (при необходимости);
- Надколенник XFQ I BIS PE, размер: 28 мм x 8 мм, 30 мм x 9 мм, 34 мм x 9 мм – 1 шт. (при необходимости);
- Инструкция по применению – 1 шт.;
1600. Набор эндопротеза коленного сустава тотального RSK модель 88, в составе:
- Компонент бедренный XFQ IV GK(R) C правый, размер #2– 1 шт.;
- Вкладыш большеберцовый XFQ IV PD PE, размер #1, толщина: 12 мм – 1 шт.;
- Компонент большеберцовый XB(F)Q IV JP C, размер #1 – 1 шт.;
- Ножка прямая бесцементной фиксации XB(F)Q III GB(JB) T, размер: 10 мм x 40 мм, 11 мм x 40 мм, 12 мм x 40 мм, 13 мм x 40 мм, 14 мм x 40 мм, 16 мм x 40 мм, 18 мм x 40 мм, 10 мм x 80 мм, 11 мм x 80 мм, 12 мм x 80 мм, 13 мм x 80 мм, 14 мм x 80 мм, 16 мм x 80 мм, 18 мм x 80 мм, 10 мм x 120 мм, 11 мм x 120 мм, 12 мм x 120 мм, 13 мм x 120 мм, 14 мм x 120 мм, 16 мм x 120 мм, 18 мм x 120 мм – от 1 до 2 шт. (при необходимости);
- Ножка изогнутая бесцементной фиксации XB(F)Q VI GB(JB) T, размер: 10 мм x 80 мм, 11 мм x 80 мм, 12 мм x 80 мм, 13 мм x 80 мм, 14 мм x 80 мм, 16 мм x 80 мм, 18 мм x 80 мм, 10 мм x 120 мм, 11 мм x 120 мм, 12 мм x 120 мм, 13 мм x 120 мм, 14 мм x 120 мм, 16 мм x 120 мм, 18 мм x 120 мм, 10 мм x 160 мм, 11 мм x 160 мм, 12 мм x 160 мм, 13 мм x 160 мм, 14 мм x 160 мм, 16 мм x 160 мм, 18 мм x 160 мм – от 1 до 2 шт. (при необходимости);
- Ножка изогнутая бесцементной фиксации XB(F)Q VII GB(JB) T, размер: 10 мм x 80 мм, 11 мм x 80 мм, 12 мм x 80 мм, 13 мм x 80 мм, 14 мм x 80 мм, 16 мм x 80 мм, 18 мм x 80 мм, 10 мм x 120 мм, 11 мм x 120 мм, 12 мм x 120 мм, 13 мм x 120 мм, 14 мм x 120 мм, 16 мм x 120 мм, 18 мм x 120 мм, 10 мм x 160 мм, 11 мм x 160 мм, 12 мм x 160 мм, 13 мм x 160 мм, 14 мм x 160 мм, 16 мм x 160 мм, 18 мм x 160 мм – от 1 до 2 шт. (при необходимости);
- Аугмент большеберцовый XB(F)Q V JC(L) T левый, размер #1, толщина: 5 мм, 10 мм, 15 мм – 1 шт. (при необходимости);
- Аугмент большеберцовый XB(F)Q V JC(R) T правый, размер #1, толщина: 5 мм, 10 мм, 15 мм – 1 шт. (при необходимости);
- Конус большеберцовый XB(F)Q VII JC T размер: #1, #2, #3, #4, толщина: 20 мм – 1 шт. (при необходимости);
- Аугмент бедренный дистальный XB(F)Q I GC(R) T правый, размер #2, толщина: 5 мм, 10 мм, 15 мм – 1 шт. (при необходимости);
- Аугмент бедренный дистальный XB(F)Q II GC(R) T правый, размер #2, толщина: 5 мм, 10 мм, 15 мм – 1 шт. (при необходимости);
- Аугмент бедренный задний универсальный XB(F)Q III GC T размер #2, толщина: 5 мм, 10 мм – от 1 до 2 шт. (при необходимости);
- Надколенник XFQ I BIS PE, размер: 28 мм x 8 мм, 30 мм x 9 мм, 34 мм x 9 мм – 1 шт. (при необходимости);
- Инструкция по применению – 1 шт.;
1601. Набор эндопротеза коленного сустава тотального RSK модель 89, в составе:
- Компонент бедренный XFQ IV GK(L) C левый, размер #2– 1 шт.;
- Вкладыш большеберцовый XFQ IV PD PE, размер #1, толщина: 14 мм – 1 шт.;
- Компонент большеберцовый XB(F)Q IV JP C, размер #1 – 1 шт.;
- Ножка прямая бесцементной фиксации XB(F)Q III GB(JB) T, размер: 10 мм x 40 мм, 11 мм x 40 мм, 12 мм x 40 мм, 13 мм x 40 мм, 14 мм x 40 мм, 16 мм x 40 мм, 18 мм x 40 мм, 10 мм x 80 мм, 11 мм x 80 мм, 12 мм x 80 мм, 13 мм x 80 мм, 14 мм x 80 мм, 16 мм x 80 мм, 18 мм x 80 мм, 10 мм x 120 мм, 11 мм x 120 мм, 12 мм x 120 мм, 13 мм x 120 мм, 14 мм x 120 мм, 16 мм x 120 мм, 18 мм x 120 мм – от 1 до 2 шт. (при необходимости);
- Ножка изогнутая бесцементной фиксации XB(F)Q VI GB(JB) T, размер: 10 мм x 80 мм, 11 мм x 80 мм, 12 мм x 80 мм, 13 мм x 80 мм, 14 мм x 80 мм, 16 мм x 80 мм, 18 мм x 80 мм, 10 мм x 120 мм, 11 мм x 120 мм, 12 мм x 120

мм, 13 мм х 120 мм, 14 мм х 120 мм, 16 мм х 120 мм, 18 мм х 120 мм, 10 мм х 160 мм, 11 мм х 160 мм, 12 мм х 160 мм, 13 мм х 160 мм, 14 мм х 160 мм, 16 мм х 160 мм, 18 мм х 160 мм – от 1 до 2 шт. (при необходимости);
- Ножка изогнутая бесцементной фиксации XB(F)Q VII GB(JB) T, размер: 10 мм х 80 мм, 11 мм х 80 мм, 12 мм х 80 мм, 13 мм х 80 мм, 14 мм х 80 мм, 16 мм х 80 мм, 18 мм х 80 мм, 10 мм х 120 мм, 11 мм х 120 мм, 12 мм х 120 мм, 13 мм х 120 мм, 14 мм х 120 мм, 16 мм х 120 мм, 18 мм х 120 мм, 10 мм х 160 мм, 11 мм х 160 мм, 12 мм х 160 мм, 13 мм х 160 мм, 14 мм х 160 мм, 16 мм х 160 мм, 18 мм х 160 мм – от 1 до 2 шт. (при необходимости);
- Аугмент большеберцовый XB(F)Q V JC(L) T левый, размер #1, толщина: 5 мм, 10 мм, 15 мм – 1 шт. (при необходимости);
- Аугмент большеберцовый XB(F)Q V JC(R) T правый, размер #1, толщина: 5 мм, 10 мм, 15 мм – 1 шт. (при необходимости);
- Конус большеберцовый XB(F)Q VII JC T размер: #1, #2, #3, #4, толщина: 20 мм – 1 шт. (при необходимости);
- Аугмент бедренный дистальный XB(F)Q I GC(L) T левый, размер #2, толщина: 5 мм, 10 мм, 15 мм – 1 шт. (при необходимости);
- Аугмент бедренный дистальный XB(F)Q II GC(L) T левый, размер #2, толщина: 5 мм, 10 мм, 15 мм – 1 шт. (при необходимости);
- Аугмент бедренный задний универсальный XB(F)Q III GC T размер #2, толщина: 5 мм, 10 мм – от 1 до 2 шт. (при необходимости);
- Надколенник XFQ I BIS PE, размер: 28 мм х 8 мм, 30 мм х 9 мм, 34 мм х 9 мм – 1 шт. (при необходимости);
- Инструкция по применению – 1 шт.;
1602. Набор эндопротеза коленного сустава тотального RSK модель 90, в составе:
- Компонент бедренный XFQ IV GK(R) C правый, размер #2– 1 шт.;
- Вкладыш большеберцовый XFQ IV PD PE, размер #1, толщина: 14 мм – 1 шт.;
- Компонент большеберцовый XB(F)Q IV JP C, размер #1 – 1 шт.;
- Ножка прямая бесцементной фиксации XB(F)Q III GB(JB) T, размер: 10 мм х 40 мм, 11 мм х 40 мм, 12 мм х 40 мм, 13 мм х 40 мм, 14 мм х 40 мм, 16 мм х 40 мм, 18 мм х 40 мм, 10 мм х 80 мм, 11 мм х 80 мм, 12 мм х 80 мм, 13 мм х 80 мм, 14 мм х 80 мм, 16 мм х 80 мм, 18 мм х 80 мм, 10 мм х 120 мм, 11 мм х 120 мм, 12 мм х 120 мм, 13 мм х 120 мм, 14 мм х 120 мм, 16 мм х 120 мм, 18 мм х 120 мм – от 1 до 2 шт. (при необходимости);
- Ножка изогнутая бесцементной фиксации XB(F)Q VI GB(JB) T, размер: 10 мм х 80 мм, 11 мм х 80 мм, 12 мм х 80 мм, 13 мм х 80 мм, 14 мм х 80 мм, 16 мм х 80 мм, 18 мм х 80 мм, 10 мм х 120 мм, 11 мм х 120 мм, 12 мм х 120 мм, 13 мм х 120 мм, 14 мм х 120 мм, 16 мм х 120 мм, 18 мм х 120 мм, 10 мм х 160 мм, 11 мм х 160 мм, 12 мм х 160 мм, 13 мм х 160 мм, 14 мм х 160 мм, 16 мм х 160 мм, 18 мм х 160 мм – от 1 до 2 шт. (при необходимости);
- Ножка изогнутая бесцементной фиксации XB(F)Q VII GB(JB) T, размер: 10 мм х 80 мм, 11 мм х 80 мм, 12 мм х 80 мм, 13 мм х 80 мм, 14 мм х 80 мм, 16 мм х 80 мм, 18 мм х 80 мм, 10 мм х 120 мм, 11 мм х 120 мм, 12 мм х 120 мм, 13 мм х 120 мм, 14 мм х 120 мм, 16 мм х 120 мм, 18 мм х 120 мм, 10 мм х 160 мм, 11 мм х 160 мм, 12 мм х 160 мм, 13 мм х 160 мм, 14 мм х 160 мм, 16 мм х 160 мм, 18 мм х 160 мм – от 1 до 2 шт. (при необходимости);
- Аугмент большеберцовый XB(F)Q V JC(L) T левый, размер #1, толщина: 5 мм, 10 мм, 15 мм – 1 шт. (при необходимости);
- Аугмент большеберцовый XB(F)Q V JC(R) T правый, размер #1, толщина: 5 мм, 10 мм, 15 мм – 1 шт. (при необходимости);
- Конус большеберцовый XB(F)Q VII JC T размер: #1, #2, #3, #4, толщина: 20 мм – 1 шт. (при необходимости);
- Аугмент бедренный дистальный XB(F)Q I GC(R) T правый, размер #2, толщина: 5 мм, 10 мм, 15 мм – 1 шт. (при необходимости);
- Аугмент бедренный дистальный XB(F)Q II GC(R) T правый, размер #2, толщина: 5 мм, 10 мм, 15 мм – 1 шт. (при необходимости);
- Аугмент бедренный задний универсальный XB(F)Q III GC T размер #2, толщина: 5 мм, 10 мм – от 1 до 2 шт. (при необходимости);
- Надколенник XFQ I BIS PE, размер: 28 мм х 8 мм, 30 мм х 9 мм, 34 мм х 9 мм – 1 шт. (при необходимости);
- Инструкция по применению – 1 шт.;
1603. Набор эндопротеза коленного сустава тотального RSK модель 91, в составе:
- Компонент бедренный XFQ IV GK(L) C левый, размер #2– 1 шт.;
- Вкладыш большеберцовый XFQ IV PD PE, размер #1, толщина: 16 мм – 1 шт.;
- Компонент большеберцовый XB(F)Q IV JP C, размер #1 – 1 шт.;

- Ножка прямая бесцементной фиксации XB(F)Q III GB(JB) T, размер: 10 мм х 40 мм, 11 мм х 40 мм, 12 мм х 40 мм, 13 мм х 40 мм, 14 мм х 40 мм, 16 мм х 40 мм, 18 мм х 40 мм, 10 мм х 80 мм, 11 мм х 80 мм, 12 мм х 80 мм, 13 мм х 80 мм, 14 мм х 80 мм, 16 мм х 80 мм, 18 мм х 80 мм, 10 мм х 120 мм, 11 мм х 120 мм, 12 мм х 120 мм, 13 мм х 120 мм, 14 мм х 120 мм, 16 мм х 120 мм, 18 мм х 120 мм – от 1 до 2 шт. (при необходимости);
- Ножка изогнутая бесцементной фиксации XB(F)Q VI GB(JB) T, размер: 10 мм х 80 мм, 11 мм х 80 мм, 12 мм х 80 мм, 13 мм х 80 мм, 14 мм х 80 мм, 16 мм х 80 мм, 18 мм х 80 мм, 10 мм х 120 мм, 11 мм х 120 мм, 12 мм х 120 мм, 13 мм х 120 мм, 14 мм х 120 мм, 16 мм х 120 мм, 18 мм х 120 мм, 10 мм х 160 мм, 11 мм х 160 мм, 12 мм х 160 мм, 13 мм х 160 мм, 14 мм х 160 мм, 16 мм х 160 мм, 18 мм х 160 мм – от 1 до 2 шт. (при необходимости);
- Ножка изогнутая бесцементной фиксации XB(F)Q VII GB(JB) T, размер: 10 мм х 80 мм, 11 мм х 80 мм, 12 мм х 80 мм, 13 мм х 80 мм, 14 мм х 80 мм, 16 мм х 80 мм, 18 мм х 80 мм, 10 мм х 120 мм, 11 мм х 120 мм, 12 мм х 120 мм, 13 мм х 120 мм, 14 мм х 120 мм, 16 мм х 120 мм, 18 мм х 120 мм, 10 мм х 160 мм, 11 мм х 160 мм, 12 мм х 160 мм, 13 мм х 160 мм, 14 мм х 160 мм, 16 мм х 160 мм, 18 мм х 160 мм – от 1 до 2 шт. (при необходимости);
- Аугмент большеберцовый XB(F)Q V JC(L) T левый, размер #1, толщина: 5 мм, 10 мм, 15 мм – 1 шт. (при необходимости);
- Аугмент большеберцовый XB(F)Q V JC(R) T правый, размер #1, толщина: 5 мм, 10 мм, 15 мм – 1 шт. (при необходимости);
- Конус большеберцовый XB(F)Q VII JC T размер: #1, #2, #3, #4, толщина: 20 мм – 1 шт. (при необходимости);
- Аугмент бедренный дистальный XB(F)Q I GC(L) T левый, размер #2, толщина: 5 мм, 10 мм, 15 мм – 1 шт. (при необходимости);
- Аугмент бедренный дистальный XB(F)Q II GC(L) T левый, размер #2, толщина: 5 мм, 10 мм, 15 мм – 1 шт. (при необходимости);
- Аугмент бедренный задний универсальный XB(F)Q III GC T размер #2, толщина: 5 мм, 10 мм – от 1 до 2 шт. (при необходимости);
- Надколенник XFQ I BIS PE, размер: 28 мм х 8 мм, 30 мм х 9 мм, 34 мм х 9 мм – 1 шт. (при необходимости);
- Инструкция по применению – 1 шт.;
1604. Набор эндопротеза коленного сустава тотального RSK модель 92, в составе:
- Компонент бедренный XFQ IV GK(R) C правый, размер #2– 1 шт.;
- Вкладыш большеберцовый XFQ IV PD PE, размер #1, толщина: 16 мм – 1 шт.;
- Компонент большеберцовый XB(F)Q IV JP C, размер #1 – 1 шт.;
- Ножка прямая бесцементной фиксации XB(F)Q III GB(JB) T, размер: 10 мм х 40 мм, 11 мм х 40 мм, 12 мм х 40 мм, 13 мм х 40 мм, 14 мм х 40 мм, 16 мм х 40 мм, 18 мм х 40 мм, 10 мм х 80 мм, 11 мм х 80 мм, 12 мм х 80 мм, 13 мм х 80 мм, 14 мм х 80 мм, 16 мм х 80 мм, 18 мм х 80 мм, 10 мм х 120 мм, 11 мм х 120 мм, 12 мм х 120 мм, 13 мм х 120 мм, 14 мм х 120 мм, 16 мм х 120 мм, 18 мм х 120 мм – от 1 до 2 шт. (при необходимости);
- Ножка изогнутая бесцементной фиксации XB(F)Q VI GB(JB) T, размер: 10 мм х 80 мм, 11 мм х 80 мм, 12 мм х 80 мм, 13 мм х 80 мм, 14 мм х 80 мм, 16 мм х 80 мм, 18 мм х 80 мм, 10 мм х 120 мм, 11 мм х 120 мм, 12 мм х 120 мм, 13 мм х 120 мм, 14 мм х 120 мм, 16 мм х 120 мм, 18 мм х 120 мм, 10 мм х 160 мм, 11 мм х 160 мм, 12 мм х 160 мм, 13 мм х 160 мм, 14 мм х 160 мм, 16 мм х 160 мм, 18 мм х 160 мм – от 1 до 2 шт. (при необходимости);
- Ножка изогнутая бесцементной фиксации XB(F)Q VII GB(JB) T, размер: 10 мм х 80 мм, 11 мм х 80 мм, 12 мм х 80 мм, 13 мм х 80 мм, 14 мм х 80 мм, 16 мм х 80 мм, 18 мм х 80 мм, 10 мм х 120 мм, 11 мм х 120 мм, 12 мм х 120 мм, 13 мм х 120 мм, 14 мм х 120 мм, 16 мм х 120 мм, 18 мм х 120 мм, 10 мм х 160 мм, 11 мм х 160 мм, 12 мм х 160 мм, 13 мм х 160 мм, 14 мм х 160 мм, 16 мм х 160 мм, 18 мм х 160 мм – от 1 до 2 шт. (при необходимости);
- Аугмент большеберцовый XB(F)Q V JC(L) T левый, размер #1, толщина: 5 мм, 10 мм, 15 мм – 1 шт. (при необходимости);
- Аугмент большеберцовый XB(F)Q V JC(R) T правый, размер #1, толщина: 5 мм, 10 мм, 15 мм – 1 шт. (при необходимости);
- Конус большеберцовый XB(F)Q VII JC T размер: #1, #2, #3, #4, толщина: 20 мм – 1 шт. (при необходимости);
- Аугмент бедренный дистальный XB(F)Q I GC(R) T правый, размер #2, толщина: 5 мм, 10 мм, 15 мм – 1 шт. (при необходимости);
- Аугмент бедренный дистальный XB(F)Q II GC(R) T правый, размер #2, толщина: 5 мм, 10 мм, 15 мм – 1 шт. (при необходимости);
- Аугмент бедренный задний универсальный XB(F)Q III GC T размер #2, толщина: 5 мм, 10 мм – от 1 до 2 шт. (при необходимости);
- Надколенник XFQ I BIS PE, размер: 28 мм х 8 мм, 30 мм х 9 мм, 34 мм х 9 мм – 1 шт. (при необходимости);

- Инструкция по применению – 1 шт.;
1605. Набор эндопротеза коленного сустава тотального RSK модель 93, в составе:
- Компонент бедренный XFQ IV GK(L) C левый, размер #2– 1 шт.;
- Вкладыш большеберцовый XFQ IV PD PE, размер #1, толщина: 18 мм – 1 шт.;
- Компонент большеберцовый XB(F)Q IV JP C, размер #1 – 1 шт.;
- Ножка прямая бесцементной фиксации XB(F)Q III GB(JB) T, размер: 10 мм х 40 мм, 11 мм х 40 мм, 12 мм х 40 мм, 13 мм х 40 мм, 14 мм х 40 мм, 16 мм х 40 мм, 18 мм х 40 мм, 10 мм х 80 мм, 11 мм х 80 мм, 12 мм х 80 мм, 13 мм х 80 мм, 14 мм х 80 мм, 16 мм х 80 мм, 18 мм х 80 мм, 10 мм х 120 мм, 11 мм х 120 мм, 12 мм х 120 мм, 13 мм х 120 мм, 14 мм х 120 мм, 16 мм х 120 мм, 18 мм х 120 мм – от 1 до 2 шт. (при необходимости);
- Ножка изогнутая бесцементной фиксации XB(F)Q VI GB(JB) T, размер: 10 мм х 80 мм, 11 мм х 80 мм, 12 мм х 80 мм, 13 мм х 80 мм, 14 мм х 80 мм, 16 мм х 80 мм, 18 мм х 80 мм, 10 мм х 120 мм, 11 мм х 120 мм, 12 мм х 120 мм, 13 мм х 120 мм, 14 мм х 120 мм, 16 мм х 120 мм, 18 мм х 120 мм, 10 мм х 160 мм, 11 мм х 160 мм, 12 мм х 160 мм, 13 мм х 160 мм, 14 мм х 160 мм, 16 мм х 160 мм, 18 мм х 160 мм – от 1 до 2 шт. (при необходимости);
- Ножка изогнутая бесцементной фиксации XB(F)Q VII GB(JB) T, размер: 10 мм х 80 мм, 11 мм х 80 мм, 12 мм х 80 мм, 13 мм х 80 мм, 14 мм х 80 мм, 16 мм х 80 мм, 18 мм х 80 мм, 10 мм х 120 мм, 11 мм х 120 мм, 12 мм х 120 мм, 13 мм х 120 мм, 14 мм х 120 мм, 16 мм х 120 мм, 18 мм х 120 мм, 10 мм х 160 мм, 11 мм х 160 мм, 12 мм х 160 мм, 13 мм х 160 мм, 14 мм х 160 мм, 16 мм х 160 мм, 18 мм х 160 мм – от 1 до 2 шт. (при необходимости);
- Аугмент большеберцовый XB(F)Q V JC(L) T левый, размер #1, толщина: 5 мм, 10 мм, 15 мм – 1 шт. (при необходимости);
- Аугмент большеберцовый XB(F)Q V JC(R) T правый, размер #1, толщина: 5 мм, 10 мм, 15 мм – 1 шт. (при необходимости);
- Конус большеберцовый XB(F)Q VII JC T размер: #1, #2, #3, #4, толщина: 20 мм – 1 шт. (при необходимости);
- Аугмент бедренный дистальный XB(F)Q I GC(L) T левый, размер #2, толщина: 5 мм, 10 мм, 15 мм – 1 шт. (при необходимости);
- Аугмент бедренный дистальный XB(F)Q II GC(L) T левый, размер #2, толщина: 5 мм, 10 мм, 15 мм – 1 шт. (при необходимости);
- Аугмент бедренный задний универсальный XB(F)Q III GC T размер #2, толщина: 5 мм, 10 мм – от 1 до 2 шт. (при необходимости);
- Надколенник XFQ I BIS PE, размер: 28 мм х 8 мм, 30 мм х 9 мм, 34 мм х 9 мм – 1 шт. (при необходимости);
- Инструкция по применению – 1 шт.;
1606. Набор эндопротеза коленного сустава тотального RSK модель 94, в составе:
- Компонент бедренный XFQ IV GK(R) C правый, размер #2– 1 шт.;
- Вкладыш большеберцовый XFQ IV PD PE, размер #1, толщина: 18 мм – 1 шт.;
- Компонент большеберцовый XB(F)Q IV JP C, размер #1 – 1 шт.;
- Ножка прямая бесцементной фиксации XB(F)Q III GB(JB) T, размер: 10 мм х 40 мм, 11 мм х 40 мм, 12 мм х 40 мм, 13 мм х 40 мм, 14 мм х 40 мм, 16 мм х 40 мм, 18 мм х 40 мм, 10 мм х 80 мм, 11 мм х 80 мм, 12 мм х 80 мм, 13 мм х 80 мм, 14 мм х 80 мм, 16 мм х 80 мм, 18 мм х 80 мм, 10 мм х 120 мм, 11 мм х 120 мм, 12 мм х 120 мм, 13 мм х 120 мм, 14 мм х 120 мм, 16 мм х 120 мм, 18 мм х 120 мм – от 1 до 2 шт. (при необходимости);
- Ножка изогнутая бесцементной фиксации XB(F)Q VI GB(JB) T, размер: 10 мм х 80 мм, 11 мм х 80 мм, 12 мм х 80 мм, 13 мм х 80 мм, 14 мм х 80 мм, 16 мм х 80 мм, 18 мм х 80 мм, 10 мм х 120 мм, 11 мм х 120 мм, 12 мм х 120 мм, 13 мм х 120 мм, 14 мм х 120 мм, 16 мм х 120 мм, 18 мм х 120 мм, 10 мм х 160 мм, 11 мм х 160 мм, 12 мм х 160 мм, 13 мм х 160 мм, 14 мм х 160 мм, 16 мм х 160 мм, 18 мм х 160 мм – от 1 до 2 шт. (при необходимости);
- Ножка изогнутая бесцементной фиксации XB(F)Q VII GB(JB) T, размер: 10 мм х 80 мм, 11 мм х 80 мм, 12 мм х 80 мм, 13 мм х 80 мм, 14 мм х 80 мм, 16 мм х 80 мм, 18 мм х 80 мм, 10 мм х 120 мм, 11 мм х 120 мм, 12 мм х 120 мм, 13 мм х 120 мм, 14 мм х 120 мм, 16 мм х 120 мм, 18 мм х 120 мм, 10 мм х 160 мм, 11 мм х 160 мм, 12 мм х 160 мм, 13 мм х 160 мм, 14 мм х 160 мм, 16 мм х 160 мм, 18 мм х 160 мм – от 1 до 2 шт. (при необходимости);
- Аугмент большеберцовый XB(F)Q V JC(L) T левый, размер #1, толщина: 5 мм, 10 мм, 15 мм – 1 шт. (при необходимости);
- Аугмент большеберцовый XB(F)Q V JC(R) T правый, размер #1, толщина: 5 мм, 10 мм, 15 мм – 1 шт. (при необходимости);
- Конус большеберцовый XB(F)Q VII JC T размер: #1, #2, #3, #4, толщина: 20 мм – 1 шт. (при необходимости);
- Аугмент бедренный дистальный XB(F)Q I GC(R) T правый, размер #2, толщина: 5 мм, 10 мм, 15 мм – 1 шт. (при необходимости);

- Аугмент бедренный дистальный XB(F)Q II GC(R) T правый, размер #2, толщина: 5 мм, 10 мм, 15 мм – 1 шт. (при необходимости);
- Аугмент бедренный задний универсальный XB(F)Q III GC T размер #2, толщина: 5 мм, 10 мм – от 1 до 2 шт. (при необходимости);
- Надколенник XFQ I BIS PE, размер: 28 мм х 8 мм, 30 мм х 9 мм, 34 мм х 9 мм – 1 шт. (при необходимости);
- Инструкция по применению – 1 шт.;
1607. Набор эндопротеза коленного сустава тотального RSK модель 95, в составе:
- Компонент бедренный XFQ IV GK(L) C левый, размер #2– 1 шт.;
- Вкладыш большеберцовый XFQ IV PD PE, размер #1, толщина: 20 мм – 1 шт.;
- Компонент большеберцовый XB(F)Q IV JP C, размер #1 – 1 шт.;
- Ножка прямая бесцементной фиксации XB(F)Q III GB(JB) T, размер: 10 мм х 40 мм, 11 мм х 40 мм, 12 мм х 40 мм, 13 мм х 40 мм, 14 мм х 40 мм, 16 мм х 40 мм, 18 мм х 40 мм, 10 мм х 80 мм, 11 мм х 80 мм, 12 мм х 80 мм, 13 мм х 80 мм, 14 мм х 80 мм, 16 мм х 80 мм, 18 мм х 80 мм, 10 мм х 120 мм, 11 мм х 120 мм, 12 мм х 120 мм, 13 мм х 120 мм, 14 мм х 120 мм, 16 мм х 120 мм, 18 мм х 120 мм – от 1 до 2 шт. (при необходимости);
- Ножка изогнутая бесцементной фиксации XB(F)Q VI GB(JB) T, размер: 10 мм х 80 мм, 11 мм х 80 мм, 12 мм х 80 мм, 13 мм х 80 мм, 14 мм х 80 мм, 16 мм х 80 мм, 18 мм х 80 мм, 10 мм х 120 мм, 11 мм х 120 мм, 12 мм х 120 мм, 13 мм х 120 мм, 14 мм х 120 мм, 16 мм х 120 мм, 18 мм х 120 мм, 10 мм х 160 мм, 11 мм х 160 мм, 12 мм х 160 мм, 13 мм х 160 мм, 14 мм х 160 мм, 16 мм х 160 мм, 18 мм х 160 мм – от 1 до 2 шт. (при необходимости);
- Ножка изогнутая бесцементной фиксации XB(F)Q VII GB(JB) T, размер: 10 мм х 80 мм, 11 мм х 80 мм, 12 мм х 80 мм, 13 мм х 80 мм, 14 мм х 80 мм, 16 мм х 80 мм, 18 мм х 80 мм, 10 мм х 120 мм, 11 мм х 120 мм, 12 мм х 120 мм, 13 мм х 120 мм, 14 мм х 120 мм, 16 мм х 120 мм, 18 мм х 120 мм, 10 мм х 160 мм, 11 мм х 160 мм, 12 мм х 160 мм, 13 мм х 160 мм, 14 мм х 160 мм, 16 мм х 160 мм, 18 мм х 160 мм – от 1 до 2 шт. (при необходимости);
- Аугмент большеберцовый XB(F)Q V JC(L) T левый, размер #1, толщина: 5 мм, 10 мм, 15 мм – 1 шт. (при необходимости);
- Аугмент большеберцовый XB(F)Q V JC(R) T правый, размер #1, толщина: 5 мм, 10 мм, 15 мм – 1 шт. (при необходимости);
- Конус большеберцовый XB(F)Q VII JC T размер: #1, #2, #3, #4, толщина: 20 мм – 1 шт. (при необходимости);
- Аугмент бедренный дистальный XB(F)Q I GC(L) T левый, размер #2, толщина: 5 мм, 10 мм, 15 мм – 1 шт. (при необходимости);
- Аугмент бедренный дистальный XB(F)Q II GC(L) T левый, размер #2, толщина: 5 мм, 10 мм, 15 мм – 1 шт. (при необходимости);
- Аугмент бедренный задний универсальный XB(F)Q III GC T размер #2, толщина: 5 мм, 10 мм – от 1 до 2 шт. (при необходимости);
- Надколенник XFQ I BIS PE, размер: 28 мм х 8 мм, 30 мм х 9 мм, 34 мм х 9 мм – 1 шт. (при необходимости);
- Инструкция по применению – 1 шт.;
1608. Набор эндопротеза коленного сустава тотального RSK модель 96, в составе:
- Компонент бедренный XFQ IV GK(R) C правый, размер #2– 1 шт.;
- Вкладыш большеберцовый XFQ IV PD PE, размер #1, толщина: 20 мм – 1 шт.;
- Компонент большеберцовый XB(F)Q IV JP C, размер #1 – 1 шт.;
- Ножка прямая бесцементной фиксации XB(F)Q III GB(JB) T, размер: 10 мм х 40 мм, 11 мм х 40 мм, 12 мм х 40 мм, 13 мм х 40 мм, 14 мм х 40 мм, 16 мм х 40 мм, 18 мм х 40 мм, 10 мм х 80 мм, 11 мм х 80 мм, 12 мм х 80 мм, 13 мм х 80 мм, 14 мм х 80 мм, 16 мм х 80 мм, 18 мм х 80 мм, 10 мм х 120 мм, 11 мм х 120 мм, 12 мм х 120 мм, 13 мм х 120 мм, 14 мм х 120 мм, 16 мм х 120 мм, 18 мм х 120 мм – от 1 до 2 шт. (при необходимости);
- Ножка изогнутая бесцементной фиксации XB(F)Q VI GB(JB) T, размер: 10 мм х 80 мм, 11 мм х 80 мм, 12 мм х 80 мм, 13 мм х 80 мм, 14 мм х 80 мм, 16 мм х 80 мм, 18 мм х 80 мм, 10 мм х 120 мм, 11 мм х 120 мм, 12 мм х 120 мм, 13 мм х 120 мм, 14 мм х 120 мм, 16 мм х 120 мм, 18 мм х 120 мм, 10 мм х 160 мм, 11 мм х 160 мм, 12 мм х 160 мм, 13 мм х 160 мм, 14 мм х 160 мм, 16 мм х 160 мм, 18 мм х 160 мм – от 1 до 2 шт. (при необходимости);
- Ножка изогнутая бесцементной фиксации XB(F)Q VII GB(JB) T, размер: 10 мм х 80 мм, 11 мм х 80 мм, 12 мм х 80 мм, 13 мм х 80 мм, 14 мм х 80 мм, 16 мм х 80 мм, 18 мм х 80 мм, 10 мм х 120 мм, 11 мм х 120 мм, 12 мм х 120 мм, 13 мм х 120 мм, 14 мм х 120 мм, 16 мм х 120 мм, 18 мм х 120 мм, 10 мм х 160 мм, 11 мм х 160 мм, 12 мм х 160 мм, 13 мм х 160 мм, 14 мм х 160 мм, 16 мм х 160 мм, 18 мм х 160 мм – от 1 до 2 шт. (при необходимости);
- Аугмент большеберцовый XB(F)Q V JC(L) T левый, размер #1, толщина: 5 мм, 10 мм, 15 мм – 1 шт. (при необходимости);

- Аугмент большеберцовый XB(F)Q V JC(R) T правый, размер #1, толщина: 5 мм, 10 мм, 15 мм – 1 шт. (при необходимости);
- Конус большеберцовый XB(F)Q VII JC T размер: #1, #2, #3, #4, толщина: 20 мм – 1 шт. (при необходимости);
- Аугмент бедренный дистальный XB(F)Q I GC(R) T правый, размер #2, толщина: 5 мм, 10 мм, 15 мм – 1 шт. (при необходимости);
- Аугмент бедренный дистальный XB(F)Q II GC(R) T правый, размер #2, толщина: 5 мм, 10 мм, 15 мм – 1 шт. (при необходимости);
- Аугмент бедренный задний универсальный XB(F)Q III GC T размер #2, толщина: 5 мм, 10 мм – от 1 до 2 шт. (при необходимости);
- Надколенник XFQ I BIS PE, размер: 28 мм х 8 мм, 30 мм х 9 мм, 34 мм х 9 мм – 1 шт. (при необходимости);
- Инструкция по применению – 1 шт.;
1609. Набор эндопротеза коленного сустава тотального RSK модель 97, в составе:
- Компонент бедренный XFQ IV GK(L) C левый, размер #2– 1 шт.;
- Вкладыш большеберцовый XFQ IV PD PE, размер #2, толщина: 10 мм – 1 шт.;
- Компонент большеберцовый XB(F)Q IV JP C, размер #2 – 1 шт.;
- Ножка прямая бесцементной фиксации XB(F)Q III GB(JB) T, размер: 10 мм х 40 мм, 11 мм х 40 мм, 12 мм х 40 мм, 13 мм х 40 мм, 14 мм х 40 мм, 16 мм х 40 мм, 18 мм х 40 мм, 10 мм х 80 мм, 11 мм х 80 мм, 12 мм х 80 мм, 13 мм х 80 мм, 14 мм х 80 мм, 16 мм х 80 мм, 18 мм х 80 мм, 10 мм х 120 мм, 11 мм х 120 мм, 12 мм х 120 мм, 13 мм х 120 мм, 14 мм х 120 мм, 16 мм х 120 мм, 18 мм х 120 мм – от 1 до 2 шт. (при необходимости);
- Ножка изогнутая бесцементной фиксации XB(F)Q VI GB(JB) T, размер: 10 мм х 80 мм, 11 мм х 80 мм, 12 мм х 80 мм, 13 мм х 80 мм, 14 мм х 80 мм, 16 мм х 80 мм, 18 мм х 80 мм, 10 мм х 120 мм, 11 мм х 120 мм, 12 мм х 120 мм, 13 мм х 120 мм, 14 мм х 120 мм, 16 мм х 120 мм, 18 мм х 120 мм, 10 мм х 160 мм, 11 мм х 160 мм, 12 мм х 160 мм, 13 мм х 160 мм, 14 мм х 160 мм, 16 мм х 160 мм, 18 мм х 160 мм – от 1 до 2 шт. (при необходимости);
- Ножка изогнутая бесцементной фиксации XB(F)Q VII GB(JB) T, размер: 10 мм х 80 мм, 11 мм х 80 мм, 12 мм х 80 мм, 13 мм х 80 мм, 14 мм х 80 мм, 16 мм х 80 мм, 18 мм х 80 мм, 10 мм х 120 мм, 11 мм х 120 мм, 12 мм х 120 мм, 13 мм х 120 мм, 14 мм х 120 мм, 16 мм х 120 мм, 18 мм х 120 мм, 10 мм х 160 мм, 11 мм х 160 мм, 12 мм х 160 мм, 13 мм х 160 мм, 14 мм х 160 мм, 16 мм х 160 мм, 18 мм х 160 мм – от 1 до 2 шт. (при необходимости);
- Аугмент большеберцовый XB(F)Q V JC(L) T левый, размер #2, толщина: 5 мм, 10 мм, 15 мм – 1 шт. (при необходимости);
- Аугмент большеберцовый XB(F)Q V JC(R) T правый, размер #2, толщина: 5 мм, 10 мм, 15 мм – 1 шт. (при необходимости);
- Конус большеберцовый XB(F)Q VII JC T размер: #1, #2, #3, #4, толщина: 20 мм – 1 шт. (при необходимости);
- Аугмент бедренный дистальный XB(F)Q I GC(L) T левый, размер #2, толщина: 5 мм, 10 мм, 15 мм – 1 шт. (при необходимости);
- Аугмент бедренный дистальный XB(F)Q II GC(L) T левый, размер #2, толщина: 5 мм, 10 мм, 15 мм – 1 шт. (при необходимости);
- Аугмент бедренный задний универсальный XB(F)Q III GC T размер #2, толщина: 5 мм, 10 мм – от 1 до 2 шт. (при необходимости);
- Надколенник XFQ I BIS PE, размер: 28 мм х 8 мм, 30 мм х 9 мм, 34 мм х 9 мм – 1 шт. (при необходимости);
- Инструкция по применению – 1 шт.;
1610. Набор эндопротеза коленного сустава тотального RSK модель 98, в составе:
- Компонент бедренный XFQ IV GK(R) C правый, размер #2– 1 шт.;
- Вкладыш большеберцовый XFQ IV PD PE, размер #2, толщина: 10 мм – 1 шт.;
- Компонент большеберцовый XB(F)Q IV JP C, размер #2 – 1 шт.;
- Ножка прямая бесцементной фиксации XB(F)Q III GB(JB) T, размер: 10 мм х 40 мм, 11 мм х 40 мм, 12 мм х 40 мм, 13 мм х 40 мм, 14 мм х 40 мм, 16 мм х 40 мм, 18 мм х 40 мм, 10 мм х 80 мм, 11 мм х 80 мм, 12 мм х 80 мм, 13 мм х 80 мм, 14 мм х 80 мм, 16 мм х 80 мм, 18 мм х 80 мм, 10 мм х 120 мм, 11 мм х 120 мм, 12 мм х 120 мм, 13 мм х 120 мм, 14 мм х 120 мм, 16 мм х 120 мм, 18 мм х 120 мм – от 1 до 2 шт. (при необходимости);
- Ножка изогнутая бесцементной фиксации XB(F)Q VI GB(JB) T, размер: 10 мм х 80 мм, 11 мм х 80 мм, 12 мм х 80 мм, 13 мм х 80 мм, 14 мм х 80 мм, 16 мм х 80 мм, 18 мм х 80 мм, 10 мм х 120 мм, 11 мм х 120 мм, 12 мм х 120 мм, 13 мм х 120 мм, 14 мм х 120 мм, 16 мм х 120 мм, 18 мм х 120 мм, 10 мм х 160 мм, 11 мм х 160 мм, 12 мм х 160 мм, 13 мм х 160 мм, 14 мм х 160 мм, 16 мм х 160 мм, 18 мм х 160 мм – от 1 до 2 шт. (при необходимости);

- Ножка изогнутая бесцементной фиксации XB(F)Q VII GB(JB) T, размер: 10 мм х 80 мм, 11 мм х 80 мм, 12 мм х 80 мм, 13 мм х 80 мм, 14 мм х 80 мм, 16 мм х 80 мм, 18 мм х 80 мм, 10 мм х 120 мм, 11 мм х 120 мм, 12 мм х 120 мм, 13 мм х 120 мм, 14 мм х 120 мм, 16 мм х 120 мм, 18 мм х 120 мм, 10 мм х 160 мм, 11 мм х 160 мм, 12 мм х 160 мм, 13 мм х 160 мм, 14 мм х 160 мм, 16 мм х 160 мм, 18 мм х 160 мм – от 1 до 2 шт. (при необходимости);
- Аугмент большеберцовый XB(F)Q V JC(L) T левый, размер #2, толщина: 5 мм, 10 мм, 15 мм – 1 шт. (при необходимости);
- Аугмент большеберцовый XB(F)Q V JC(R) T правый, размер #2, толщина: 5 мм, 10 мм, 15 мм – 1 шт. (при необходимости);
- Конус большеберцовый XB(F)Q VII JC T размер: #1, #2, #3, #4, толщина: 20 мм – 1 шт. (при необходимости);
- Аугмент бедренный дистальный XB(F)Q I GC(R) T правый, размер #2, толщина: 5 мм, 10 мм, 15 мм – 1 шт. (при необходимости);
- Аугмент бедренный дистальный XB(F)Q II GC(R) T правый, размер #2, толщина: 5 мм, 10 мм, 15 мм – 1 шт. (при необходимости);
- Аугмент бедренный задний универсальный XB(F)Q III GC T размер #2, толщина: 5 мм, 10 мм – от 1 до 2 шт. (при необходимости);
- Надколенник XFQ I BIS PE, размер: 28 мм х 8 мм, 30 мм х 9 мм, 34 мм х 9 мм – 1 шт. (при необходимости);
- Инструкция по применению – 1 шт.;

1611. Набор эндопротеза коленного сустава тотального RSK модель 99, в составе:
- Компонент бедренный XFQ IV GK(L) C левый, размер #2– 1 шт.;
- Вкладыш большеберцовый XFQ IV PD PE, размер #2, толщина: 12 мм – 1 шт.;
- Компонент большеберцовый XB(F)Q IV JP C, размер #2 – 1 шт.;
- Ножка прямая бесцементной фиксации XB(F)Q III GB(JB) T, размер: 10 мм х 40 мм, 11 мм х 40 мм, 12 мм х 40 мм, 13 мм х 40 мм, 14 мм х 40 мм, 16 мм х 40 мм, 18 мм х 40 мм, 10 мм х 80 мм, 11 мм х 80 мм, 12 мм х 80 мм, 13 мм х 80 мм, 14 мм х 80 мм, 16 мм х 80 мм, 18 мм х 80 мм, 10 мм х 120 мм, 11 мм х 120 мм, 12 мм х 120 мм, 13 мм х 120 мм, 14 мм х 120 мм, 16 мм х 120 мм, 18 мм х 120 мм – от 1 до 2 шт. (при необходимости);
- Ножка изогнутая бесцементной фиксации XB(F)Q VI GB(JB) T, размер: 10 мм х 80 мм, 11 мм х 80 мм, 12 мм х 80 мм, 13 мм х 80 мм, 14 мм х 80 мм, 16 мм х 80 мм, 18 мм х 80 мм, 10 мм х 120 мм, 11 мм х 120 мм, 12 мм х 120 мм, 13 мм х 120 мм, 14 мм х 120 мм, 16 мм х 120 мм, 18 мм х 120 мм, 10 мм х 160 мм, 11 мм х 160 мм, 12 мм х 160 мм, 13 мм х 160 мм, 14 мм х 160 мм, 16 мм х 160 мм, 18 мм х 160 мм – от 1 до 2 шт. (при необходимости);
- Ножка изогнутая бесцементной фиксации XB(F)Q VII GB(JB) T, размер: 10 мм х 80 мм, 11 мм х 80 мм, 12 мм х 80 мм, 13 мм х 80 мм, 14 мм х 80 мм, 16 мм х 80 мм, 18 мм х 80 мм, 10 мм х 120 мм, 11 мм х 120 мм, 12 мм х 120 мм, 13 мм х 120 мм, 14 мм х 120 мм, 16 мм х 120 мм, 18 мм х 120 мм, 10 мм х 160 мм, 11 мм х 160 мм, 12 мм х 160 мм, 13 мм х 160 мм, 14 мм х 160 мм, 16 мм х 160 мм, 18 мм х 160 мм – от 1 до 2 шт. (при необходимости);
- Аугмент большеберцовый XB(F)Q V JC(L) T левый, размер #2, толщина: 5 мм, 10 мм, 15 мм – 1 шт. (при необходимости);
- Аугмент большеберцовый XB(F)Q V JC(R) T правый, размер #2, толщина: 5 мм, 10 мм, 15 мм – 1 шт. (при необходимости);
- Конус большеберцовый XB(F)Q VII JC T размер: #1, #2, #3, #4, толщина: 20 мм – 1 шт. (при необходимости);
- Аугмент бедренный дистальный XB(F)Q I GC(L) T левый, размер #2, толщина: 5 мм, 10 мм, 15 мм – 1 шт. (при необходимости);
- Аугмент бедренный дистальный XB(F)Q II GC(L) T левый, размер #2, толщина: 5 мм, 10 мм, 15 мм – 1 шт. (при необходимости);
- Аугмент бедренный задний универсальный XB(F)Q III GC T размер #2, толщина: 5 мм, 10 мм – от 1 до 2 шт. (при необходимости);
- Надколенник XFQ I BIS PE, размер: 28 мм х 8 мм, 30 мм х 9 мм, 34 мм х 9 мм – 1 шт. (при необходимости);
- Инструкция по применению – 1 шт.;

1612. Набор эндопротеза коленного сустава тотального RSK модель 100, в составе:
- Компонент бедренный XFQ IV GK(R) C правый, размер #2– 1 шт.;
- Вкладыш большеберцовый XFQ IV PD PE, размер #2, толщина: 12 мм – 1 шт.;
- Компонент большеберцовый XB(F)Q IV JP C, размер #2 – 1 шт.;
- Ножка прямая бесцементной фиксации XB(F)Q III GB(JB) T, размер: 10 мм х 40 мм, 11 мм х 40 мм, 12 мм х 40 мм, 13 мм х 40 мм, 14 мм х 40 мм, 16 мм х 40 мм, 18 мм х 40 мм, 10 мм х 80 мм, 11 мм х 80 мм, 12 мм х 80 мм,

13 мм х 80 мм, 14 мм х 80 мм, 16 мм х 80 мм, 18 мм х 80 мм, 10 мм х 120 мм, 11 мм х 120 мм, 12 мм х 120 мм, 13 мм х 120 мм, 14 мм х 120 мм, 16 мм х 120 мм, 18 мм х 120 мм – от 1 до 2 шт. (при необходимости);
- Ножка изогнутая бесцементной фиксации XB(F)Q VI GB(JB) T, размер: 10 мм х 80 мм, 11 мм х 80 мм, 12 мм х 80 мм, 13 мм х 80 мм, 14 мм х 80 мм, 16 мм х 80 мм, 18 мм х 80 мм, 10 мм х 120 мм, 11 мм х 120 мм, 12 мм х 120 мм, 13 мм х 120 мм, 14 мм х 120 мм, 16 мм х 120 мм, 18 мм х 120 мм, 10 мм х 160 мм, 11 мм х 160 мм, 12 мм х 160 мм, 13 мм х 160 мм, 14 мм х 160 мм, 16 мм х 160 мм, 18 мм х 160 мм – от 1 до 2 шт. (при необходимости);
- Ножка изогнутая бесцементной фиксации XB(F)Q VII GB(JB) T, размер: 10 мм х 80 мм, 11 мм х 80 мм, 12 мм х 80 мм, 13 мм х 80 мм, 14 мм х 80 мм, 16 мм х 80 мм, 18 мм х 80 мм, 10 мм х 120 мм, 11 мм х 120 мм, 12 мм х 120 мм, 13 мм х 120 мм, 14 мм х 120 мм, 16 мм х 120 мм, 18 мм х 120 мм, 10 мм х 160 мм, 11 мм х 160 мм, 12 мм х 160 мм, 13 мм х 160 мм, 14 мм х 160 мм, 16 мм х 160 мм, 18 мм х 160 мм – от 1 до 2 шт. (при необходимости);
- Аугмент большеберцовый XB(F)Q V JC(L) T левый, размер #2, толщина: 5 мм, 10 мм, 15 мм – 1 шт. (при необходимости);
- Аугмент большеберцовый XB(F)Q V JC(R) T правый, размер #2, толщина: 5 мм, 10 мм, 15 мм – 1 шт. (при необходимости);
- Конус большеберцовый XB(F)Q VII JC T размер: #1, #2, #3, #4, толщина: 20 мм – 1 шт. (при необходимости);
- Аугмент бедренный дистальный XB(F)Q I GC(R) T правый, размер #2, толщина: 5 мм, 10 мм, 15 мм – 1 шт. (при необходимости);
- Аугмент бедренный дистальный XB(F)Q II GC(R) T правый, размер #2, толщина: 5 мм, 10 мм, 15 мм – 1 шт. (при необходимости);
- Аугмент бедренный задний универсальный XB(F)Q III GC T размер #2, толщина: 5 мм, 10 мм – от 1 до 2 шт. (при необходимости);
- Надколенник XFQ I BIS PE, размер: 28 мм х 8 мм, 30 мм х 9 мм, 34 мм х 9 мм – 1 шт. (при необходимости);
- Инструкция по применению – 1 шт.;
1613. Набор эндопротеза коленного сустава тотального RSK модель 101, в составе:
- Компонент бедренный XFQ IV GK(L) C левый, размер #2– 1 шт.;
- Вкладыш большеберцовый XFQ IV PD PE, размер #2, толщина: 14 мм – 1 шт.;
- Компонент большеберцовый XB(F)Q IV JP C, размер #2 – 1 шт.;
- Ножка прямая бесцементной фиксации XB(F)Q III GB(JB) T, размер: 10 мм х 40 мм, 11 мм х 40 мм, 12 мм х 40 мм, 13 мм х 40 мм, 14 мм х 40 мм, 16 мм х 40 мм, 18 мм х 40 мм, 10 мм х 80 мм, 11 мм х 80 мм, 12 мм х 80 мм, 13 мм х 80 мм, 14 мм х 80 мм, 16 мм х 80 мм, 18 мм х 80 мм, 10 мм х 120 мм, 11 мм х 120 мм, 12 мм х 120 мм, 13 мм х 120 мм, 14 мм х 120 мм, 16 мм х 120 мм, 18 мм х 120 мм – от 1 до 2 шт. (при необходимости);
- Ножка изогнутая бесцементной фиксации XB(F)Q VI GB(JB) T, размер: 10 мм х 80 мм, 11 мм х 80 мм, 12 мм х 80 мм, 13 мм х 80 мм, 14 мм х 80 мм, 16 мм х 80 мм, 18 мм х 80 мм, 10 мм х 120 мм, 11 мм х 120 мм, 12 мм х 120 мм, 13 мм х 120 мм, 14 мм х 120 мм, 16 мм х 120 мм, 18 мм х 120 мм, 10 мм х 160 мм, 11 мм х 160 мм, 12 мм х 160 мм, 13 мм х 160 мм, 14 мм х 160 мм, 16 мм х 160 мм, 18 мм х 160 мм – от 1 до 2 шт. (при необходимости);
- Ножка изогнутая бесцементной фиксации XB(F)Q VII GB(JB) T, размер: 10 мм х 80 мм, 11 мм х 80 мм, 12 мм х 80 мм, 13 мм х 80 мм, 14 мм х 80 мм, 16 мм х 80 мм, 18 мм х 80 мм, 10 мм х 120 мм, 11 мм х 120 мм, 12 мм х 120 мм, 13 мм х 120 мм, 14 мм х 120 мм, 16 мм х 120 мм, 18 мм х 120 мм, 10 мм х 160 мм, 11 мм х 160 мм, 12 мм х 160 мм, 13 мм х 160 мм, 14 мм х 160 мм, 16 мм х 160 мм, 18 мм х 160 мм – от 1 до 2 шт. (при необходимости);
- Аугмент большеберцовый XB(F)Q V JC(L) T левый, размер #2, толщина: 5 мм, 10 мм, 15 мм – 1 шт. (при необходимости);
- Аугмент большеберцовый XB(F)Q V JC(R) T правый, размер #2, толщина: 5 мм, 10 мм, 15 мм – 1 шт. (при необходимости);
- Конус большеберцовый XB(F)Q VII JC T размер: #1, #2, #3, #4, толщина: 20 мм – 1 шт. (при необходимости);
- Аугмент бедренный дистальный XB(F)Q I GC(L) T левый, размер #2, толщина: 5 мм, 10 мм, 15 мм – 1 шт. (при необходимости);
- Аугмент бедренный дистальный XB(F)Q II GC(L) T левый, размер #2, толщина: 5 мм, 10 мм, 15 мм – 1 шт. (при необходимости);
- Аугмент бедренный задний универсальный XB(F)Q III GC T размер #2, толщина: 5 мм, 10 мм – от 1 до 2 шт. (при необходимости);
- Надколенник XFQ I BIS PE, размер: 28 мм х 8 мм, 30 мм х 9 мм, 34 мм х 9 мм – 1 шт. (при необходимости);
- Инструкция по применению – 1 шт.;
1614. Набор эндопротеза коленного сустава тотального RSK модель 102, в составе:

- Компонент бедренный XFQ IV GK(R) C правый, размер #2– 1 шт.;
- Вкладыш большеберцовый XFQ IV PD PE, размер #2, толщина: 14 мм – 1 шт.;
- Компонент большеберцовый XB(F)Q IV JP C, размер #2 – 1 шт.;
- Ножка прямая бесцементной фиксации XB(F)Q III GB(JB) T, размер: 10 мм x 40 мм, 11 мм x 40 мм, 12 мм x 40 мм, 13 мм x 40 мм, 14 мм x 40 мм, 16 мм x 40 мм, 18 мм x 40 мм, 10 мм x 80 мм, 11 мм x 80 мм, 12 мм x 80 мм, 13 мм x 80 мм, 14 мм x 80 мм, 16 мм x 80 мм, 18 мм x 80 мм, 10 мм x 120 мм, 11 мм x 120 мм, 12 мм x 120 мм, 13 мм x 120 мм, 14 мм x 120 мм, 16 мм x 120 мм, 18 мм x 120 мм – от 1 до 2 шт. (при необходимости);
- Ножка изогнутая бесцементной фиксации XB(F)Q VI GB(JB) T, размер: 10 мм x 80 мм, 11 мм x 80 мм, 12 мм x 80 мм, 13 мм x 80 мм, 14 мм x 80 мм, 16 мм x 80 мм, 18 мм x 80 мм, 10 мм x 120 мм, 11 мм x 120 мм, 12 мм x 120 мм, 13 мм x 120 мм, 14 мм x 120 мм, 16 мм x 120 мм, 18 мм x 120 мм, 10 мм x 160 мм, 11 мм x 160 мм, 12 мм x 160 мм, 13 мм x 160 мм, 14 мм x 160 мм, 16 мм x 160 мм, 18 мм x 160 мм – от 1 до 2 шт. (при необходимости);
- Ножка изогнутая бесцементной фиксации XB(F)Q VII GB(JB) T, размер: 10 мм x 80 мм, 11 мм x 80 мм, 12 мм x 80 мм, 13 мм x 80 мм, 14 мм x 80 мм, 16 мм x 80 мм, 18 мм x 80 мм, 10 мм x 120 мм, 11 мм x 120 мм, 12 мм x 120 мм, 13 мм x 120 мм, 14 мм x 120 мм, 16 мм x 120 мм, 18 мм x 120 мм, 10 мм x 160 мм, 11 мм x 160 мм, 12 мм x 160 мм, 13 мм x 160 мм, 14 мм x 160 мм, 16 мм x 160 мм, 18 мм x 160 мм – от 1 до 2 шт. (при необходимости);
- Аугмент большеберцовый XB(F)Q V JC(L) T левый, размер #2, толщина: 5 мм, 10 мм, 15 мм – 1 шт. (при необходимости);
- Аугмент большеберцовый XB(F)Q V JC(R) T правый, размер #2, толщина: 5 мм, 10 мм, 15 мм – 1 шт. (при необходимости);
- Конус большеберцовый XB(F)Q VII JC T размер: #1, #2, #3, #4, толщина: 20 мм – 1 шт. (при необходимости);
- Аугмент бедренный дистальный XB(F)Q I GC(R) T правый, размер #2, толщина: 5 мм, 10 мм, 15 мм – 1 шт. (при необходимости);
- Аугмент бедренный дистальный XB(F)Q II GC(R) T правый, размер #2, толщина: 5 мм, 10 мм, 15 мм – 1 шт. (при необходимости);
- Аугмент бедренный задний универсальный XB(F)Q III GC T размер #2, толщина: 5 мм, 10 мм – от 1 до 2 шт. (при необходимости);
- Надколенник XFQ I BIS PE, размер: 28 мм x 8 мм, 30 мм x 9 мм, 34 мм x 9 мм – 1 шт. (при необходимости);
- Инструкция по применению – 1 шт.;

1615. Набор эндопротеза коленного сустава тотального RSK модель 103, в составе:
- Компонент бедренный XFQ IV GK(L) C левый, размер #2– 1 шт.;
- Вкладыш большеберцовый XFQ IV PD PE, размер #2, толщина: 16 мм – 1 шт.;
- Компонент большеберцовый XB(F)Q IV JP C, размер #2 – 1 шт.;
- Ножка прямая бесцементной фиксации XB(F)Q III GB(JB) T, размер: 10 мм x 40 мм, 11 мм x 40 мм, 12 мм x 40 мм, 13 мм x 40 мм, 14 мм x 40 мм, 16 мм x 40 мм, 18 мм x 40 мм, 10 мм x 80 мм, 11 мм x 80 мм, 12 мм x 80 мм, 13 мм x 80 мм, 14 мм x 80 мм, 16 мм x 80 мм, 18 мм x 80 мм, 10 мм x 120 мм, 11 мм x 120 мм, 12 мм x 120 мм, 13 мм x 120 мм, 14 мм x 120 мм, 16 мм x 120 мм, 18 мм x 120 мм – от 1 до 2 шт. (при необходимости);
- Ножка изогнутая бесцементной фиксации XB(F)Q VI GB(JB) T, размер: 10 мм x 80 мм, 11 мм x 80 мм, 12 мм x 80 мм, 13 мм x 80 мм, 14 мм x 80 мм, 16 мм x 80 мм, 18 мм x 80 мм, 10 мм x 120 мм, 11 мм x 120 мм, 12 мм x 120 мм, 13 мм x 120 мм, 14 мм x 120 мм, 16 мм x 120 мм, 18 мм x 120 мм, 10 мм x 160 мм, 11 мм x 160 мм, 12 мм x 160 мм, 13 мм x 160 мм, 14 мм x 160 мм, 16 мм x 160 мм, 18 мм x 160 мм – от 1 до 2 шт. (при необходимости);
- Ножка изогнутая бесцементной фиксации XB(F)Q VII GB(JB) T, размер: 10 мм x 80 мм, 11 мм x 80 мм, 12 мм x 80 мм, 13 мм x 80 мм, 14 мм x 80 мм, 16 мм x 80 мм, 18 мм x 80 мм, 10 мм x 120 мм, 11 мм x 120 мм, 12 мм x 120 мм, 13 мм x 120 мм, 14 мм x 120 мм, 16 мм x 120 мм, 18 мм x 120 мм, 10 мм x 160 мм, 11 мм x 160 мм, 12 мм x 160 мм, 13 мм x 160 мм, 14 мм x 160 мм, 16 мм x 160 мм, 18 мм x 160 мм – от 1 до 2 шт. (при необходимости);
- Аугмент большеберцовый XB(F)Q V JC(L) T левый, размер #2, толщина: 5 мм, 10 мм, 15 мм – 1 шт. (при необходимости);
- Аугмент большеберцовый XB(F)Q V JC(R) T правый, размер #2, толщина: 5 мм, 10 мм, 15 мм – 1 шт. (при необходимости);
- Конус большеберцовый XB(F)Q VII JC T размер: #1, #2, #3, #4, толщина: 20 мм – 1 шт. (при необходимости);
- Аугмент бедренный дистальный XB(F)Q I GC(L) T левый, размер #2, толщина: 5 мм, 10 мм, 15 мм – 1 шт. (при необходимости);
- Аугмент бедренный дистальный XB(F)Q II GC(L) T левый, размер #2, толщина: 5 мм, 10 мм, 15 мм – 1 шт. (при необходимости);

- Аугмент бедренный задний универсальный XB(F)Q III GC T размер #2, толщина: 5 мм, 10 мм – от 1 до 2 шт. (при необходимости);
- Надколенник XFQ I BIS PE, размер: 28 мм х 8 мм, 30 мм х 9 мм, 34 мм х 9 мм – 1 шт. (при необходимости);
- Инструкция по применению – 1 шт.;
1616. Набор эндопротеза коленного сустава тотального RSK модель 104, в составе:
- Компонент бедренный XFQ IV GK(R) C правый, размер #2– 1 шт.;
- Вкладыш большеберцовый XFQ IV PD PE, размер #2, толщина: 16 мм – 1 шт.;
- Компонент большеберцовый XB(F)Q IV JP C, размер #2 – 1 шт.;
- Ножка прямая бесцементной фиксации XB(F)Q III GB(JB) T, размер: 10 мм х 40 мм, 11 мм х 40 мм, 12 мм х 40 мм, 13 мм х 40 мм, 14 мм х 40 мм, 16 мм х 40 мм, 18 мм х 40 мм, 10 мм х 80 мм, 11 мм х 80 мм, 12 мм х 80 мм, 13 мм х 80 мм, 14 мм х 80 мм, 16 мм х 80 мм, 18 мм х 80 мм, 10 мм х 120 мм, 11 мм х 120 мм, 12 мм х 120 мм, 13 мм х 120 мм, 14 мм х 120 мм, 16 мм х 120 мм, 18 мм х 120 мм – от 1 до 2 шт. (при необходимости);
- Ножка изогнутая бесцементной фиксации XB(F)Q VI GB(JB) T, размер: 10 мм х 80 мм, 11 мм х 80 мм, 12 мм х 80 мм, 13 мм х 80 мм, 14 мм х 80 мм, 16 мм х 80 мм, 18 мм х 80 мм, 10 мм х 120 мм, 11 мм х 120 мм, 12 мм х 120 мм, 13 мм х 120 мм, 14 мм х 120 мм, 16 мм х 120 мм, 18 мм х 120 мм, 10 мм х 160 мм, 11 мм х 160 мм, 12 мм х 160 мм, 13 мм х 160 мм, 14 мм х 160 мм, 16 мм х 160 мм, 18 мм х 160 мм – от 1 до 2 шт. (при необходимости);
- Ножка изогнутая бесцементной фиксации XB(F)Q VII GB(JB) T, размер: 10 мм х 80 мм, 11 мм х 80 мм, 12 мм х 80 мм, 13 мм х 80 мм, 14 мм х 80 мм, 16 мм х 80 мм, 18 мм х 80 мм, 10 мм х 120 мм, 11 мм х 120 мм, 12 мм х 120 мм, 13 мм х 120 мм, 14 мм х 120 мм, 16 мм х 120 мм, 18 мм х 120 мм, 10 мм х 160 мм, 11 мм х 160 мм, 12 мм х 160 мм, 13 мм х 160 мм, 14 мм х 160 мм, 16 мм х 160 мм, 18 мм х 160 мм – от 1 до 2 шт. (при необходимости);
- Аугмент большеберцовый XB(F)Q V JC(L) T левый, размер #2, толщина: 5 мм, 10 мм, 15 мм – 1 шт. (при необходимости);
- Аугмент большеберцовый XB(F)Q V JC(R) T правый, размер #2, толщина: 5 мм, 10 мм, 15 мм – 1 шт. (при необходимости);
- Конус большеберцовый XB(F)Q VII JC T размер: #1, #2, #3, #4, толщина: 20 мм – 1 шт. (при необходимости);
- Аугмент бедренный дистальный XB(F)Q I GC(R) T правый, размер #2, толщина: 5 мм, 10 мм, 15 мм – 1 шт. (при необходимости);
- Аугмент бедренный дистальный XB(F)Q II GC(R) T правый, размер #2, толщина: 5 мм, 10 мм, 15 мм – 1 шт. (при необходимости);
- Аугмент бедренный задний универсальный XB(F)Q III GC T размер #2, толщина: 5 мм, 10 мм – от 1 до 2 шт. (при необходимости);
- Надколенник XFQ I BIS PE, размер: 28 мм х 8 мм, 30 мм х 9 мм, 34 мм х 9 мм – 1 шт. (при необходимости);
- Инструкция по применению – 1 шт.;
1617. Набор эндопротеза коленного сустава тотального RSK модель 105, в составе:
- Компонент бедренный XFQ IV GK(L) C левый, размер #2– 1 шт.;
- Вкладыш большеберцовый XFQ IV PD PE, размер #2, толщина: 18 мм – 1 шт.;
- Компонент большеберцовый XB(F)Q IV JP C, размер #2 – 1 шт.;
- Ножка прямая бесцементной фиксации XB(F)Q III GB(JB) T, размер: 10 мм х 40 мм, 11 мм х 40 мм, 12 мм х 40 мм, 13 мм х 40 мм, 14 мм х 40 мм, 16 мм х 40 мм, 18 мм х 40 мм, 10 мм х 80 мм, 11 мм х 80 мм, 12 мм х 80 мм, 13 мм х 80 мм, 14 мм х 80 мм, 16 мм х 80 мм, 18 мм х 80 мм, 10 мм х 120 мм, 11 мм х 120 мм, 12 мм х 120 мм, 13 мм х 120 мм, 14 мм х 120 мм, 16 мм х 120 мм, 18 мм х 120 мм – от 1 до 2 шт. (при необходимости);
- Ножка изогнутая бесцементной фиксации XB(F)Q VI GB(JB) T, размер: 10 мм х 80 мм, 11 мм х 80 мм, 12 мм х 80 мм, 13 мм х 80 мм, 14 мм х 80 мм, 16 мм х 80 мм, 18 мм х 80 мм, 10 мм х 120 мм, 11 мм х 120 мм, 12 мм х 120 мм, 13 мм х 120 мм, 14 мм х 120 мм, 16 мм х 120 мм, 18 мм х 120 мм, 10 мм х 160 мм, 11 мм х 160 мм, 12 мм х 160 мм, 13 мм х 160 мм, 14 мм х 160 мм, 16 мм х 160 мм, 18 мм х 160 мм – от 1 до 2 шт. (при необходимости);
- Ножка изогнутая бесцементной фиксации XB(F)Q VII GB(JB) T, размер: 10 мм х 80 мм, 11 мм х 80 мм, 12 мм х 80 мм, 13 мм х 80 мм, 14 мм х 80 мм, 16 мм х 80 мм, 18 мм х 80 мм, 10 мм х 120 мм, 11 мм х 120 мм, 12 мм х 120 мм, 13 мм х 120 мм, 14 мм х 120 мм, 16 мм х 120 мм, 18 мм х 120 мм, 10 мм х 160 мм, 11 мм х 160 мм, 12 мм х 160 мм, 13 мм х 160 мм, 14 мм х 160 мм, 16 мм х 160 мм, 18 мм х 160 мм – от 1 до 2 шт. (при необходимости);
- Аугмент большеберцовый XB(F)Q V JC(L) T левый, размер #2, толщина: 5 мм, 10 мм, 15 мм – 1 шт. (при необходимости);
- Аугмент большеберцовый XB(F)Q V JC(R) T правый, размер #2, толщина: 5 мм, 10 мм, 15 мм – 1 шт. (при необходимости);

- Конус большеберцовый XB(F)Q VII JC T размер: #1, #2, #3, #4, толщина: 20 мм – 1 шт. (при необходимости);
- Аугмент бедренный дистальный XB(F)Q I GC(L) T левый, размер #2, толщина: 5 мм, 10 мм, 15 мм – 1 шт. (при необходимости);
- Аугмент бедренный дистальный XB(F)Q II GC(L) T левый, размер #2, толщина: 5 мм, 10 мм, 15 мм – 1 шт. (при необходимости);
- Аугмент бедренный задний универсальный XB(F)Q III GC T размер #2, толщина: 5 мм, 10 мм – от 1 до 2 шт. (при необходимости);
- Надколенник XFQ I BIS PE, размер: 28 мм х 8 мм, 30 мм х 9 мм, 34 мм х 9 мм – 1 шт. (при необходимости);
- Инструкция по применению – 1 шт.;
1618. Набор эндопротеза коленного сустава тотального RSK модель 106, в составе:
- Компонент бедренный XFQ IV GK(R) C правый, размер #2– 1 шт.;
- Вкладыш большеберцовый XFQ IV PD PE, размер #2, толщина: 18 мм – 1 шт.;
- Компонент большеберцовый XB(F)Q IV JP C, размер #2 – 1 шт.;
- Ножка прямая бесцементной фиксации XB(F)Q III GB(JB) T, размер: 10 мм х 40 мм, 11 мм х 40 мм, 12 мм х 40 мм, 13 мм х 40 мм, 14 мм х 40 мм, 16 мм х 40 мм, 18 мм х 40 мм, 10 мм х 80 мм, 11 мм х 80 мм, 12 мм х 80 мм, 13 мм х 80 мм, 14 мм х 80 мм, 16 мм х 80 мм, 18 мм х 80 мм, 10 мм х 120 мм, 11 мм х 120 мм, 12 мм х 120 мм, 13 мм х 120 мм, 14 мм х 120 мм, 16 мм х 120 мм, 18 мм х 120 мм – от 1 до 2 шт. (при необходимости);
- Ножка изогнутая бесцементной фиксации XB(F)Q VI GB(JB) T, размер: 10 мм х 80 мм, 11 мм х 80 мм, 12 мм х 80 мм, 13 мм х 80 мм, 14 мм х 80 мм, 16 мм х 80 мм, 18 мм х 80 мм, 10 мм х 120 мм, 11 мм х 120 мм, 12 мм х 120 мм, 13 мм х 120 мм, 14 мм х 120 мм, 16 мм х 120 мм, 18 мм х 120 мм, 10 мм х 160 мм, 11 мм х 160 мм, 12 мм х 160 мм, 13 мм х 160 мм, 14 мм х 160 мм, 16 мм х 160 мм, 18 мм х 160 мм – от 1 до 2 шт. (при необходимости);
- Ножка изогнутая бесцементной фиксации XB(F)Q VII GB(JB) T, размер: 10 мм х 80 мм, 11 мм х 80 мм, 12 мм х 80 мм, 13 мм х 80 мм, 14 мм х 80 мм, 16 мм х 80 мм, 18 мм х 80 мм, 10 мм х 120 мм, 11 мм х 120 мм, 12 мм х 120 мм, 13 мм х 120 мм, 14 мм х 120 мм, 16 мм х 120 мм, 18 мм х 120 мм, 10 мм х 160 мм, 11 мм х 160 мм, 12 мм х 160 мм, 13 мм х 160 мм, 14 мм х 160 мм, 16 мм х 160 мм, 18 мм х 160 мм – от 1 до 2 шт. (при необходимости);
- Аугмент большеберцовый XB(F)Q V JC(L) T левый, размер #2, толщина: 5 мм, 10 мм, 15 мм – 1 шт. (при необходимости);
- Аугмент большеберцовый XB(F)Q V JC(R) T правый, размер #2, толщина: 5 мм, 10 мм, 15 мм – 1 шт. (при необходимости);
- Конус большеберцовый XB(F)Q VII JC T размер: #1, #2, #3, #4, толщина: 20 мм – 1 шт. (при необходимости);
- Аугмент бедренный дистальный XB(F)Q I GC(R) T правый, размер #2, толщина: 5 мм, 10 мм, 15 мм – 1 шт. (при необходимости);
- Аугмент бедренный дистальный XB(F)Q II GC(R) T правый, размер #2, толщина: 5 мм, 10 мм, 15 мм – 1 шт. (при необходимости);
- Аугмент бедренный задний универсальный XB(F)Q III GC T размер #2, толщина: 5 мм, 10 мм – от 1 до 2 шт. (при необходимости);
- Надколенник XFQ I BIS PE, размер: 28 мм х 8 мм, 30 мм х 9 мм, 34 мм х 9 мм – 1 шт. (при необходимости);
- Инструкция по применению – 1 шт.;
1619. Набор эндопротеза коленного сустава тотального RSK модель 107, в составе:
- Компонент бедренный XFQ IV GK(L) C левый, размер #2– 1 шт.;
- Вкладыш большеберцовый XFQ IV PD PE, размер #2, толщина: 20 мм – 1 шт.;
- Компонент большеберцовый XB(F)Q IV JP C, размер #2 – 1 шт.;
- Ножка прямая бесцементной фиксации XB(F)Q III GB(JB) T, размер: 10 мм х 40 мм, 11 мм х 40 мм, 12 мм х 40 мм, 13 мм х 40 мм, 14 мм х 40 мм, 16 мм х 40 мм, 18 мм х 40 мм, 10 мм х 80 мм, 11 мм х 80 мм, 12 мм х 80 мм, 13 мм х 80 мм, 14 мм х 80 мм, 16 мм х 80 мм, 18 мм х 80 мм, 10 мм х 120 мм, 11 мм х 120 мм, 12 мм х 120 мм, 13 мм х 120 мм, 14 мм х 120 мм, 16 мм х 120 мм, 18 мм х 120 мм – от 1 до 2 шт. (при необходимости);
- Ножка изогнутая бесцементной фиксации XB(F)Q VI GB(JB) T, размер: 10 мм х 80 мм, 11 мм х 80 мм, 12 мм х 80 мм, 13 мм х 80 мм, 14 мм х 80 мм, 16 мм х 80 мм, 18 мм х 80 мм, 10 мм х 120 мм, 11 мм х 120 мм, 12 мм х 120 мм, 13 мм х 120 мм, 14 мм х 120 мм, 16 мм х 120 мм, 18 мм х 120 мм, 10 мм х 160 мм, 11 мм х 160 мм, 12 мм х 160 мм, 13 мм х 160 мм, 14 мм х 160 мм, 16 мм х 160 мм, 18 мм х 160 мм – от 1 до 2 шт. (при необходимости);
- Ножка изогнутая бесцементной фиксации XB(F)Q VII GB(JB) T, размер: 10 мм х 80 мм, 11 мм х 80 мм, 12 мм х 80 мм, 13 мм х 80 мм, 14 мм х 80 мм, 16 мм х 80 мм, 18 мм х 80 мм, 10 мм х 120 мм, 11 мм х 120 мм, 12 мм х 120

мм, 13 мм х 120 мм, 14 мм х 120 мм, 16 мм х 120 мм, 18 мм х 120 мм, 10 мм х 160 мм, 11 мм х 160 мм, 12 мм х 160 мм, 13 мм х 160 мм, 14 мм х 160 мм, 16 мм х 160 мм, 18 мм х 160 мм – от 1 до 2 шт. (при необходимости);
- Аугмент большеберцовый XB(F)Q V JC(L) T левый, размер #2, толщина: 5 мм, 10 мм, 15 мм – 1 шт. (при необходимости);
- Аугмент большеберцовый XB(F)Q V JC(R) T правый, размер #2, толщина: 5 мм, 10 мм, 15 мм – 1 шт. (при необходимости);
- Конус большеберцовый XB(F)Q VII JC T размер: #1, #2, #3, #4, толщина: 20 мм – 1 шт. (при необходимости);
- Аугмент бедренный дистальный XB(F)Q I GC(L) T левый, размер #2, толщина: 5 мм, 10 мм, 15 мм – 1 шт. (при необходимости);
- Аугмент бедренный дистальный XB(F)Q II GC(L) T левый, размер #2, толщина: 5 мм, 10 мм, 15 мм – 1 шт. (при необходимости);
- Аугмент бедренный задний универсальный XB(F)Q III GC T размер #2, толщина: 5 мм, 10 мм – от 1 до 2 шт. (при необходимости);
- Надколенник XFQ I BIS PE, размер: 28 мм х 8 мм, 30 мм х 9 мм, 34 мм х 9 мм – 1 шт. (при необходимости);
- Инструкция по применению – 1 шт.;
1620. Набор эндопротеза коленного сустава тотального RSK модель 108, в составе:
- Компонент бедренный XFQ IV GK(R) C правый, размер #2– 1 шт.;
- Вкладыш большеберцовый XFQ IV PD PE, размер #2, толщина: 20 мм – 1 шт.;
- Компонент большеберцовый XB(F)Q IV JP C, размер #2 – 1 шт.;
- Ножка прямая бесцементной фиксации XB(F)Q III GB(JB) T, размер: 10 мм х 40 мм, 11 мм х 40 мм, 12 мм х 40 мм, 13 мм х 40 мм, 14 мм х 40 мм, 16 мм х 40 мм, 18 мм х 40 мм, 10 мм х 80 мм, 11 мм х 80 мм, 12 мм х 80 мм, 13 мм х 80 мм, 14 мм х 80 мм, 16 мм х 80 мм, 18 мм х 80 мм, 10 мм х 120 мм, 11 мм х 120 мм, 12 мм х 120 мм, 13 мм х 120 мм, 14 мм х 120 мм, 16 мм х 120 мм, 18 мм х 120 мм – от 1 до 2 шт. (при необходимости);
- Ножка изогнутая бесцементной фиксации XB(F)Q VI GB(JB) T, размер: 10 мм х 80 мм, 11 мм х 80 мм, 12 мм х 80 мм, 13 мм х 80 мм, 14 мм х 80 мм, 16 мм х 80 мм, 18 мм х 80 мм, 10 мм х 120 мм, 11 мм х 120 мм, 12 мм х 120 мм, 13 мм х 120 мм, 14 мм х 120 мм, 16 мм х 120 мм, 18 мм х 120 мм, 10 мм х 160 мм, 11 мм х 160 мм, 12 мм х 160 мм, 13 мм х 160 мм, 14 мм х 160 мм, 16 мм х 160 мм, 18 мм х 160 мм – от 1 до 2 шт. (при необходимости);
- Ножка изогнутая бесцементной фиксации XB(F)Q VII GB(JB) T, размер: 10 мм х 80 мм, 11 мм х 80 мм, 12 мм х 80 мм, 13 мм х 80 мм, 14 мм х 80 мм, 16 мм х 80 мм, 18 мм х 80 мм, 10 мм х 120 мм, 11 мм х 120 мм, 12 мм х 120 мм, 13 мм х 120 мм, 14 мм х 120 мм, 16 мм х 120 мм, 18 мм х 120 мм, 10 мм х 160 мм, 11 мм х 160 мм, 12 мм х 160 мм, 13 мм х 160 мм, 14 мм х 160 мм, 16 мм х 160 мм, 18 мм х 160 мм – от 1 до 2 шт. (при необходимости);
- Аугмент большеберцовый XB(F)Q V JC(L) T левый, размер #2, толщина: 5 мм, 10 мм, 15 мм – 1 шт. (при необходимости);
- Аугмент большеберцовый XB(F)Q V JC(R) T правый, размер #2, толщина: 5 мм, 10 мм, 15 мм – 1 шт. (при необходимости);
- Конус большеберцовый XB(F)Q VII JC T размер: #1, #2, #3, #4, толщина: 20 мм – 1 шт. (при необходимости);
- Аугмент бедренный дистальный XB(F)Q I GC(R) T правый, размер #2, толщина: 5 мм, 10 мм, 15 мм – 1 шт. (при необходимости);
- Аугмент бедренный дистальный XB(F)Q II GC(R) T правый, размер #2, толщина: 5 мм, 10 мм, 15 мм – 1 шт. (при необходимости);
- Аугмент бедренный задний универсальный XB(F)Q III GC T размер #2, толщина: 5 мм, 10 мм – от 1 до 2 шт. (при необходимости);
- Надколенник XFQ I BIS PE, размер: 28 мм х 8 мм, 30 мм х 9 мм, 34 мм х 9 мм – 1 шт. (при необходимости);
- Инструкция по применению – 1 шт.;
1621. Набор эндопротеза коленного сустава тотального RSK модель 109, в составе:
- Компонент бедренный XFQ IV GK(L) C левый, размер #2– 1 шт.;
- Вкладыш большеберцовый XFQ IV PD PE, размер #2, толщина: 10 мм – 1 шт.;
- Компонент большеберцовый XB(F)Q IV JP C, размер #3 – 1 шт.;
- Ножка прямая бесцементной фиксации XB(F)Q III GB(JB) T, размер: 10 мм х 40 мм, 11 мм х 40 мм, 12 мм х 40 мм, 13 мм х 40 мм, 14 мм х 40 мм, 16 мм х 40 мм, 18 мм х 40 мм, 10 мм х 80 мм, 11 мм х 80 мм, 12 мм х 80 мм, 13 мм х 80 мм, 14 мм х 80 мм, 16 мм х 80 мм, 18 мм х 80 мм, 10 мм х 120 мм, 11 мм х 120 мм, 12 мм х 120 мм, 13 мм х 120 мм, 14 мм х 120 мм, 16 мм х 120 мм, 18 мм х 120 мм – от 1 до 2 шт. (при необходимости);

- Ножка изогнутая бесцементной фиксации XB(F)Q VI GB(JB) T, размер: 10 мм х 80 мм, 11 мм х 80 мм, 12 мм х 80 мм, 13 мм х 80 мм, 14 мм х 80 мм, 16 мм х 80 мм, 18 мм х 80 мм, 10 мм х 120 мм, 11 мм х 120 мм, 12 мм х 120 мм, 13 мм х 120 мм, 14 мм х 120 мм, 16 мм х 120 мм, 18 мм х 120 мм, 10 мм х 160 мм, 11 мм х 160 мм, 12 мм х 160 мм, 13 мм х 160 мм, 14 мм х 160 мм, 16 мм х 160 мм, 18 мм х 160 мм – от 1 до 2 шт. (при необходимости);
- Ножка изогнутая бесцементной фиксации XB(F)Q VII GB(JB) T, размер: 10 мм х 80 мм, 11 мм х 80 мм, 12 мм х 80 мм, 13 мм х 80 мм, 14 мм х 80 мм, 16 мм х 80 мм, 18 мм х 80 мм, 10 мм х 120 мм, 11 мм х 120 мм, 12 мм х 120 мм, 13 мм х 120 мм, 14 мм х 120 мм, 16 мм х 120 мм, 18 мм х 120 мм, 10 мм х 160 мм, 11 мм х 160 мм, 12 мм х 160 мм, 13 мм х 160 мм, 14 мм х 160 мм, 16 мм х 160 мм, 18 мм х 160 мм – от 1 до 2 шт. (при необходимости);
- Аугмент большеберцовый XB(F)Q V JC(L) T левый, размер #3, толщина: 5 мм, 10 мм, 15 мм – 1 шт. (при необходимости);
- Аугмент большеберцовый XB(F)Q V JC(R) T правый, размер #3, толщина: 5 мм, 10 мм, 15 мм – 1 шт. (при необходимости);
- Конус большеберцовый XB(F)Q VII JC T размер: #1, #2, #3, #4, толщина: 20 мм – 1 шт. (при необходимости);
- Аугмент бедренный дистальный XB(F)Q I GC(L) T левый, размер #2, толщина: 5 мм, 10 мм, 15 мм – 1 шт. (при необходимости);
- Аугмент бедренный дистальный XB(F)Q II GC(L) T левый, размер #2, толщина: 5 мм, 10 мм, 15 мм – 1 шт. (при необходимости);
- Аугмент бедренный задний универсальный XB(F)Q III GC T размер #2, толщина: 5 мм, 10 мм – от 1 до 2 шт. (при необходимости);
- Надколенник XFQ I BIS PE, размер: 28 мм х 8 мм, 30 мм х 9 мм, 34 мм х 9 мм – 1 шт. (при необходимости);
- Инструкция по применению – 1 шт.;

1622. Набор эндопротеза коленного сустава тотального RSK модель 110, в составе:
- Компонент бедренный XFQ IV GK(R) C правый, размер #2– 1 шт.;
- Вкладыш большеберцовый XFQ IV PD PE, размер #2, толщина: 10 мм – 1 шт.;
- Компонент большеберцовый XB(F)Q IV JP C, размер #3 – 1 шт.;
- Ножка прямая бесцементной фиксации XB(F)Q III GB(JB) T, размер: 10 мм х 40 мм, 11 мм х 40 мм, 12 мм х 40 мм, 13 мм х 40 мм, 14 мм х 40 мм, 16 мм х 40 мм, 18 мм х 40 мм, 10 мм х 80 мм, 11 мм х 80 мм, 12 мм х 80 мм, 13 мм х 80 мм, 14 мм х 80 мм, 16 мм х 80 мм, 18 мм х 80 мм, 10 мм х 120 мм, 11 мм х 120 мм, 12 мм х 120 мм, 13 мм х 120 мм, 14 мм х 120 мм, 16 мм х 120 мм, 18 мм х 120 мм – от 1 до 2 шт. (при необходимости);
- Ножка изогнутая бесцементной фиксации XB(F)Q VI GB(JB) T, размер: 10 мм х 80 мм, 11 мм х 80 мм, 12 мм х 80 мм, 13 мм х 80 мм, 14 мм х 80 мм, 16 мм х 80 мм, 18 мм х 80 мм, 10 мм х 120 мм, 11 мм х 120 мм, 12 мм х 120 мм, 13 мм х 120 мм, 14 мм х 120 мм, 16 мм х 120 мм, 18 мм х 120 мм, 10 мм х 160 мм, 11 мм х 160 мм, 12 мм х 160 мм, 13 мм х 160 мм, 14 мм х 160 мм, 16 мм х 160 мм, 18 мм х 160 мм – от 1 до 2 шт. (при необходимости);
- Ножка изогнутая бесцементной фиксации XB(F)Q VII GB(JB) T, размер: 10 мм х 80 мм, 11 мм х 80 мм, 12 мм х 80 мм, 13 мм х 80 мм, 14 мм х 80 мм, 16 мм х 80 мм, 18 мм х 80 мм, 10 мм х 120 мм, 11 мм х 120 мм, 12 мм х 120 мм, 13 мм х 120 мм, 14 мм х 120 мм, 16 мм х 120 мм, 18 мм х 120 мм, 10 мм х 160 мм, 11 мм х 160 мм, 12 мм х 160 мм, 13 мм х 160 мм, 14 мм х 160 мм, 16 мм х 160 мм, 18 мм х 160 мм – от 1 до 2 шт. (при необходимости);
- Аугмент большеберцовый XB(F)Q V JC(L) T левый, размер #3, толщина: 5 мм, 10 мм, 15 мм – 1 шт. (при необходимости);
- Аугмент большеберцовый XB(F)Q V JC(R) T правый, размер #3, толщина: 5 мм, 10 мм, 15 мм – 1 шт. (при необходимости);
- Конус большеберцовый XB(F)Q VII JC T размер: #1, #2, #3, #4, толщина: 20 мм – 1 шт. (при необходимости);
- Аугмент бедренный дистальный XB(F)Q I GC(R) T правый, размер #2, толщина: 5 мм, 10 мм, 15 мм – 1 шт. (при необходимости);
- Аугмент бедренный дистальный XB(F)Q II GC(R) T правый, размер #2, толщина: 5 мм, 10 мм, 15 мм – 1 шт. (при необходимости);
- Аугмент бедренный задний универсальный XB(F)Q III GC T размер #2, толщина: 5 мм, 10 мм – от 1 до 2 шт. (при необходимости);
- Надколенник XFQ I BIS PE, размер: 28 мм х 8 мм, 30 мм х 9 мм, 34 мм х 9 мм – 1 шт. (при необходимости);
- Инструкция по применению – 1 шт.;

1623. Набор эндопротеза коленного сустава тотального RSK модель 111, в составе:
- Компонент бедренный XFQ IV GK(L) C левый, размер #2– 1 шт.;
- Вкладыш большеберцовый XFQ IV PD PE, размер #2, толщина: 12 мм – 1 шт.;

- Компонент большеберцовый XB(F)Q IV JP C, размер #3 – 1 шт.;
- Ножка прямая бесцементной фиксации XB(F)Q III GB(JB) T, размер: 10 мм x 40 мм, 11 мм x 40 мм, 12 мм x 40 мм, 13 мм x 40 мм, 14 мм x 40 мм, 16 мм x 40 мм, 18 мм x 40 мм, 10 мм x 80 мм, 11 мм x 80 мм, 12 мм x 80 мм, 13 мм x 80 мм, 14 мм x 80 мм, 16 мм x 80 мм, 18 мм x 80 мм, 10 мм x 120 мм, 11 мм x 120 мм, 12 мм x 120 мм, 13 мм x 120 мм, 14 мм x 120 мм, 16 мм x 120 мм, 18 мм x 120 мм – от 1 до 2 шт. (при необходимости);
- Ножка изогнутая бесцементной фиксации XB(F)Q VI GB(JB) T, размер: 10 мм x 80 мм, 11 мм x 80 мм, 12 мм x 80 мм, 13 мм x 80 мм, 14 мм x 80 мм, 16 мм x 80 мм, 18 мм x 80 мм, 10 мм x 120 мм, 11 мм x 120 мм, 12 мм x 120 мм, 13 мм x 120 мм, 14 мм x 120 мм, 16 мм x 120 мм, 18 мм x 120 мм, 10 мм x 160 мм, 11 мм x 160 мм, 12 мм x 160 мм, 13 мм x 160 мм, 14 мм x 160 мм, 16 мм x 160 мм, 18 мм x 160 мм – от 1 до 2 шт. (при необходимости);
- Ножка изогнутая бесцементной фиксации XB(F)Q VII GB(JB) T, размер: 10 мм x 80 мм, 11 мм x 80 мм, 12 мм x 80 мм, 13 мм x 80 мм, 14 мм x 80 мм, 16 мм x 80 мм, 18 мм x 80 мм, 10 мм x 120 мм, 11 мм x 120 мм, 12 мм x 120 мм, 13 мм x 120 мм, 14 мм x 120 мм, 16 мм x 120 мм, 18 мм x 120 мм, 10 мм x 160 мм, 11 мм x 160 мм, 12 мм x 160 мм, 13 мм x 160 мм, 14 мм x 160 мм, 16 мм x 160 мм, 18 мм x 160 мм – от 1 до 2 шт. (при необходимости);
- Аугмент большеберцовый XB(F)Q V JC(L) T левый, размер #3, толщина: 5 мм, 10 мм, 15 мм – 1 шт. (при необходимости);
- Аугмент большеберцовый XB(F)Q V JC(R) T правый, размер #3, толщина: 5 мм, 10 мм, 15 мм – 1 шт. (при необходимости);
- Конус большеберцовый XB(F)Q VII JC T размер: #1, #2, #3, #4, толщина: 20 мм – 1 шт. (при необходимости);
- Аугмент бедренный дистальный XB(F)Q I GC(L) T левый, размер #2, толщина: 5 мм, 10 мм, 15 мм – 1 шт. (при необходимости);
- Аугмент бедренный дистальный XB(F)Q II GC(L) T левый, размер #2, толщина: 5 мм, 10 мм, 15 мм – 1 шт. (при необходимости);
- Аугмент бедренный задний универсальный XB(F)Q III GC T размер #2, толщина: 5 мм, 10 мм – от 1 до 2 шт. (при необходимости);
- Надколенник XFQ I BIS PE, размер: 28 мм x 8 мм, 30 мм x 9 мм, 34 мм x 9 мм – 1 шт. (при необходимости);
- Инструкция по применению – 1 шт.;

1624. Набор эндопротеза коленного сустава тотального RSK модель 112, в составе:
- Компонент бедренный XFQ IV GK(R) C правый, размер #2– 1 шт.;
- Вкладыш большеберцовый XFQ IV PD PE, размер #2, толщина: 12 мм – 1 шт.;
- Компонент большеберцовый XB(F)Q IV JP C, размер #3 – 1 шт.;
- Ножка прямая бесцементной фиксации XB(F)Q III GB(JB) T, размер: 10 мм x 40 мм, 11 мм x 40 мм, 12 мм x 40 мм, 13 мм x 40 мм, 14 мм x 40 мм, 16 мм x 40 мм, 18 мм x 40 мм, 10 мм x 80 мм, 11 мм x 80 мм, 12 мм x 80 мм, 13 мм x 80 мм, 14 мм x 80 мм, 16 мм x 80 мм, 18 мм x 80 мм, 10 мм x 120 мм, 11 мм x 120 мм, 12 мм x 120 мм, 13 мм x 120 мм, 14 мм x 120 мм, 16 мм x 120 мм, 18 мм x 120 мм – от 1 до 2 шт. (при необходимости);
- Ножка изогнутая бесцементной фиксации XB(F)Q VI GB(JB) T, размер: 10 мм x 80 мм, 11 мм x 80 мм, 12 мм x 80 мм, 13 мм x 80 мм, 14 мм x 80 мм, 16 мм x 80 мм, 18 мм x 80 мм, 10 мм x 120 мм, 11 мм x 120 мм, 12 мм x 120 мм, 13 мм x 120 мм, 14 мм x 120 мм, 16 мм x 120 мм, 18 мм x 120 мм, 10 мм x 160 мм, 11 мм x 160 мм, 12 мм x 160 мм, 13 мм x 160 мм, 14 мм x 160 мм, 16 мм x 160 мм, 18 мм x 160 мм – от 1 до 2 шт. (при необходимости);
- Ножка изогнутая бесцементной фиксации XB(F)Q VII GB(JB) T, размер: 10 мм x 80 мм, 11 мм x 80 мм, 12 мм x 80 мм, 13 мм x 80 мм, 14 мм x 80 мм, 16 мм x 80 мм, 18 мм x 80 мм, 10 мм x 120 мм, 11 мм x 120 мм, 12 мм x 120 мм, 13 мм x 120 мм, 14 мм x 120 мм, 16 мм x 120 мм, 18 мм x 120 мм, 10 мм x 160 мм, 11 мм x 160 мм, 12 мм x 160 мм, 13 мм x 160 мм, 14 мм x 160 мм, 16 мм x 160 мм, 18 мм x 160 мм – от 1 до 2 шт. (при необходимости);
- Аугмент большеберцовый XB(F)Q V JC(L) T левый, размер #3, толщина: 5 мм, 10 мм, 15 мм – 1 шт. (при необходимости);
- Аугмент большеберцовый XB(F)Q V JC(R) T правый, размер #3, толщина: 5 мм, 10 мм, 15 мм – 1 шт. (при необходимости);
- Конус большеберцовый XB(F)Q VII JC T размер: #1, #2, #3, #4, толщина: 20 мм – 1 шт. (при необходимости);
- Аугмент бедренный дистальный XB(F)Q I GC(R) T правый, размер #2, толщина: 5 мм, 10 мм, 15 мм – 1 шт. (при необходимости);
- Аугмент бедренный дистальный XB(F)Q II GC(R) T правый, размер #2, толщина: 5 мм, 10 мм, 15 мм – 1 шт. (при необходимости);
- Аугмент бедренный задний универсальный XB(F)Q III GC T размер #2, толщина: 5 мм, 10 мм – от 1 до 2 шт. (при необходимости);

- Надколенник XFQ I BIS PE, размер: 28 мм х 8 мм, 30 мм х 9 мм, 34 мм х 9 мм – 1 шт. (при необходимости);
- Инструкция по применению – 1 шт.;
1625. Набор эндопротеза коленного сустава тотального RSK модель 113, в составе:
- Компонент бедренный XFQ IV GK(L) C левый, размер #2– 1 шт.;
- Вкладыш большеберцовый XFQ IV PD PE, размер #2, толщина: 14 мм – 1 шт.;
- Компонент большеберцовый XB(F)Q IV JP C, размер #3 – 1 шт.;
- Ножка прямая бесцементной фиксации XB(F)Q III GB(JB) T, размер: 10 мм х 40 мм, 11 мм х 40 мм, 12 мм х 40 мм, 13 мм х 40 мм, 14 мм х 40 мм, 16 мм х 40 мм, 18 мм х 40 мм, 10 мм х 80 мм, 11 мм х 80 мм, 12 мм х 80 мм, 13 мм х 80 мм, 14 мм х 80 мм, 16 мм х 80 мм, 18 мм х 80 мм, 10 мм х 120 мм, 11 мм х 120 мм, 12 мм х 120 мм, 13 мм х 120 мм, 14 мм х 120 мм, 16 мм х 120 мм, 18 мм х 120 мм – от 1 до 2 шт. (при необходимости);
- Ножка изогнутая бесцементной фиксации XB(F)Q VI GB(JB) T, размер: 10 мм х 80 мм, 11 мм х 80 мм, 12 мм х 80 мм, 13 мм х 80 мм, 14 мм х 80 мм, 16 мм х 80 мм, 18 мм х 80 мм, 10 мм х 120 мм, 11 мм х 120 мм, 12 мм х 120 мм, 13 мм х 120 мм, 14 мм х 120 мм, 16 мм х 120 мм, 18 мм х 120 мм, 10 мм х 160 мм, 11 мм х 160 мм, 12 мм х 160 мм, 13 мм х 160 мм, 14 мм х 160 мм, 16 мм х 160 мм, 18 мм х 160 мм – от 1 до 2 шт. (при необходимости);
- Ножка изогнутая бесцементной фиксации XB(F)Q VII GB(JB) T, размер: 10 мм х 80 мм, 11 мм х 80 мм, 12 мм х 80 мм, 13 мм х 80 мм, 14 мм х 80 мм, 16 мм х 80 мм, 18 мм х 80 мм, 10 мм х 120 мм, 11 мм х 120 мм, 12 мм х 120 мм, 13 мм х 120 мм, 14 мм х 120 мм, 16 мм х 120 мм, 18 мм х 120 мм, 10 мм х 160 мм, 11 мм х 160 мм, 12 мм х 160 мм, 13 мм х 160 мм, 14 мм х 160 мм, 16 мм х 160 мм, 18 мм х 160 мм – от 1 до 2 шт. (при необходимости);
- Аугмент большеберцовый XB(F)Q V JC(L) T левый, размер #3, толщина: 5 мм, 10 мм, 15 мм – 1 шт. (при необходимости);
- Аугмент большеберцовый XB(F)Q V JC(R) T правый, размер #3, толщина: 5 мм, 10 мм, 15 мм – 1 шт. (при необходимости);
- Конус большеберцовый XB(F)Q VII JC T размер: #1, #2, #3, #4, толщина: 20 мм – 1 шт. (при необходимости);
- Аугмент бедренный дистальный XB(F)Q I GC(L) T левый, размер #2, толщина: 5 мм, 10 мм, 15 мм – 1 шт. (при необходимости);
- Аугмент бедренный дистальный XB(F)Q II GC(L) T левый, размер #2, толщина: 5 мм, 10 мм, 15 мм – 1 шт. (при необходимости);
- Аугмент бедренный задний универсальный XB(F)Q III GC T размер #2, толщина: 5 мм, 10 мм – от 1 до 2 шт. (при необходимости);
- Надколенник XFQ I BIS PE, размер: 28 мм х 8 мм, 30 мм х 9 мм, 34 мм х 9 мм – 1 шт. (при необходимости);
- Инструкция по применению – 1 шт.;
1626. Набор эндопротеза коленного сустава тотального RSK модель 114, в составе:
- Компонент бедренный XFQ IV GK(R) C правый, размер #2– 1 шт.;
- Вкладыш большеберцовый XFQ IV PD PE, размер #2, толщина: 14 мм – 1 шт.;
- Компонент большеберцовый XB(F)Q IV JP C, размер #3 – 1 шт.;
- Ножка прямая бесцементной фиксации XB(F)Q III GB(JB) T, размер: 10 мм х 40 мм, 11 мм х 40 мм, 12 мм х 40 мм, 13 мм х 40 мм, 14 мм х 40 мм, 16 мм х 40 мм, 18 мм х 40 мм, 10 мм х 80 мм, 11 мм х 80 мм, 12 мм х 80 мм, 13 мм х 80 мм, 14 мм х 80 мм, 16 мм х 80 мм, 18 мм х 80 мм, 10 мм х 120 мм, 11 мм х 120 мм, 12 мм х 120 мм, 13 мм х 120 мм, 14 мм х 120 мм, 16 мм х 120 мм, 18 мм х 120 мм – от 1 до 2 шт. (при необходимости);
- Ножка изогнутая бесцементной фиксации XB(F)Q VI GB(JB) T, размер: 10 мм х 80 мм, 11 мм х 80 мм, 12 мм х 80 мм, 13 мм х 80 мм, 14 мм х 80 мм, 16 мм х 80 мм, 18 мм х 80 мм, 10 мм х 120 мм, 11 мм х 120 мм, 12 мм х 120 мм, 13 мм х 120 мм, 14 мм х 120 мм, 16 мм х 120 мм, 18 мм х 120 мм, 10 мм х 160 мм, 11 мм х 160 мм, 12 мм х 160 мм, 13 мм х 160 мм, 14 мм х 160 мм, 16 мм х 160 мм, 18 мм х 160 мм – от 1 до 2 шт. (при необходимости);
- Ножка изогнутая бесцементной фиксации XB(F)Q VII GB(JB) T, размер: 10 мм х 80 мм, 11 мм х 80 мм, 12 мм х 80 мм, 13 мм х 80 мм, 14 мм х 80 мм, 16 мм х 80 мм, 18 мм х 80 мм, 10 мм х 120 мм, 11 мм х 120 мм, 12 мм х 120 мм, 13 мм х 120 мм, 14 мм х 120 мм, 16 мм х 120 мм, 18 мм х 120 мм, 10 мм х 160 мм, 11 мм х 160 мм, 12 мм х 160 мм, 13 мм х 160 мм, 14 мм х 160 мм, 16 мм х 160 мм, 18 мм х 160 мм – от 1 до 2 шт. (при необходимости);
- Аугмент большеберцовый XB(F)Q V JC(L) T левый, размер #3, толщина: 5 мм, 10 мм, 15 мм – 1 шт. (при необходимости);
- Аугмент большеберцовый XB(F)Q V JC(R) T правый, размер #3, толщина: 5 мм, 10 мм, 15 мм – 1 шт. (при необходимости);
- Конус большеберцовый XB(F)Q VII JC T размер: #1, #2, #3, #4, толщина: 20 мм – 1 шт. (при необходимости);

- Аугмент бедренный дистальный XB(F)Q I GC(R) T правый, размер #2, толщина: 5 мм, 10 мм, 15 мм – 1 шт. (при необходимости);
- Аугмент бедренный дистальный XB(F)Q II GC(R) T правый, размер #2, толщина: 5 мм, 10 мм, 15 мм – 1 шт. (при необходимости);
- Аугмент бедренный задний универсальный XB(F)Q III GC T размер #2, толщина: 5 мм, 10 мм – от 1 до 2 шт. (при необходимости);
- Надколенник XFQ I BIS PE, размер: 28 мм х 8 мм, 30 мм х 9 мм, 34 мм х 9 мм – 1 шт. (при необходимости);
- Инструкция по применению – 1 шт.;

1627. Набор эндопротеза коленного сустава тотального RSK модель 115, в составе:
- Компонент бедренный XFQ IV GK(L) C левый, размер #2– 1 шт.;
- Вкладыш большеберцовый XFQ IV PD PE, размер #2, толщина: 16 мм – 1 шт.;
- Компонент большеберцовый XB(F)Q IV JP C, размер #3 – 1 шт.;
- Ножка прямая бесцементной фиксации XB(F)Q III GB(JB) T, размер: 10 мм х 40 мм, 11 мм х 40 мм, 12 мм х 40 мм, 13 мм х 40 мм, 14 мм х 40 мм, 16 мм х 40 мм, 18 мм х 40 мм, 10 мм х 80 мм, 11 мм х 80 мм, 12 мм х 80 мм, 13 мм х 80 мм, 14 мм х 80 мм, 16 мм х 80 мм, 18 мм х 80 мм, 10 мм х 120 мм, 11 мм х 120 мм, 12 мм х 120 мм, 13 мм х 120 мм, 14 мм х 120 мм, 16 мм х 120 мм, 18 мм х 120 мм – от 1 до 2 шт. (при необходимости);
- Ножка изогнутая бесцементной фиксации XB(F)Q VI GB(JB) T, размер: 10 мм х 80 мм, 11 мм х 80 мм, 12 мм х 80 мм, 13 мм х 80 мм, 14 мм х 80 мм, 16 мм х 80 мм, 18 мм х 80 мм, 10 мм х 120 мм, 11 мм х 120 мм, 12 мм х 120 мм, 13 мм х 120 мм, 14 мм х 120 мм, 16 мм х 120 мм, 18 мм х 120 мм, 10 мм х 160 мм, 11 мм х 160 мм, 12 мм х 160 мм, 13 мм х 160 мм, 14 мм х 160 мм, 16 мм х 160 мм, 18 мм х 160 мм – от 1 до 2 шт. (при необходимости);
- Ножка изогнутая бесцементной фиксации XB(F)Q VII GB(JB) T, размер: 10 мм х 80 мм, 11 мм х 80 мм, 12 мм х 80 мм, 13 мм х 80 мм, 14 мм х 80 мм, 16 мм х 80 мм, 18 мм х 80 мм, 10 мм х 120 мм, 11 мм х 120 мм, 12 мм х 120 мм, 13 мм х 120 мм, 14 мм х 120 мм, 16 мм х 120 мм, 18 мм х 120 мм, 10 мм х 160 мм, 11 мм х 160 мм, 12 мм х 160 мм, 13 мм х 160 мм, 14 мм х 160 мм, 16 мм х 160 мм, 18 мм х 160 мм – от 1 до 2 шт. (при необходимости);
- Аугмент большеберцовый XB(F)Q V JC(L) T левый, размер #3, толщина: 5 мм, 10 мм, 15 мм – 1 шт. (при необходимости);
- Аугмент большеберцовый XB(F)Q V JC(R) T правый, размер #3, толщина: 5 мм, 10 мм, 15 мм – 1 шт. (при необходимости);
- Конус большеберцовый XB(F)Q VII JC T размер: #1, #2, #3, #4, толщина: 20 мм – 1 шт. (при необходимости);
- Аугмент бедренный дистальный XB(F)Q I GC(L) T левый, размер #2, толщина: 5 мм, 10 мм, 15 мм – 1 шт. (при необходимости);
- Аугмент бедренный дистальный XB(F)Q II GC(L) T левый, размер #2, толщина: 5 мм, 10 мм, 15 мм – 1 шт. (при необходимости);
- Аугмент бедренный задний универсальный XB(F)Q III GC T размер #2, толщина: 5 мм, 10 мм – от 1 до 2 шт. (при необходимости);
- Надколенник XFQ I BIS PE, размер: 28 мм х 8 мм, 30 мм х 9 мм, 34 мм х 9 мм – 1 шт. (при необходимости);
- Инструкция по применению – 1 шт.;

1628. Набор эндопротеза коленного сустава тотального RSK модель 116, в составе:
- Компонент бедренный XFQ IV GK(R) C правый, размер #2– 1 шт.;
- Вкладыш большеберцовый XFQ IV PD PE, размер #2, толщина: 16 мм – 1 шт.;
- Компонент большеберцовый XB(F)Q IV JP C, размер #3 – 1 шт.;
- Ножка прямая бесцементной фиксации XB(F)Q III GB(JB) T, размер: 10 мм х 40 мм, 11 мм х 40 мм, 12 мм х 40 мм, 13 мм х 40 мм, 14 мм х 40 мм, 16 мм х 40 мм, 18 мм х 40 мм, 10 мм х 80 мм, 11 мм х 80 мм, 12 мм х 80 мм, 13 мм х 80 мм, 14 мм х 80 мм, 16 мм х 80 мм, 18 мм х 80 мм, 10 мм х 120 мм, 11 мм х 120 мм, 12 мм х 120 мм, 13 мм х 120 мм, 14 мм х 120 мм, 16 мм х 120 мм, 18 мм х 120 мм – от 1 до 2 шт. (при необходимости);
- Ножка изогнутая бесцементной фиксации XB(F)Q VI GB(JB) T, размер: 10 мм х 80 мм, 11 мм х 80 мм, 12 мм х 80 мм, 13 мм х 80 мм, 14 мм х 80 мм, 16 мм х 80 мм, 18 мм х 80 мм, 10 мм х 120 мм, 11 мм х 120 мм, 12 мм х 120 мм, 13 мм х 120 мм, 14 мм х 120 мм, 16 мм х 120 мм, 18 мм х 120 мм, 10 мм х 160 мм, 11 мм х 160 мм, 12 мм х 160 мм, 13 мм х 160 мм, 14 мм х 160 мм, 16 мм х 160 мм, 18 мм х 160 мм – от 1 до 2 шт. (при необходимости);
- Ножка изогнутая бесцементной фиксации XB(F)Q VII GB(JB) T, размер: 10 мм х 80 мм, 11 мм х 80 мм, 12 мм х 80 мм, 13 мм х 80 мм, 14 мм х 80 мм, 16 мм х 80 мм, 18 мм х 80 мм, 10 мм х 120 мм, 11 мм х 120 мм, 12 мм х 120 мм, 13 мм х 120 мм, 14 мм х 120 мм, 16 мм х 120 мм, 18 мм х 120 мм, 10 мм х 160 мм, 11 мм х 160 мм, 12 мм х 160 мм, 13 мм х 160 мм, 14 мм х 160 мм, 16 мм х 160 мм, 18 мм х 160 мм – от 1 до 2 шт. (при необходимости);

- Аугмент большеберцовый XB(F)Q V JC(L) T левый, размер #3, толщина: 5 мм, 10 мм, 15 мм – 1 шт. (при необходимости);
- Аугмент большеберцовый XB(F)Q V JC(R) T правый, размер #3, толщина: 5 мм, 10 мм, 15 мм – 1 шт. (при необходимости);
- Конус большеберцовый XB(F)Q VII JC T размер: #1, #2, #3, #4, толщина: 20 мм – 1 шт. (при необходимости);
- Аугмент бедренный дистальный XB(F)Q I GC(R) T правый, размер #2, толщина: 5 мм, 10 мм, 15 мм – 1 шт. (при необходимости);
- Аугмент бедренный дистальный XB(F)Q II GC(R) T правый, размер #2, толщина: 5 мм, 10 мм, 15 мм – 1 шт. (при необходимости);
- Аугмент бедренный задний универсальный XB(F)Q III GC T размер #2, толщина: 5 мм, 10 мм – от 1 до 2 шт. (при необходимости);
- Надколенник XFQ I BIS PE, размер: 28 мм x 8 мм, 30 мм x 9 мм, 34 мм x 9 мм – 1 шт. (при необходимости);
- Инструкция по применению – 1 шт.;
1629. Набор эндопротеза коленного сустава тотального RSK модель 117, в составе:
- Компонент бедренный XFQ IV GK(L) C левый, размер #2– 1 шт.;
- Вкладыш большеберцовый XFQ IV PD PE, размер #2, толщина: 18 мм – 1 шт.;
- Компонент большеберцовый XB(F)Q IV JP C, размер #3 – 1 шт.;
- Ножка прямая бесцементной фиксации XB(F)Q III GB(JB) T, размер: 10 мм x 40 мм, 11 мм x 40 мм, 12 мм x 40 мм, 13 мм x 40 мм, 14 мм x 40 мм, 16 мм x 40 мм, 18 мм x 40 мм, 10 мм x 80 мм, 11 мм x 80 мм, 12 мм x 80 мм, 13 мм x 80 мм, 14 мм x 80 мм, 16 мм x 80 мм, 18 мм x 80 мм, 10 мм x 120 мм, 11 мм x 120 мм, 12 мм x 120 мм, 13 мм x 120 мм, 14 мм x 120 мм, 16 мм x 120 мм, 18 мм x 120 мм – от 1 до 2 шт. (при необходимости);
- Ножка изогнутая бесцементной фиксации XB(F)Q VI GB(JB) T, размер: 10 мм x 80 мм, 11 мм x 80 мм, 12 мм x 80 мм, 13 мм x 80 мм, 14 мм x 80 мм, 16 мм x 80 мм, 18 мм x 80 мм, 10 мм x 120 мм, 11 мм x 120 мм, 12 мм x 120 мм, 13 мм x 120 мм, 14 мм x 120 мм, 16 мм x 120 мм, 18 мм x 120 мм, 10 мм x 160 мм, 11 мм x 160 мм, 12 мм x 160 мм, 13 мм x 160 мм, 14 мм x 160 мм, 16 мм x 160 мм, 18 мм x 160 мм – от 1 до 2 шт. (при необходимости);
- Ножка изогнутая бесцементной фиксации XB(F)Q VII GB(JB) T, размер: 10 мм x 80 мм, 11 мм x 80 мм, 12 мм x 80 мм, 13 мм x 80 мм, 14 мм x 80 мм, 16 мм x 80 мм, 18 мм x 80 мм, 10 мм x 120 мм, 11 мм x 120 мм, 12 мм x 120 мм, 13 мм x 120 мм, 14 мм x 120 мм, 16 мм x 120 мм, 18 мм x 120 мм, 10 мм x 160 мм, 11 мм x 160 мм, 12 мм x 160 мм, 13 мм x 160 мм, 14 мм x 160 мм, 16 мм x 160 мм, 18 мм x 160 мм – от 1 до 2 шт. (при необходимости);
- Аугмент большеберцовый XB(F)Q V JC(L) T левый, размер #3, толщина: 5 мм, 10 мм, 15 мм – 1 шт. (при необходимости);
- Аугмент большеберцовый XB(F)Q V JC(R) T правый, размер #3, толщина: 5 мм, 10 мм, 15 мм – 1 шт. (при необходимости);
- Конус большеберцовый XB(F)Q VII JC T размер: #1, #2, #3, #4, толщина: 20 мм – 1 шт. (при необходимости);
- Аугмент бедренный дистальный XB(F)Q I GC(L) T левый, размер #2, толщина: 5 мм, 10 мм, 15 мм – 1 шт. (при необходимости);
- Аугмент бедренный дистальный XB(F)Q II GC(L) T левый, размер #2, толщина: 5 мм, 10 мм, 15 мм – 1 шт. (при необходимости);
- Аугмент бедренный задний универсальный XB(F)Q III GC T размер #2, толщина: 5 мм, 10 мм – от 1 до 2 шт. (при необходимости);
- Надколенник XFQ I BIS PE, размер: 28 мм x 8 мм, 30 мм x 9 мм, 34 мм x 9 мм – 1 шт. (при необходимости);
- Инструкция по применению – 1 шт.;
1630. Набор эндопротеза коленного сустава тотального RSK модель 118, в составе:
- Компонент бедренный XFQ IV GK(R) C правый, размер #2– 1 шт.;
- Вкладыш большеберцовый XFQ IV PD PE, размер #2, толщина: 18 мм – 1 шт.;
- Компонент большеберцовый XB(F)Q IV JP C, размер #3 – 1 шт.;
- Ножка прямая бесцементной фиксации XB(F)Q III GB(JB) T, размер: 10 мм x 40 мм, 11 мм x 40 мм, 12 мм x 40 мм, 13 мм x 40 мм, 14 мм x 40 мм, 16 мм x 40 мм, 18 мм x 40 мм, 10 мм x 80 мм, 11 мм x 80 мм, 12 мм x 80 мм, 13 мм x 80 мм, 14 мм x 80 мм, 16 мм x 80 мм, 18 мм x 80 мм, 10 мм x 120 мм, 11 мм x 120 мм, 12 мм x 120 мм, 13 мм x 120 мм, 14 мм x 120 мм, 16 мм x 120 мм, 18 мм x 120 мм – от 1 до 2 шт. (при необходимости);
- Ножка изогнутая бесцементной фиксации XB(F)Q VI GB(JB) T, размер: 10 мм x 80 мм, 11 мм x 80 мм, 12 мм x 80 мм, 13 мм x 80 мм, 14 мм x 80 мм, 16 мм x 80 мм, 18 мм x 80 мм, 10 мм x 120 мм, 11 мм x 120 мм, 12 мм x 120

мм, 13 мм х 120 мм, 14 мм х 120 мм, 16 мм х 120 мм, 18 мм х 120 мм, 10 мм х 160 мм, 11 мм х 160 мм, 12 мм х 160 мм, 13 мм х 160 мм, 14 мм х 160 мм, 16 мм х 160 мм, 18 мм х 160 мм – от 1 до 2 шт. (при необходимости);
- Ножка изогнутая бесцементной фиксации XB(F)Q VII GB(JB) T, размер: 10 мм х 80 мм, 11 мм х 80 мм, 12 мм х 80 мм, 13 мм х 80 мм, 14 мм х 80 мм, 16 мм х 80 мм, 18 мм х 80 мм, 10 мм х 120 мм, 11 мм х 120 мм, 12 мм х 120 мм, 13 мм х 120 мм, 14 мм х 120 мм, 16 мм х 120 мм, 18 мм х 120 мм, 10 мм х 160 мм, 11 мм х 160 мм, 12 мм х 160 мм, 13 мм х 160 мм, 14 мм х 160 мм, 16 мм х 160 мм, 18 мм х 160 мм – от 1 до 2 шт. (при необходимости);
- Аугмент большеберцовый XB(F)Q V JC(L) T левый, размер #3, толщина: 5 мм, 10 мм, 15 мм – 1 шт. (при необходимости);
- Аугмент большеберцовый XB(F)Q V JC(R) T правый, размер #3, толщина: 5 мм, 10 мм, 15 мм – 1 шт. (при необходимости);
- Конус большеберцовый XB(F)Q VII JC T размер: #1, #2, #3, #4, толщина: 20 мм – 1 шт. (при необходимости);
- Аугмент бедренный дистальный XB(F)Q I GC(R) T правый, размер #2, толщина: 5 мм, 10 мм, 15 мм – 1 шт. (при необходимости);
- Аугмент бедренный дистальный XB(F)Q II GC(R) T правый, размер #2, толщина: 5 мм, 10 мм, 15 мм – 1 шт. (при необходимости);
- Аугмент бедренный задний универсальный XB(F)Q III GC T размер #2, толщина: 5 мм, 10 мм – от 1 до 2 шт. (при необходимости);
- Надколенник XFQ I BIS PE, размер: 28 мм х 8 мм, 30 мм х 9 мм, 34 мм х 9 мм – 1 шт. (при необходимости);
- Инструкция по применению – 1 шт.;
1631. Набор эндопротеза коленного сустава тотального RSK модель 119, в составе:
- Компонент бедренный XFQ IV GK(L) C левый, размер #2– 1 шт.;
- Вкладыш большеберцовый XFQ IV PD PE, размер #2, толщина: 20 мм – 1 шт.;
- Компонент большеберцовый XB(F)Q IV JP C, размер #3 – 1 шт.;
- Ножка прямая бесцементной фиксации XB(F)Q III GB(JB) T, размер: 10 мм х 40 мм, 11 мм х 40 мм, 12 мм х 40 мм, 13 мм х 40 мм, 14 мм х 40 мм, 16 мм х 40 мм, 18 мм х 40 мм, 10 мм х 80 мм, 11 мм х 80 мм, 12 мм х 80 мм, 13 мм х 80 мм, 14 мм х 80 мм, 16 мм х 80 мм, 18 мм х 80 мм, 10 мм х 120 мм, 11 мм х 120 мм, 12 мм х 120 мм, 13 мм х 120 мм, 14 мм х 120 мм, 16 мм х 120 мм, 18 мм х 120 мм – от 1 до 2 шт. (при необходимости);
- Ножка изогнутая бесцементной фиксации XB(F)Q VI GB(JB) T, размер: 10 мм х 80 мм, 11 мм х 80 мм, 12 мм х 80 мм, 13 мм х 80 мм, 14 мм х 80 мм, 16 мм х 80 мм, 18 мм х 80 мм, 10 мм х 120 мм, 11 мм х 120 мм, 12 мм х 120 мм, 13 мм х 120 мм, 14 мм х 120 мм, 16 мм х 120 мм, 18 мм х 120 мм, 10 мм х 160 мм, 11 мм х 160 мм, 12 мм х 160 мм, 13 мм х 160 мм, 14 мм х 160 мм, 16 мм х 160 мм, 18 мм х 160 мм – от 1 до 2 шт. (при необходимости);
- Ножка изогнутая бесцементной фиксации XB(F)Q VII GB(JB) T, размер: 10 мм х 80 мм, 11 мм х 80 мм, 12 мм х 80 мм, 13 мм х 80 мм, 14 мм х 80 мм, 16 мм х 80 мм, 18 мм х 80 мм, 10 мм х 120 мм, 11 мм х 120 мм, 12 мм х 120 мм, 13 мм х 120 мм, 14 мм х 120 мм, 16 мм х 120 мм, 18 мм х 120 мм, 10 мм х 160 мм, 11 мм х 160 мм, 12 мм х 160 мм, 13 мм х 160 мм, 14 мм х 160 мм, 16 мм х 160 мм, 18 мм х 160 мм – от 1 до 2 шт. (при необходимости);
- Аугмент большеберцовый XB(F)Q V JC(L) T левый, размер #3, толщина: 5 мм, 10 мм, 15 мм – 1 шт. (при необходимости);
- Аугмент большеберцовый XB(F)Q V JC(R) T правый, размер #3, толщина: 5 мм, 10 мм, 15 мм – 1 шт. (при необходимости);
- Конус большеберцовый XB(F)Q VII JC T размер: #1, #2, #3, #4, толщина: 20 мм – 1 шт. (при необходимости);
- Аугмент бедренный дистальный XB(F)Q I GC(L) T левый, размер #2, толщина: 5 мм, 10 мм, 15 мм – 1 шт. (при необходимости);
- Аугмент бедренный дистальный XB(F)Q II GC(L) T левый, размер #2, толщина: 5 мм, 10 мм, 15 мм – 1 шт. (при необходимости);
- Аугмент бедренный задний универсальный XB(F)Q III GC T размер #2, толщина: 5 мм, 10 мм – от 1 до 2 шт. (при необходимости);
- Надколенник XFQ I BIS PE, размер: 28 мм х 8 мм, 30 мм х 9 мм, 34 мм х 9 мм – 1 шт. (при необходимости);
- Инструкция по применению – 1 шт.;
1632. Набор эндопротеза коленного сустава тотального RSK модель 120, в составе:
- Компонент бедренный XFQ IV GK(R) C правый, размер #2– 1 шт.;
- Вкладыш большеберцовый XFQ IV PD PE, размер #2, толщина: 20 мм – 1 шт.;
- Компонент большеберцовый XB(F)Q IV JP C, размер #3 – 1 шт.;

- Ножка прямая бесцементной фиксации XB(F)Q III GB(JB) T, размер: 10 мм х 40 мм, 11 мм х 40 мм, 12 мм х 40 мм, 13 мм х 40 мм, 14 мм х 40 мм, 16 мм х 40 мм, 18 мм х 40 мм, 10 мм х 80 мм, 11 мм х 80 мм, 12 мм х 80 мм, 13 мм х 80 мм, 14 мм х 80 мм, 16 мм х 80 мм, 18 мм х 80 мм, 10 мм х 120 мм, 11 мм х 120 мм, 12 мм х 120 мм, 13 мм х 120 мм, 14 мм х 120 мм, 16 мм х 120 мм, 18 мм х 120 мм – от 1 до 2 шт. (при необходимости);
- Ножка изогнутая бесцементной фиксации XB(F)Q VI GB(JB) T, размер: 10 мм х 80 мм, 11 мм х 80 мм, 12 мм х 80 мм, 13 мм х 80 мм, 14 мм х 80 мм, 16 мм х 80 мм, 18 мм х 80 мм, 10 мм х 120 мм, 11 мм х 120 мм, 12 мм х 120 мм, 13 мм х 120 мм, 14 мм х 120 мм, 16 мм х 120 мм, 18 мм х 120 мм, 10 мм х 160 мм, 11 мм х 160 мм, 12 мм х 160 мм, 13 мм х 160 мм, 14 мм х 160 мм, 16 мм х 160 мм, 18 мм х 160 мм – от 1 до 2 шт. (при необходимости);
- Ножка изогнутая бесцементной фиксации XB(F)Q VII GB(JB) T, размер: 10 мм х 80 мм, 11 мм х 80 мм, 12 мм х 80 мм, 13 мм х 80 мм, 14 мм х 80 мм, 16 мм х 80 мм, 18 мм х 80 мм, 10 мм х 120 мм, 11 мм х 120 мм, 12 мм х 120 мм, 13 мм х 120 мм, 14 мм х 120 мм, 16 мм х 120 мм, 18 мм х 120 мм, 10 мм х 160 мм, 11 мм х 160 мм, 12 мм х 160 мм, 13 мм х 160 мм, 14 мм х 160 мм, 16 мм х 160 мм, 18 мм х 160 мм – от 1 до 2 шт. (при необходимости);
- Аугмент большеберцовый XB(F)Q V JC(L) T левый, размер #3, толщина: 5 мм, 10 мм, 15 мм – 1 шт. (при необходимости);
- Аугмент большеберцовый XB(F)Q V JC(R) T правый, размер #3, толщина: 5 мм, 10 мм, 15 мм – 1 шт. (при необходимости);
- Конус большеберцовый XB(F)Q VII JC T размер: #1, #2, #3, #4, толщина: 20 мм – 1 шт. (при необходимости);
- Аугмент бедренный дистальный XB(F)Q I GC(R) T правый, размер #2, толщина: 5 мм, 10 мм, 15 мм – 1 шт. (при необходимости);
- Аугмент бедренный дистальный XB(F)Q II GC(R) T правый, размер #2, толщина: 5 мм, 10 мм, 15 мм – 1 шт. (при необходимости);
- Аугмент бедренный задний универсальный XB(F)Q III GC T размер #2, толщина: 5 мм, 10 мм – от 1 до 2 шт. (при необходимости);
- Надколенник XFQ I BIS PE, размер: 28 мм х 8 мм, 30 мм х 9 мм, 34 мм х 9 мм – 1 шт. (при необходимости);
- Инструкция по применению – 1 шт.;
1633. Набор эндопротеза коленного сустава тотального RSK модель 121, в составе:
- Компонент бедренный XFQ IV GK(L) C левый, размер #2– 1 шт.;
- Вкладыш большеберцовый XFQ IV PD PE, размер #4, толщина: 10 мм – 1 шт.;
- Компонент большеберцовый XB(F)Q IV JP C, размер #4 – 1 шт.;
- Ножка прямая бесцементной фиксации XB(F)Q III GB(JB) T, размер: 10 мм х 40 мм, 11 мм х 40 мм, 12 мм х 40 мм, 13 мм х 40 мм, 14 мм х 40 мм, 16 мм х 40 мм, 18 мм х 40 мм, 10 мм х 80 мм, 11 мм х 80 мм, 12 мм х 80 мм, 13 мм х 80 мм, 14 мм х 80 мм, 16 мм х 80 мм, 18 мм х 80 мм, 10 мм х 120 мм, 11 мм х 120 мм, 12 мм х 120 мм, 13 мм х 120 мм, 14 мм х 120 мм, 16 мм х 120 мм, 18 мм х 120 мм – от 1 до 2 шт. (при необходимости);
- Ножка изогнутая бесцементной фиксации XB(F)Q VI GB(JB) T, размер: 10 мм х 80 мм, 11 мм х 80 мм, 12 мм х 80 мм, 13 мм х 80 мм, 14 мм х 80 мм, 16 мм х 80 мм, 18 мм х 80 мм, 10 мм х 120 мм, 11 мм х 120 мм, 12 мм х 120 мм, 13 мм х 120 мм, 14 мм х 120 мм, 16 мм х 120 мм, 18 мм х 120 мм, 10 мм х 160 мм, 11 мм х 160 мм, 12 мм х 160 мм, 13 мм х 160 мм, 14 мм х 160 мм, 16 мм х 160 мм, 18 мм х 160 мм – от 1 до 2 шт. (при необходимости);
- Ножка изогнутая бесцементной фиксации XB(F)Q VII GB(JB) T, размер: 10 мм х 80 мм, 11 мм х 80 мм, 12 мм х 80 мм, 13 мм х 80 мм, 14 мм х 80 мм, 16 мм х 80 мм, 18 мм х 80 мм, 10 мм х 120 мм, 11 мм х 120 мм, 12 мм х 120 мм, 13 мм х 120 мм, 14 мм х 120 мм, 16 мм х 120 мм, 18 мм х 120 мм, 10 мм х 160 мм, 11 мм х 160 мм, 12 мм х 160 мм, 13 мм х 160 мм, 14 мм х 160 мм, 16 мм х 160 мм, 18 мм х 160 мм – от 1 до 2 шт. (при необходимости);
- Аугмент большеберцовый XB(F)Q V JC(L) T левый, размер #4, толщина: 5 мм, 10 мм, 15 мм – 1 шт. (при необходимости);
- Аугмент большеберцовый XB(F)Q V JC(R) T правый, размер #4, толщина: 5 мм, 10 мм, 15 мм – 1 шт. (при необходимости);
- Конус большеберцовый XB(F)Q VII JC T размер: #1, #2, #3, #4, толщина: 20 мм – 1 шт. (при необходимости);
- Аугмент бедренный дистальный XB(F)Q I GC(L) T левый, размер #2, толщина: 5 мм, 10 мм, 15 мм – 1 шт. (при необходимости);
- Аугмент бедренный дистальный XB(F)Q II GC(L) T левый, размер #2, толщина: 5 мм, 10 мм, 15 мм – 1 шт. (при необходимости);
- Аугмент бедренный задний универсальный XB(F)Q III GC T размер #2, толщина: 5 мм, 10 мм – от 1 до 2 шт. (при необходимости);
- Надколенник XFQ I BIS PE, размер: 28 мм х 8 мм, 30 мм х 9 мм, 34 мм х 9 мм – 1 шт. (при необходимости);

- Инструкция по применению – 1 шт.;
1634. Набор эндопротеза коленного сустава тотального RSK модель 122, в составе:
- Компонент бедренный XFQ IV GK(R) C правый, размер #2– 1 шт.;
- Вкладыш большеберцовый XFQ IV PD PE, размер #4, толщина: 10 мм – 1 шт.;
- Компонент большеберцовый XB(F)Q IV JP C, размер #4 – 1 шт.;
- Ножка прямая бесцементной фиксации XB(F)Q III GB(JB) T, размер: 10 мм х 40 мм, 11 мм х 40 мм, 12 мм х 40 мм, 13 мм х 40 мм, 14 мм х 40 мм, 16 мм х 40 мм, 18 мм х 40 мм, 10 мм х 80 мм, 11 мм х 80 мм, 12 мм х 80 мм, 13 мм х 80 мм, 14 мм х 80 мм, 16 мм х 80 мм, 18 мм х 80 мм, 10 мм х 120 мм, 11 мм х 120 мм, 12 мм х 120 мм, 13 мм х 120 мм, 14 мм х 120 мм, 16 мм х 120 мм, 18 мм х 120 мм – от 1 до 2 шт. (при необходимости);
- Ножка изогнутая бесцементной фиксации XB(F)Q VI GB(JB) T, размер: 10 мм х 80 мм, 11 мм х 80 мм, 12 мм х 80 мм, 13 мм х 80 мм, 14 мм х 80 мм, 16 мм х 80 мм, 18 мм х 80 мм, 10 мм х 120 мм, 11 мм х 120 мм, 12 мм х 120 мм, 13 мм х 120 мм, 14 мм х 120 мм, 16 мм х 120 мм, 18 мм х 120 мм, 10 мм х 160 мм, 11 мм х 160 мм, 12 мм х 160 мм, 13 мм х 160 мм, 14 мм х 160 мм, 16 мм х 160 мм, 18 мм х 160 мм – от 1 до 2 шт. (при необходимости);
- Ножка изогнутая бесцементной фиксации XB(F)Q VII GB(JB) T, размер: 10 мм х 80 мм, 11 мм х 80 мм, 12 мм х 80 мм, 13 мм х 80 мм, 14 мм х 80 мм, 16 мм х 80 мм, 18 мм х 80 мм, 10 мм х 120 мм, 11 мм х 120 мм, 12 мм х 120 мм, 13 мм х 120 мм, 14 мм х 120 мм, 16 мм х 120 мм, 18 мм х 120 мм, 10 мм х 160 мм, 11 мм х 160 мм, 12 мм х 160 мм, 13 мм х 160 мм, 14 мм х 160 мм, 16 мм х 160 мм, 18 мм х 160 мм – от 1 до 2 шт. (при необходимости);
- Аугмент большеберцовый XB(F)Q V JC(L) T левый, размер #4, толщина: 5 мм, 10 мм, 15 мм – 1 шт. (при необходимости);
- Аугмент большеберцовый XB(F)Q V JC(R) T правый, размер #4, толщина: 5 мм, 10 мм, 15 мм – 1 шт. (при необходимости);
- Конус большеберцовый XB(F)Q VII JC T размер: #1, #2, #3, #4, толщина: 20 мм – 1 шт. (при необходимости);
- Аугмент бедренный дистальный XB(F)Q I GC(R) T правый, размер #2, толщина: 5 мм, 10 мм, 15 мм – 1 шт. (при необходимости);
- Аугмент бедренный дистальный XB(F)Q II GC(R) T правый, размер #2, толщина: 5 мм, 10 мм, 15 мм – 1 шт. (при необходимости);
- Аугмент бедренный задний универсальный XB(F)Q III GC T размер #2, толщина: 5 мм, 10 мм – от 1 до 2 шт. (при необходимости);
- Надколенник XFQ I BIS PE, размер: 28 мм х 8 мм, 30 мм х 9 мм, 34 мм х 9 мм – 1 шт. (при необходимости);
- Инструкция по применению – 1 шт.;
1635. Набор эндопротеза коленного сустава тотального RSK модель 123, в составе:
- Компонент бедренный XFQ IV GK(L) C левый, размер #2– 1 шт.;
- Вкладыш большеберцовый XFQ IV PD PE, размер #4, толщина: 12 мм – 1 шт.;
- Компонент большеберцовый XB(F)Q IV JP C, размер #4 – 1 шт.;
- Ножка прямая бесцементной фиксации XB(F)Q III GB(JB) T, размер: 10 мм х 40 мм, 11 мм х 40 мм, 12 мм х 40 мм, 13 мм х 40 мм, 14 мм х 40 мм, 16 мм х 40 мм, 18 мм х 40 мм, 10 мм х 80 мм, 11 мм х 80 мм, 12 мм х 80 мм, 13 мм х 80 мм, 14 мм х 80 мм, 16 мм х 80 мм, 18 мм х 80 мм, 10 мм х 120 мм, 11 мм х 120 мм, 12 мм х 120 мм, 13 мм х 120 мм, 14 мм х 120 мм, 16 мм х 120 мм, 18 мм х 120 мм – от 1 до 2 шт. (при необходимости);
- Ножка изогнутая бесцементной фиксации XB(F)Q VI GB(JB) T, размер: 10 мм х 80 мм, 11 мм х 80 мм, 12 мм х 80 мм, 13 мм х 80 мм, 14 мм х 80 мм, 16 мм х 80 мм, 18 мм х 80 мм, 10 мм х 120 мм, 11 мм х 120 мм, 12 мм х 120 мм, 13 мм х 120 мм, 14 мм х 120 мм, 16 мм х 120 мм, 18 мм х 120 мм, 10 мм х 160 мм, 11 мм х 160 мм, 12 мм х 160 мм, 13 мм х 160 мм, 14 мм х 160 мм, 16 мм х 160 мм, 18 мм х 160 мм – от 1 до 2 шт. (при необходимости);
- Ножка изогнутая бесцементной фиксации XB(F)Q VII GB(JB) T, размер: 10 мм х 80 мм, 11 мм х 80 мм, 12 мм х 80 мм, 13 мм х 80 мм, 14 мм х 80 мм, 16 мм х 80 мм, 18 мм х 80 мм, 10 мм х 120 мм, 11 мм х 120 мм, 12 мм х 120 мм, 13 мм х 120 мм, 14 мм х 120 мм, 16 мм х 120 мм, 18 мм х 120 мм, 10 мм х 160 мм, 11 мм х 160 мм, 12 мм х 160 мм, 13 мм х 160 мм, 14 мм х 160 мм, 16 мм х 160 мм, 18 мм х 160 мм – от 1 до 2 шт. (при необходимости);
- Аугмент большеберцовый XB(F)Q V JC(L) T левый, размер #4, толщина: 5 мм, 10 мм, 15 мм – 1 шт. (при необходимости);
- Аугмент большеберцовый XB(F)Q V JC(R) T правый, размер #4, толщина: 5 мм, 10 мм, 15 мм – 1 шт. (при необходимости);
- Конус большеберцовый XB(F)Q VII JC T размер: #1, #2, #3, #4, толщина: 20 мм – 1 шт. (при необходимости);
- Аугмент бедренный дистальный XB(F)Q I GC(L) T левый, размер #2, толщина: 5 мм, 10 мм, 15 мм – 1 шт. (при необходимости);

- Аугмент бедренный дистальный XB(F)Q II GC(L) T левый, размер #2, толщина: 5 мм, 10 мм, 15 мм – 1 шт. (при необходимости);
- Аугмент бедренный задний универсальный XB(F)Q III GC T размер #2, толщина: 5 мм, 10 мм – от 1 до 2 шт. (при необходимости);
- Надколенник XFQ I BIS PE, размер: 28 мм х 8 мм, 30 мм х 9 мм, 34 мм х 9 мм – 1 шт. (при необходимости);
- Инструкция по применению – 1 шт.;
1636. Набор эндопротеза коленного сустава тотального RSK модель 124, в составе:
- Компонент бедренный XFQ IV GK(R) C правый, размер #2– 1 шт.;
- Вкладыш большеберцовый XFQ IV PD PE, размер #4, толщина: 12 мм – 1 шт.;
- Компонент большеберцовый XB(F)Q IV JP C, размер #4 – 1 шт.;
- Ножка прямая бесцементной фиксации XB(F)Q III GB(JB) T, размер: 10 мм х 40 мм, 11 мм х 40 мм, 12 мм х 40 мм, 13 мм х 40 мм, 14 мм х 40 мм, 16 мм х 40 мм, 18 мм х 40 мм, 10 мм х 80 мм, 11 мм х 80 мм, 12 мм х 80 мм, 13 мм х 80 мм, 14 мм х 80 мм, 16 мм х 80 мм, 18 мм х 80 мм, 10 мм х 120 мм, 11 мм х 120 мм, 12 мм х 120 мм, 13 мм х 120 мм, 14 мм х 120 мм, 16 мм х 120 мм, 18 мм х 120 мм – от 1 до 2 шт. (при необходимости);
- Ножка изогнутая бесцементной фиксации XB(F)Q VI GB(JB) T, размер: 10 мм х 80 мм, 11 мм х 80 мм, 12 мм х 80 мм, 13 мм х 80 мм, 14 мм х 80 мм, 16 мм х 80 мм, 18 мм х 80 мм, 10 мм х 120 мм, 11 мм х 120 мм, 12 мм х 120 мм, 13 мм х 120 мм, 14 мм х 120 мм, 16 мм х 120 мм, 18 мм х 120 мм, 10 мм х 160 мм, 11 мм х 160 мм, 12 мм х 160 мм, 13 мм х 160 мм, 14 мм х 160 мм, 16 мм х 160 мм, 18 мм х 160 мм – от 1 до 2 шт. (при необходимости);
- Ножка изогнутая бесцементной фиксации XB(F)Q VII GB(JB) T, размер: 10 мм х 80 мм, 11 мм х 80 мм, 12 мм х 80 мм, 13 мм х 80 мм, 14 мм х 80 мм, 16 мм х 80 мм, 18 мм х 80 мм, 10 мм х 120 мм, 11 мм х 120 мм, 12 мм х 120 мм, 13 мм х 120 мм, 14 мм х 120 мм, 16 мм х 120 мм, 18 мм х 120 мм, 10 мм х 160 мм, 11 мм х 160 мм, 12 мм х 160 мм, 13 мм х 160 мм, 14 мм х 160 мм, 16 мм х 160 мм, 18 мм х 160 мм – от 1 до 2 шт. (при необходимости);
- Аугмент большеберцовый XB(F)Q V JC(L) T левый, размер #4, толщина: 5 мм, 10 мм, 15 мм – 1 шт. (при необходимости);
- Аугмент большеберцовый XB(F)Q V JC(R) T правый, размер #4, толщина: 5 мм, 10 мм, 15 мм – 1 шт. (при необходимости);
- Конус большеберцовый XB(F)Q VII JC T размер: #1, #2, #3, #4, толщина: 20 мм – 1 шт. (при необходимости);
- Аугмент бедренный дистальный XB(F)Q I GC(R) T правый, размер #2, толщина: 5 мм, 10 мм, 15 мм – 1 шт. (при необходимости);
- Аугмент бедренный дистальный XB(F)Q II GC(R) T правый, размер #2, толщина: 5 мм, 10 мм, 15 мм – 1 шт. (при необходимости);
- Аугмент бедренный задний универсальный XB(F)Q III GC T размер #2, толщина: 5 мм, 10 мм – от 1 до 2 шт. (при необходимости);
- Надколенник XFQ I BIS PE, размер: 28 мм х 8 мм, 30 мм х 9 мм, 34 мм х 9 мм – 1 шт. (при необходимости);
- Инструкция по применению – 1 шт.;
1637. Набор эндопротеза коленного сустава тотального RSK модель 125, в составе:
- Компонент бедренный XFQ IV GK(L) C левый, размер #2– 1 шт.;
- Вкладыш большеберцовый XFQ IV PD PE, размер #4, толщина: 14 мм – 1 шт.;
- Компонент большеберцовый XB(F)Q IV JP C, размер #4 – 1 шт.;
- Ножка прямая бесцементной фиксации XB(F)Q III GB(JB) T, размер: 10 мм х 40 мм, 11 мм х 40 мм, 12 мм х 40 мм, 13 мм х 40 мм, 14 мм х 40 мм, 16 мм х 40 мм, 18 мм х 40 мм, 10 мм х 80 мм, 11 мм х 80 мм, 12 мм х 80 мм, 13 мм х 80 мм, 14 мм х 80 мм, 16 мм х 80 мм, 18 мм х 80 мм, 10 мм х 120 мм, 11 мм х 120 мм, 12 мм х 120 мм, 13 мм х 120 мм, 14 мм х 120 мм, 16 мм х 120 мм, 18 мм х 120 мм – от 1 до 2 шт. (при необходимости);
- Ножка изогнутая бесцементной фиксации XB(F)Q VI GB(JB) T, размер: 10 мм х 80 мм, 11 мм х 80 мм, 12 мм х 80 мм, 13 мм х 80 мм, 14 мм х 80 мм, 16 мм х 80 мм, 18 мм х 80 мм, 10 мм х 120 мм, 11 мм х 120 мм, 12 мм х 120 мм, 13 мм х 120 мм, 14 мм х 120 мм, 16 мм х 120 мм, 18 мм х 120 мм, 10 мм х 160 мм, 11 мм х 160 мм, 12 мм х 160 мм, 13 мм х 160 мм, 14 мм х 160 мм, 16 мм х 160 мм, 18 мм х 160 мм – от 1 до 2 шт. (при необходимости);
- Ножка изогнутая бесцементной фиксации XB(F)Q VII GB(JB) T, размер: 10 мм х 80 мм, 11 мм х 80 мм, 12 мм х 80 мм, 13 мм х 80 мм, 14 мм х 80 мм, 16 мм х 80 мм, 18 мм х 80 мм, 10 мм х 120 мм, 11 мм х 120 мм, 12 мм х 120 мм, 13 мм х 120 мм, 14 мм х 120 мм, 16 мм х 120 мм, 18 мм х 120 мм, 10 мм х 160 мм, 11 мм х 160 мм, 12 мм х 160 мм, 13 мм х 160 мм, 14 мм х 160 мм, 16 мм х 160 мм, 18 мм х 160 мм – от 1 до 2 шт. (при необходимости);
- Аугмент большеберцовый XB(F)Q V JC(L) T левый, размер #4, толщина: 5 мм, 10 мм, 15 мм – 1 шт. (при необходимости);

- Аугмент большеберцовый XB(F)Q V JC(R) T правый, размер #4, толщина: 5 мм, 10 мм, 15 мм – 1 шт. (при необходимости);
- Конус большеберцовый XB(F)Q VII JC T размер: #1, #2, #3, #4, толщина: 20 мм – 1 шт. (при необходимости);
- Аугмент бедренный дистальный XB(F)Q I GC(L) T левый, размер #2, толщина: 5 мм, 10 мм, 15 мм – 1 шт. (при необходимости);
- Аугмент бедренный дистальный XB(F)Q II GC(L) T левый, размер #2, толщина: 5 мм, 10 мм, 15 мм – 1 шт. (при необходимости);
- Аугмент бедренный задний универсальный XB(F)Q III GC T размер #2, толщина: 5 мм, 10 мм – от 1 до 2 шт. (при необходимости);
- Надколенник XFQ I BIS PE, размер: 28 мм x 8 мм, 30 мм x 9 мм, 34 мм x 9 мм – 1 шт. (при необходимости);
- Инструкция по применению – 1 шт.;
1638. Набор эндопротеза коленного сустава тотального RSK модель 126, в составе:
- Компонент бедренный XFQ IV GK(R) C правый, размер #2– 1 шт.;
- Вкладыш большеберцовый XFQ IV PD PE, размер #4, толщина: 14 мм – 1 шт.;
- Компонент большеберцовый XB(F)Q IV JP C, размер #4 – 1 шт.;
- Ножка прямая бесцементной фиксации XB(F)Q III GB(JB) T, размер: 10 мм x 40 мм, 11 мм x 40 мм, 12 мм x 40 мм, 13 мм x 40 мм, 14 мм x 40 мм, 16 мм x 40 мм, 18 мм x 40 мм, 10 мм x 80 мм, 11 мм x 80 мм, 12 мм x 80 мм, 13 мм x 80 мм, 14 мм x 80 мм, 16 мм x 80 мм, 18 мм x 80 мм, 10 мм x 120 мм, 11 мм x 120 мм, 12 мм x 120 мм, 13 мм x 120 мм, 14 мм x 120 мм, 16 мм x 120 мм, 18 мм x 120 мм – от 1 до 2 шт. (при необходимости);
- Ножка изогнутая бесцементной фиксации XB(F)Q VI GB(JB) T, размер: 10 мм x 80 мм, 11 мм x 80 мм, 12 мм x 80 мм, 13 мм x 80 мм, 14 мм x 80 мм, 16 мм x 80 мм, 18 мм x 80 мм, 10 мм x 120 мм, 11 мм x 120 мм, 12 мм x 120 мм, 13 мм x 120 мм, 14 мм x 120 мм, 16 мм x 120 мм, 18 мм x 120 мм, 10 мм x 160 мм, 11 мм x 160 мм, 12 мм x 160 мм, 13 мм x 160 мм, 14 мм x 160 мм, 16 мм x 160 мм, 18 мм x 160 мм – от 1 до 2 шт. (при необходимости);
- Ножка изогнутая бесцементной фиксации XB(F)Q VII GB(JB) T, размер: 10 мм x 80 мм, 11 мм x 80 мм, 12 мм x 80 мм, 13 мм x 80 мм, 14 мм x 80 мм, 16 мм x 80 мм, 18 мм x 80 мм, 10 мм x 120 мм, 11 мм x 120 мм, 12 мм x 120 мм, 13 мм x 120 мм, 14 мм x 120 мм, 16 мм x 120 мм, 18 мм x 120 мм, 10 мм x 160 мм, 11 мм x 160 мм, 12 мм x 160 мм, 13 мм x 160 мм, 14 мм x 160 мм, 16 мм x 160 мм, 18 мм x 160 мм – от 1 до 2 шт. (при необходимости);
- Аугмент большеберцовый XB(F)Q V JC(L) T левый, размер #4, толщина: 5 мм, 10 мм, 15 мм – 1 шт. (при необходимости);
- Аугмент большеберцовый XB(F)Q V JC(R) T правый, размер #4, толщина: 5 мм, 10 мм, 15 мм – 1 шт. (при необходимости);
- Конус большеберцовый XB(F)Q VII JC T размер: #1, #2, #3, #4, толщина: 20 мм – 1 шт. (при необходимости);
- Аугмент бедренный дистальный XB(F)Q I GC(R) T правый, размер #2, толщина: 5 мм, 10 мм, 15 мм – 1 шт. (при необходимости);
- Аугмент бедренный дистальный XB(F)Q II GC(R) T правый, размер #2, толщина: 5 мм, 10 мм, 15 мм – 1 шт. (при необходимости);
- Аугмент бедренный задний универсальный XB(F)Q III GC T размер #2, толщина: 5 мм, 10 мм – от 1 до 2 шт. (при необходимости);
- Надколенник XFQ I BIS PE, размер: 28 мм x 8 мм, 30 мм x 9 мм, 34 мм x 9 мм – 1 шт. (при необходимости);
- Инструкция по применению – 1 шт.;
1639. Набор эндопротеза коленного сустава тотального RSK модель 127, в составе:
- Компонент бедренный XFQ IV GK(L) C левый, размер #2– 1 шт.;
- Вкладыш большеберцовый XFQ IV PD PE, размер #4, толщина: 16 мм – 1 шт.;
- Компонент большеберцовый XB(F)Q IV JP C, размер #4 – 1 шт.;
- Ножка прямая бесцементной фиксации XB(F)Q III GB(JB) T, размер: 10 мм x 40 мм, 11 мм x 40 мм, 12 мм x 40 мм, 13 мм x 40 мм, 14 мм x 40 мм, 16 мм x 40 мм, 18 мм x 40 мм, 10 мм x 80 мм, 11 мм x 80 мм, 12 мм x 80 мм, 13 мм x 80 мм, 14 мм x 80 мм, 16 мм x 80 мм, 18 мм x 80 мм, 10 мм x 120 мм, 11 мм x 120 мм, 12 мм x 120 мм, 13 мм x 120 мм, 14 мм x 120 мм, 16 мм x 120 мм, 18 мм x 120 мм – от 1 до 2 шт. (при необходимости);
- Ножка изогнутая бесцементной фиксации XB(F)Q VI GB(JB) T, размер: 10 мм x 80 мм, 11 мм x 80 мм, 12 мм x 80 мм, 13 мм x 80 мм, 14 мм x 80 мм, 16 мм x 80 мм, 18 мм x 80 мм, 10 мм x 120 мм, 11 мм x 120 мм, 12 мм x 120 мм, 13 мм x 120 мм, 14 мм x 120 мм, 16 мм x 120 мм, 18 мм x 120 мм, 10 мм x 160 мм, 11 мм x 160 мм, 12 мм x 160 мм, 13 мм x 160 мм, 14 мм x 160 мм, 16 мм x 160 мм, 18 мм x 160 мм – от 1 до 2 шт. (при необходимости);

- Ножка изогнутая бесцементной фиксации XB(F)Q VII GB(JB) T, размер: 10 мм х 80 мм, 11 мм х 80 мм, 12 мм х 80 мм, 13 мм х 80 мм, 14 мм х 80 мм, 16 мм х 80 мм, 18 мм х 80 мм, 10 мм х 120 мм, 11 мм х 120 мм, 12 мм х 120 мм, 13 мм х 120 мм, 14 мм х 120 мм, 16 мм х 120 мм, 18 мм х 120 мм, 10 мм х 160 мм, 11 мм х 160 мм, 12 мм х 160 мм, 13 мм х 160 мм, 14 мм х 160 мм, 16 мм х 160 мм, 18 мм х 160 мм – от 1 до 2 шт. (при необходимости);
- Аугмент большеберцовый XB(F)Q V JC(L) T левый, размер #4, толщина: 5 мм, 10 мм, 15 мм – 1 шт. (при необходимости);
- Аугмент большеберцовый XB(F)Q V JC(R) T правый, размер #4, толщина: 5 мм, 10 мм, 15 мм – 1 шт. (при необходимости);
- Конус большеберцовый XB(F)Q VII JC T размер: #1, #2, #3, #4, толщина: 20 мм – 1 шт. (при необходимости);
- Аугмент бедренный дистальный XB(F)Q I GC(L) T левый, размер #2, толщина: 5 мм, 10 мм, 15 мм – 1 шт. (при необходимости);
- Аугмент бедренный дистальный XB(F)Q II GC(L) T левый, размер #2, толщина: 5 мм, 10 мм, 15 мм – 1 шт. (при необходимости);
- Аугмент бедренный задний универсальный XB(F)Q III GC T размер #2, толщина: 5 мм, 10 мм – от 1 до 2 шт. (при необходимости);
- Надколенник XFQ I BIS PE, размер: 28 мм х 8 мм, 30 мм х 9 мм, 34 мм х 9 мм – 1 шт. (при необходимости);
- Инструкция по применению – 1 шт.;
1640. Набор эндопротеза коленного сустава тотального RSK модель 128, в составе:
- Компонент бедренный XFQ IV GK(R) C правый, размер #2– 1 шт.;
- Вкладыш большеберцовый XFQ IV PD PE, размер #4, толщина: 16 мм – 1 шт.;
- Компонент большеберцовый XB(F)Q IV JP C, размер #4 – 1 шт.;
- Ножка прямая бесцементной фиксации XB(F)Q III GB(JB) T, размер: 10 мм х 40 мм, 11 мм х 40 мм, 12 мм х 40 мм, 13 мм х 40 мм, 14 мм х 40 мм, 16 мм х 40 мм, 18 мм х 40 мм, 10 мм х 80 мм, 11 мм х 80 мм, 12 мм х 80 мм, 13 мм х 80 мм, 14 мм х 80 мм, 16 мм х 80 мм, 18 мм х 80 мм, 10 мм х 120 мм, 11 мм х 120 мм, 12 мм х 120 мм, 13 мм х 120 мм, 14 мм х 120 мм, 16 мм х 120 мм, 18 мм х 120 мм – от 1 до 2 шт. (при необходимости);
- Ножка изогнутая бесцементной фиксации XB(F)Q VI GB(JB) T, размер: 10 мм х 80 мм, 11 мм х 80 мм, 12 мм х 80 мм, 13 мм х 80 мм, 14 мм х 80 мм, 16 мм х 80 мм, 18 мм х 80 мм, 10 мм х 120 мм, 11 мм х 120 мм, 12 мм х 120 мм, 13 мм х 120 мм, 14 мм х 120 мм, 16 мм х 120 мм, 18 мм х 120 мм, 10 мм х 160 мм, 11 мм х 160 мм, 12 мм х 160 мм, 13 мм х 160 мм, 14 мм х 160 мм, 16 мм х 160 мм, 18 мм х 160 мм – от 1 до 2 шт. (при необходимости);
- Ножка изогнутая бесцементной фиксации XB(F)Q VII GB(JB) T, размер: 10 мм х 80 мм, 11 мм х 80 мм, 12 мм х 80 мм, 13 мм х 80 мм, 14 мм х 80 мм, 16 мм х 80 мм, 18 мм х 80 мм, 10 мм х 120 мм, 11 мм х 120 мм, 12 мм х 120 мм, 13 мм х 120 мм, 14 мм х 120 мм, 16 мм х 120 мм, 18 мм х 120 мм, 10 мм х 160 мм, 11 мм х 160 мм, 12 мм х 160 мм, 13 мм х 160 мм, 14 мм х 160 мм, 16 мм х 160 мм, 18 мм х 160 мм – от 1 до 2 шт. (при необходимости);
- Аугмент большеберцовый XB(F)Q V JC(L) T левый, размер #4, толщина: 5 мм, 10 мм, 15 мм – 1 шт. (при необходимости);
- Аугмент большеберцовый XB(F)Q V JC(R) T правый, размер #4, толщина: 5 мм, 10 мм, 15 мм – 1 шт. (при необходимости);
- Конус большеберцовый XB(F)Q VII JC T размер: #1, #2, #3, #4, толщина: 20 мм – 1 шт. (при необходимости);
- Аугмент бедренный дистальный XB(F)Q I GC(R) T правый, размер #2, толщина: 5 мм, 10 мм, 15 мм – 1 шт. (при необходимости);
- Аугмент бедренный дистальный XB(F)Q II GC(R) T правый, размер #2, толщина: 5 мм, 10 мм, 15 мм – 1 шт. (при необходимости);
- Аугмент бедренный задний универсальный XB(F)Q III GC T размер #2, толщина: 5 мм, 10 мм – от 1 до 2 шт. (при необходимости);
- Надколенник XFQ I BIS PE, размер: 28 мм х 8 мм, 30 мм х 9 мм, 34 мм х 9 мм – 1 шт. (при необходимости);
- Инструкция по применению – 1 шт.;
1641. Набор эндопротеза коленного сустава тотального RSK модель 129, в составе:
- Компонент бедренный XFQ IV GK(L) C левый, размер #2– 1 шт.;
- Вкладыш большеберцовый XFQ IV PD PE, размер #4, толщина: 18 мм – 1 шт.;
- Компонент большеберцовый XB(F)Q IV JP C, размер #4 – 1 шт.;
- Ножка прямая бесцементной фиксации XB(F)Q III GB(JB) T, размер: 10 мм х 40 мм, 11 мм х 40 мм, 12 мм х 40 мм, 13 мм х 40 мм, 14 мм х 40 мм, 16 мм х 40 мм, 18 мм х 40 мм, 10 мм х 80 мм, 11 мм х 80 мм, 12 мм х 80 мм,

13 мм х 80 мм, 14 мм х 80 мм, 16 мм х 80 мм, 18 мм х 80 мм, 10 мм х 120 мм, 11 мм х 120 мм, 12 мм х 120 мм, 13 мм х 120 мм, 14 мм х 120 мм, 16 мм х 120 мм, 18 мм х 120 мм – от 1 до 2 шт. (при необходимости);
- Ножка изогнутая бесцементной фиксации XB(F)Q VI GB(JB) T, размер: 10 мм х 80 мм, 11 мм х 80 мм, 12 мм х 80 мм, 13 мм х 80 мм, 14 мм х 80 мм, 16 мм х 80 мм, 18 мм х 80 мм, 10 мм х 120 мм, 11 мм х 120 мм, 12 мм х 120 мм, 13 мм х 120 мм, 14 мм х 120 мм, 16 мм х 120 мм, 18 мм х 120 мм, 10 мм х 160 мм, 11 мм х 160 мм, 12 мм х 160 мм, 13 мм х 160 мм, 14 мм х 160 мм, 16 мм х 160 мм, 18 мм х 160 мм – от 1 до 2 шт. (при необходимости);
- Ножка изогнутая бесцементной фиксации XB(F)Q VII GB(JB) T, размер: 10 мм х 80 мм, 11 мм х 80 мм, 12 мм х 80 мм, 13 мм х 80 мм, 14 мм х 80 мм, 16 мм х 80 мм, 18 мм х 80 мм, 10 мм х 120 мм, 11 мм х 120 мм, 12 мм х 120 мм, 13 мм х 120 мм, 14 мм х 120 мм, 16 мм х 120 мм, 18 мм х 120 мм, 10 мм х 160 мм, 11 мм х 160 мм, 12 мм х 160 мм, 13 мм х 160 мм, 14 мм х 160 мм, 16 мм х 160 мм, 18 мм х 160 мм – от 1 до 2 шт. (при необходимости);
- Аугмент большеберцовый XB(F)Q V JC(L) T левый, размер #4, толщина: 5 мм, 10 мм, 15 мм – 1 шт. (при необходимости);
- Аугмент большеберцовый XB(F)Q V JC(R) T правый, размер #4, толщина: 5 мм, 10 мм, 15 мм – 1 шт. (при необходимости);
- Конус большеберцовый XB(F)Q VII JC T размер: #1, #2, #3, #4, толщина: 20 мм – 1 шт. (при необходимости);
- Аугмент бедренный дистальный XB(F)Q I GC(L) T левый, размер #2, толщина: 5 мм, 10 мм, 15 мм – 1 шт. (при необходимости);
- Аугмент бедренный дистальный XB(F)Q II GC(L) T левый, размер #2, толщина: 5 мм, 10 мм, 15 мм – 1 шт. (при необходимости);
- Аугмент бедренный задний универсальный XB(F)Q III GC T размер #2, толщина: 5 мм, 10 мм – от 1 до 2 шт. (при необходимости);
- Надколенник XFQ I BIS PE, размер: 28 мм х 8 мм, 30 мм х 9 мм, 34 мм х 9 мм – 1 шт. (при необходимости);
- Инструкция по применению – 1 шт.;
1642. Набор эндопротеза коленного сустава тотального RSK модель 130, в составе:
- Компонент бедренный XFQ IV GK(R) C правый, размер #2– 1 шт.;
- Вкладыш большеберцовый XFQ IV PD PE, размер #4, толщина: 18 мм – 1 шт.;
- Компонент большеберцовый XB(F)Q IV JP C, размер #4 – 1 шт.;
- Ножка прямая бесцементной фиксации XB(F)Q III GB(JB) T, размер: 10 мм х 40 мм, 11 мм х 40 мм, 12 мм х 40 мм, 13 мм х 40 мм, 14 мм х 40 мм, 16 мм х 40 мм, 18 мм х 40 мм, 10 мм х 80 мм, 11 мм х 80 мм, 12 мм х 80 мм, 13 мм х 80 мм, 14 мм х 80 мм, 16 мм х 80 мм, 18 мм х 80 мм, 10 мм х 120 мм, 11 мм х 120 мм, 12 мм х 120 мм, 13 мм х 120 мм, 14 мм х 120 мм, 16 мм х 120 мм, 18 мм х 120 мм – от 1 до 2 шт. (при необходимости);
- Ножка изогнутая бесцементной фиксации XB(F)Q VI GB(JB) T, размер: 10 мм х 80 мм, 11 мм х 80 мм, 12 мм х 80 мм, 13 мм х 80 мм, 14 мм х 80 мм, 16 мм х 80 мм, 18 мм х 80 мм, 10 мм х 120 мм, 11 мм х 120 мм, 12 мм х 120 мм, 13 мм х 120 мм, 14 мм х 120 мм, 16 мм х 120 мм, 18 мм х 120 мм, 10 мм х 160 мм, 11 мм х 160 мм, 12 мм х 160 мм, 13 мм х 160 мм, 14 мм х 160 мм, 16 мм х 160 мм, 18 мм х 160 мм – от 1 до 2 шт. (при необходимости);
- Ножка изогнутая бесцементной фиксации XB(F)Q VII GB(JB) T, размер: 10 мм х 80 мм, 11 мм х 80 мм, 12 мм х 80 мм, 13 мм х 80 мм, 14 мм х 80 мм, 16 мм х 80 мм, 18 мм х 80 мм, 10 мм х 120 мм, 11 мм х 120 мм, 12 мм х 120 мм, 13 мм х 120 мм, 14 мм х 120 мм, 16 мм х 120 мм, 18 мм х 120 мм, 10 мм х 160 мм, 11 мм х 160 мм, 12 мм х 160 мм, 13 мм х 160 мм, 14 мм х 160 мм, 16 мм х 160 мм, 18 мм х 160 мм – от 1 до 2 шт. (при необходимости);
- Аугмент большеберцовый XB(F)Q V JC(L) T левый, размер #4, толщина: 5 мм, 10 мм, 15 мм – 1 шт. (при необходимости);
- Аугмент большеберцовый XB(F)Q V JC(R) T правый, размер #4, толщина: 5 мм, 10 мм, 15 мм – 1 шт. (при необходимости);
- Конус большеберцовый XB(F)Q VII JC T размер: #1, #2, #3, #4, толщина: 20 мм – 1 шт. (при необходимости);
- Аугмент бедренный дистальный XB(F)Q I GC(R) T правый, размер #2, толщина: 5 мм, 10 мм, 15 мм – 1 шт. (при необходимости);
- Аугмент бедренный дистальный XB(F)Q II GC(R) T правый, размер #2, толщина: 5 мм, 10 мм, 15 мм – 1 шт. (при необходимости);
- Аугмент бедренный задний универсальный XB(F)Q III GC T размер #2, толщина: 5 мм, 10 мм – от 1 до 2 шт. (при необходимости);
- Надколенник XFQ I BIS PE, размер: 28 мм х 8 мм, 30 мм х 9 мм, 34 мм х 9 мм – 1 шт. (при необходимости);
- Инструкция по применению – 1 шт.;
1643. Набор эндопротеза коленного сустава тотального RSK модель 131, в составе:

- Компонент бедренный XFQ IV GK(L) C левый, размер #2– 1 шт.;
- Вкладыш большеберцовый XFQ IV PD PE, размер #4, толщина: 20 мм – 1 шт.;
- Компонент большеберцовый XB(F)Q IV JP C, размер #4 – 1 шт.;
- Ножка прямая бесцементной фиксации XB(F)Q III GB(JB) T, размер: 10 мм х 40 мм, 11 мм х 40 мм, 12 мм х 40 мм, 13 мм х 40 мм, 14 мм х 40 мм, 16 мм х 40 мм, 18 мм х 40 мм, 10 мм х 80 мм, 11 мм х 80 мм, 12 мм х 80 мм, 13 мм х 80 мм, 14 мм х 80 мм, 16 мм х 80 мм, 18 мм х 80 мм, 10 мм х 120 мм, 11 мм х 120 мм, 12 мм х 120 мм, 13 мм х 120 мм, 14 мм х 120 мм, 16 мм х 120 мм, 18 мм х 120 мм – от 1 до 2 шт. (при необходимости);
- Ножка изогнутая бесцементной фиксации XB(F)Q VI GB(JB) T, размер: 10 мм х 80 мм, 11 мм х 80 мм, 12 мм х 80 мм, 13 мм х 80 мм, 14 мм х 80 мм, 16 мм х 80 мм, 18 мм х 80 мм, 10 мм х 120 мм, 11 мм х 120 мм, 12 мм х 120 мм, 13 мм х 120 мм, 14 мм х 120 мм, 16 мм х 120 мм, 18 мм х 120 мм, 10 мм х 160 мм, 11 мм х 160 мм, 12 мм х 160 мм, 13 мм х 160 мм, 14 мм х 160 мм, 16 мм х 160 мм, 18 мм х 160 мм – от 1 до 2 шт. (при необходимости);
- Ножка изогнутая бесцементной фиксации XB(F)Q VII GB(JB) T, размер: 10 мм х 80 мм, 11 мм х 80 мм, 12 мм х 80 мм, 13 мм х 80 мм, 14 мм х 80 мм, 16 мм х 80 мм, 18 мм х 80 мм, 10 мм х 120 мм, 11 мм х 120 мм, 12 мм х 120 мм, 13 мм х 120 мм, 14 мм х 120 мм, 16 мм х 120 мм, 18 мм х 120 мм, 10 мм х 160 мм, 11 мм х 160 мм, 12 мм х 160 мм, 13 мм х 160 мм, 14 мм х 160 мм, 16 мм х 160 мм, 18 мм х 160 мм – от 1 до 2 шт. (при необходимости);
- Аугмент большеберцовый XB(F)Q V JC(L) T левый, размер #4, толщина: 5 мм, 10 мм, 15 мм – 1 шт. (при необходимости);
- Аугмент большеберцовый XB(F)Q V JC(R) T правый, размер #4, толщина: 5 мм, 10 мм, 15 мм – 1 шт. (при необходимости);
- Конус большеберцовый XB(F)Q VII JC T размер: #1, #2, #3, #4, толщина: 20 мм – 1 шт. (при необходимости);
- Аугмент бедренный дистальный XB(F)Q I GC(L) T левый, размер #2, толщина: 5 мм, 10 мм, 15 мм – 1 шт. (при необходимости);
- Аугмент бедренный дистальный XB(F)Q II GC(L) T левый, размер #2, толщина: 5 мм, 10 мм, 15 мм – 1 шт. (при необходимости);
- Аугмент бедренный задний универсальный XB(F)Q III GC T размер #2, толщина: 5 мм, 10 мм – от 1 до 2 шт. (при необходимости);
- Надколенник XFQ I BIS PE, размер: 28 мм х 8 мм, 30 мм х 9 мм, 34 мм х 9 мм – 1 шт. (при необходимости);
- Инструкция по применению – 1 шт.;

1644. Набор эндопротеза коленного сустава тотального RSK модель 132, в составе:
- Компонент бедренный XFQ IV GK(R) C правый, размер #2– 1 шт.;
- Вкладыш большеберцовый XFQ IV PD PE, размер #4, толщина: 20 мм – 1 шт.;
- Компонент большеберцовый XB(F)Q IV JP C, размер #4 – 1 шт.;
- Ножка прямая бесцементной фиксации XB(F)Q III GB(JB) T, размер: 10 мм х 40 мм, 11 мм х 40 мм, 12 мм х 40 мм, 13 мм х 40 мм, 14 мм х 40 мм, 16 мм х 40 мм, 18 мм х 40 мм, 10 мм х 80 мм, 11 мм х 80 мм, 12 мм х 80 мм, 13 мм х 80 мм, 14 мм х 80 мм, 16 мм х 80 мм, 18 мм х 80 мм, 10 мм х 120 мм, 11 мм х 120 мм, 12 мм х 120 мм, 13 мм х 120 мм, 14 мм х 120 мм, 16 мм х 120 мм, 18 мм х 120 мм – от 1 до 2 шт. (при необходимости);
- Ножка изогнутая бесцементной фиксации XB(F)Q VI GB(JB) T, размер: 10 мм х 80 мм, 11 мм х 80 мм, 12 мм х 80 мм, 13 мм х 80 мм, 14 мм х 80 мм, 16 мм х 80 мм, 18 мм х 80 мм, 10 мм х 120 мм, 11 мм х 120 мм, 12 мм х 120 мм, 13 мм х 120 мм, 14 мм х 120 мм, 16 мм х 120 мм, 18 мм х 120 мм, 10 мм х 160 мм, 11 мм х 160 мм, 12 мм х 160 мм, 13 мм х 160 мм, 14 мм х 160 мм, 16 мм х 160 мм, 18 мм х 160 мм – от 1 до 2 шт. (при необходимости);
- Ножка изогнутая бесцементной фиксации XB(F)Q VII GB(JB) T, размер: 10 мм х 80 мм, 11 мм х 80 мм, 12 мм х 80 мм, 13 мм х 80 мм, 14 мм х 80 мм, 16 мм х 80 мм, 18 мм х 80 мм, 10 мм х 120 мм, 11 мм х 120 мм, 12 мм х 120 мм, 13 мм х 120 мм, 14 мм х 120 мм, 16 мм х 120 мм, 18 мм х 120 мм, 10 мм х 160 мм, 11 мм х 160 мм, 12 мм х 160 мм, 13 мм х 160 мм, 14 мм х 160 мм, 16 мм х 160 мм, 18 мм х 160 мм – от 1 до 2 шт. (при необходимости);
- Аугмент большеберцовый XB(F)Q V JC(L) T левый, размер #4, толщина: 5 мм, 10 мм, 15 мм – 1 шт. (при необходимости);
- Аугмент большеберцовый XB(F)Q V JC(R) T правый, размер #4, толщина: 5 мм, 10 мм, 15 мм – 1 шт. (при необходимости);
- Конус большеберцовый XB(F)Q VII JC T размер: #1, #2, #3, #4, толщина: 20 мм – 1 шт. (при необходимости);
- Аугмент бедренный дистальный XB(F)Q I GC(R) T правый, размер #2, толщина: 5 мм, 10 мм, 15 мм – 1 шт. (при необходимости);
- Аугмент бедренный дистальный XB(F)Q II GC(R) T правый, размер #2, толщина: 5 мм, 10 мм, 15 мм – 1 шт. (при необходимости);

- Аугмент бедренный задний универсальный XB(F)Q III GC T размер #2, толщина: 5 мм, 10 мм – от 1 до 2 шт. (при необходимости);
- Надколенник XFQ I BIS PE, размер: 28 мм х 8 мм, 30 мм х 9 мм, 34 мм х 9 мм – 1 шт. (при необходимости);
- Инструкция по применению – 1 шт.;
1645. Набор эндопротеза коленного сустава тотального RSK модель 133, в составе:
- Компонент бедренный XFQ IV GK(L) C левый, размер #2– 1 шт.;
- Вкладыш большеберцовый XFQ IV PD PE, размер #4, толщина: 10 мм – 1 шт.;
- Компонент большеберцовый XB(F)Q IV JP C, размер #5 – 1 шт.;
- Ножка прямая бесцементной фиксации XB(F)Q III GB(JB) T, размер: 10 мм х 40 мм, 11 мм х 40 мм, 12 мм х 40 мм, 13 мм х 40 мм, 14 мм х 40 мм, 16 мм х 40 мм, 18 мм х 40 мм, 10 мм х 80 мм, 11 мм х 80 мм, 12 мм х 80 мм, 13 мм х 80 мм, 14 мм х 80 мм, 16 мм х 80 мм, 18 мм х 80 мм, 10 мм х 120 мм, 11 мм х 120 мм, 12 мм х 120 мм, 13 мм х 120 мм, 14 мм х 120 мм, 16 мм х 120 мм, 18 мм х 120 мм – от 1 до 2 шт. (при необходимости);
- Ножка изогнутая бесцементной фиксации XB(F)Q VI GB(JB) T, размер: 10 мм х 80 мм, 11 мм х 80 мм, 12 мм х 80 мм, 13 мм х 80 мм, 14 мм х 80 мм, 16 мм х 80 мм, 18 мм х 80 мм, 10 мм х 120 мм, 11 мм х 120 мм, 12 мм х 120 мм, 13 мм х 120 мм, 14 мм х 120 мм, 16 мм х 120 мм, 18 мм х 120 мм, 10 мм х 160 мм, 11 мм х 160 мм, 12 мм х 160 мм, 13 мм х 160 мм, 14 мм х 160 мм, 16 мм х 160 мм, 18 мм х 160 мм – от 1 до 2 шт. (при необходимости);
- Ножка изогнутая бесцементной фиксации XB(F)Q VII GB(JB) T, размер: 10 мм х 80 мм, 11 мм х 80 мм, 12 мм х 80 мм, 13 мм х 80 мм, 14 мм х 80 мм, 16 мм х 80 мм, 18 мм х 80 мм, 10 мм х 120 мм, 11 мм х 120 мм, 12 мм х 120 мм, 13 мм х 120 мм, 14 мм х 120 мм, 16 мм х 120 мм, 18 мм х 120 мм, 10 мм х 160 мм, 11 мм х 160 мм, 12 мм х 160 мм, 13 мм х 160 мм, 14 мм х 160 мм, 16 мм х 160 мм, 18 мм х 160 мм – от 1 до 2 шт. (при необходимости);
- Аугмент большеберцовый XB(F)Q V JC(L) T левый, размер #5, толщина: 5 мм, 10 мм, 15 мм – 1 шт. (при необходимости);
- Аугмент большеберцовый XB(F)Q V JC(R) T правый, размер #5, толщина: 5 мм, 10 мм, 15 мм – 1 шт. (при необходимости);
- Конус большеберцовый XB(F)Q VII JC T размер: #1, #2, #3, #4, толщина: 20 мм – 1 шт. (при необходимости);
- Аугмент бедренный дистальный XB(F)Q I GC(L) T левый, размер #2, толщина: 5 мм, 10 мм, 15 мм – 1 шт. (при необходимости);
- Аугмент бедренный дистальный XB(F)Q II GC(L) T левый, размер #2, толщина: 5 мм, 10 мм, 15 мм – 1 шт. (при необходимости);
- Аугмент бедренный задний универсальный XB(F)Q III GC T размер #2, толщина: 5 мм, 10 мм – от 1 до 2 шт. (при необходимости);
- Надколенник XFQ I BIS PE, размер: 28 мм х 8 мм, 30 мм х 9 мм, 34 мм х 9 мм – 1 шт. (при необходимости);
- Инструкция по применению – 1 шт.;
1646. Набор эндопротеза коленного сустава тотального RSK модель 134, в составе:
- Компонент бедренный XFQ IV GK(R) C правый, размер #2– 1 шт.;
- Вкладыш большеберцовый XFQ IV PD PE, размер #4, толщина: 10 мм – 1 шт.;
- Компонент большеберцовый XB(F)Q IV JP C, размер #5 – 1 шт.;
- Ножка прямая бесцементной фиксации XB(F)Q III GB(JB) T, размер: 10 мм х 40 мм, 11 мм х 40 мм, 12 мм х 40 мм, 13 мм х 40 мм, 14 мм х 40 мм, 16 мм х 40 мм, 18 мм х 40 мм, 10 мм х 80 мм, 11 мм х 80 мм, 12 мм х 80 мм, 13 мм х 80 мм, 14 мм х 80 мм, 16 мм х 80 мм, 18 мм х 80 мм, 10 мм х 120 мм, 11 мм х 120 мм, 12 мм х 120 мм, 13 мм х 120 мм, 14 мм х 120 мм, 16 мм х 120 мм, 18 мм х 120 мм – от 1 до 2 шт. (при необходимости);
- Ножка изогнутая бесцементной фиксации XB(F)Q VI GB(JB) T, размер: 10 мм х 80 мм, 11 мм х 80 мм, 12 мм х 80 мм, 13 мм х 80 мм, 14 мм х 80 мм, 16 мм х 80 мм, 18 мм х 80 мм, 10 мм х 120 мм, 11 мм х 120 мм, 12 мм х 120 мм, 13 мм х 120 мм, 14 мм х 120 мм, 16 мм х 120 мм, 18 мм х 120 мм, 10 мм х 160 мм, 11 мм х 160 мм, 12 мм х 160 мм, 13 мм х 160 мм, 14 мм х 160 мм, 16 мм х 160 мм, 18 мм х 160 мм – от 1 до 2 шт. (при необходимости);
- Ножка изогнутая бесцементной фиксации XB(F)Q VII GB(JB) T, размер: 10 мм х 80 мм, 11 мм х 80 мм, 12 мм х 80 мм, 13 мм х 80 мм, 14 мм х 80 мм, 16 мм х 80 мм, 18 мм х 80 мм, 10 мм х 120 мм, 11 мм х 120 мм, 12 мм х 120 мм, 13 мм х 120 мм, 14 мм х 120 мм, 16 мм х 120 мм, 18 мм х 120 мм, 10 мм х 160 мм, 11 мм х 160 мм, 12 мм х 160 мм, 13 мм х 160 мм, 14 мм х 160 мм, 16 мм х 160 мм, 18 мм х 160 мм – от 1 до 2 шт. (при необходимости);
- Аугмент большеберцовый XB(F)Q V JC(L) T левый, размер #5, толщина: 5 мм, 10 мм, 15 мм – 1 шт. (при необходимости);
- Аугмент большеберцовый XB(F)Q V JC(R) T правый, размер #5, толщина: 5 мм, 10 мм, 15 мм – 1 шт. (при необходимости);

- Конус большеберцовый XB(F)Q VII JC T размер: #1, #2, #3, #4, толщина: 20 мм – 1 шт. (при необходимости);
- Аугмент бедренный дистальный XB(F)Q I GC(R) T правый, размер #2, толщина: 5 мм, 10 мм, 15 мм – 1 шт. (при необходимости);
- Аугмент бедренный дистальный XB(F)Q II GC(R) T правый, размер #2, толщина: 5 мм, 10 мм, 15 мм – 1 шт. (при необходимости);
- Аугмент бедренный задний универсальный XB(F)Q III GC T размер #2, толщина: 5 мм, 10 мм – от 1 до 2 шт. (при необходимости);
- Надколенник XFQ I BIS PE, размер: 28 мм x 8 мм, 30 мм x 9 мм, 34 мм x 9 мм – 1 шт. (при необходимости);
- Инструкция по применению – 1 шт.;
1647. Набор эндопротеза коленного сустава тотального RSK модель 135, в составе:
- Компонент бедренный XFQ IV GK(L) C левый, размер #2– 1 шт.;
- Вкладыш большеберцовый XFQ IV PD PE, размер #4, толщина: 12 мм – 1 шт.;
- Компонент большеберцовый XB(F)Q IV JP C, размер #5 – 1 шт.;
- Ножка прямая бесцементной фиксации XB(F)Q III GB(JB) T, размер: 10 мм x 40 мм, 11 мм x 40 мм, 12 мм x 40 мм, 13 мм x 40 мм, 14 мм x 40 мм, 16 мм x 40 мм, 18 мм x 40 мм, 10 мм x 80 мм, 11 мм x 80 мм, 12 мм x 80 мм, 13 мм x 80 мм, 14 мм x 80 мм, 16 мм x 80 мм, 18 мм x 80 мм, 10 мм x 120 мм, 11 мм x 120 мм, 12 мм x 120 мм, 13 мм x 120 мм, 14 мм x 120 мм, 16 мм x 120 мм, 18 мм x 120 мм – от 1 до 2 шт. (при необходимости);
- Ножка изогнутая бесцементной фиксации XB(F)Q VI GB(JB) T, размер: 10 мм x 80 мм, 11 мм x 80 мм, 12 мм x 80 мм, 13 мм x 80 мм, 14 мм x 80 мм, 16 мм x 80 мм, 18 мм x 80 мм, 10 мм x 120 мм, 11 мм x 120 мм, 12 мм x 120 мм, 13 мм x 120 мм, 14 мм x 120 мм, 16 мм x 120 мм, 18 мм x 120 мм, 10 мм x 160 мм, 11 мм x 160 мм, 12 мм x 160 мм, 13 мм x 160 мм, 14 мм x 160 мм, 16 мм x 160 мм, 18 мм x 160 мм – от 1 до 2 шт. (при необходимости);
- Ножка изогнутая бесцементной фиксации XB(F)Q VII GB(JB) T, размер: 10 мм x 80 мм, 11 мм x 80 мм, 12 мм x 80 мм, 13 мм x 80 мм, 14 мм x 80 мм, 16 мм x 80 мм, 18 мм x 80 мм, 10 мм x 120 мм, 11 мм x 120 мм, 12 мм x 120 мм, 13 мм x 120 мм, 14 мм x 120 мм, 16 мм x 120 мм, 18 мм x 120 мм, 10 мм x 160 мм, 11 мм x 160 мм, 12 мм x 160 мм, 13 мм x 160 мм, 14 мм x 160 мм, 16 мм x 160 мм, 18 мм x 160 мм – от 1 до 2 шт. (при необходимости);
- Аугмент большеберцовый XB(F)Q V JC(L) T левый, размер #5, толщина: 5 мм, 10 мм, 15 мм – 1 шт. (при необходимости);
- Аугмент большеберцовый XB(F)Q V JC(R) T правый, размер #5, толщина: 5 мм, 10 мм, 15 мм – 1 шт. (при необходимости);
- Конус большеберцовый XB(F)Q VII JC T размер: #1, #2, #3, #4, толщина: 20 мм – 1 шт. (при необходимости);
- Аугмент бедренный дистальный XB(F)Q I GC(L) T левый, размер #2, толщина: 5 мм, 10 мм, 15 мм – 1 шт. (при необходимости);
- Аугмент бедренный дистальный XB(F)Q II GC(L) T левый, размер #2, толщина: 5 мм, 10 мм, 15 мм – 1 шт. (при необходимости);
- Аугмент бедренный задний универсальный XB(F)Q III GC T размер #2, толщина: 5 мм, 10 мм – от 1 до 2 шт. (при необходимости);
- Надколенник XFQ I BIS PE, размер: 28 мм x 8 мм, 30 мм x 9 мм, 34 мм x 9 мм – 1 шт. (при необходимости);
- Инструкция по применению – 1 шт.;
1648. Набор эндопротеза коленного сустава тотального RSK модель 136, в составе:
- Компонент бедренный XFQ IV GK(R) C правый, размер #2– 1 шт.;
- Вкладыш большеберцовый XFQ IV PD PE, размер #4, толщина: 12 мм – 1 шт.;
- Компонент большеберцовый XB(F)Q IV JP C, размер #5 – 1 шт.;
- Ножка прямая бесцементной фиксации XB(F)Q III GB(JB) T, размер: 10 мм x 40 мм, 11 мм x 40 мм, 12 мм x 40 мм, 13 мм x 40 мм, 14 мм x 40 мм, 16 мм x 40 мм, 18 мм x 40 мм, 10 мм x 80 мм, 11 мм x 80 мм, 12 мм x 80 мм, 13 мм x 80 мм, 14 мм x 80 мм, 16 мм x 80 мм, 18 мм x 80 мм, 10 мм x 120 мм, 11 мм x 120 мм, 12 мм x 120 мм, 13 мм x 120 мм, 14 мм x 120 мм, 16 мм x 120 мм, 18 мм x 120 мм – от 1 до 2 шт. (при необходимости);
- Ножка изогнутая бесцементной фиксации XB(F)Q VI GB(JB) T, размер: 10 мм x 80 мм, 11 мм x 80 мм, 12 мм x 80 мм, 13 мм x 80 мм, 14 мм x 80 мм, 16 мм x 80 мм, 18 мм x 80 мм, 10 мм x 120 мм, 11 мм x 120 мм, 12 мм x 120 мм, 13 мм x 120 мм, 14 мм x 120 мм, 16 мм x 120 мм, 18 мм x 120 мм, 10 мм x 160 мм, 11 мм x 160 мм, 12 мм x 160 мм, 13 мм x 160 мм, 14 мм x 160 мм, 16 мм x 160 мм, 18 мм x 160 мм – от 1 до 2 шт. (при необходимости);
- Ножка изогнутая бесцементной фиксации XB(F)Q VII GB(JB) T, размер: 10 мм x 80 мм, 11 мм x 80 мм, 12 мм x 80 мм, 13 мм x 80 мм, 14 мм x 80 мм, 16 мм x 80 мм, 18 мм x 80 мм, 10 мм x 120 мм, 11 мм x 120 мм, 12 мм x 120

мм, 13 мм х 120 мм, 14 мм х 120 мм, 16 мм х 120 мм, 18 мм х 120 мм, 10 мм х 160 мм, 11 мм х 160 мм, 12 мм х 160 мм, 13 мм х 160 мм, 14 мм х 160 мм, 16 мм х 160 мм, 18 мм х 160 мм – от 1 до 2 шт. (при необходимости);
- Аугмент большеберцовый XB(F)Q V JC(L) T левый, размер #5, толщина: 5 мм, 10 мм, 15 мм – 1 шт. (при необходимости);
- Аугмент большеберцовый XB(F)Q V JC(R) T правый, размер #5, толщина: 5 мм, 10 мм, 15 мм – 1 шт. (при необходимости);
- Конус большеберцовый XB(F)Q VII JC T размер: #1, #2, #3, #4, толщина: 20 мм – 1 шт. (при необходимости);
- Аугмент бедренный дистальный XB(F)Q I GC(R) T правый, размер #2, толщина: 5 мм, 10 мм, 15 мм – 1 шт. (при необходимости);
- Аугмент бедренный дистальный XB(F)Q II GC(R) T правый, размер #2, толщина: 5 мм, 10 мм, 15 мм – 1 шт. (при необходимости);
- Аугмент бедренный задний универсальный XB(F)Q III GC T размер #2, толщина: 5 мм, 10 мм – от 1 до 2 шт. (при необходимости);
- Надколенник XFQ I BIS PE, размер: 28 мм х 8 мм, 30 мм х 9 мм, 34 мм х 9 мм – 1 шт. (при необходимости);
- Инструкция по применению – 1 шт.;
1649. Набор эндопротеза коленного сустава тотального RSK модель 137, в составе:
- Компонент бедренный XFQ IV GK(L) C левый, размер #2– 1 шт.;
- Вкладыш большеберцовый XFQ IV PD PE, размер #4, толщина: 14 мм – 1 шт.;
- Компонент большеберцовый XB(F)Q IV JP C, размер #5 – 1 шт.;
- Ножка прямая бесцементной фиксации XB(F)Q III GB(JB) T, размер: 10 мм х 40 мм, 11 мм х 40 мм, 12 мм х 40 мм, 13 мм х 40 мм, 14 мм х 40 мм, 16 мм х 40 мм, 18 мм х 40 мм, 10 мм х 80 мм, 11 мм х 80 мм, 12 мм х 80 мм, 13 мм х 80 мм, 14 мм х 80 мм, 16 мм х 80 мм, 18 мм х 80 мм, 10 мм х 120 мм, 11 мм х 120 мм, 12 мм х 120 мм, 13 мм х 120 мм, 14 мм х 120 мм, 16 мм х 120 мм, 18 мм х 120 мм – от 1 до 2 шт. (при необходимости);
- Ножка изогнутая бесцементной фиксации XB(F)Q VI GB(JB) T, размер: 10 мм х 80 мм, 11 мм х 80 мм, 12 мм х 80 мм, 13 мм х 80 мм, 14 мм х 80 мм, 16 мм х 80 мм, 18 мм х 80 мм, 10 мм х 120 мм, 11 мм х 120 мм, 12 мм х 120 мм, 13 мм х 120 мм, 14 мм х 120 мм, 16 мм х 120 мм, 18 мм х 120 мм, 10 мм х 160 мм, 11 мм х 160 мм, 12 мм х 160 мм, 13 мм х 160 мм, 14 мм х 160 мм, 16 мм х 160 мм, 18 мм х 160 мм – от 1 до 2 шт. (при необходимости);
- Ножка изогнутая бесцементной фиксации XB(F)Q VII GB(JB) T, размер: 10 мм х 80 мм, 11 мм х 80 мм, 12 мм х 80 мм, 13 мм х 80 мм, 14 мм х 80 мм, 16 мм х 80 мм, 18 мм х 80 мм, 10 мм х 120 мм, 11 мм х 120 мм, 12 мм х 120 мм, 13 мм х 120 мм, 14 мм х 120 мм, 16 мм х 120 мм, 18 мм х 120 мм, 10 мм х 160 мм, 11 мм х 160 мм, 12 мм х 160 мм, 13 мм х 160 мм, 14 мм х 160 мм, 16 мм х 160 мм, 18 мм х 160 мм – от 1 до 2 шт. (при необходимости);
- Аугмент большеберцовый XB(F)Q V JC(L) T левый, размер #5, толщина: 5 мм, 10 мм, 15 мм – 1 шт. (при необходимости);
- Аугмент большеберцовый XB(F)Q V JC(R) T правый, размер #5, толщина: 5 мм, 10 мм, 15 мм – 1 шт. (при необходимости);
- Конус большеберцовый XB(F)Q VII JC T размер: #1, #2, #3, #4, толщина: 20 мм – 1 шт. (при необходимости);
- Аугмент бедренный дистальный XB(F)Q I GC(L) T левый, размер #2, толщина: 5 мм, 10 мм, 15 мм – 1 шт. (при необходимости);
- Аугмент бедренный дистальный XB(F)Q II GC(L) T левый, размер #2, толщина: 5 мм, 10 мм, 15 мм – 1 шт. (при необходимости);
- Аугмент бедренный задний универсальный XB(F)Q III GC T размер #2, толщина: 5 мм, 10 мм – от 1 до 2 шт. (при необходимости);
- Надколенник XFQ I BIS PE, размер: 28 мм х 8 мм, 30 мм х 9 мм, 34 мм х 9 мм – 1 шт. (при необходимости);
- Инструкция по применению – 1 шт.;
1650. Набор эндопротеза коленного сустава тотального RSK модель 138, в составе:
- Компонент бедренный XFQ IV GK(R) C правый, размер #2– 1 шт.;
- Вкладыш большеберцовый XFQ IV PD PE, размер #4, толщина: 14 мм – 1 шт.;
- Компонент большеберцовый XB(F)Q IV JP C, размер #5 – 1 шт.;
- Ножка прямая бесцементной фиксации XB(F)Q III GB(JB) T, размер: 10 мм х 40 мм, 11 мм х 40 мм, 12 мм х 40 мм, 13 мм х 40 мм, 14 мм х 40 мм, 16 мм х 40 мм, 18 мм х 40 мм, 10 мм х 80 мм, 11 мм х 80 мм, 12 мм х 80 мм, 13 мм х 80 мм, 14 мм х 80 мм, 16 мм х 80 мм, 18 мм х 80 мм, 10 мм х 120 мм, 11 мм х 120 мм, 12 мм х 120 мм, 13 мм х 120 мм, 14 мм х 120 мм, 16 мм х 120 мм, 18 мм х 120 мм – от 1 до 2 шт. (при необходимости);

- Ножка изогнутая бесцементной фиксации XB(F)Q VI GB(JB) T, размер: 10 мм х 80 мм, 11 мм х 80 мм, 12 мм х 80 мм, 13 мм х 80 мм, 14 мм х 80 мм, 16 мм х 80 мм, 18 мм х 80 мм, 10 мм х 120 мм, 11 мм х 120 мм, 12 мм х 120 мм, 13 мм х 120 мм, 14 мм х 120 мм, 16 мм х 120 мм, 18 мм х 120 мм, 10 мм х 160 мм, 11 мм х 160 мм, 12 мм х 160 мм, 13 мм х 160 мм, 14 мм х 160 мм, 16 мм х 160 мм, 18 мм х 160 мм – от 1 до 2 шт. (при необходимости);
- Ножка изогнутая бесцементной фиксации XB(F)Q VII GB(JB) T, размер: 10 мм х 80 мм, 11 мм х 80 мм, 12 мм х 80 мм, 13 мм х 80 мм, 14 мм х 80 мм, 16 мм х 80 мм, 18 мм х 80 мм, 10 мм х 120 мм, 11 мм х 120 мм, 12 мм х 120 мм, 13 мм х 120 мм, 14 мм х 120 мм, 16 мм х 120 мм, 18 мм х 120 мм, 10 мм х 160 мм, 11 мм х 160 мм, 12 мм х 160 мм, 13 мм х 160 мм, 14 мм х 160 мм, 16 мм х 160 мм, 18 мм х 160 мм – от 1 до 2 шт. (при необходимости);
- Аугмент большеберцовый XB(F)Q V JC(L) T левый, размер #5, толщина: 5 мм, 10 мм, 15 мм – 1 шт. (при необходимости);
- Аугмент большеберцовый XB(F)Q V JC(R) T правый, размер #5, толщина: 5 мм, 10 мм, 15 мм – 1 шт. (при необходимости);
- Конус большеберцовый XB(F)Q VII JC T размер: #1, #2, #3, #4, толщина: 20 мм – 1 шт. (при необходимости);
- Аугмент бедренный дистальный XB(F)Q I GC(R) T правый, размер #2, толщина: 5 мм, 10 мм, 15 мм – 1 шт. (при необходимости);
- Аугмент бедренный дистальный XB(F)Q II GC(R) T правый, размер #2, толщина: 5 мм, 10 мм, 15 мм – 1 шт. (при необходимости);
- Аугмент бедренный задний универсальный XB(F)Q III GC T размер #2, толщина: 5 мм, 10 мм – от 1 до 2 шт. (при необходимости);
- Надколенник XFQ I BIS PE, размер: 28 мм х 8 мм, 30 мм х 9 мм, 34 мм х 9 мм – 1 шт. (при необходимости);
- Инструкция по применению – 1 шт.;

1651. Набор эндопротеза коленного сустава тотального RSK модель 139, в составе:
- Компонент бедренный XFQ IV GK(L) C левый, размер #2– 1 шт.;
- Вкладыш большеберцовый XFQ IV PD PE, размер #4, толщина: 16 мм – 1 шт.;
- Компонент большеберцовый XB(F)Q IV JP C, размер #5 – 1 шт.;
- Ножка прямая бесцементной фиксации XB(F)Q III GB(JB) T, размер: 10 мм х 40 мм, 11 мм х 40 мм, 12 мм х 40 мм, 13 мм х 40 мм, 14 мм х 40 мм, 16 мм х 40 мм, 18 мм х 40 мм, 10 мм х 80 мм, 11 мм х 80 мм, 12 мм х 80 мм, 13 мм х 80 мм, 14 мм х 80 мм, 16 мм х 80 мм, 18 мм х 80 мм, 10 мм х 120 мм, 11 мм х 120 мм, 12 мм х 120 мм, 13 мм х 120 мм, 14 мм х 120 мм, 16 мм х 120 мм, 18 мм х 120 мм – от 1 до 2 шт. (при необходимости);
- Ножка изогнутая бесцементной фиксации XB(F)Q VI GB(JB) T, размер: 10 мм х 80 мм, 11 мм х 80 мм, 12 мм х 80 мм, 13 мм х 80 мм, 14 мм х 80 мм, 16 мм х 80 мм, 18 мм х 80 мм, 10 мм х 120 мм, 11 мм х 120 мм, 12 мм х 120 мм, 13 мм х 120 мм, 14 мм х 120 мм, 16 мм х 120 мм, 18 мм х 120 мм, 10 мм х 160 мм, 11 мм х 160 мм, 12 мм х 160 мм, 13 мм х 160 мм, 14 мм х 160 мм, 16 мм х 160 мм, 18 мм х 160 мм – от 1 до 2 шт. (при необходимости);
- Ножка изогнутая бесцементной фиксации XB(F)Q VII GB(JB) T, размер: 10 мм х 80 мм, 11 мм х 80 мм, 12 мм х 80 мм, 13 мм х 80 мм, 14 мм х 80 мм, 16 мм х 80 мм, 18 мм х 80 мм, 10 мм х 120 мм, 11 мм х 120 мм, 12 мм х 120 мм, 13 мм х 120 мм, 14 мм х 120 мм, 16 мм х 120 мм, 18 мм х 120 мм, 10 мм х 160 мм, 11 мм х 160 мм, 12 мм х 160 мм, 13 мм х 160 мм, 14 мм х 160 мм, 16 мм х 160 мм, 18 мм х 160 мм – от 1 до 2 шт. (при необходимости);
- Аугмент большеберцовый XB(F)Q V JC(L) T левый, размер #5, толщина: 5 мм, 10 мм, 15 мм – 1 шт. (при необходимости);
- Аугмент большеберцовый XB(F)Q V JC(R) T правый, размер #5, толщина: 5 мм, 10 мм, 15 мм – 1 шт. (при необходимости);
- Конус большеберцовый XB(F)Q VII JC T размер: #1, #2, #3, #4, толщина: 20 мм – 1 шт. (при необходимости);
- Аугмент бедренный дистальный XB(F)Q I GC(L) T левый, размер #2, толщина: 5 мм, 10 мм, 15 мм – 1 шт. (при необходимости);
- Аугмент бедренный дистальный XB(F)Q II GC(L) T левый, размер #2, толщина: 5 мм, 10 мм, 15 мм – 1 шт. (при необходимости);
- Аугмент бедренный задний универсальный XB(F)Q III GC T размер #2, толщина: 5 мм, 10 мм – от 1 до 2 шт. (при необходимости);
- Надколенник XFQ I BIS PE, размер: 28 мм х 8 мм, 30 мм х 9 мм, 34 мм х 9 мм – 1 шт. (при необходимости);
- Инструкция по применению – 1 шт.;

1652. Набор эндопротеза коленного сустава тотального RSK модель 140, в составе:
- Компонент бедренный XFQ IV GK(R) C правый, размер #2– 1 шт.;
- Вкладыш большеберцовый XFQ IV PD PE, размер #4, толщина: 16 мм – 1 шт.;

- Компонент большеберцовый XB(F)Q IV JP C, размер #5 – 1 шт.;
- Ножка прямая бесцементной фиксации XB(F)Q III GB(JB) T, размер: 10 мм x 40 мм, 11 мм x 40 мм, 12 мм x 40 мм, 13 мм x 40 мм, 14 мм x 40 мм, 16 мм x 40 мм, 18 мм x 40 мм, 10 мм x 80 мм, 11 мм x 80 мм, 12 мм x 80 мм, 13 мм x 80 мм, 14 мм x 80 мм, 16 мм x 80 мм, 18 мм x 80 мм, 10 мм x 120 мм, 11 мм x 120 мм, 12 мм x 120 мм, 13 мм x 120 мм, 14 мм x 120 мм, 16 мм x 120 мм, 18 мм x 120 мм – от 1 до 2 шт. (при необходимости);
- Ножка изогнутая бесцементной фиксации XB(F)Q VI GB(JB) T, размер: 10 мм x 80 мм, 11 мм x 80 мм, 12 мм x 80 мм, 13 мм x 80 мм, 14 мм x 80 мм, 16 мм x 80 мм, 18 мм x 80 мм, 10 мм x 120 мм, 11 мм x 120 мм, 12 мм x 120 мм, 13 мм x 120 мм, 14 мм x 120 мм, 16 мм x 120 мм, 18 мм x 120 мм, 10 мм x 160 мм, 11 мм x 160 мм, 12 мм x 160 мм, 13 мм x 160 мм, 14 мм x 160 мм, 16 мм x 160 мм, 18 мм x 160 мм – от 1 до 2 шт. (при необходимости);
- Ножка изогнутая бесцементной фиксации XB(F)Q VII GB(JB) T, размер: 10 мм x 80 мм, 11 мм x 80 мм, 12 мм x 80 мм, 13 мм x 80 мм, 14 мм x 80 мм, 16 мм x 80 мм, 18 мм x 80 мм, 10 мм x 120 мм, 11 мм x 120 мм, 12 мм x 120 мм, 13 мм x 120 мм, 14 мм x 120 мм, 16 мм x 120 мм, 18 мм x 120 мм, 10 мм x 160 мм, 11 мм x 160 мм, 12 мм x 160 мм, 13 мм x 160 мм, 14 мм x 160 мм, 16 мм x 160 мм, 18 мм x 160 мм – от 1 до 2 шт. (при необходимости);
- Аугмент большеберцовый XB(F)Q V JC(L) T левый, размер #5, толщина: 5 мм, 10 мм, 15 мм – 1 шт. (при необходимости);
- Аугмент большеберцовый XB(F)Q V JC(R) T правый, размер #5, толщина: 5 мм, 10 мм, 15 мм – 1 шт. (при необходимости);
- Конус большеберцовый XB(F)Q VII JC T размер: #1, #2, #3, #4, толщина: 20 мм – 1 шт. (при необходимости);
- Аугмент бедренный дистальный XB(F)Q I GC(R) T правый, размер #2, толщина: 5 мм, 10 мм, 15 мм – 1 шт. (при необходимости);
- Аугмент бедренный дистальный XB(F)Q II GC(R) T правый, размер #2, толщина: 5 мм, 10 мм, 15 мм – 1 шт. (при необходимости);
- Аугмент бедренный задний универсальный XB(F)Q III GC T размер #2, толщина: 5 мм, 10 мм – от 1 до 2 шт. (при необходимости);
- Надколенник XFQ I BIS PE, размер: 28 мм x 8 мм, 30 мм x 9 мм, 34 мм x 9 мм – 1 шт. (при необходимости);
- Инструкция по применению – 1 шт.;

1653. Набор эндопротеза коленного сустава тотального RSK модель 141, в составе:
- Компонент бедренный XFQ IV GK(L) C левый, размер #2– 1 шт.;
- Вкладыш большеберцовый XFQ IV PD PE, размер #4, толщина: 18 мм – 1 шт.;
- Компонент большеберцовый XB(F)Q IV JP C, размер #5 – 1 шт.;
- Ножка прямая бесцементной фиксации XB(F)Q III GB(JB) T, размер: 10 мм x 40 мм, 11 мм x 40 мм, 12 мм x 40 мм, 13 мм x 40 мм, 14 мм x 40 мм, 16 мм x 40 мм, 18 мм x 40 мм, 10 мм x 80 мм, 11 мм x 80 мм, 12 мм x 80 мм, 13 мм x 80 мм, 14 мм x 80 мм, 16 мм x 80 мм, 18 мм x 80 мм, 10 мм x 120 мм, 11 мм x 120 мм, 12 мм x 120 мм, 13 мм x 120 мм, 14 мм x 120 мм, 16 мм x 120 мм, 18 мм x 120 мм – от 1 до 2 шт. (при необходимости);
- Ножка изогнутая бесцементной фиксации XB(F)Q VI GB(JB) T, размер: 10 мм x 80 мм, 11 мм x 80 мм, 12 мм x 80 мм, 13 мм x 80 мм, 14 мм x 80 мм, 16 мм x 80 мм, 18 мм x 80 мм, 10 мм x 120 мм, 11 мм x 120 мм, 12 мм x 120 мм, 13 мм x 120 мм, 14 мм x 120 мм, 16 мм x 120 мм, 18 мм x 120 мм, 10 мм x 160 мм, 11 мм x 160 мм, 12 мм x 160 мм, 13 мм x 160 мм, 14 мм x 160 мм, 16 мм x 160 мм, 18 мм x 160 мм – от 1 до 2 шт. (при необходимости);
- Ножка изогнутая бесцементной фиксации XB(F)Q VII GB(JB) T, размер: 10 мм x 80 мм, 11 мм x 80 мм, 12 мм x 80 мм, 13 мм x 80 мм, 14 мм x 80 мм, 16 мм x 80 мм, 18 мм x 80 мм, 10 мм x 120 мм, 11 мм x 120 мм, 12 мм x 120 мм, 13 мм x 120 мм, 14 мм x 120 мм, 16 мм x 120 мм, 18 мм x 120 мм, 10 мм x 160 мм, 11 мм x 160 мм, 12 мм x 160 мм, 13 мм x 160 мм, 14 мм x 160 мм, 16 мм x 160 мм, 18 мм x 160 мм – от 1 до 2 шт. (при необходимости);
- Аугмент большеберцовый XB(F)Q V JC(L) T левый, размер #5, толщина: 5 мм, 10 мм, 15 мм – 1 шт. (при необходимости);
- Аугмент большеберцовый XB(F)Q V JC(R) T правый, размер #5, толщина: 5 мм, 10 мм, 15 мм – 1 шт. (при необходимости);
- Конус большеберцовый XB(F)Q VII JC T размер: #1, #2, #3, #4, толщина: 20 мм – 1 шт. (при необходимости);
- Аугмент бедренный дистальный XB(F)Q I GC(L) T левый, размер #2, толщина: 5 мм, 10 мм, 15 мм – 1 шт. (при необходимости);
- Аугмент бедренный дистальный XB(F)Q II GC(L) T левый, размер #2, толщина: 5 мм, 10 мм, 15 мм – 1 шт. (при необходимости);
- Аугмент бедренный задний универсальный XB(F)Q III GC T размер #2, толщина: 5 мм, 10 мм – от 1 до 2 шт. (при необходимости);

- Надколенник XFQ I BIS PE, размер: 28 мм х 8 мм, 30 мм х 9 мм, 34 мм х 9 мм – 1 шт. (при необходимости);
- Инструкция по применению – 1 шт.;
1654. Набор эндопротеза коленного сустава тотального RSK модель 142, в составе:
- Компонент бедренный XFQ IV GK(R) C правый, размер #2– 1 шт.;
- Вкладыш большеберцовый XFQ IV PD PE, размер #4, толщина: 18 мм – 1 шт.;
- Компонент большеберцовый XB(F)Q IV JP C, размер #5 – 1 шт.;
- Ножка прямая бесцементной фиксации XB(F)Q III GB(JB) T, размер: 10 мм х 40 мм, 11 мм х 40 мм, 12 мм х 40 мм, 13 мм х 40 мм, 14 мм х 40 мм, 16 мм х 40 мм, 18 мм х 40 мм, 10 мм х 80 мм, 11 мм х 80 мм, 12 мм х 80 мм, 13 мм х 80 мм, 14 мм х 80 мм, 16 мм х 80 мм, 18 мм х 80 мм, 10 мм х 120 мм, 11 мм х 120 мм, 12 мм х 120 мм, 13 мм х 120 мм, 14 мм х 120 мм, 16 мм х 120 мм, 18 мм х 120 мм – от 1 до 2 шт. (при необходимости);
- Ножка изогнутая бесцементной фиксации XB(F)Q VI GB(JB) T, размер: 10 мм х 80 мм, 11 мм х 80 мм, 12 мм х 80 мм, 13 мм х 80 мм, 14 мм х 80 мм, 16 мм х 80 мм, 18 мм х 80 мм, 10 мм х 120 мм, 11 мм х 120 мм, 12 мм х 120 мм, 13 мм х 120 мм, 14 мм х 120 мм, 16 мм х 120 мм, 18 мм х 120 мм, 10 мм х 160 мм, 11 мм х 160 мм, 12 мм х 160 мм, 13 мм х 160 мм, 14 мм х 160 мм, 16 мм х 160 мм, 18 мм х 160 мм – от 1 до 2 шт. (при необходимости);
- Ножка изогнутая бесцементной фиксации XB(F)Q VII GB(JB) T, размер: 10 мм х 80 мм, 11 мм х 80 мм, 12 мм х 80 мм, 13 мм х 80 мм, 14 мм х 80 мм, 16 мм х 80 мм, 18 мм х 80 мм, 10 мм х 120 мм, 11 мм х 120 мм, 12 мм х 120 мм, 13 мм х 120 мм, 14 мм х 120 мм, 16 мм х 120 мм, 18 мм х 120 мм, 10 мм х 160 мм, 11 мм х 160 мм, 12 мм х 160 мм, 13 мм х 160 мм, 14 мм х 160 мм, 16 мм х 160 мм, 18 мм х 160 мм – от 1 до 2 шт. (при необходимости);
- Аугмент большеберцовый XB(F)Q V JC(L) T левый, размер #5, толщина: 5 мм, 10 мм, 15 мм – 1 шт. (при необходимости);
- Аугмент большеберцовый XB(F)Q V JC(R) T правый, размер #5, толщина: 5 мм, 10 мм, 15 мм – 1 шт. (при необходимости);
- Конус большеберцовый XB(F)Q VII JC T размер: #1, #2, #3, #4, толщина: 20 мм – 1 шт. (при необходимости);
- Аугмент бедренный дистальный XB(F)Q I GC(R) T правый, размер #2, толщина: 5 мм, 10 мм, 15 мм – 1 шт. (при необходимости);
- Аугмент бедренный дистальный XB(F)Q II GC(R) T правый, размер #2, толщина: 5 мм, 10 мм, 15 мм – 1 шт. (при необходимости);
- Аугмент бедренный задний универсальный XB(F)Q III GC T размер #2, толщина: 5 мм, 10 мм – от 1 до 2 шт. (при необходимости);
- Надколенник XFQ I BIS PE, размер: 28 мм х 8 мм, 30 мм х 9 мм, 34 мм х 9 мм – 1 шт. (при необходимости);
- Инструкция по применению – 1 шт.;
1655. Набор эндопротеза коленного сустава тотального RSK модель 143, в составе:
- Компонент бедренный XFQ IV GK(L) C левый, размер #2– 1 шт.;
- Вкладыш большеберцовый XFQ IV PD PE, размер #4, толщина: 20 мм – 1 шт.;
- Компонент большеберцовый XB(F)Q IV JP C, размер #5 – 1 шт.;
- Ножка прямая бесцементной фиксации XB(F)Q III GB(JB) T, размер: 10 мм х 40 мм, 11 мм х 40 мм, 12 мм х 40 мм, 13 мм х 40 мм, 14 мм х 40 мм, 16 мм х 40 мм, 18 мм х 40 мм, 10 мм х 80 мм, 11 мм х 80 мм, 12 мм х 80 мм, 13 мм х 80 мм, 14 мм х 80 мм, 16 мм х 80 мм, 18 мм х 80 мм, 10 мм х 120 мм, 11 мм х 120 мм, 12 мм х 120 мм, 13 мм х 120 мм, 14 мм х 120 мм, 16 мм х 120 мм, 18 мм х 120 мм – от 1 до 2 шт. (при необходимости);
- Ножка изогнутая бесцементной фиксации XB(F)Q VI GB(JB) T, размер: 10 мм х 80 мм, 11 мм х 80 мм, 12 мм х 80 мм, 13 мм х 80 мм, 14 мм х 80 мм, 16 мм х 80 мм, 18 мм х 80 мм, 10 мм х 120 мм, 11 мм х 120 мм, 12 мм х 120 мм, 13 мм х 120 мм, 14 мм х 120 мм, 16 мм х 120 мм, 18 мм х 120 мм, 10 мм х 160 мм, 11 мм х 160 мм, 12 мм х 160 мм, 13 мм х 160 мм, 14 мм х 160 мм, 16 мм х 160 мм, 18 мм х 160 мм – от 1 до 2 шт. (при необходимости);
- Ножка изогнутая бесцементной фиксации XB(F)Q VII GB(JB) T, размер: 10 мм х 80 мм, 11 мм х 80 мм, 12 мм х 80 мм, 13 мм х 80 мм, 14 мм х 80 мм, 16 мм х 80 мм, 18 мм х 80 мм, 10 мм х 120 мм, 11 мм х 120 мм, 12 мм х 120 мм, 13 мм х 120 мм, 14 мм х 120 мм, 16 мм х 120 мм, 18 мм х 120 мм, 10 мм х 160 мм, 11 мм х 160 мм, 12 мм х 160 мм, 13 мм х 160 мм, 14 мм х 160 мм, 16 мм х 160 мм, 18 мм х 160 мм – от 1 до 2 шт. (при необходимости);
- Аугмент большеберцовый XB(F)Q V JC(L) T левый, размер #5, толщина: 5 мм, 10 мм, 15 мм – 1 шт. (при необходимости);
- Аугмент большеберцовый XB(F)Q V JC(R) T правый, размер #5, толщина: 5 мм, 10 мм, 15 мм – 1 шт. (при необходимости);
- Конус большеберцовый XB(F)Q VII JC T размер: #1, #2, #3, #4, толщина: 20 мм – 1 шт. (при необходимости);

- Аугмент бедренный дистальный XB(F)Q I GC(L) T левый, размер #2, толщина: 5 мм, 10 мм, 15 мм – 1 шт. (при необходимости);
- Аугмент бедренный дистальный XB(F)Q II GC(L) T левый, размер #2, толщина: 5 мм, 10 мм, 15 мм – 1 шт. (при необходимости);
- Аугмент бедренный задний универсальный XB(F)Q III GC T размер #2, толщина: 5 мм, 10 мм – от 1 до 2 шт. (при необходимости);
- Надколенник XFQ I BIS PE, размер: 28 мм x 8 мм, 30 мм x 9 мм, 34 мм x 9 мм – 1 шт. (при необходимости);
- Инструкция по применению – 1 шт.;
1656. Набор эндопротеза коленного сустава тотального RSK модель 144, в составе:
- Компонент бедренный XFQ IV GK(R) C правый, размер #2– 1 шт.;
- Вкладыш большеберцовый XFQ IV PD PE, размер #4, толщина: 20 мм – 1 шт.;
- Компонент большеберцовый XB(F)Q IV JP C, размер #5 – 1 шт.;
- Ножка прямая бесцементной фиксации XB(F)Q III GB(JB) T, размер: 10 мм x 40 мм, 11 мм x 40 мм, 12 мм x 40 мм, 13 мм x 40 мм, 14 мм x 40 мм, 16 мм x 40 мм, 18 мм x 40 мм, 10 мм x 80 мм, 11 мм x 80 мм, 12 мм x 80 мм, 13 мм x 80 мм, 14 мм x 80 мм, 16 мм x 80 мм, 18 мм x 80 мм, 10 мм x 120 мм, 11 мм x 120 мм, 12 мм x 120 мм, 13 мм x 120 мм, 14 мм x 120 мм, 16 мм x 120 мм, 18 мм x 120 мм – от 1 до 2 шт. (при необходимости);
- Ножка изогнутая бесцементной фиксации XB(F)Q VI GB(JB) T, размер: 10 мм x 80 мм, 11 мм x 80 мм, 12 мм x 80 мм, 13 мм x 80 мм, 14 мм x 80 мм, 16 мм x 80 мм, 18 мм x 80 мм, 10 мм x 120 мм, 11 мм x 120 мм, 12 мм x 120 мм, 13 мм x 120 мм, 14 мм x 120 мм, 16 мм x 120 мм, 18 мм x 120 мм, 10 мм x 160 мм, 11 мм x 160 мм, 12 мм x 160 мм, 13 мм x 160 мм, 14 мм x 160 мм, 16 мм x 160 мм, 18 мм x 160 мм – от 1 до 2 шт. (при необходимости);
- Ножка изогнутая бесцементной фиксации XB(F)Q VII GB(JB) T, размер: 10 мм x 80 мм, 11 мм x 80 мм, 12 мм x 80 мм, 13 мм x 80 мм, 14 мм x 80 мм, 16 мм x 80 мм, 18 мм x 80 мм, 10 мм x 120 мм, 11 мм x 120 мм, 12 мм x 120 мм, 13 мм x 120 мм, 14 мм x 120 мм, 16 мм x 120 мм, 18 мм x 120 мм, 10 мм x 160 мм, 11 мм x 160 мм, 12 мм x 160 мм, 13 мм x 160 мм, 14 мм x 160 мм, 16 мм x 160 мм, 18 мм x 160 мм – от 1 до 2 шт. (при необходимости);
- Аугмент большеберцовый XB(F)Q V JC(L) T левый, размер #5, толщина: 5 мм, 10 мм, 15 мм – 1 шт. (при необходимости);
- Аугмент большеберцовый XB(F)Q V JC(R) T правый, размер #5, толщина: 5 мм, 10 мм, 15 мм – 1 шт. (при необходимости);
- Конус большеберцовый XB(F)Q VII JC T размер: #1, #2, #3, #4, толщина: 20 мм – 1 шт. (при необходимости);
- Аугмент бедренный дистальный XB(F)Q I GC(R) T правый, размер #2, толщина: 5 мм, 10 мм, 15 мм – 1 шт. (при необходимости);
- Аугмент бедренный дистальный XB(F)Q II GC(R) T правый, размер #2, толщина: 5 мм, 10 мм, 15 мм – 1 шт. (при необходимости);
- Аугмент бедренный задний универсальный XB(F)Q III GC T размер #2, толщина: 5 мм, 10 мм – от 1 до 2 шт. (при необходимости);
- Надколенник XFQ I BIS PE, размер: 28 мм x 8 мм, 30 мм x 9 мм, 34 мм x 9 мм – 1 шт. (при необходимости);
- Инструкция по применению – 1 шт.;
1657. Набор эндопротеза коленного сустава тотального RSK модель 145, в составе:
- Компонент бедренный XFQ IV GK(L) C левый, размер #2– 1 шт.;
- Вкладыш большеберцовый XFQ IV PD PE, размер #6, толщина: 10 мм – 1 шт.;
- Компонент большеберцовый XB(F)Q IV JP C, размер #6 – 1 шт.;
- Ножка прямая бесцементной фиксации XB(F)Q III GB(JB) T, размер: 10 мм x 40 мм, 11 мм x 40 мм, 12 мм x 40 мм, 13 мм x 40 мм, 14 мм x 40 мм, 16 мм x 40 мм, 18 мм x 40 мм, 10 мм x 80 мм, 11 мм x 80 мм, 12 мм x 80 мм, 13 мм x 80 мм, 14 мм x 80 мм, 16 мм x 80 мм, 18 мм x 80 мм, 10 мм x 120 мм, 11 мм x 120 мм, 12 мм x 120 мм, 13 мм x 120 мм, 14 мм x 120 мм, 16 мм x 120 мм, 18 мм x 120 мм – от 1 до 2 шт. (при необходимости);
- Ножка изогнутая бесцементной фиксации XB(F)Q VI GB(JB) T, размер: 10 мм x 80 мм, 11 мм x 80 мм, 12 мм x 80 мм, 13 мм x 80 мм, 14 мм x 80 мм, 16 мм x 80 мм, 18 мм x 80 мм, 10 мм x 120 мм, 11 мм x 120 мм, 12 мм x 120 мм, 13 мм x 120 мм, 14 мм x 120 мм, 16 мм x 120 мм, 18 мм x 120 мм, 10 мм x 160 мм, 11 мм x 160 мм, 12 мм x 160 мм, 13 мм x 160 мм, 14 мм x 160 мм, 16 мм x 160 мм, 18 мм x 160 мм – от 1 до 2 шт. (при необходимости);
- Ножка изогнутая бесцементной фиксации XB(F)Q VII GB(JB) T, размер: 10 мм x 80 мм, 11 мм x 80 мм, 12 мм x 80 мм, 13 мм x 80 мм, 14 мм x 80 мм, 16 мм x 80 мм, 18 мм x 80 мм, 10 мм x 120 мм, 11 мм x 120 мм, 12 мм x 120 мм, 13 мм x 120 мм, 14 мм x 120 мм, 16 мм x 120 мм, 18 мм x 120 мм, 10 мм x 160 мм, 11 мм x 160 мм, 12 мм x 160 мм, 13 мм x 160 мм, 14 мм x 160 мм, 16 мм x 160 мм, 18 мм x 160 мм – от 1 до 2 шт. (при необходимости);

- Аугмент большеберцовый XB(F)Q V JC(L) T XSM левый, толщина: 5 мм, 10 мм, 15 мм – 1 шт. (при необходимости);
- Аугмент большеберцовый XB(F)Q V JC(R) T XSM правый, толщина: 5 мм, 10 мм, 15 мм – 1 шт. (при необходимости);
- Конус большеберцовый XB(F)Q VII JC T размер: #1, #2, #3, #4, толщина: 20 мм – 1 шт. (при необходимости);
- Аугмент бедренный дистальный XB(F)Q I GC(L) T левый, размер #2, толщина: 5 мм, 10 мм, 15 мм – 1 шт. (при необходимости);
- Аугмент бедренный дистальный XB(F)Q II GC(L) T левый, размер #2, толщина: 5 мм, 10 мм, 15 мм – 1 шт. (при необходимости);
- Аугмент бедренный задний универсальный XB(F)Q III GC T размер #2, толщина: 5 мм, 10 мм – от 1 до 2 шт. (при необходимости);
- Надколенник XFQ I BIS PE, размер: 28 мм x 8 мм, 30 мм x 9 мм, 34 мм x 9 мм – 1 шт. (при необходимости);
- Инструкция по применению – 1 шт.;
1658. Набор эндопротеза коленного сустава тотального RSK модель 146, в составе:
- Компонент бедренный XFQ IV GK(R) C правый, размер #2– 1 шт.;
- Вкладыш большеберцовый XFQ IV PD PE, размер #6, толщина: 10 мм – 1 шт.;
- Компонент большеберцовый XB(F)Q IV JP C, размер #6 – 1 шт.;
- Ножка прямая бесцементной фиксации XB(F)Q III GB(JB) T, размер: 10 мм x 40 мм, 11 мм x 40 мм, 12 мм x 40 мм, 13 мм x 40 мм, 14 мм x 40 мм, 16 мм x 40 мм, 18 мм x 40 мм, 10 мм x 80 мм, 11 мм x 80 мм, 12 мм x 80 мм, 13 мм x 80 мм, 14 мм x 80 мм, 16 мм x 80 мм, 18 мм x 80 мм, 10 мм x 120 мм, 11 мм x 120 мм, 12 мм x 120 мм, 13 мм x 120 мм, 14 мм x 120 мм, 16 мм x 120 мм, 18 мм x 120 мм – от 1 до 2 шт. (при необходимости);
- Ножка изогнутая бесцементной фиксации XB(F)Q VI GB(JB) T, размер: 10 мм x 80 мм, 11 мм x 80 мм, 12 мм x 80 мм, 13 мм x 80 мм, 14 мм x 80 мм, 16 мм x 80 мм, 18 мм x 80 мм, 10 мм x 120 мм, 11 мм x 120 мм, 12 мм x 120 мм, 13 мм x 120 мм, 14 мм x 120 мм, 16 мм x 120 мм, 18 мм x 120 мм, 10 мм x 160 мм, 11 мм x 160 мм, 12 мм x 160 мм, 13 мм x 160 мм, 14 мм x 160 мм, 16 мм x 160 мм, 18 мм x 160 мм – от 1 до 2 шт. (при необходимости);
- Ножка изогнутая бесцементной фиксации XB(F)Q VII GB(JB) T, размер: 10 мм x 80 мм, 11 мм x 80 мм, 12 мм x 80 мм, 13 мм x 80 мм, 14 мм x 80 мм, 16 мм x 80 мм, 18 мм x 80 мм, 10 мм x 120 мм, 11 мм x 120 мм, 12 мм x 120 мм, 13 мм x 120 мм, 14 мм x 120 мм, 16 мм x 120 мм, 18 мм x 120 мм, 10 мм x 160 мм, 11 мм x 160 мм, 12 мм x 160 мм, 13 мм x 160 мм, 14 мм x 160 мм, 16 мм x 160 мм, 18 мм x 160 мм – от 1 до 2 шт. (при необходимости);
- Аугмент большеберцовый XB(F)Q V JC(L) T XSM левый, толщина: 5 мм, 10 мм, 15 мм – 1 шт. (при необходимости);
- Аугмент большеберцовый XB(F)Q V JC(R) T XSM правый, толщина: 5 мм, 10 мм, 15 мм – 1 шт. (при необходимости);
- Конус большеберцовый XB(F)Q VII JC T размер: #1, #2, #3, #4, толщина: 20 мм – 1 шт. (при необходимости);
- Аугмент бедренный дистальный XB(F)Q I GC(R) T правый, размер #2, толщина: 5 мм, 10 мм, 15 мм – 1 шт. (при необходимости);
- Аугмент бедренный дистальный XB(F)Q II GC(R) T правый, размер #2, толщина: 5 мм, 10 мм, 15 мм – 1 шт. (при необходимости);
- Аугмент бедренный задний универсальный XB(F)Q III GC T размер #2, толщина: 5 мм, 10 мм – от 1 до 2 шт. (при необходимости);
- Надколенник XFQ I BIS PE, размер: 28 мм x 8 мм, 30 мм x 9 мм, 34 мм x 9 мм – 1 шт. (при необходимости);
- Инструкция по применению – 1 шт.;
1659. Набор эндопротеза коленного сустава тотального RSK модель 147, в составе:
- Компонент бедренный XFQ IV GK(L) C левый, размер #2– 1 шт.;
- Вкладыш большеберцовый XFQ IV PD PE, размер #6, толщина: 12 мм – 1 шт.;
- Компонент большеберцовый XB(F)Q IV JP C, размер #6 – 1 шт.;
- Ножка прямая бесцементной фиксации XB(F)Q III GB(JB) T, размер: 10 мм x 40 мм, 11 мм x 40 мм, 12 мм x 40 мм, 13 мм x 40 мм, 14 мм x 40 мм, 16 мм x 40 мм, 18 мм x 40 мм, 10 мм x 80 мм, 11 мм x 80 мм, 12 мм x 80 мм, 13 мм x 80 мм, 14 мм x 80 мм, 16 мм x 80 мм, 18 мм x 80 мм, 10 мм x 120 мм, 11 мм x 120 мм, 12 мм x 120 мм, 13 мм x 120 мм, 14 мм x 120 мм, 16 мм x 120 мм, 18 мм x 120 мм – от 1 до 2 шт. (при необходимости);
- Ножка изогнутая бесцементной фиксации XB(F)Q VI GB(JB) T, размер: 10 мм x 80 мм, 11 мм x 80 мм, 12 мм x 80 мм, 13 мм x 80 мм, 14 мм x 80 мм, 16 мм x 80 мм, 18 мм x 80 мм, 10 мм x 120 мм, 11 мм x 120 мм, 12 мм x 120

мм, 13 мм х 120 мм, 14 мм х 120 мм, 16 мм х 120 мм, 18 мм х 120 мм, 10 мм х 160 мм, 11 мм х 160 мм, 12 мм х 160 мм, 13 мм х 160 мм, 14 мм х 160 мм, 16 мм х 160 мм, 18 мм х 160 мм – от 1 до 2 шт. (при необходимости);
- Ножка изогнутая бесцементной фиксации XB(F)Q VII GB(JB) T, размер: 10 мм х 80 мм, 11 мм х 80 мм, 12 мм х 80 мм, 13 мм х 80 мм, 14 мм х 80 мм, 16 мм х 80 мм, 18 мм х 80 мм, 10 мм х 120 мм, 11 мм х 120 мм, 12 мм х 120 мм, 13 мм х 120 мм, 14 мм х 120 мм, 16 мм х 120 мм, 18 мм х 120 мм, 10 мм х 160 мм, 11 мм х 160 мм, 12 мм х 160 мм, 13 мм х 160 мм, 14 мм х 160 мм, 16 мм х 160 мм, 18 мм х 160 мм – от 1 до 2 шт. (при необходимости);
- Аугмент большеберцовый XB(F)Q V JC(L) T XSM левый, толщина: 5 мм, 10 мм, 15 мм – 1 шт. (при необходимости);
- Аугмент большеберцовый XB(F)Q V JC(R) T XSM правый, толщина: 5 мм, 10 мм, 15 мм – 1 шт. (при необходимости);
- Конус большеберцовый XB(F)Q VII JC T размер: #1, #2, #3, #4, толщина: 20 мм – 1 шт. (при необходимости);
- Аугмент бедренный дистальный XB(F)Q I GC(L) T левый, размер #2, толщина: 5 мм, 10 мм, 15 мм – 1 шт. (при необходимости);
- Аугмент бедренный дистальный XB(F)Q II GC(L) T левый, размер #2, толщина: 5 мм, 10 мм, 15 мм – 1 шт. (при необходимости);
- Аугмент бедренный задний универсальный XB(F)Q III GC T размер #2, толщина: 5 мм, 10 мм – от 1 до 2 шт. (при необходимости);
- Надколенник XFQ I BIS PE, размер: 28 мм х 8 мм, 30 мм х 9 мм, 34 мм х 9 мм – 1 шт. (при необходимости);
- Инструкция по применению – 1 шт.;
1660. Набор эндопротеза коленного сустава тотального RSK модель 148, в составе:
- Компонент бедренный XFQ IV GK(R) C правый, размер #2– 1 шт.;
- Вкладыш большеберцовый XFQ IV PD PE, размер #6, толщина: 12 мм – 1 шт.;
- Компонент большеберцовый XB(F)Q IV JP C, размер #6 – 1 шт.;
- Ножка прямая бесцементной фиксации XB(F)Q III GB(JB) T, размер: 10 мм х 40 мм, 11 мм х 40 мм, 12 мм х 40 мм, 13 мм х 40 мм, 14 мм х 40 мм, 16 мм х 40 мм, 18 мм х 40 мм, 10 мм х 80 мм, 11 мм х 80 мм, 12 мм х 80 мм, 13 мм х 80 мм, 14 мм х 80 мм, 16 мм х 80 мм, 18 мм х 80 мм, 10 мм х 120 мм, 11 мм х 120 мм, 12 мм х 120 мм, 13 мм х 120 мм, 14 мм х 120 мм, 16 мм х 120 мм, 18 мм х 120 мм – от 1 до 2 шт. (при необходимости);
- Ножка изогнутая бесцементной фиксации XB(F)Q VI GB(JB) T, размер: 10 мм х 80 мм, 11 мм х 80 мм, 12 мм х 80 мм, 13 мм х 80 мм, 14 мм х 80 мм, 16 мм х 80 мм, 18 мм х 80 мм, 10 мм х 120 мм, 11 мм х 120 мм, 12 мм х 120 мм, 13 мм х 120 мм, 14 мм х 120 мм, 16 мм х 120 мм, 18 мм х 120 мм, 10 мм х 160 мм, 11 мм х 160 мм, 12 мм х 160 мм, 13 мм х 160 мм, 14 мм х 160 мм, 16 мм х 160 мм, 18 мм х 160 мм – от 1 до 2 шт. (при необходимости);
- Ножка изогнутая бесцементной фиксации XB(F)Q VII GB(JB) T, размер: 10 мм х 80 мм, 11 мм х 80 мм, 12 мм х 80 мм, 13 мм х 80 мм, 14 мм х 80 мм, 16 мм х 80 мм, 18 мм х 80 мм, 10 мм х 120 мм, 11 мм х 120 мм, 12 мм х 120 мм, 13 мм х 120 мм, 14 мм х 120 мм, 16 мм х 120 мм, 18 мм х 120 мм, 10 мм х 160 мм, 11 мм х 160 мм, 12 мм х 160 мм, 13 мм х 160 мм, 14 мм х 160 мм, 16 мм х 160 мм, 18 мм х 160 мм – от 1 до 2 шт. (при необходимости);
- Аугмент большеберцовый XB(F)Q V JC(L) T XSM левый, толщина: 5 мм, 10 мм, 15 мм – 1 шт. (при необходимости);
- Аугмент большеберцовый XB(F)Q V JC(R) T XSM правый, толщина: 5 мм, 10 мм, 15 мм – 1 шт. (при необходимости);
- Конус большеберцовый XB(F)Q VII JC T размер: #1, #2, #3, #4, толщина: 20 мм – 1 шт. (при необходимости);
- Аугмент бедренный дистальный XB(F)Q I GC(R) T правый, размер #2, толщина: 5 мм, 10 мм, 15 мм – 1 шт. (при необходимости);
- Аугмент бедренный дистальный XB(F)Q II GC(R) T правый, размер #2, толщина: 5 мм, 10 мм, 15 мм – 1 шт. (при необходимости);
- Аугмент бедренный задний универсальный XB(F)Q III GC T размер #2, толщина: 5 мм, 10 мм – от 1 до 2 шт. (при необходимости);
- Надколенник XFQ I BIS PE, размер: 28 мм х 8 мм, 30 мм х 9 мм, 34 мм х 9 мм – 1 шт. (при необходимости);
- Инструкция по применению – 1 шт.;
1661. Набор эндопротеза коленного сустава тотального RSK модель 149, в составе:
- Компонент бедренный XFQ IV GK(L) C левый, размер #2– 1 шт.;
- Вкладыш большеберцовый XFQ IV PD PE, размер #6, толщина: 14 мм – 1 шт.;
- Компонент большеберцовый XB(F)Q IV JP C, размер #6 – 1 шт.;

- Ножка прямая бесцементной фиксации XB(F)Q III GB(JB) T, размер: 10 мм х 40 мм, 11 мм х 40 мм, 12 мм х 40 мм, 13 мм х 40 мм, 14 мм х 40 мм, 16 мм х 40 мм, 18 мм х 40 мм, 10 мм х 80 мм, 11 мм х 80 мм, 12 мм х 80 мм, 13 мм х 80 мм, 14 мм х 80 мм, 16 мм х 80 мм, 18 мм х 80 мм, 10 мм х 120 мм, 11 мм х 120 мм, 12 мм х 120 мм, 13 мм х 120 мм, 14 мм х 120 мм, 16 мм х 120 мм, 18 мм х 120 мм – от 1 до 2 шт. (при необходимости);
- Ножка изогнутая бесцементной фиксации XB(F)Q VI GB(JB) T, размер: 10 мм х 80 мм, 11 мм х 80 мм, 12 мм х 80 мм, 13 мм х 80 мм, 14 мм х 80 мм, 16 мм х 80 мм, 18 мм х 80 мм, 10 мм х 120 мм, 11 мм х 120 мм, 12 мм х 120 мм, 13 мм х 120 мм, 14 мм х 120 мм, 16 мм х 120 мм, 18 мм х 120 мм, 10 мм х 160 мм, 11 мм х 160 мм, 12 мм х 160 мм, 13 мм х 160 мм, 14 мм х 160 мм, 16 мм х 160 мм, 18 мм х 160 мм – от 1 до 2 шт. (при необходимости);
- Ножка изогнутая бесцементной фиксации XB(F)Q VII GB(JB) T, размер: 10 мм х 80 мм, 11 мм х 80 мм, 12 мм х 80 мм, 13 мм х 80 мм, 14 мм х 80 мм, 16 мм х 80 мм, 18 мм х 80 мм, 10 мм х 120 мм, 11 мм х 120 мм, 12 мм х 120 мм, 13 мм х 120 мм, 14 мм х 120 мм, 16 мм х 120 мм, 18 мм х 120 мм, 10 мм х 160 мм, 11 мм х 160 мм, 12 мм х 160 мм, 13 мм х 160 мм, 14 мм х 160 мм, 16 мм х 160 мм, 18 мм х 160 мм – от 1 до 2 шт. (при необходимости);
- Аугмент большеберцовый XB(F)Q V JC(L) T XSM левый, толщина: 5 мм, 10 мм, 15 мм – 1 шт. (при необходимости);
- Аугмент большеберцовый XB(F)Q V JC(R) T XSM правый, толщина: 5 мм, 10 мм, 15 мм – 1 шт. (при необходимости);
- Конус большеберцовый XB(F)Q VII JC T размер: #1, #2, #3, #4, толщина: 20 мм – 1 шт. (при необходимости);
- Аугмент бедренный дистальный XB(F)Q I GC(L) T левый, размер #2, толщина: 5 мм, 10 мм, 15 мм – 1 шт. (при необходимости);
- Аугмент бедренный дистальный XB(F)Q II GC(L) T левый, размер #2, толщина: 5 мм, 10 мм, 15 мм – 1 шт. (при необходимости);
- Аугмент бедренный задний универсальный XB(F)Q III GC T размер #2, толщина: 5 мм, 10 мм – от 1 до 2 шт. (при необходимости);
- Надколенник XFQ I BIS PE, размер: 28 мм х 8 мм, 30 мм х 9 мм, 34 мм х 9 мм – 1 шт. (при необходимости);
- Инструкция по применению – 1 шт.;
1662. Набор эндопротеза коленного сустава тотального RSK модель 150, в составе:
- Компонент бедренный XFQ IV GK(R) C правый, размер #2– 1 шт.;
- Вкладыш большеберцовый XFQ IV PD PE, размер #6, толщина: 14 мм – 1 шт.;
- Компонент большеберцовый XB(F)Q IV JP C, размер #6 – 1 шт.;
- Ножка прямая бесцементной фиксации XB(F)Q III GB(JB) T, размер: 10 мм х 40 мм, 11 мм х 40 мм, 12 мм х 40 мм, 13 мм х 40 мм, 14 мм х 40 мм, 16 мм х 40 мм, 18 мм х 40 мм, 10 мм х 80 мм, 11 мм х 80 мм, 12 мм х 80 мм, 13 мм х 80 мм, 14 мм х 80 мм, 16 мм х 80 мм, 18 мм х 80 мм, 10 мм х 120 мм, 11 мм х 120 мм, 12 мм х 120 мм, 13 мм х 120 мм, 14 мм х 120 мм, 16 мм х 120 мм, 18 мм х 120 мм – от 1 до 2 шт. (при необходимости);
- Ножка изогнутая бесцементной фиксации XB(F)Q VI GB(JB) T, размер: 10 мм х 80 мм, 11 мм х 80 мм, 12 мм х 80 мм, 13 мм х 80 мм, 14 мм х 80 мм, 16 мм х 80 мм, 18 мм х 80 мм, 10 мм х 120 мм, 11 мм х 120 мм, 12 мм х 120 мм, 13 мм х 120 мм, 14 мм х 120 мм, 16 мм х 120 мм, 18 мм х 120 мм, 10 мм х 160 мм, 11 мм х 160 мм, 12 мм х 160 мм, 13 мм х 160 мм, 14 мм х 160 мм, 16 мм х 160 мм, 18 мм х 160 мм – от 1 до 2 шт. (при необходимости);
- Ножка изогнутая бесцементной фиксации XB(F)Q VII GB(JB) T, размер: 10 мм х 80 мм, 11 мм х 80 мм, 12 мм х 80 мм, 13 мм х 80 мм, 14 мм х 80 мм, 16 мм х 80 мм, 18 мм х 80 мм, 10 мм х 120 мм, 11 мм х 120 мм, 12 мм х 120 мм, 13 мм х 120 мм, 14 мм х 120 мм, 16 мм х 120 мм, 18 мм х 120 мм, 10 мм х 160 мм, 11 мм х 160 мм, 12 мм х 160 мм, 13 мм х 160 мм, 14 мм х 160 мм, 16 мм х 160 мм, 18 мм х 160 мм – от 1 до 2 шт. (при необходимости);
- Аугмент большеберцовый XB(F)Q V JC(L) T XSM левый, толщина: 5 мм, 10 мм, 15 мм – 1 шт. (при необходимости);
- Аугмент большеберцовый XB(F)Q V JC(R) T XSM правый, толщина: 5 мм, 10 мм, 15 мм – 1 шт. (при необходимости);
- Конус большеберцовый XB(F)Q VII JC T размер: #1, #2, #3, #4, толщина: 20 мм – 1 шт. (при необходимости);
- Аугмент бедренный дистальный XB(F)Q I GC(R) T правый, размер #2, толщина: 5 мм, 10 мм, 15 мм – 1 шт. (при необходимости);
- Аугмент бедренный дистальный XB(F)Q II GC(R) T правый, размер #2, толщина: 5 мм, 10 мм, 15 мм – 1 шт. (при необходимости);
- Аугмент бедренный задний универсальный XB(F)Q III GC T размер #2, толщина: 5 мм, 10 мм – от 1 до 2 шт. (при необходимости);
- Надколенник XFQ I BIS PE, размер: 28 мм х 8 мм, 30 мм х 9 мм, 34 мм х 9 мм – 1 шт. (при необходимости);

- Инструкция по применению – 1 шт.;
1663. Набор эндопротеза коленного сустава тотального RSK модель 151, в составе:
- Компонент бедренный XFQ IV GK(L) C левый, размер #2– 1 шт.;
- Вкладыш большеберцовый XFQ IV PD PE, размер #6, толщина: 16 мм – 1 шт.;
- Компонент большеберцовый XB(F)Q IV JP C, размер #6 – 1 шт.;
- Ножка прямая бесцементной фиксации XB(F)Q III GB(JB) T, размер: 10 мм x 40 мм, 11 мм x 40 мм, 12 мм x 40 мм, 13 мм x 40 мм, 14 мм x 40 мм, 16 мм x 40 мм, 18 мм x 40 мм, 10 мм x 80 мм, 11 мм x 80 мм, 12 мм x 80 мм, 13 мм x 80 мм, 14 мм x 80 мм, 16 мм x 80 мм, 18 мм x 80 мм, 10 мм x 120 мм, 11 мм x 120 мм, 12 мм x 120 мм, 13 мм x 120 мм, 14 мм x 120 мм, 16 мм x 120 мм, 18 мм x 120 мм – от 1 до 2 шт. (при необходимости);
- Ножка изогнутая бесцементной фиксации XB(F)Q VI GB(JB) T, размер: 10 мм x 80 мм, 11 мм x 80 мм, 12 мм x 80 мм, 13 мм x 80 мм, 14 мм x 80 мм, 16 мм x 80 мм, 18 мм x 80 мм, 10 мм x 120 мм, 11 мм x 120 мм, 12 мм x 120 мм, 13 мм x 120 мм, 14 мм x 120 мм, 16 мм x 120 мм, 18 мм x 120 мм, 10 мм x 160 мм, 11 мм x 160 мм, 12 мм x 160 мм, 13 мм x 160 мм, 14 мм x 160 мм, 16 мм x 160 мм, 18 мм x 160 мм – от 1 до 2 шт. (при необходимости);
- Ножка изогнутая бесцементной фиксации XB(F)Q VII GB(JB) T, размер: 10 мм x 80 мм, 11 мм x 80 мм, 12 мм x 80 мм, 13 мм x 80 мм, 14 мм x 80 мм, 16 мм x 80 мм, 18 мм x 80 мм, 10 мм x 120 мм, 11 мм x 120 мм, 12 мм x 120 мм, 13 мм x 120 мм, 14 мм x 120 мм, 16 мм x 120 мм, 18 мм x 120 мм, 10 мм x 160 мм, 11 мм x 160 мм, 12 мм x 160 мм, 13 мм x 160 мм, 14 мм x 160 мм, 16 мм x 160 мм, 18 мм x 160 мм – от 1 до 2 шт. (при необходимости);
- Аугмент большеберцовый XB(F)Q V JC(L) T XSM левый, толщина: 5 мм, 10 мм, 15 мм – 1 шт. (при необходимости);
- Аугмент большеберцовый XB(F)Q V JC(R) T XSM правый, толщина: 5 мм, 10 мм, 15 мм – 1 шт. (при необходимости);
- Конус большеберцовый XB(F)Q VII JC T размер: #1, #2, #3, #4, толщина: 20 мм – 1 шт. (при необходимости);
- Аугмент бедренный дистальный XB(F)Q I GC(L) T левый, размер #2, толщина: 5 мм, 10 мм, 15 мм – 1 шт. (при необходимости);
- Аугмент бедренный дистальный XB(F)Q II GC(L) T левый, размер #2, толщина: 5 мм, 10 мм, 15 мм – 1 шт. (при необходимости);
- Аугмент бедренный задний универсальный XB(F)Q III GC T размер #2, толщина: 5 мм, 10 мм – от 1 до 2 шт. (при необходимости);
- Надколенник XFQ I BIS PE, размер: 28 мм x 8 мм, 30 мм x 9 мм, 34 мм x 9 мм – 1 шт. (при необходимости);
- Инструкция по применению – 1 шт.;
1664. Набор эндопротеза коленного сустава тотального RSK модель 152, в составе:
- Компонент бедренный XFQ IV GK(R) C правый, размер #2– 1 шт.;
- Вкладыш большеберцовый XFQ IV PD PE, размер #6, толщина: 16 мм – 1 шт.;
- Компонент большеберцовый XB(F)Q IV JP C, размер #6 – 1 шт.;
- Ножка прямая бесцементной фиксации XB(F)Q III GB(JB) T, размер: 10 мм x 40 мм, 11 мм x 40 мм, 12 мм x 40 мм, 13 мм x 40 мм, 14 мм x 40 мм, 16 мм x 40 мм, 18 мм x 40 мм, 10 мм x 80 мм, 11 мм x 80 мм, 12 мм x 80 мм, 13 мм x 80 мм, 14 мм x 80 мм, 16 мм x 80 мм, 18 мм x 80 мм, 10 мм x 120 мм, 11 мм x 120 мм, 12 мм x 120 мм, 13 мм x 120 мм, 14 мм x 120 мм, 16 мм x 120 мм, 18 мм x 120 мм – от 1 до 2 шт. (при необходимости);
- Ножка изогнутая бесцементной фиксации XB(F)Q VI GB(JB) T, размер: 10 мм x 80 мм, 11 мм x 80 мм, 12 мм x 80 мм, 13 мм x 80 мм, 14 мм x 80 мм, 16 мм x 80 мм, 18 мм x 80 мм, 10 мм x 120 мм, 11 мм x 120 мм, 12 мм x 120 мм, 13 мм x 120 мм, 14 мм x 120 мм, 16 мм x 120 мм, 18 мм x 120 мм, 10 мм x 160 мм, 11 мм x 160 мм, 12 мм x 160 мм, 13 мм x 160 мм, 14 мм x 160 мм, 16 мм x 160 мм, 18 мм x 160 мм – от 1 до 2 шт. (при необходимости);
- Ножка изогнутая бесцементной фиксации XB(F)Q VII GB(JB) T, размер: 10 мм x 80 мм, 11 мм x 80 мм, 12 мм x 80 мм, 13 мм x 80 мм, 14 мм x 80 мм, 16 мм x 80 мм, 18 мм x 80 мм, 10 мм x 120 мм, 11 мм x 120 мм, 12 мм x 120 мм, 13 мм x 120 мм, 14 мм x 120 мм, 16 мм x 120 мм, 18 мм x 120 мм, 10 мм x 160 мм, 11 мм x 160 мм, 12 мм x 160 мм, 13 мм x 160 мм, 14 мм x 160 мм, 16 мм x 160 мм, 18 мм x 160 мм – от 1 до 2 шт. (при необходимости);
- Аугмент большеберцовый XB(F)Q V JC(L) T XSM левый, толщина: 5 мм, 10 мм, 15 мм – 1 шт. (при необходимости);
- Аугмент большеберцовый XB(F)Q V JC(R) T XSM правый, толщина: 5 мм, 10 мм, 15 мм – 1 шт. (при необходимости);
- Конус большеберцовый XB(F)Q VII JC T размер: #1, #2, #3, #4, толщина: 20 мм – 1 шт. (при необходимости);
- Аугмент бедренный дистальный XB(F)Q I GC(R) T правый, размер #2, толщина: 5 мм, 10 мм, 15 мм – 1 шт. (при необходимости);

- Аугмент бедренный дистальный XB(F)Q II GC(R) T правый, размер #2, толщина: 5 мм, 10 мм, 15 мм – 1 шт. (при необходимости);
- Аугмент бедренный задний универсальный XB(F)Q III GC T размер #2, толщина: 5 мм, 10 мм – от 1 до 2 шт. (при необходимости);
- Надколенник XFQ I BIS PE, размер: 28 мм х 8 мм, 30 мм х 9 мм, 34 мм х 9 мм – 1 шт. (при необходимости);
- Инструкция по применению – 1 шт.;
1665. Набор эндопротеза коленного сустава тотального RSK модель 153, в составе:
- Компонент бедренный XFQ IV GK(L) C левый, размер #2– 1 шт.;
- Вкладыш большеберцовый XFQ IV PD PE, размер #6, толщина: 18 мм – 1 шт.;
- Компонент большеберцовый XB(F)Q IV JP C, размер #6 – 1 шт.;
- Ножка прямая бесцементной фиксации XB(F)Q III GB(JB) T, размер: 10 мм х 40 мм, 11 мм х 40 мм, 12 мм х 40 мм, 13 мм х 40 мм, 14 мм х 40 мм, 16 мм х 40 мм, 18 мм х 40 мм, 10 мм х 80 мм, 11 мм х 80 мм, 12 мм х 80 мм, 13 мм х 80 мм, 14 мм х 80 мм, 16 мм х 80 мм, 18 мм х 80 мм, 10 мм х 120 мм, 11 мм х 120 мм, 12 мм х 120 мм, 13 мм х 120 мм, 14 мм х 120 мм, 16 мм х 120 мм, 18 мм х 120 мм – от 1 до 2 шт. (при необходимости);
- Ножка изогнутая бесцементной фиксации XB(F)Q VI GB(JB) T, размер: 10 мм х 80 мм, 11 мм х 80 мм, 12 мм х 80 мм, 13 мм х 80 мм, 14 мм х 80 мм, 16 мм х 80 мм, 18 мм х 80 мм, 10 мм х 120 мм, 11 мм х 120 мм, 12 мм х 120 мм, 13 мм х 120 мм, 14 мм х 120 мм, 16 мм х 120 мм, 18 мм х 120 мм, 10 мм х 160 мм, 11 мм х 160 мм, 12 мм х 160 мм, 13 мм х 160 мм, 14 мм х 160 мм, 16 мм х 160 мм, 18 мм х 160 мм – от 1 до 2 шт. (при необходимости);
- Ножка изогнутая бесцементной фиксации XB(F)Q VII GB(JB) T, размер: 10 мм х 80 мм, 11 мм х 80 мм, 12 мм х 80 мм, 13 мм х 80 мм, 14 мм х 80 мм, 16 мм х 80 мм, 18 мм х 80 мм, 10 мм х 120 мм, 11 мм х 120 мм, 12 мм х 120 мм, 13 мм х 120 мм, 14 мм х 120 мм, 16 мм х 120 мм, 18 мм х 120 мм, 10 мм х 160 мм, 11 мм х 160 мм, 12 мм х 160 мм, 13 мм х 160 мм, 14 мм х 160 мм, 16 мм х 160 мм, 18 мм х 160 мм – от 1 до 2 шт. (при необходимости);
- Аугмент большеберцовый XB(F)Q V JC(L) T XSM левый, толщина: 5 мм, 10 мм, 15 мм – 1 шт. (при необходимости);
- Аугмент большеберцовый XB(F)Q V JC(R) T XSM правый, толщина: 5 мм, 10 мм, 15 мм – 1 шт. (при необходимости);
- Конус большеберцовый XB(F)Q VII JC T размер: #1, #2, #3, #4, толщина: 20 мм – 1 шт. (при необходимости);
- Аугмент бедренный дистальный XB(F)Q I GC(L) T левый, размер #2, толщина: 5 мм, 10 мм, 15 мм – 1 шт. (при необходимости);
- Аугмент бедренный дистальный XB(F)Q II GC(L) T левый, размер #2, толщина: 5 мм, 10 мм, 15 мм – 1 шт. (при необходимости);
- Аугмент бедренный задний универсальный XB(F)Q III GC T размер #2, толщина: 5 мм, 10 мм – от 1 до 2 шт. (при необходимости);
- Надколенник XFQ I BIS PE, размер: 28 мм х 8 мм, 30 мм х 9 мм, 34 мм х 9 мм – 1 шт. (при необходимости);
- Инструкция по применению – 1 шт.;
1666. Набор эндопротеза коленного сустава тотального RSK модель 154, в составе:
- Компонент бедренный XFQ IV GK(R) C правый, размер #2– 1 шт.;
- Вкладыш большеберцовый XFQ IV PD PE, размер #6, толщина: 18 мм – 1 шт.;
- Компонент большеберцовый XB(F)Q IV JP C, размер #6 – 1 шт.;
- Ножка прямая бесцементной фиксации XB(F)Q III GB(JB) T, размер: 10 мм х 40 мм, 11 мм х 40 мм, 12 мм х 40 мм, 13 мм х 40 мм, 14 мм х 40 мм, 16 мм х 40 мм, 18 мм х 40 мм, 10 мм х 80 мм, 11 мм х 80 мм, 12 мм х 80 мм, 13 мм х 80 мм, 14 мм х 80 мм, 16 мм х 80 мм, 18 мм х 80 мм, 10 мм х 120 мм, 11 мм х 120 мм, 12 мм х 120 мм, 13 мм х 120 мм, 14 мм х 120 мм, 16 мм х 120 мм, 18 мм х 120 мм – от 1 до 2 шт. (при необходимости);
- Ножка изогнутая бесцементной фиксации XB(F)Q VI GB(JB) T, размер: 10 мм х 80 мм, 11 мм х 80 мм, 12 мм х 80 мм, 13 мм х 80 мм, 14 мм х 80 мм, 16 мм х 80 мм, 18 мм х 80 мм, 10 мм х 120 мм, 11 мм х 120 мм, 12 мм х 120 мм, 13 мм х 120 мм, 14 мм х 120 мм, 16 мм х 120 мм, 18 мм х 120 мм, 10 мм х 160 мм, 11 мм х 160 мм, 12 мм х 160 мм, 13 мм х 160 мм, 14 мм х 160 мм, 16 мм х 160 мм, 18 мм х 160 мм – от 1 до 2 шт. (при необходимости);
- Ножка изогнутая бесцементной фиксации XB(F)Q VII GB(JB) T, размер: 10 мм х 80 мм, 11 мм х 80 мм, 12 мм х 80 мм, 13 мм х 80 мм, 14 мм х 80 мм, 16 мм х 80 мм, 18 мм х 80 мм, 10 мм х 120 мм, 11 мм х 120 мм, 12 мм х 120 мм, 13 мм х 120 мм, 14 мм х 120 мм, 16 мм х 120 мм, 18 мм х 120 мм, 10 мм х 160 мм, 11 мм х 160 мм, 12 мм х 160 мм, 13 мм х 160 мм, 14 мм х 160 мм, 16 мм х 160 мм, 18 мм х 160 мм – от 1 до 2 шт. (при необходимости);
- Аугмент большеберцовый XB(F)Q V JC(L) T XSM левый, толщина: 5 мм, 10 мм, 15 мм – 1 шт. (при необходимости);

- Аугмент большеберцовый XB(F)Q V JC(R) T XSM правый, толщина: 5 мм, 10 мм, 15 мм – 1 шт. (при необходимости);
- Конус большеберцовый XB(F)Q VII JC T размер: #1, #2, #3, #4, толщина: 20 мм – 1 шт. (при необходимости);
- Аугмент бедренный дистальный XB(F)Q I GC(R) T правый, размер #2, толщина: 5 мм, 10 мм, 15 мм – 1 шт. (при необходимости);
- Аугмент бедренный дистальный XB(F)Q II GC(R) T правый, размер #2, толщина: 5 мм, 10 мм, 15 мм – 1 шт. (при необходимости);
- Аугмент бедренный задний универсальный XB(F)Q III GC T размер #2, толщина: 5 мм, 10 мм – от 1 до 2 шт. (при необходимости);
- Надколенник XFQ I BIS PE, размер: 28 мм x 8 мм, 30 мм x 9 мм, 34 мм x 9 мм – 1 шт. (при необходимости);
- Инструкция по применению – 1 шт.;
1667. Набор эндопротеза коленного сустава тотального RSK модель 155, в составе:
- Компонент бедренный XFQ IV GK(L) C левый, размер #2– 1 шт.;
- Вкладыш большеберцовый XFQ IV PD PE, размер #6, толщина: 20 мм – 1 шт.;
- Компонент большеберцовый XB(F)Q IV JP C, размер #6 – 1 шт.;
- Ножка прямая бесцементной фиксации XB(F)Q III GB(JB) T, размер: 10 мм x 40 мм, 11 мм x 40 мм, 12 мм x 40 мм, 13 мм x 40 мм, 14 мм x 40 мм, 16 мм x 40 мм, 18 мм x 40 мм, 10 мм x 80 мм, 11 мм x 80 мм, 12 мм x 80 мм, 13 мм x 80 мм, 14 мм x 80 мм, 16 мм x 80 мм, 18 мм x 80 мм, 10 мм x 120 мм, 11 мм x 120 мм, 12 мм x 120 мм, 13 мм x 120 мм, 14 мм x 120 мм, 16 мм x 120 мм, 18 мм x 120 мм – от 1 до 2 шт. (при необходимости);
- Ножка изогнутая бесцементной фиксации XB(F)Q VI GB(JB) T, размер: 10 мм x 80 мм, 11 мм x 80 мм, 12 мм x 80 мм, 13 мм x 80 мм, 14 мм x 80 мм, 16 мм x 80 мм, 18 мм x 80 мм, 10 мм x 120 мм, 11 мм x 120 мм, 12 мм x 120 мм, 13 мм x 120 мм, 14 мм x 120 мм, 16 мм x 120 мм, 18 мм x 120 мм, 10 мм x 160 мм, 11 мм x 160 мм, 12 мм x 160 мм, 13 мм x 160 мм, 14 мм x 160 мм, 16 мм x 160 мм, 18 мм x 160 мм – от 1 до 2 шт. (при необходимости);
- Ножка изогнутая бесцементной фиксации XB(F)Q VII GB(JB) T, размер: 10 мм x 80 мм, 11 мм x 80 мм, 12 мм x 80 мм, 13 мм x 80 мм, 14 мм x 80 мм, 16 мм x 80 мм, 18 мм x 80 мм, 10 мм x 120 мм, 11 мм x 120 мм, 12 мм x 120 мм, 13 мм x 120 мм, 14 мм x 120 мм, 16 мм x 120 мм, 18 мм x 120 мм, 10 мм x 160 мм, 11 мм x 160 мм, 12 мм x 160 мм, 13 мм x 160 мм, 14 мм x 160 мм, 16 мм x 160 мм, 18 мм x 160 мм – от 1 до 2 шт. (при необходимости);
- Аугмент большеберцовый XB(F)Q V JC(L) T XSM левый, толщина: 5 мм, 10 мм, 15 мм – 1 шт. (при необходимости);
- Аугмент большеберцовый XB(F)Q V JC(R) T XSM правый, толщина: 5 мм, 10 мм, 15 мм – 1 шт. (при необходимости);
- Конус большеберцовый XB(F)Q VII JC T размер: #1, #2, #3, #4, толщина: 20 мм – 1 шт. (при необходимости);
- Аугмент бедренный дистальный XB(F)Q I GC(L) T левый, размер #2, толщина: 5 мм, 10 мм, 15 мм – 1 шт. (при необходимости);
- Аугмент бедренный дистальный XB(F)Q II GC(L) T левый, размер #2, толщина: 5 мм, 10 мм, 15 мм – 1 шт. (при необходимости);
- Аугмент бедренный задний универсальный XB(F)Q III GC T размер #2, толщина: 5 мм, 10 мм – от 1 до 2 шт. (при необходимости);
- Надколенник XFQ I BIS PE, размер: 28 мм x 8 мм, 30 мм x 9 мм, 34 мм x 9 мм – 1 шт. (при необходимости);
- Инструкция по применению – 1 шт.;
1668. Набор эндопротеза коленного сустава тотального RSK модель 156, в составе:
- Компонент бедренный XFQ IV GK(R) C правый, размер #2– 1 шт.;
- Вкладыш большеберцовый XFQ IV PD PE, размер #6, толщина: 20 мм – 1 шт.;
- Компонент большеберцовый XB(F)Q IV JP C, размер #6 – 1 шт.;
- Ножка прямая бесцементной фиксации XB(F)Q III GB(JB) T, размер: 10 мм x 40 мм, 11 мм x 40 мм, 12 мм x 40 мм, 13 мм x 40 мм, 14 мм x 40 мм, 16 мм x 40 мм, 18 мм x 40 мм, 10 мм x 80 мм, 11 мм x 80 мм, 12 мм x 80 мм, 13 мм x 80 мм, 14 мм x 80 мм, 16 мм x 80 мм, 18 мм x 80 мм, 10 мм x 120 мм, 11 мм x 120 мм, 12 мм x 120 мм, 13 мм x 120 мм, 14 мм x 120 мм, 16 мм x 120 мм, 18 мм x 120 мм – от 1 до 2 шт. (при необходимости);
- Ножка изогнутая бесцементной фиксации XB(F)Q VI GB(JB) T, размер: 10 мм x 80 мм, 11 мм x 80 мм, 12 мм x 80 мм, 13 мм x 80 мм, 14 мм x 80 мм, 16 мм x 80 мм, 18 мм x 80 мм, 10 мм x 120 мм, 11 мм x 120 мм, 12 мм x 120 мм, 13 мм x 120 мм, 14 мм x 120 мм, 16 мм x 120 мм, 18 мм x 120 мм, 10 мм x 160 мм, 11 мм x 160 мм, 12 мм x 160 мм, 13 мм x 160 мм, 14 мм x 160 мм, 16 мм x 160 мм, 18 мм x 160 мм – от 1 до 2 шт. (при необходимости);

- Ножка изогнутая бесцементной фиксации XB(F)Q VII GB(JB) T, размер: 10 мм х 80 мм, 11 мм х 80 мм, 12 мм х 80 мм, 13 мм х 80 мм, 14 мм х 80 мм, 16 мм х 80 мм, 18 мм х 80 мм, 10 мм х 120 мм, 11 мм х 120 мм, 12 мм х 120 мм, 13 мм х 120 мм, 14 мм х 120 мм, 16 мм х 120 мм, 18 мм х 120 мм, 10 мм х 160 мм, 11 мм х 160 мм, 12 мм х 160 мм, 13 мм х 160 мм, 14 мм х 160 мм, 16 мм х 160 мм, 18 мм х 160 мм – от 1 до 2 шт. (при необходимости);
- Аугмент большеберцовый XB(F)Q V JC(L) T XSM левый, толщина: 5 мм, 10 мм, 15 мм – 1 шт. (при необходимости);
- Аугмент большеберцовый XB(F)Q V JC(R) T XSM правый, толщина: 5 мм, 10 мм, 15 мм – 1 шт. (при необходимости);
- Конус большеберцовый XB(F)Q VII JC T размер: #1, #2, #3, #4, толщина: 20 мм – 1 шт. (при необходимости);
- Аугмент бедренный дистальный XB(F)Q I GC(R) T правый, размер #2, толщина: 5 мм, 10 мм, 15 мм – 1 шт. (при необходимости);
- Аугмент бедренный дистальный XB(F)Q II GC(R) T правый, размер #2, толщина: 5 мм, 10 мм, 15 мм – 1 шт. (при необходимости);
- Аугмент бедренный задний универсальный XB(F)Q III GC T размер #2, толщина: 5 мм, 10 мм – от 1 до 2 шт. (при необходимости);
- Надколенник XFQ I BIS PE, размер: 28 мм х 8 мм, 30 мм х 9 мм, 34 мм х 9 мм – 1 шт. (при необходимости);
- Инструкция по применению – 1 шт.;
1669. Набор эндопротеза коленного сустава тотального RSK модель 157, в составе:
- Компонент бедренный XFQ IV GK(L) C левый, размер #2– 1 шт.;
- Вкладыш большеберцовый XFQ IV PD PE, размер #6, толщина: 10 мм – 1 шт.;
- Компонент большеберцовый XB(F)Q IV JP C, размер #7 – 1 шт.;
- Ножка прямая бесцементной фиксации XB(F)Q III GB(JB) T, размер: 10 мм х 40 мм, 11 мм х 40 мм, 12 мм х 40 мм, 13 мм х 40 мм, 14 мм х 40 мм, 16 мм х 40 мм, 18 мм х 40 мм, 10 мм х 80 мм, 11 мм х 80 мм, 12 мм х 80 мм, 13 мм х 80 мм, 14 мм х 80 мм, 16 мм х 80 мм, 18 мм х 80 мм, 10 мм х 120 мм, 11 мм х 120 мм, 12 мм х 120 мм, 13 мм х 120 мм, 14 мм х 120 мм, 16 мм х 120 мм, 18 мм х 120 мм – от 1 до 2 шт. (при необходимости);
- Ножка изогнутая бесцементной фиксации XB(F)Q VI GB(JB) T, размер: 10 мм х 80 мм, 11 мм х 80 мм, 12 мм х 80 мм, 13 мм х 80 мм, 14 мм х 80 мм, 16 мм х 80 мм, 18 мм х 80 мм, 10 мм х 120 мм, 11 мм х 120 мм, 12 мм х 120 мм, 13 мм х 120 мм, 14 мм х 120 мм, 16 мм х 120 мм, 18 мм х 120 мм, 10 мм х 160 мм, 11 мм х 160 мм, 12 мм х 160 мм, 13 мм х 160 мм, 14 мм х 160 мм, 16 мм х 160 мм, 18 мм х 160 мм – от 1 до 2 шт. (при необходимости);
- Ножка изогнутая бесцементной фиксации XB(F)Q VII GB(JB) T, размер: 10 мм х 80 мм, 11 мм х 80 мм, 12 мм х 80 мм, 13 мм х 80 мм, 14 мм х 80 мм, 16 мм х 80 мм, 18 мм х 80 мм, 10 мм х 120 мм, 11 мм х 120 мм, 12 мм х 120 мм, 13 мм х 120 мм, 14 мм х 120 мм, 16 мм х 120 мм, 18 мм х 120 мм, 10 мм х 160 мм, 11 мм х 160 мм, 12 мм х 160 мм, 13 мм х 160 мм, 14 мм х 160 мм, 16 мм х 160 мм, 18 мм х 160 мм – от 1 до 2 шт. (при необходимости);
- Аугмент большеберцовый XB(F)Q V JC(L) T SML левый, толщина: 5 мм, 10 мм, 15 мм – 1 шт. (при необходимости);
- Аугмент большеберцовый XB(F)Q V JC(R) T SML правый, толщина: 5 мм, 10 мм, 15 мм – 1 шт. (при необходимости);
- Конус большеберцовый XB(F)Q VII JC T размер: #1, #2, #3, #4, толщина: 20 мм – 1 шт. (при необходимости);
- Аугмент бедренный дистальный XB(F)Q I GC(L) T левый, размер #2, толщина: 5 мм, 10 мм, 15 мм – 1 шт. (при необходимости);
- Аугмент бедренный дистальный XB(F)Q II GC(L) T левый, размер #2, толщина: 5 мм, 10 мм, 15 мм – 1 шт. (при необходимости);
- Аугмент бедренный задний универсальный XB(F)Q III GC T размер #2, толщина: 5 мм, 10 мм – от 1 до 2 шт. (при необходимости);
- Надколенник XFQ I BIS PE, размер: 28 мм х 8 мм, 30 мм х 9 мм, 34 мм х 9 мм – 1 шт. (при необходимости);
- Инструкция по применению – 1 шт.;
1670. Набор эндопротеза коленного сустава тотального RSK модель 158, в составе:
- Компонент бедренный XFQ IV GK(R) C правый, размер #2– 1 шт.;
- Вкладыш большеберцовый XFQ IV PD PE, размер #6, толщина: 10 мм – 1 шт.;
- Компонент большеберцовый XB(F)Q IV JP C, размер #7 – 1 шт.;
- Ножка прямая бесцементной фиксации XB(F)Q III GB(JB) T, размер: 10 мм х 40 мм, 11 мм х 40 мм, 12 мм х 40 мм, 13 мм х 40 мм, 14 мм х 40 мм, 16 мм х 40 мм, 18 мм х 40 мм, 10 мм х 80 мм, 11 мм х 80 мм, 12 мм х 80 мм,

13 мм х 80 мм, 14 мм х 80 мм, 16 мм х 80 мм, 18 мм х 80 мм, 10 мм х 120 мм, 11 мм х 120 мм, 12 мм х 120 мм, 13 мм х 120 мм, 14 мм х 120 мм, 16 мм х 120 мм, 18 мм х 120 мм – от 1 до 2 шт. (при необходимости);
- Ножка изогнутая бесцементной фиксации XB(F)Q VI GB(JB) T, размер: 10 мм х 80 мм, 11 мм х 80 мм, 12 мм х 80 мм, 13 мм х 80 мм, 14 мм х 80 мм, 16 мм х 80 мм, 18 мм х 80 мм, 10 мм х 120 мм, 11 мм х 120 мм, 12 мм х 120 мм, 13 мм х 120 мм, 14 мм х 120 мм, 16 мм х 120 мм, 18 мм х 120 мм, 10 мм х 160 мм, 11 мм х 160 мм, 12 мм х 160 мм, 13 мм х 160 мм, 14 мм х 160 мм, 16 мм х 160 мм, 18 мм х 160 мм – от 1 до 2 шт. (при необходимости);
- Ножка изогнутая бесцементной фиксации XB(F)Q VII GB(JB) T, размер: 10 мм х 80 мм, 11 мм х 80 мм, 12 мм х 80 мм, 13 мм х 80 мм, 14 мм х 80 мм, 16 мм х 80 мм, 18 мм х 80 мм, 10 мм х 120 мм, 11 мм х 120 мм, 12 мм х 120 мм, 13 мм х 120 мм, 14 мм х 120 мм, 16 мм х 120 мм, 18 мм х 120 мм, 10 мм х 160 мм, 11 мм х 160 мм, 12 мм х 160 мм, 13 мм х 160 мм, 14 мм х 160 мм, 16 мм х 160 мм, 18 мм х 160 мм – от 1 до 2 шт. (при необходимости);
- Аугмент большеберцовый XB(F)Q V JC(L) T SML левый, толщина: 5 мм, 10 мм, 15 мм – 1 шт. (при необходимости);
- Аугмент большеберцовый XB(F)Q V JC(R) T SML правый, толщина: 5 мм, 10 мм, 15 мм – 1 шт. (при необходимости);
- Конус большеберцовый XB(F)Q VII JC T размер: #1, #2, #3, #4, толщина: 20 мм – 1 шт. (при необходимости);
- Аугмент бедренный дистальный XB(F)Q I GC(R) T правый, размер #2, толщина: 5 мм, 10 мм, 15 мм – 1 шт. (при необходимости);
- Аугмент бедренный дистальный XB(F)Q II GC(R) T правый, размер #2, толщина: 5 мм, 10 мм, 15 мм – 1 шт. (при необходимости);
- Аугмент бедренный задний универсальный XB(F)Q III GC T размер #2, толщина: 5 мм, 10 мм – от 1 до 2 шт. (при необходимости);
- Надколенник XFQ I BIS PE, размер: 28 мм х 8 мм, 30 мм х 9 мм, 34 мм х 9 мм – 1 шт. (при необходимости);
- Инструкция по применению – 1 шт.;
1671. Набор эндопротеза коленного сустава тотального RSK модель 159, в составе:
- Компонент бедренный XFQ IV GK(L) C левый, размер #2– 1 шт.;
- Вкладыш большеберцовый XFQ IV PD PE, размер #6, толщина: 12 мм – 1 шт.;
- Компонент большеберцовый XB(F)Q IV JP C, размер #7 – 1 шт.;
- Ножка прямая бесцементной фиксации XB(F)Q III GB(JB) T, размер: 10 мм х 40 мм, 11 мм х 40 мм, 12 мм х 40 мм, 13 мм х 40 мм, 14 мм х 40 мм, 16 мм х 40 мм, 18 мм х 40 мм, 10 мм х 80 мм, 11 мм х 80 мм, 12 мм х 80 мм, 13 мм х 80 мм, 14 мм х 80 мм, 16 мм х 80 мм, 18 мм х 80 мм, 10 мм х 120 мм, 11 мм х 120 мм, 12 мм х 120 мм, 13 мм х 120 мм, 14 мм х 120 мм, 16 мм х 120 мм, 18 мм х 120 мм – от 1 до 2 шт. (при необходимости);
- Ножка изогнутая бесцементной фиксации XB(F)Q VI GB(JB) T, размер: 10 мм х 80 мм, 11 мм х 80 мм, 12 мм х 80 мм, 13 мм х 80 мм, 14 мм х 80 мм, 16 мм х 80 мм, 18 мм х 80 мм, 10 мм х 120 мм, 11 мм х 120 мм, 12 мм х 120 мм, 13 мм х 120 мм, 14 мм х 120 мм, 16 мм х 120 мм, 18 мм х 120 мм, 10 мм х 160 мм, 11 мм х 160 мм, 12 мм х 160 мм, 13 мм х 160 мм, 14 мм х 160 мм, 16 мм х 160 мм, 18 мм х 160 мм – от 1 до 2 шт. (при необходимости);
- Ножка изогнутая бесцементной фиксации XB(F)Q VII GB(JB) T, размер: 10 мм х 80 мм, 11 мм х 80 мм, 12 мм х 80 мм, 13 мм х 80 мм, 14 мм х 80 мм, 16 мм х 80 мм, 18 мм х 80 мм, 10 мм х 120 мм, 11 мм х 120 мм, 12 мм х 120 мм, 13 мм х 120 мм, 14 мм х 120 мм, 16 мм х 120 мм, 18 мм х 120 мм, 10 мм х 160 мм, 11 мм х 160 мм, 12 мм х 160 мм, 13 мм х 160 мм, 14 мм х 160 мм, 16 мм х 160 мм, 18 мм х 160 мм – от 1 до 2 шт. (при необходимости);
- Аугмент большеберцовый XB(F)Q V JC(L) T SML левый, толщина: 5 мм, 10 мм, 15 мм – 1 шт. (при необходимости);
- Аугмент большеберцовый XB(F)Q V JC(R) T SML правый, толщина: 5 мм, 10 мм, 15 мм – 1 шт. (при необходимости);
- Конус большеберцовый XB(F)Q VII JC T размер: #1, #2, #3, #4, толщина: 20 мм – 1 шт. (при необходимости);
- Аугмент бедренный дистальный XB(F)Q I GC(L) T левый, размер #2, толщина: 5 мм, 10 мм, 15 мм – 1 шт. (при необходимости);
- Аугмент бедренный дистальный XB(F)Q II GC(L) T левый, размер #2, толщина: 5 мм, 10 мм, 15 мм – 1 шт. (при необходимости);
- Аугмент бедренный задний универсальный XB(F)Q III GC T размер #2, толщина: 5 мм, 10 мм – от 1 до 2 шт. (при необходимости);
- Надколенник XFQ I BIS PE, размер: 28 мм х 8 мм, 30 мм х 9 мм, 34 мм х 9 мм – 1 шт. (при необходимости);
- Инструкция по применению – 1 шт.;
1672. Набор эндопротеза коленного сустава тотального RSK модель 160, в составе:

- Компонент бедренный XFQ IV GK(R) C правый, размер #2– 1 шт.;
- Вкладыш большеберцовый XFQ IV PD PE, размер #6, толщина: 12 мм – 1 шт.;
- Компонент большеберцовый XB(F)Q IV JP C, размер #7 – 1 шт.;
- Ножка прямая бесцементной фиксации XB(F)Q III GB(JB) T, размер: 10 мм х 40 мм, 11 мм х 40 мм, 12 мм х 40 мм, 13 мм х 40 мм, 14 мм х 40 мм, 16 мм х 40 мм, 18 мм х 40 мм, 10 мм х 80 мм, 11 мм х 80 мм, 12 мм х 80 мм, 13 мм х 80 мм, 14 мм х 80 мм, 16 мм х 80 мм, 18 мм х 80 мм, 10 мм х 120 мм, 11 мм х 120 мм, 12 мм х 120 мм, 13 мм х 120 мм, 14 мм х 120 мм, 16 мм х 120 мм, 18 мм х 120 мм – от 1 до 2 шт. (при необходимости);
- Ножка изогнутая бесцементной фиксации XB(F)Q VI GB(JB) T, размер: 10 мм х 80 мм, 11 мм х 80 мм, 12 мм х 80 мм, 13 мм х 80 мм, 14 мм х 80 мм, 16 мм х 80 мм, 18 мм х 80 мм, 10 мм х 120 мм, 11 мм х 120 мм, 12 мм х 120 мм, 13 мм х 120 мм, 14 мм х 120 мм, 16 мм х 120 мм, 18 мм х 120 мм, 10 мм х 160 мм, 11 мм х 160 мм, 12 мм х 160 мм, 13 мм х 160 мм, 14 мм х 160 мм, 16 мм х 160 мм, 18 мм х 160 мм – от 1 до 2 шт. (при необходимости);
- Ножка изогнутая бесцементной фиксации XB(F)Q VII GB(JB) T, размер: 10 мм х 80 мм, 11 мм х 80 мм, 12 мм х 80 мм, 13 мм х 80 мм, 14 мм х 80 мм, 16 мм х 80 мм, 18 мм х 80 мм, 10 мм х 120 мм, 11 мм х 120 мм, 12 мм х 120 мм, 13 мм х 120 мм, 14 мм х 120 мм, 16 мм х 120 мм, 18 мм х 120 мм, 10 мм х 160 мм, 11 мм х 160 мм, 12 мм х 160 мм, 13 мм х 160 мм, 14 мм х 160 мм, 16 мм х 160 мм, 18 мм х 160 мм – от 1 до 2 шт. (при необходимости);
- Аугмент большеберцовый XB(F)Q V JC(L) T SML левый, толщина: 5 мм, 10 мм, 15 мм – 1 шт. (при необходимости);
- Аугмент большеберцовый XB(F)Q V JC(R) T SML правый, толщина: 5 мм, 10 мм, 15 мм – 1 шт. (при необходимости);
- Конус большеберцовый XB(F)Q VII JC T размер: #1, #2, #3, #4, толщина: 20 мм – 1 шт. (при необходимости);
- Аугмент бедренный дистальный XB(F)Q I GC(R) T правый, размер #2, толщина: 5 мм, 10 мм, 15 мм – 1 шт. (при необходимости);
- Аугмент бедренный дистальный XB(F)Q II GC(R) T правый, размер #2, толщина: 5 мм, 10 мм, 15 мм – 1 шт. (при необходимости);
- Аугмент бедренный задний универсальный XB(F)Q III GC T размер #2, толщина: 5 мм, 10 мм – от 1 до 2 шт. (при необходимости);
- Надколенник XFQ I BIS PE, размер: 28 мм х 8 мм, 30 мм х 9 мм, 34 мм х 9 мм – 1 шт. (при необходимости);
- Инструкция по применению – 1 шт.;

1673. Набор эндопротеза коленного сустава тотального RSK модель 161, в составе:
- Компонент бедренный XFQ IV GK(L) C левый, размер #2– 1 шт.;
- Вкладыш большеберцовый XFQ IV PD PE, размер #6, толщина: 14 мм – 1 шт.;
- Компонент большеберцовый XB(F)Q IV JP C, размер #7 – 1 шт.;
- Ножка прямая бесцементной фиксации XB(F)Q III GB(JB) T, размер: 10 мм х 40 мм, 11 мм х 40 мм, 12 мм х 40 мм, 13 мм х 40 мм, 14 мм х 40 мм, 16 мм х 40 мм, 18 мм х 40 мм, 10 мм х 80 мм, 11 мм х 80 мм, 12 мм х 80 мм, 13 мм х 80 мм, 14 мм х 80 мм, 16 мм х 80 мм, 18 мм х 80 мм, 10 мм х 120 мм, 11 мм х 120 мм, 12 мм х 120 мм, 13 мм х 120 мм, 14 мм х 120 мм, 16 мм х 120 мм, 18 мм х 120 мм – от 1 до 2 шт. (при необходимости);
- Ножка изогнутая бесцементной фиксации XB(F)Q VI GB(JB) T, размер: 10 мм х 80 мм, 11 мм х 80 мм, 12 мм х 80 мм, 13 мм х 80 мм, 14 мм х 80 мм, 16 мм х 80 мм, 18 мм х 80 мм, 10 мм х 120 мм, 11 мм х 120 мм, 12 мм х 120 мм, 13 мм х 120 мм, 14 мм х 120 мм, 16 мм х 120 мм, 18 мм х 120 мм, 10 мм х 160 мм, 11 мм х 160 мм, 12 мм х 160 мм, 13 мм х 160 мм, 14 мм х 160 мм, 16 мм х 160 мм, 18 мм х 160 мм – от 1 до 2 шт. (при необходимости);
- Ножка изогнутая бесцементной фиксации XB(F)Q VII GB(JB) T, размер: 10 мм х 80 мм, 11 мм х 80 мм, 12 мм х 80 мм, 13 мм х 80 мм, 14 мм х 80 мм, 16 мм х 80 мм, 18 мм х 80 мм, 10 мм х 120 мм, 11 мм х 120 мм, 12 мм х 120 мм, 13 мм х 120 мм, 14 мм х 120 мм, 16 мм х 120 мм, 18 мм х 120 мм, 10 мм х 160 мм, 11 мм х 160 мм, 12 мм х 160 мм, 13 мм х 160 мм, 14 мм х 160 мм, 16 мм х 160 мм, 18 мм х 160 мм – от 1 до 2 шт. (при необходимости);
- Аугмент большеберцовый XB(F)Q V JC(L) T SML левый, толщина: 5 мм, 10 мм, 15 мм – 1 шт. (при необходимости);
- Аугмент большеберцовый XB(F)Q V JC(R) T SML правый, толщина: 5 мм, 10 мм, 15 мм – 1 шт. (при необходимости);
- Конус большеберцовый XB(F)Q VII JC T размер: #1, #2, #3, #4, толщина: 20 мм – 1 шт. (при необходимости);
- Аугмент бедренный дистальный XB(F)Q I GC(L) T левый, размер #2, толщина: 5 мм, 10 мм, 15 мм – 1 шт. (при необходимости);
- Аугмент бедренный дистальный XB(F)Q II GC(L) T левый, размер #2, толщина: 5 мм, 10 мм, 15 мм – 1 шт. (при необходимости);

- Аугмент бедренный задний универсальный XB(F)Q III GC T размер #2, толщина: 5 мм, 10 мм – от 1 до 2 шт. (при необходимости);
- Надколенник XFQ I BIS PE, размер: 28 мм х 8 мм, 30 мм х 9 мм, 34 мм х 9 мм – 1 шт. (при необходимости);
- Инструкция по применению – 1 шт.;
1674. Набор эндопротеза коленного сустава тотального RSK модель 162, в составе:
- Компонент бедренный XFQ IV GK(R) C правый, размер #2– 1 шт.;
- Вкладыш большеберцовый XFQ IV PD PE, размер #6, толщина: 14 мм – 1 шт.;
- Компонент большеберцовый XB(F)Q IV JP C, размер #7 – 1 шт.;
- Ножка прямая бесцементной фиксации XB(F)Q III GB(JB) T, размер: 10 мм х 40 мм, 11 мм х 40 мм, 12 мм х 40 мм, 13 мм х 40 мм, 14 мм х 40 мм, 16 мм х 40 мм, 18 мм х 40 мм, 10 мм х 80 мм, 11 мм х 80 мм, 12 мм х 80 мм, 13 мм х 80 мм, 14 мм х 80 мм, 16 мм х 80 мм, 18 мм х 80 мм, 10 мм х 120 мм, 11 мм х 120 мм, 12 мм х 120 мм, 13 мм х 120 мм, 14 мм х 120 мм, 16 мм х 120 мм, 18 мм х 120 мм – от 1 до 2 шт. (при необходимости);
- Ножка изогнутая бесцементной фиксации XB(F)Q VI GB(JB) T, размер: 10 мм х 80 мм, 11 мм х 80 мм, 12 мм х 80 мм, 13 мм х 80 мм, 14 мм х 80 мм, 16 мм х 80 мм, 18 мм х 80 мм, 10 мм х 120 мм, 11 мм х 120 мм, 12 мм х 120 мм, 13 мм х 120 мм, 14 мм х 120 мм, 16 мм х 120 мм, 18 мм х 120 мм, 10 мм х 160 мм, 11 мм х 160 мм, 12 мм х 160 мм, 13 мм х 160 мм, 14 мм х 160 мм, 16 мм х 160 мм, 18 мм х 160 мм – от 1 до 2 шт. (при необходимости);
- Ножка изогнутая бесцементной фиксации XB(F)Q VII GB(JB) T, размер: 10 мм х 80 мм, 11 мм х 80 мм, 12 мм х 80 мм, 13 мм х 80 мм, 14 мм х 80 мм, 16 мм х 80 мм, 18 мм х 80 мм, 10 мм х 120 мм, 11 мм х 120 мм, 12 мм х 120 мм, 13 мм х 120 мм, 14 мм х 120 мм, 16 мм х 120 мм, 18 мм х 120 мм, 10 мм х 160 мм, 11 мм х 160 мм, 12 мм х 160 мм, 13 мм х 160 мм, 14 мм х 160 мм, 16 мм х 160 мм, 18 мм х 160 мм – от 1 до 2 шт. (при необходимости);
- Аугмент большеберцовый XB(F)Q V JC(L) T SML левый, толщина: 5 мм, 10 мм, 15 мм – 1 шт. (при необходимости);
- Аугмент большеберцовый XB(F)Q V JC(R) T SML правый, толщина: 5 мм, 10 мм, 15 мм – 1 шт. (при необходимости);
- Конус большеберцовый XB(F)Q VII JC T размер: #1, #2, #3, #4, толщина: 20 мм – 1 шт. (при необходимости);
- Аугмент бедренный дистальный XB(F)Q I GC(R) T правый, размер #2, толщина: 5 мм, 10 мм, 15 мм – 1 шт. (при необходимости);
- Аугмент бедренный дистальный XB(F)Q II GC(R) T правый, размер #2, толщина: 5 мм, 10 мм, 15 мм – 1 шт. (при необходимости);
- Аугмент бедренный задний универсальный XB(F)Q III GC T размер #2, толщина: 5 мм, 10 мм – от 1 до 2 шт. (при необходимости);
- Надколенник XFQ I BIS PE, размер: 28 мм х 8 мм, 30 мм х 9 мм, 34 мм х 9 мм – 1 шт. (при необходимости);
- Инструкция по применению – 1 шт.;
1675. Набор эндопротеза коленного сустава тотального RSK модель 163, в составе:
- Компонент бедренный XFQ IV GK(L) C левый, размер #2– 1 шт.;
- Вкладыш большеберцовый XFQ IV PD PE, размер #6, толщина: 16 мм – 1 шт.;
- Компонент большеберцовый XB(F)Q IV JP C, размер #7 – 1 шт.;
- Ножка прямая бесцементной фиксации XB(F)Q III GB(JB) T, размер: 10 мм х 40 мм, 11 мм х 40 мм, 12 мм х 40 мм, 13 мм х 40 мм, 14 мм х 40 мм, 16 мм х 40 мм, 18 мм х 40 мм, 10 мм х 80 мм, 11 мм х 80 мм, 12 мм х 80 мм, 13 мм х 80 мм, 14 мм х 80 мм, 16 мм х 80 мм, 18 мм х 80 мм, 10 мм х 120 мм, 11 мм х 120 мм, 12 мм х 120 мм, 13 мм х 120 мм, 14 мм х 120 мм, 16 мм х 120 мм, 18 мм х 120 мм – от 1 до 2 шт. (при необходимости);
- Ножка изогнутая бесцементной фиксации XB(F)Q VI GB(JB) T, размер: 10 мм х 80 мм, 11 мм х 80 мм, 12 мм х 80 мм, 13 мм х 80 мм, 14 мм х 80 мм, 16 мм х 80 мм, 18 мм х 80 мм, 10 мм х 120 мм, 11 мм х 120 мм, 12 мм х 120 мм, 13 мм х 120 мм, 14 мм х 120 мм, 16 мм х 120 мм, 18 мм х 120 мм, 10 мм х 160 мм, 11 мм х 160 мм, 12 мм х 160 мм, 13 мм х 160 мм, 14 мм х 160 мм, 16 мм х 160 мм, 18 мм х 160 мм – от 1 до 2 шт. (при необходимости);
- Ножка изогнутая бесцементной фиксации XB(F)Q VII GB(JB) T, размер: 10 мм х 80 мм, 11 мм х 80 мм, 12 мм х 80 мм, 13 мм х 80 мм, 14 мм х 80 мм, 16 мм х 80 мм, 18 мм х 80 мм, 10 мм х 120 мм, 11 мм х 120 мм, 12 мм х 120 мм, 13 мм х 120 мм, 14 мм х 120 мм, 16 мм х 120 мм, 18 мм х 120 мм, 10 мм х 160 мм, 11 мм х 160 мм, 12 мм х 160 мм, 13 мм х 160 мм, 14 мм х 160 мм, 16 мм х 160 мм, 18 мм х 160 мм – от 1 до 2 шт. (при необходимости);
- Аугмент большеберцовый XB(F)Q V JC(L) T SML левый, толщина: 5 мм, 10 мм, 15 мм – 1 шт. (при необходимости);
- Аугмент большеберцовый XB(F)Q V JC(R) T SML правый, толщина: 5 мм, 10 мм, 15 мм – 1 шт. (при необходимости);

- Конус большеберцовый XB(F)Q VII JC T размер: #1, #2, #3, #4, толщина: 20 мм – 1 шт. (при необходимости);
- Аугмент бедренный дистальный XB(F)Q I GC(L) T левый, размер #2, толщина: 5 мм, 10 мм, 15 мм – 1 шт. (при необходимости);
- Аугмент бедренный дистальный XB(F)Q II GC(L) T левый, размер #2, толщина: 5 мм, 10 мм, 15 мм – 1 шт. (при необходимости);
- Аугмент бедренный задний универсальный XB(F)Q III GC T размер #2, толщина: 5 мм, 10 мм – от 1 до 2 шт. (при необходимости);
- Надколенник XFQ I BIS PE, размер: 28 мм х 8 мм, 30 мм х 9 мм, 34 мм х 9 мм – 1 шт. (при необходимости);
- Инструкция по применению – 1 шт.;
1676. Набор эндопротеза коленного сустава тотального RSK модель 164, в составе:
- Компонент бедренный XFQ IV GK(R) C правый, размер #2– 1 шт.;
- Вкладыш большеберцовый XFQ IV PD PE, размер #6, толщина: 16 мм – 1 шт.;
- Компонент большеберцовый XB(F)Q IV JP C, размер #7 – 1 шт.;
- Ножка прямая бесцементной фиксации XB(F)Q III GB(JB) T, размер: 10 мм х 40 мм, 11 мм х 40 мм, 12 мм х 40 мм, 13 мм х 40 мм, 14 мм х 40 мм, 16 мм х 40 мм, 18 мм х 40 мм, 10 мм х 80 мм, 11 мм х 80 мм, 12 мм х 80 мм, 13 мм х 80 мм, 14 мм х 80 мм, 16 мм х 80 мм, 18 мм х 80 мм, 10 мм х 120 мм, 11 мм х 120 мм, 12 мм х 120 мм, 13 мм х 120 мм, 14 мм х 120 мм, 16 мм х 120 мм, 18 мм х 120 мм – от 1 до 2 шт. (при необходимости);
- Ножка изогнутая бесцементной фиксации XB(F)Q VI GB(JB) T, размер: 10 мм х 80 мм, 11 мм х 80 мм, 12 мм х 80 мм, 13 мм х 80 мм, 14 мм х 80 мм, 16 мм х 80 мм, 18 мм х 80 мм, 10 мм х 120 мм, 11 мм х 120 мм, 12 мм х 120 мм, 13 мм х 120 мм, 14 мм х 120 мм, 16 мм х 120 мм, 18 мм х 120 мм, 10 мм х 160 мм, 11 мм х 160 мм, 12 мм х 160 мм, 13 мм х 160 мм, 14 мм х 160 мм, 16 мм х 160 мм, 18 мм х 160 мм – от 1 до 2 шт. (при необходимости);
- Ножка изогнутая бесцементной фиксации XB(F)Q VII GB(JB) T, размер: 10 мм х 80 мм, 11 мм х 80 мм, 12 мм х 80 мм, 13 мм х 80 мм, 14 мм х 80 мм, 16 мм х 80 мм, 18 мм х 80 мм, 10 мм х 120 мм, 11 мм х 120 мм, 12 мм х 120 мм, 13 мм х 120 мм, 14 мм х 120 мм, 16 мм х 120 мм, 18 мм х 120 мм, 10 мм х 160 мм, 11 мм х 160 мм, 12 мм х 160 мм, 13 мм х 160 мм, 14 мм х 160 мм, 16 мм х 160 мм, 18 мм х 160 мм – от 1 до 2 шт. (при необходимости);
- Аугмент большеберцовый XB(F)Q V JC(L) T SML левый, толщина: 5 мм, 10 мм, 15 мм – 1 шт. (при необходимости);
- Аугмент большеберцовый XB(F)Q V JC(R) T SML правый, толщина: 5 мм, 10 мм, 15 мм – 1 шт. (при необходимости);
- Конус большеберцовый XB(F)Q VII JC T размер: #1, #2, #3, #4, толщина: 20 мм – 1 шт. (при необходимости);
- Аугмент бедренный дистальный XB(F)Q I GC(R) T правый, размер #2, толщина: 5 мм, 10 мм, 15 мм – 1 шт. (при необходимости);
- Аугмент бедренный дистальный XB(F)Q II GC(R) T правый, размер #2, толщина: 5 мм, 10 мм, 15 мм – 1 шт. (при необходимости);
- Аугмент бедренный задний универсальный XB(F)Q III GC T размер #2, толщина: 5 мм, 10 мм – от 1 до 2 шт. (при необходимости);
- Надколенник XFQ I BIS PE, размер: 28 мм х 8 мм, 30 мм х 9 мм, 34 мм х 9 мм – 1 шт. (при необходимости);
- Инструкция по применению – 1 шт.;
1677. Набор эндопротеза коленного сустава тотального RSK модель 165, в составе:
- Компонент бедренный XFQ IV GK(L) C левый, размер #2– 1 шт.;
- Вкладыш большеберцовый XFQ IV PD PE, размер #6, толщина: 18 мм – 1 шт.;
- Компонент большеберцовый XB(F)Q IV JP C, размер #7 – 1 шт.;
- Ножка прямая бесцементной фиксации XB(F)Q III GB(JB) T, размер: 10 мм х 40 мм, 11 мм х 40 мм, 12 мм х 40 мм, 13 мм х 40 мм, 14 мм х 40 мм, 16 мм х 40 мм, 18 мм х 40 мм, 10 мм х 80 мм, 11 мм х 80 мм, 12 мм х 80 мм, 13 мм х 80 мм, 14 мм х 80 мм, 16 мм х 80 мм, 18 мм х 80 мм, 10 мм х 120 мм, 11 мм х 120 мм, 12 мм х 120 мм, 13 мм х 120 мм, 14 мм х 120 мм, 16 мм х 120 мм, 18 мм х 120 мм – от 1 до 2 шт. (при необходимости);
- Ножка изогнутая бесцементной фиксации XB(F)Q VI GB(JB) T, размер: 10 мм х 80 мм, 11 мм х 80 мм, 12 мм х 80 мм, 13 мм х 80 мм, 14 мм х 80 мм, 16 мм х 80 мм, 18 мм х 80 мм, 10 мм х 120 мм, 11 мм х 120 мм, 12 мм х 120 мм, 13 мм х 120 мм, 14 мм х 120 мм, 16 мм х 120 мм, 18 мм х 120 мм, 10 мм х 160 мм, 11 мм х 160 мм, 12 мм х 160 мм, 13 мм х 160 мм, 14 мм х 160 мм, 16 мм х 160 мм, 18 мм х 160 мм – от 1 до 2 шт. (при необходимости);
- Ножка изогнутая бесцементной фиксации XB(F)Q VII GB(JB) T, размер: 10 мм х 80 мм, 11 мм х 80 мм, 12 мм х 80 мм, 13 мм х 80 мм, 14 мм х 80 мм, 16 мм х 80 мм, 18 мм х 80 мм, 10 мм х 120 мм, 11 мм х 120 мм, 12 мм х 120

мм, 13 мм х 120 мм, 14 мм х 120 мм, 16 мм х 120 мм, 18 мм х 120 мм, 10 мм х 160 мм, 11 мм х 160 мм, 12 мм х 160 мм, 13 мм х 160 мм, 14 мм х 160 мм, 16 мм х 160 мм, 18 мм х 160 мм – от 1 до 2 шт. (при необходимости);
- Аугмент большеберцовый XB(F)Q V JC(L) T SML левый, толщина: 5 мм, 10 мм, 15 мм – 1 шт. (при необходимости);
- Аугмент большеберцовый XB(F)Q V JC(R) T SML правый, толщина: 5 мм, 10 мм, 15 мм – 1 шт. (при необходимости);
- Конус большеберцовый XB(F)Q VII JC T размер: #1, #2, #3, #4, толщина: 20 мм – 1 шт. (при необходимости);
- Аугмент бедренный дистальный XB(F)Q I GC(L) T левый, размер #2, толщина: 5 мм, 10 мм, 15 мм – 1 шт. (при необходимости);
- Аугмент бедренный дистальный XB(F)Q II GC(L) T левый, размер #2, толщина: 5 мм, 10 мм, 15 мм – 1 шт. (при необходимости);
- Аугмент бедренный задний универсальный XB(F)Q III GC T размер #2, толщина: 5 мм, 10 мм – от 1 до 2 шт. (при необходимости);
- Надколенник XFQ I BIS PE, размер: 28 мм х 8 мм, 30 мм х 9 мм, 34 мм х 9 мм – 1 шт. (при необходимости);
- Инструкция по применению – 1 шт.;
1678. Набор эндопротеза коленного сустава тотального RSK модель 166, в составе:
- Компонент бедренный XFQ IV GK(R) C правый, размер #2– 1 шт.;
- Вкладыш большеберцовый XFQ IV PD PE, размер #6, толщина: 18 мм – 1 шт.;
- Компонент большеберцовый XB(F)Q IV JP C, размер #7 – 1 шт.;
- Ножка прямая бесцементной фиксации XB(F)Q III GB(JB) T, размер: 10 мм х 40 мм, 11 мм х 40 мм, 12 мм х 40 мм, 13 мм х 40 мм, 14 мм х 40 мм, 16 мм х 40 мм, 18 мм х 40 мм, 10 мм х 80 мм, 11 мм х 80 мм, 12 мм х 80 мм, 13 мм х 80 мм, 14 мм х 80 мм, 16 мм х 80 мм, 18 мм х 80 мм, 10 мм х 120 мм, 11 мм х 120 мм, 12 мм х 120 мм, 13 мм х 120 мм, 14 мм х 120 мм, 16 мм х 120 мм, 18 мм х 120 мм – от 1 до 2 шт. (при необходимости);
- Ножка изогнутая бесцементной фиксации XB(F)Q VI GB(JB) T, размер: 10 мм х 80 мм, 11 мм х 80 мм, 12 мм х 80 мм, 13 мм х 80 мм, 14 мм х 80 мм, 16 мм х 80 мм, 18 мм х 80 мм, 10 мм х 120 мм, 11 мм х 120 мм, 12 мм х 120 мм, 13 мм х 120 мм, 14 мм х 120 мм, 16 мм х 120 мм, 18 мм х 120 мм, 10 мм х 160 мм, 11 мм х 160 мм, 12 мм х 160 мм, 13 мм х 160 мм, 14 мм х 160 мм, 16 мм х 160 мм, 18 мм х 160 мм – от 1 до 2 шт. (при необходимости);
- Ножка изогнутая бесцементной фиксации XB(F)Q VII GB(JB) T, размер: 10 мм х 80 мм, 11 мм х 80 мм, 12 мм х 80 мм, 13 мм х 80 мм, 14 мм х 80 мм, 16 мм х 80 мм, 18 мм х 80 мм, 10 мм х 120 мм, 11 мм х 120 мм, 12 мм х 120 мм, 13 мм х 120 мм, 14 мм х 120 мм, 16 мм х 120 мм, 18 мм х 120 мм, 10 мм х 160 мм, 11 мм х 160 мм, 12 мм х 160 мм, 13 мм х 160 мм, 14 мм х 160 мм, 16 мм х 160 мм, 18 мм х 160 мм – от 1 до 2 шт. (при необходимости);
- Аугмент большеберцовый XB(F)Q V JC(L) T SML левый, толщина: 5 мм, 10 мм, 15 мм – 1 шт. (при необходимости);
- Аугмент большеберцовый XB(F)Q V JC(R) T SML правый, толщина: 5 мм, 10 мм, 15 мм – 1 шт. (при необходимости);
- Конус большеберцовый XB(F)Q VII JC T размер: #1, #2, #3, #4, толщина: 20 мм – 1 шт. (при необходимости);
- Аугмент бедренный дистальный XB(F)Q I GC(R) T правый, размер #2, толщина: 5 мм, 10 мм, 15 мм – 1 шт. (при необходимости);
- Аугмент бедренный дистальный XB(F)Q II GC(R) T правый, размер #2, толщина: 5 мм, 10 мм, 15 мм – 1 шт. (при необходимости);
- Аугмент бедренный задний универсальный XB(F)Q III GC T размер #2, толщина: 5 мм, 10 мм – от 1 до 2 шт. (при необходимости);
- Надколенник XFQ I BIS PE, размер: 28 мм х 8 мм, 30 мм х 9 мм, 34 мм х 9 мм – 1 шт. (при необходимости);
- Инструкция по применению – 1 шт.;
1679. Набор эндопротеза коленного сустава тотального RSK модель 167, в составе:
- Компонент бедренный XFQ IV GK(L) C левый, размер #2– 1 шт.;
- Вкладыш большеберцовый XFQ IV PD PE, размер #6, толщина: 20 мм – 1 шт.;
- Компонент большеберцовый XB(F)Q IV JP C, размер #7 – 1 шт.;
- Ножка прямая бесцементной фиксации XB(F)Q III GB(JB) T, размер: 10 мм х 40 мм, 11 мм х 40 мм, 12 мм х 40 мм, 13 мм х 40 мм, 14 мм х 40 мм, 16 мм х 40 мм, 18 мм х 40 мм, 10 мм х 80 мм, 11 мм х 80 мм, 12 мм х 80 мм, 13 мм х 80 мм, 14 мм х 80 мм, 16 мм х 80 мм, 18 мм х 80 мм, 10 мм х 120 мм, 11 мм х 120 мм, 12 мм х 120 мм, 13 мм х 120 мм, 14 мм х 120 мм, 16 мм х 120 мм, 18 мм х 120 мм – от 1 до 2 шт. (при необходимости);

- Ножка изогнутая бесцементной фиксации XB(F)Q VI GB(JB) T, размер: 10 мм х 80 мм, 11 мм х 80 мм, 12 мм х 80 мм, 13 мм х 80 мм, 14 мм х 80 мм, 16 мм х 80 мм, 18 мм х 80 мм, 10 мм х 120 мм, 11 мм х 120 мм, 12 мм х 120 мм, 13 мм х 120 мм, 14 мм х 120 мм, 16 мм х 120 мм, 18 мм х 120 мм, 10 мм х 160 мм, 11 мм х 160 мм, 12 мм х 160 мм, 13 мм х 160 мм, 14 мм х 160 мм, 16 мм х 160 мм, 18 мм х 160 мм – от 1 до 2 шт. (при необходимости);
- Ножка изогнутая бесцементной фиксации XB(F)Q VII GB(JB) T, размер: 10 мм х 80 мм, 11 мм х 80 мм, 12 мм х 80 мм, 13 мм х 80 мм, 14 мм х 80 мм, 16 мм х 80 мм, 18 мм х 80 мм, 10 мм х 120 мм, 11 мм х 120 мм, 12 мм х 120 мм, 13 мм х 120 мм, 14 мм х 120 мм, 16 мм х 120 мм, 18 мм х 120 мм, 10 мм х 160 мм, 11 мм х 160 мм, 12 мм х 160 мм, 13 мм х 160 мм, 14 мм х 160 мм, 16 мм х 160 мм, 18 мм х 160 мм – от 1 до 2 шт. (при необходимости);
- Аугмент большеберцовый XB(F)Q V JC(L) T SML левый, толщина: 5 мм, 10 мм, 15 мм – 1 шт. (при необходимости);
- Аугмент большеберцовый XB(F)Q V JC(R) T SML правый, толщина: 5 мм, 10 мм, 15 мм – 1 шт. (при необходимости);
- Конус большеберцовый XB(F)Q VII JC T размер: #1, #2, #3, #4, толщина: 20 мм – 1 шт. (при необходимости);
- Аугмент бедренный дистальный XB(F)Q I GC(L) T левый, размер #2, толщина: 5 мм, 10 мм, 15 мм – 1 шт. (при необходимости);
- Аугмент бедренный дистальный XB(F)Q II GC(L) T левый, размер #2, толщина: 5 мм, 10 мм, 15 мм – 1 шт. (при необходимости);
- Аугмент бедренный задний универсальный XB(F)Q III GC T размер #2, толщина: 5 мм, 10 мм – от 1 до 2 шт. (при необходимости);
- Надколенник XFQ I BIS PE, размер: 28 мм х 8 мм, 30 мм х 9 мм, 34 мм х 9 мм – 1 шт. (при необходимости);
- Инструкция по применению – 1 шт.;

1680. Набор эндопротеза коленного сустава тотального RSK модель 168, в составе:
- Компонент бедренный XFQ IV GK(R) C правый, размер #2– 1 шт.;
- Вкладыш большеберцовый XFQ IV PD PE, размер #6, толщина: 20 мм – 1 шт.;
- Компонент большеберцовый XB(F)Q IV JP C, размер #7 – 1 шт.;
- Ножка прямая бесцементной фиксации XB(F)Q III GB(JB) T, размер: 10 мм х 40 мм, 11 мм х 40 мм, 12 мм х 40 мм, 13 мм х 40 мм, 14 мм х 40 мм, 16 мм х 40 мм, 18 мм х 40 мм, 10 мм х 80 мм, 11 мм х 80 мм, 12 мм х 80 мм, 13 мм х 80 мм, 14 мм х 80 мм, 16 мм х 80 мм, 18 мм х 80 мм, 10 мм х 120 мм, 11 мм х 120 мм, 12 мм х 120 мм, 13 мм х 120 мм, 14 мм х 120 мм, 16 мм х 120 мм, 18 мм х 120 мм – от 1 до 2 шт. (при необходимости);
- Ножка изогнутая бесцементной фиксации XB(F)Q VI GB(JB) T, размер: 10 мм х 80 мм, 11 мм х 80 мм, 12 мм х 80 мм, 13 мм х 80 мм, 14 мм х 80 мм, 16 мм х 80 мм, 18 мм х 80 мм, 10 мм х 120 мм, 11 мм х 120 мм, 12 мм х 120 мм, 13 мм х 120 мм, 14 мм х 120 мм, 16 мм х 120 мм, 18 мм х 120 мм, 10 мм х 160 мм, 11 мм х 160 мм, 12 мм х 160 мм, 13 мм х 160 мм, 14 мм х 160 мм, 16 мм х 160 мм, 18 мм х 160 мм – от 1 до 2 шт. (при необходимости);
- Ножка изогнутая бесцементной фиксации XB(F)Q VII GB(JB) T, размер: 10 мм х 80 мм, 11 мм х 80 мм, 12 мм х 80 мм, 13 мм х 80 мм, 14 мм х 80 мм, 16 мм х 80 мм, 18 мм х 80 мм, 10 мм х 120 мм, 11 мм х 120 мм, 12 мм х 120 мм, 13 мм х 120 мм, 14 мм х 120 мм, 16 мм х 120 мм, 18 мм х 120 мм, 10 мм х 160 мм, 11 мм х 160 мм, 12 мм х 160 мм, 13 мм х 160 мм, 14 мм х 160 мм, 16 мм х 160 мм, 18 мм х 160 мм – от 1 до 2 шт. (при необходимости);
- Аугмент большеберцовый XB(F)Q V JC(L) T SML левый, толщина: 5 мм, 10 мм, 15 мм – 1 шт. (при необходимости);
- Аугмент большеберцовый XB(F)Q V JC(R) T SML правый, толщина: 5 мм, 10 мм, 15 мм – 1 шт. (при необходимости);
- Конус большеберцовый XB(F)Q VII JC T размер: #1, #2, #3, #4, толщина: 20 мм – 1 шт. (при необходимости);
- Аугмент бедренный дистальный XB(F)Q I GC(R) T правый, размер #2, толщина: 5 мм, 10 мм, 15 мм – 1 шт. (при необходимости);
- Аугмент бедренный дистальный XB(F)Q II GC(R) T правый, размер #2, толщина: 5 мм, 10 мм, 15 мм – 1 шт. (при необходимости);
- Аугмент бедренный задний универсальный XB(F)Q III GC T размер #2, толщина: 5 мм, 10 мм – от 1 до 2 шт. (при необходимости);
- Надколенник XFQ I BIS PE, размер: 28 мм х 8 мм, 30 мм х 9 мм, 34 мм х 9 мм – 1 шт. (при необходимости);
- Инструкция по применению – 1 шт.;

1681. Набор эндопротеза коленного сустава тотального RSK модель 169, в составе:
- Компонент бедренный XFQ IV GK(L) C левый, размер #3– 1 шт.;
- Вкладыш большеберцовый XFQ IV PD PE, размер #1, толщина: 10 мм – 1 шт.;

- Компонент большеберцовый XB(F)Q IV JP C, размер #1 – 1 шт.;
- Ножка прямая бесцементной фиксации XB(F)Q III GB(JB) T, размер: 10 мм x 40 мм, 11 мм x 40 мм, 12 мм x 40 мм, 13 мм x 40 мм, 14 мм x 40 мм, 16 мм x 40 мм, 18 мм x 40 мм, 10 мм x 80 мм, 11 мм x 80 мм, 12 мм x 80 мм, 13 мм x 80 мм, 14 мм x 80 мм, 16 мм x 80 мм, 18 мм x 80 мм, 10 мм x 120 мм, 11 мм x 120 мм, 12 мм x 120 мм, 13 мм x 120 мм, 14 мм x 120 мм, 16 мм x 120 мм, 18 мм x 120 мм – от 1 до 2 шт. (при необходимости);
- Ножка изогнутая бесцементной фиксации XB(F)Q VI GB(JB) T, размер: 10 мм x 80 мм, 11 мм x 80 мм, 12 мм x 80 мм, 13 мм x 80 мм, 14 мм x 80 мм, 16 мм x 80 мм, 18 мм x 80 мм, 10 мм x 120 мм, 11 мм x 120 мм, 12 мм x 120 мм, 13 мм x 120 мм, 14 мм x 120 мм, 16 мм x 120 мм, 18 мм x 120 мм, 10 мм x 160 мм, 11 мм x 160 мм, 12 мм x 160 мм, 13 мм x 160 мм, 14 мм x 160 мм, 16 мм x 160 мм, 18 мм x 160 мм – от 1 до 2 шт. (при необходимости);
- Ножка изогнутая бесцементной фиксации XB(F)Q VII GB(JB) T, размер: 10 мм x 80 мм, 11 мм x 80 мм, 12 мм x 80 мм, 13 мм x 80 мм, 14 мм x 80 мм, 16 мм x 80 мм, 18 мм x 80 мм, 10 мм x 120 мм, 11 мм x 120 мм, 12 мм x 120 мм, 13 мм x 120 мм, 14 мм x 120 мм, 16 мм x 120 мм, 18 мм x 120 мм, 10 мм x 160 мм, 11 мм x 160 мм, 12 мм x 160 мм, 13 мм x 160 мм, 14 мм x 160 мм, 16 мм x 160 мм, 18 мм x 160 мм – от 1 до 2 шт. (при необходимости);
- Аугмент большеберцовый XB(F)Q V JC(L) T левый, размер #1, толщина: 5 мм, 10 мм, 15 мм – 1 шт. (при необходимости);
- Аугмент большеберцовый XB(F)Q V JC(R) T правый, размер #1, толщина: 5 мм, 10 мм, 15 мм – 1 шт. (при необходимости);
- Конус большеберцовый XB(F)Q VII JC T размер: #1, #2, #3, #4, толщина: 20 мм – 1 шт. (при необходимости);
- Аугмент бедренный дистальный XB(F)Q I GC(L) T левый, размер #3, толщина: 5 мм, 10 мм, 15 мм – 1 шт. (при необходимости);
- Аугмент бедренный дистальный XB(F)Q II GC(L) T левый, размер #3, толщина: 5 мм, 10 мм, 15 мм – 1 шт. (при необходимости);
- Аугмент бедренный задний универсальный XB(F)Q III GC T размер #3, толщина: 5 мм, 10 мм – от 1 до 2 шт. (при необходимости);
- Надколенник XFQ I BIS PE, размер: 28 мм x 8 мм, 30 мм x 9 мм, 34 мм x 9 мм – 1 шт. (при необходимости);
- Инструкция по применению – 1 шт.;

1682. Набор эндопротеза коленного сустава тотального RSK модель 170, в составе:
- Компонент бедренный XFQ IV GK(R) C правый, размер #3– 1 шт.;
- Вкладыш большеберцовый XFQ IV PD PE, размер #1, толщина: 10 мм – 1 шт.;
- Компонент большеберцовый XB(F)Q IV JP C, размер #1 – 1 шт.;
- Ножка прямая бесцементной фиксации XB(F)Q III GB(JB) T, размер: 10 мм x 40 мм, 11 мм x 40 мм, 12 мм x 40 мм, 13 мм x 40 мм, 14 мм x 40 мм, 16 мм x 40 мм, 18 мм x 40 мм, 10 мм x 80 мм, 11 мм x 80 мм, 12 мм x 80 мм, 13 мм x 80 мм, 14 мм x 80 мм, 16 мм x 80 мм, 18 мм x 80 мм, 10 мм x 120 мм, 11 мм x 120 мм, 12 мм x 120 мм, 13 мм x 120 мм, 14 мм x 120 мм, 16 мм x 120 мм, 18 мм x 120 мм – от 1 до 2 шт. (при необходимости);
- Ножка изогнутая бесцементной фиксации XB(F)Q VI GB(JB) T, размер: 10 мм x 80 мм, 11 мм x 80 мм, 12 мм x 80 мм, 13 мм x 80 мм, 14 мм x 80 мм, 16 мм x 80 мм, 18 мм x 80 мм, 10 мм x 120 мм, 11 мм x 120 мм, 12 мм x 120 мм, 13 мм x 120 мм, 14 мм x 120 мм, 16 мм x 120 мм, 18 мм x 120 мм, 10 мм x 160 мм, 11 мм x 160 мм, 12 мм x 160 мм, 13 мм x 160 мм, 14 мм x 160 мм, 16 мм x 160 мм, 18 мм x 160 мм – от 1 до 2 шт. (при необходимости);
- Ножка изогнутая бесцементной фиксации XB(F)Q VII GB(JB) T, размер: 10 мм x 80 мм, 11 мм x 80 мм, 12 мм x 80 мм, 13 мм x 80 мм, 14 мм x 80 мм, 16 мм x 80 мм, 18 мм x 80 мм, 10 мм x 120 мм, 11 мм x 120 мм, 12 мм x 120 мм, 13 мм x 120 мм, 14 мм x 120 мм, 16 мм x 120 мм, 18 мм x 120 мм, 10 мм x 160 мм, 11 мм x 160 мм, 12 мм x 160 мм, 13 мм x 160 мм, 14 мм x 160 мм, 16 мм x 160 мм, 18 мм x 160 мм – от 1 до 2 шт. (при необходимости);
- Аугмент большеберцовый XB(F)Q V JC(L) T левый, размер #1, толщина: 5 мм, 10 мм, 15 мм – 1 шт. (при необходимости);
- Аугмент большеберцовый XB(F)Q V JC(R) T правый, размер #1, толщина: 5 мм, 10 мм, 15 мм – 1 шт. (при необходимости);
- Конус большеберцовый XB(F)Q VII JC T размер: #1, #2, #3, #4, толщина: 20 мм – 1 шт. (при необходимости);
- Аугмент бедренный дистальный XB(F)Q I GC(R) T правый, размер #3, толщина: 5 мм, 10 мм, 15 мм – 1 шт. (при необходимости);
- Аугмент бедренный дистальный XB(F)Q II GC(R) T правый, размер #3, толщина: 5 мм, 10 мм, 15 мм – 1 шт. (при необходимости);
- Аугмент бедренный задний универсальный XB(F)Q III GC T размер #3, толщина: 5 мм, 10 мм – от 1 до 2 шт. (при необходимости);

- Надколенник XFQ I BIS PE, размер: 28 мм х 8 мм, 30 мм х 9 мм, 34 мм х 9 мм – 1 шт. (при необходимости);
- Инструкция по применению – 1 шт.;
1683. Набор эндопротеза коленного сустава тотального RSK модель 171, в составе:
- Компонент бедренный XFQ IV GK(L) C левый, размер #3– 1 шт.;
- Вкладыш большеберцовый XFQ IV PD PE, размер #1, толщина: 12 мм – 1 шт.;
- Компонент большеберцовый XB(F)Q IV JP C, размер #1 – 1 шт.;
- Ножка прямая бесцементной фиксации XB(F)Q III GB(JB) T, размер: 10 мм х 40 мм, 11 мм х 40 мм, 12 мм х 40 мм, 13 мм х 40 мм, 14 мм х 40 мм, 16 мм х 40 мм, 18 мм х 40 мм, 10 мм х 80 мм, 11 мм х 80 мм, 12 мм х 80 мм, 13 мм х 80 мм, 14 мм х 80 мм, 16 мм х 80 мм, 18 мм х 80 мм, 10 мм х 120 мм, 11 мм х 120 мм, 12 мм х 120 мм, 13 мм х 120 мм, 14 мм х 120 мм, 16 мм х 120 мм, 18 мм х 120 мм – от 1 до 2 шт. (при необходимости);
- Ножка изогнутая бесцементной фиксации XB(F)Q VI GB(JB) T, размер: 10 мм х 80 мм, 11 мм х 80 мм, 12 мм х 80 мм, 13 мм х 80 мм, 14 мм х 80 мм, 16 мм х 80 мм, 18 мм х 80 мм, 10 мм х 120 мм, 11 мм х 120 мм, 12 мм х 120 мм, 13 мм х 120 мм, 14 мм х 120 мм, 16 мм х 120 мм, 18 мм х 120 мм, 10 мм х 160 мм, 11 мм х 160 мм, 12 мм х 160 мм, 13 мм х 160 мм, 14 мм х 160 мм, 16 мм х 160 мм, 18 мм х 160 мм – от 1 до 2 шт. (при необходимости);
- Ножка изогнутая бесцементной фиксации XB(F)Q VII GB(JB) T, размер: 10 мм х 80 мм, 11 мм х 80 мм, 12 мм х 80 мм, 13 мм х 80 мм, 14 мм х 80 мм, 16 мм х 80 мм, 18 мм х 80 мм, 10 мм х 120 мм, 11 мм х 120 мм, 12 мм х 120 мм, 13 мм х 120 мм, 14 мм х 120 мм, 16 мм х 120 мм, 18 мм х 120 мм, 10 мм х 160 мм, 11 мм х 160 мм, 12 мм х 160 мм, 13 мм х 160 мм, 14 мм х 160 мм, 16 мм х 160 мм, 18 мм х 160 мм – от 1 до 2 шт. (при необходимости);
- Аугмент большеберцовый XB(F)Q V JC(L) T левый, размер #1, толщина: 5 мм, 10 мм, 15 мм – 1 шт. (при необходимости);
- Аугмент большеберцовый XB(F)Q V JC(R) T правый, размер #1, толщина: 5 мм, 10 мм, 15 мм – 1 шт. (при необходимости);
- Конус большеберцовый XB(F)Q VII JC T размер: #1, #2, #3, #4, толщина: 20 мм – 1 шт. (при необходимости);
- Аугмент бедренный дистальный XB(F)Q I GC(L) T левый, размер #3, толщина: 5 мм, 10 мм, 15 мм – 1 шт. (при необходимости);
- Аугмент бедренный дистальный XB(F)Q II GC(L) T левый, размер #3, толщина: 5 мм, 10 мм, 15 мм – 1 шт. (при необходимости);
- Аугмент бедренный задний универсальный XB(F)Q III GC T размер #3, толщина: 5 мм, 10 мм – от 1 до 2 шт. (при необходимости);
- Надколенник XFQ I BIS PE, размер: 28 мм х 8 мм, 30 мм х 9 мм, 34 мм х 9 мм – 1 шт. (при необходимости);
- Инструкция по применению – 1 шт.;
1684. Набор эндопротеза коленного сустава тотального RSK модель 172, в составе:
- Компонент бедренный XFQ IV GK(R) C правый, размер #3– 1 шт.;
- Вкладыш большеберцовый XFQ IV PD PE, размер #1, толщина: 12 мм – 1 шт.;
- Компонент большеберцовый XB(F)Q IV JP C, размер #1 – 1 шт.;
- Ножка прямая бесцементной фиксации XB(F)Q III GB(JB) T, размер: 10 мм х 40 мм, 11 мм х 40 мм, 12 мм х 40 мм, 13 мм х 40 мм, 14 мм х 40 мм, 16 мм х 40 мм, 18 мм х 40 мм, 10 мм х 80 мм, 11 мм х 80 мм, 12 мм х 80 мм, 13 мм х 80 мм, 14 мм х 80 мм, 16 мм х 80 мм, 18 мм х 80 мм, 10 мм х 120 мм, 11 мм х 120 мм, 12 мм х 120 мм, 13 мм х 120 мм, 14 мм х 120 мм, 16 мм х 120 мм, 18 мм х 120 мм – от 1 до 2 шт. (при необходимости);
- Ножка изогнутая бесцементной фиксации XB(F)Q VI GB(JB) T, размер: 10 мм х 80 мм, 11 мм х 80 мм, 12 мм х 80 мм, 13 мм х 80 мм, 14 мм х 80 мм, 16 мм х 80 мм, 18 мм х 80 мм, 10 мм х 120 мм, 11 мм х 120 мм, 12 мм х 120 мм, 13 мм х 120 мм, 14 мм х 120 мм, 16 мм х 120 мм, 18 мм х 120 мм, 10 мм х 160 мм, 11 мм х 160 мм, 12 мм х 160 мм, 13 мм х 160 мм, 14 мм х 160 мм, 16 мм х 160 мм, 18 мм х 160 мм – от 1 до 2 шт. (при необходимости);
- Ножка изогнутая бесцементной фиксации XB(F)Q VII GB(JB) T, размер: 10 мм х 80 мм, 11 мм х 80 мм, 12 мм х 80 мм, 13 мм х 80 мм, 14 мм х 80 мм, 16 мм х 80 мм, 18 мм х 80 мм, 10 мм х 120 мм, 11 мм х 120 мм, 12 мм х 120 мм, 13 мм х 120 мм, 14 мм х 120 мм, 16 мм х 120 мм, 18 мм х 120 мм, 10 мм х 160 мм, 11 мм х 160 мм, 12 мм х 160 мм, 13 мм х 160 мм, 14 мм х 160 мм, 16 мм х 160 мм, 18 мм х 160 мм – от 1 до 2 шт. (при необходимости);
- Аугмент большеберцовый XB(F)Q V JC(L) T левый, размер #1, толщина: 5 мм, 10 мм, 15 мм – 1 шт. (при необходимости);
- Аугмент большеберцовый XB(F)Q V JC(R) T правый, размер #1, толщина: 5 мм, 10 мм, 15 мм – 1 шт. (при необходимости);
- Конус большеберцовый XB(F)Q VII JC T размер: #1, #2, #3, #4, толщина: 20 мм – 1 шт. (при необходимости);

- Аугмент бедренный дистальный XB(F)Q I GC(R) T правый, размер #3, толщина: 5 мм, 10 мм, 15 мм – 1 шт. (при необходимости);
- Аугмент бедренный дистальный XB(F)Q II GC(R) T правый, размер #3, толщина: 5 мм, 10 мм, 15 мм – 1 шт. (при необходимости);
- Аугмент бедренный задний универсальный XB(F)Q III GC T размер #3, толщина: 5 мм, 10 мм – от 1 до 2 шт. (при необходимости);
- Надколенник XFQ I BIS PE, размер: 28 мм х 8 мм, 30 мм х 9 мм, 34 мм х 9 мм – 1 шт. (при необходимости);
- Инструкция по применению – 1 шт.;
1685. Набор эндопротеза коленного сустава тотального RSK модель 173, в составе:
- Компонент бедренный XFQ IV GK(L) C левый, размер #3– 1 шт.;
- Вкладыш большеберцовый XFQ IV PD PE, размер #1, толщина: 14 мм – 1 шт.;
- Компонент большеберцовый XB(F)Q IV JP C, размер #1 – 1 шт.;
- Ножка прямая бесцементной фиксации XB(F)Q III GB(JB) T, размер: 10 мм х 40 мм, 11 мм х 40 мм, 12 мм х 40 мм, 13 мм х 40 мм, 14 мм х 40 мм, 16 мм х 40 мм, 18 мм х 40 мм, 10 мм х 80 мм, 11 мм х 80 мм, 12 мм х 80 мм, 13 мм х 80 мм, 14 мм х 80 мм, 16 мм х 80 мм, 18 мм х 80 мм, 10 мм х 120 мм, 11 мм х 120 мм, 12 мм х 120 мм, 13 мм х 120 мм, 14 мм х 120 мм, 16 мм х 120 мм, 18 мм х 120 мм – от 1 до 2 шт. (при необходимости);
- Ножка изогнутая бесцементной фиксации XB(F)Q VI GB(JB) T, размер: 10 мм х 80 мм, 11 мм х 80 мм, 12 мм х 80 мм, 13 мм х 80 мм, 14 мм х 80 мм, 16 мм х 80 мм, 18 мм х 80 мм, 10 мм х 120 мм, 11 мм х 120 мм, 12 мм х 120 мм, 13 мм х 120 мм, 14 мм х 120 мм, 16 мм х 120 мм, 18 мм х 120 мм, 10 мм х 160 мм, 11 мм х 160 мм, 12 мм х 160 мм, 13 мм х 160 мм, 14 мм х 160 мм, 16 мм х 160 мм, 18 мм х 160 мм – от 1 до 2 шт. (при необходимости);
- Ножка изогнутая бесцементной фиксации XB(F)Q VII GB(JB) T, размер: 10 мм х 80 мм, 11 мм х 80 мм, 12 мм х 80 мм, 13 мм х 80 мм, 14 мм х 80 мм, 16 мм х 80 мм, 18 мм х 80 мм, 10 мм х 120 мм, 11 мм х 120 мм, 12 мм х 120 мм, 13 мм х 120 мм, 14 мм х 120 мм, 16 мм х 120 мм, 18 мм х 120 мм, 10 мм х 160 мм, 11 мм х 160 мм, 12 мм х 160 мм, 13 мм х 160 мм, 14 мм х 160 мм, 16 мм х 160 мм, 18 мм х 160 мм – от 1 до 2 шт. (при необходимости);
- Аугмент большеберцовый XB(F)Q V JC(L) T левый, размер #1, толщина: 5 мм, 10 мм, 15 мм – 1 шт. (при необходимости);
- Аугмент большеберцовый XB(F)Q V JC(R) T правый, размер #1, толщина: 5 мм, 10 мм, 15 мм – 1 шт. (при необходимости);
- Конус большеберцовый XB(F)Q VII JC T размер: #1, #2, #3, #4, толщина: 20 мм – 1 шт. (при необходимости);
- Аугмент бедренный дистальный XB(F)Q I GC(L) T левый, размер #3, толщина: 5 мм, 10 мм, 15 мм – 1 шт. (при необходимости);
- Аугмент бедренный дистальный XB(F)Q II GC(L) T левый, размер #3, толщина: 5 мм, 10 мм, 15 мм – 1 шт. (при необходимости);
- Аугмент бедренный задний универсальный XB(F)Q III GC T размер #3, толщина: 5 мм, 10 мм – от 1 до 2 шт. (при необходимости);
- Надколенник XFQ I BIS PE, размер: 28 мм х 8 мм, 30 мм х 9 мм, 34 мм х 9 мм – 1 шт. (при необходимости);
- Инструкция по применению – 1 шт.;
1686. Набор эндопротеза коленного сустава тотального RSK модель 174, в составе:
- Компонент бедренный XFQ IV GK(R) C правый, размер #3– 1 шт.;
- Вкладыш большеберцовый XFQ IV PD PE, размер #1, толщина: 14 мм – 1 шт.;
- Компонент большеберцовый XB(F)Q IV JP C, размер #1 – 1 шт.;
- Ножка прямая бесцементной фиксации XB(F)Q III GB(JB) T, размер: 10 мм х 40 мм, 11 мм х 40 мм, 12 мм х 40 мм, 13 мм х 40 мм, 14 мм х 40 мм, 16 мм х 40 мм, 18 мм х 40 мм, 10 мм х 80 мм, 11 мм х 80 мм, 12 мм х 80 мм, 13 мм х 80 мм, 14 мм х 80 мм, 16 мм х 80 мм, 18 мм х 80 мм, 10 мм х 120 мм, 11 мм х 120 мм, 12 мм х 120 мм, 13 мм х 120 мм, 14 мм х 120 мм, 16 мм х 120 мм, 18 мм х 120 мм – от 1 до 2 шт. (при необходимости);
- Ножка изогнутая бесцементной фиксации XB(F)Q VI GB(JB) T, размер: 10 мм х 80 мм, 11 мм х 80 мм, 12 мм х 80 мм, 13 мм х 80 мм, 14 мм х 80 мм, 16 мм х 80 мм, 18 мм х 80 мм, 10 мм х 120 мм, 11 мм х 120 мм, 12 мм х 120 мм, 13 мм х 120 мм, 14 мм х 120 мм, 16 мм х 120 мм, 18 мм х 120 мм, 10 мм х 160 мм, 11 мм х 160 мм, 12 мм х 160 мм, 13 мм х 160 мм, 14 мм х 160 мм, 16 мм х 160 мм, 18 мм х 160 мм – от 1 до 2 шт. (при необходимости);
- Ножка изогнутая бесцементной фиксации XB(F)Q VII GB(JB) T, размер: 10 мм х 80 мм, 11 мм х 80 мм, 12 мм х 80 мм, 13 мм х 80 мм, 14 мм х 80 мм, 16 мм х 80 мм, 18 мм х 80 мм, 10 мм х 120 мм, 11 мм х 120 мм, 12 мм х 120 мм, 13 мм х 120 мм, 14 мм х 120 мм, 16 мм х 120 мм, 18 мм х 120 мм, 10 мм х 160 мм, 11 мм х 160 мм, 12 мм х 160 мм, 13 мм х 160 мм, 14 мм х 160 мм, 16 мм х 160 мм, 18 мм х 160 мм – от 1 до 2 шт. (при необходимости);

- Аугмент большеберцовый XB(F)Q V JC(L) T левый, размер #1, толщина: 5 мм, 10 мм, 15 мм – 1 шт. (при необходимости);
- Аугмент большеберцовый XB(F)Q V JC(R) T правый, размер #1, толщина: 5 мм, 10 мм, 15 мм – 1 шт. (при необходимости);
- Конус большеберцовый XB(F)Q VII JC T размер: #1, #2, #3, #4, толщина: 20 мм – 1 шт. (при необходимости);
- Аугмент бедренный дистальный XB(F)Q I GC(R) T правый, размер #3, толщина: 5 мм, 10 мм, 15 мм – 1 шт. (при необходимости);
- Аугмент бедренный дистальный XB(F)Q II GC(R) T правый, размер #3, толщина: 5 мм, 10 мм, 15 мм – 1 шт. (при необходимости);
- Аугмент бедренный задний универсальный XB(F)Q III GC T размер #3, толщина: 5 мм, 10 мм – от 1 до 2 шт. (при необходимости);
- Надколенник XFQ I BIS PE, размер: 28 мм x 8 мм, 30 мм x 9 мм, 34 мм x 9 мм – 1 шт. (при необходимости);
- Инструкция по применению – 1 шт.;
1687. Набор эндопротеза коленного сустава тотального RSK модель 175, в составе:
- Компонент бедренный XFQ IV GK(L) C левый, размер #3– 1 шт.;
- Вкладыш большеберцовый XFQ IV PD PE, размер #1, толщина: 16 мм – 1 шт.;
- Компонент большеберцовый XB(F)Q IV JP C, размер #1 – 1 шт.;
- Ножка прямая бесцементной фиксации XB(F)Q III GB(JB) T, размер: 10 мм x 40 мм, 11 мм x 40 мм, 12 мм x 40 мм, 13 мм x 40 мм, 14 мм x 40 мм, 16 мм x 40 мм, 18 мм x 40 мм, 10 мм x 80 мм, 11 мм x 80 мм, 12 мм x 80 мм, 13 мм x 80 мм, 14 мм x 80 мм, 16 мм x 80 мм, 18 мм x 80 мм, 10 мм x 120 мм, 11 мм x 120 мм, 12 мм x 120 мм, 13 мм x 120 мм, 14 мм x 120 мм, 16 мм x 120 мм, 18 мм x 120 мм – от 1 до 2 шт. (при необходимости);
- Ножка изогнутая бесцементной фиксации XB(F)Q VI GB(JB) T, размер: 10 мм x 80 мм, 11 мм x 80 мм, 12 мм x 80 мм, 13 мм x 80 мм, 14 мм x 80 мм, 16 мм x 80 мм, 18 мм x 80 мм, 10 мм x 120 мм, 11 мм x 120 мм, 12 мм x 120 мм, 13 мм x 120 мм, 14 мм x 120 мм, 16 мм x 120 мм, 18 мм x 120 мм, 10 мм x 160 мм, 11 мм x 160 мм, 12 мм x 160 мм, 13 мм x 160 мм, 14 мм x 160 мм, 16 мм x 160 мм, 18 мм x 160 мм – от 1 до 2 шт. (при необходимости);
- Ножка изогнутая бесцементной фиксации XB(F)Q VII GB(JB) T, размер: 10 мм x 80 мм, 11 мм x 80 мм, 12 мм x 80 мм, 13 мм x 80 мм, 14 мм x 80 мм, 16 мм x 80 мм, 18 мм x 80 мм, 10 мм x 120 мм, 11 мм x 120 мм, 12 мм x 120 мм, 13 мм x 120 мм, 14 мм x 120 мм, 16 мм x 120 мм, 18 мм x 120 мм, 10 мм x 160 мм, 11 мм x 160 мм, 12 мм x 160 мм, 13 мм x 160 мм, 14 мм x 160 мм, 16 мм x 160 мм, 18 мм x 160 мм – от 1 до 2 шт. (при необходимости);
- Аугмент большеберцовый XB(F)Q V JC(L) T левый, размер #1, толщина: 5 мм, 10 мм, 15 мм – 1 шт. (при необходимости);
- Аугмент большеберцовый XB(F)Q V JC(R) T правый, размер #1, толщина: 5 мм, 10 мм, 15 мм – 1 шт. (при необходимости);
- Конус большеберцовый XB(F)Q VII JC T размер: #1, #2, #3, #4, толщина: 20 мм – 1 шт. (при необходимости);
- Аугмент бедренный дистальный XB(F)Q I GC(L) T левый, размер #3, толщина: 5 мм, 10 мм, 15 мм – 1 шт. (при необходимости);
- Аугмент бедренный дистальный XB(F)Q II GC(L) T левый, размер #3, толщина: 5 мм, 10 мм, 15 мм – 1 шт. (при необходимости);
- Аугмент бедренный задний универсальный XB(F)Q III GC T размер #3, толщина: 5 мм, 10 мм – от 1 до 2 шт. (при необходимости);
- Надколенник XFQ I BIS PE, размер: 28 мм x 8 мм, 30 мм x 9 мм, 34 мм x 9 мм – 1 шт. (при необходимости);
- Инструкция по применению – 1 шт.;
1688. Набор эндопротеза коленного сустава тотального RSK модель 176, в составе:
- Компонент бедренный XFQ IV GK(R) C правый, размер #3– 1 шт.;
- Вкладыш большеберцовый XFQ IV PD PE, размер #1, толщина: 16 мм – 1 шт.;
- Компонент большеберцовый XB(F)Q IV JP C, размер #1 – 1 шт.;
- Ножка прямая бесцементной фиксации XB(F)Q III GB(JB) T, размер: 10 мм x 40 мм, 11 мм x 40 мм, 12 мм x 40 мм, 13 мм x 40 мм, 14 мм x 40 мм, 16 мм x 40 мм, 18 мм x 40 мм, 10 мм x 80 мм, 11 мм x 80 мм, 12 мм x 80 мм, 13 мм x 80 мм, 14 мм x 80 мм, 16 мм x 80 мм, 18 мм x 80 мм, 10 мм x 120 мм, 11 мм x 120 мм, 12 мм x 120 мм, 13 мм x 120 мм, 14 мм x 120 мм, 16 мм x 120 мм, 18 мм x 120 мм – от 1 до 2 шт. (при необходимости);
- Ножка изогнутая бесцементной фиксации XB(F)Q VI GB(JB) T, размер: 10 мм x 80 мм, 11 мм x 80 мм, 12 мм x 80 мм, 13 мм x 80 мм, 14 мм x 80 мм, 16 мм x 80 мм, 18 мм x 80 мм, 10 мм x 120 мм, 11 мм x 120 мм, 12 мм x 120

мм, 13 мм х 120 мм, 14 мм х 120 мм, 16 мм х 120 мм, 18 мм х 120 мм, 10 мм х 160 мм, 11 мм х 160 мм, 12 мм х 160 мм, 13 мм х 160 мм, 14 мм х 160 мм, 16 мм х 160 мм, 18 мм х 160 мм – от 1 до 2 шт. (при необходимости);
- Ножка изогнутая бесцементной фиксации XB(F)Q VII GB(JB) T, размер: 10 мм х 80 мм, 11 мм х 80 мм, 12 мм х 80 мм, 13 мм х 80 мм, 14 мм х 80 мм, 16 мм х 80 мм, 18 мм х 80 мм, 10 мм х 120 мм, 11 мм х 120 мм, 12 мм х 120 мм, 13 мм х 120 мм, 14 мм х 120 мм, 16 мм х 120 мм, 18 мм х 120 мм, 10 мм х 160 мм, 11 мм х 160 мм, 12 мм х 160 мм, 13 мм х 160 мм, 14 мм х 160 мм, 16 мм х 160 мм, 18 мм х 160 мм – от 1 до 2 шт. (при необходимости);
- Аугмент большеберцовый XB(F)Q V JC(L) T левый, размер #1, толщина: 5 мм, 10 мм, 15 мм – 1 шт. (при необходимости);
- Аугмент большеберцовый XB(F)Q V JC(R) T правый, размер #1, толщина: 5 мм, 10 мм, 15 мм – 1 шт. (при необходимости);
- Конус большеберцовый XB(F)Q VII JC T размер: #1, #2, #3, #4, толщина: 20 мм – 1 шт. (при необходимости);
- Аугмент бедренный дистальный XB(F)Q I GC(R) T правый, размер #3, толщина: 5 мм, 10 мм, 15 мм – 1 шт. (при необходимости);
- Аугмент бедренный дистальный XB(F)Q II GC(R) T правый, размер #3, толщина: 5 мм, 10 мм, 15 мм – 1 шт. (при необходимости);
- Аугмент бедренный задний универсальный XB(F)Q III GC T размер #3, толщина: 5 мм, 10 мм – от 1 до 2 шт. (при необходимости);
- Надколенник XFQ I BIS PE, размер: 28 мм х 8 мм, 30 мм х 9 мм, 34 мм х 9 мм – 1 шт. (при необходимости);
- Инструкция по применению – 1 шт.;
1689. Набор эндопротеза коленного сустава тотального RSK модель 177, в составе:
- Компонент бедренный XFQ IV GK(L) C левый, размер #3– 1 шт.;
- Вкладыш большеберцовый XFQ IV PD PE, размер #1, толщина: 18 мм – 1 шт.;
- Компонент большеберцовый XB(F)Q IV JP C, размер #1 – 1 шт.;
- Ножка прямая бесцементной фиксации XB(F)Q III GB(JB) T, размер: 10 мм х 40 мм, 11 мм х 40 мм, 12 мм х 40 мм, 13 мм х 40 мм, 14 мм х 40 мм, 16 мм х 40 мм, 18 мм х 40 мм, 10 мм х 80 мм, 11 мм х 80 мм, 12 мм х 80 мм, 13 мм х 80 мм, 14 мм х 80 мм, 16 мм х 80 мм, 18 мм х 80 мм, 10 мм х 120 мм, 11 мм х 120 мм, 12 мм х 120 мм, 13 мм х 120 мм, 14 мм х 120 мм, 16 мм х 120 мм, 18 мм х 120 мм – от 1 до 2 шт. (при необходимости);
- Ножка изогнутая бесцементной фиксации XB(F)Q VI GB(JB) T, размер: 10 мм х 80 мм, 11 мм х 80 мм, 12 мм х 80 мм, 13 мм х 80 мм, 14 мм х 80 мм, 16 мм х 80 мм, 18 мм х 80 мм, 10 мм х 120 мм, 11 мм х 120 мм, 12 мм х 120 мм, 13 мм х 120 мм, 14 мм х 120 мм, 16 мм х 120 мм, 18 мм х 120 мм, 10 мм х 160 мм, 11 мм х 160 мм, 12 мм х 160 мм, 13 мм х 160 мм, 14 мм х 160 мм, 16 мм х 160 мм, 18 мм х 160 мм – от 1 до 2 шт. (при необходимости);
- Ножка изогнутая бесцементной фиксации XB(F)Q VII GB(JB) T, размер: 10 мм х 80 мм, 11 мм х 80 мм, 12 мм х 80 мм, 13 мм х 80 мм, 14 мм х 80 мм, 16 мм х 80 мм, 18 мм х 80 мм, 10 мм х 120 мм, 11 мм х 120 мм, 12 мм х 120 мм, 13 мм х 120 мм, 14 мм х 120 мм, 16 мм х 120 мм, 18 мм х 120 мм, 10 мм х 160 мм, 11 мм х 160 мм, 12 мм х 160 мм, 13 мм х 160 мм, 14 мм х 160 мм, 16 мм х 160 мм, 18 мм х 160 мм – от 1 до 2 шт. (при необходимости);
- Аугмент большеберцовый XB(F)Q V JC(L) T левый, размер #1, толщина: 5 мм, 10 мм, 15 мм – 1 шт. (при необходимости);
- Аугмент большеберцовый XB(F)Q V JC(R) T правый, размер #1, толщина: 5 мм, 10 мм, 15 мм – 1 шт. (при необходимости);
- Конус большеберцовый XB(F)Q VII JC T размер: #1, #2, #3, #4, толщина: 20 мм – 1 шт. (при необходимости);
- Аугмент бедренный дистальный XB(F)Q I GC(L) T левый, размер #3, толщина: 5 мм, 10 мм, 15 мм – 1 шт. (при необходимости);
- Аугмент бедренный дистальный XB(F)Q II GC(L) T левый, размер #3, толщина: 5 мм, 10 мм, 15 мм – 1 шт. (при необходимости);
- Аугмент бедренный задний универсальный XB(F)Q III GC T размер #3, толщина: 5 мм, 10 мм – от 1 до 2 шт. (при необходимости);
- Надколенник XFQ I BIS PE, размер: 28 мм х 8 мм, 30 мм х 9 мм, 34 мм х 9 мм – 1 шт. (при необходимости);
- Инструкция по применению – 1 шт.;
1690. Набор эндопротеза коленного сустава тотального RSK модель 178, в составе:
- Компонент бедренный XFQ IV GK(R) C правый, размер #3– 1 шт.;
- Вкладыш большеберцовый XFQ IV PD PE, размер #1, толщина: 18 мм – 1 шт.;
- Компонент большеберцовый XB(F)Q IV JP C, размер #1 – 1 шт.;

- Ножка прямая бесцементной фиксации XB(F)Q III GB(JB) T, размер: 10 мм х 40 мм, 11 мм х 40 мм, 12 мм х 40 мм, 13 мм х 40 мм, 14 мм х 40 мм, 16 мм х 40 мм, 18 мм х 40 мм, 10 мм х 80 мм, 11 мм х 80 мм, 12 мм х 80 мм, 13 мм х 80 мм, 14 мм х 80 мм, 16 мм х 80 мм, 18 мм х 80 мм, 10 мм х 120 мм, 11 мм х 120 мм, 12 мм х 120 мм, 13 мм х 120 мм, 14 мм х 120 мм, 16 мм х 120 мм, 18 мм х 120 мм – от 1 до 2 шт. (при необходимости);
- Ножка изогнутая бесцементной фиксации XB(F)Q VI GB(JB) T, размер: 10 мм х 80 мм, 11 мм х 80 мм, 12 мм х 80 мм, 13 мм х 80 мм, 14 мм х 80 мм, 16 мм х 80 мм, 18 мм х 80 мм, 10 мм х 120 мм, 11 мм х 120 мм, 12 мм х 120 мм, 13 мм х 120 мм, 14 мм х 120 мм, 16 мм х 120 мм, 18 мм х 120 мм, 10 мм х 160 мм, 11 мм х 160 мм, 12 мм х 160 мм, 13 мм х 160 мм, 14 мм х 160 мм, 16 мм х 160 мм, 18 мм х 160 мм – от 1 до 2 шт. (при необходимости);
- Ножка изогнутая бесцементной фиксации XB(F)Q VII GB(JB) T, размер: 10 мм х 80 мм, 11 мм х 80 мм, 12 мм х 80 мм, 13 мм х 80 мм, 14 мм х 80 мм, 16 мм х 80 мм, 18 мм х 80 мм, 10 мм х 120 мм, 11 мм х 120 мм, 12 мм х 120 мм, 13 мм х 120 мм, 14 мм х 120 мм, 16 мм х 120 мм, 18 мм х 120 мм, 10 мм х 160 мм, 11 мм х 160 мм, 12 мм х 160 мм, 13 мм х 160 мм, 14 мм х 160 мм, 16 мм х 160 мм, 18 мм х 160 мм – от 1 до 2 шт. (при необходимости);
- Аугмент большеберцовый XB(F)Q V JC(L) T левый, размер #1, толщина: 5 мм, 10 мм, 15 мм – 1 шт. (при необходимости);
- Аугмент большеберцовый XB(F)Q V JC(R) T правый, размер #1, толщина: 5 мм, 10 мм, 15 мм – 1 шт. (при необходимости);
- Конус большеберцовый XB(F)Q VII JC T размер: #1, #2, #3, #4, толщина: 20 мм – 1 шт. (при необходимости);
- Аугмент бедренный дистальный XB(F)Q I GC(R) T правый, размер #3, толщина: 5 мм, 10 мм, 15 мм – 1 шт. (при необходимости);
- Аугмент бедренный дистальный XB(F)Q II GC(R) T правый, размер #3, толщина: 5 мм, 10 мм, 15 мм – 1 шт. (при необходимости);
- Аугмент бедренный задний универсальный XB(F)Q III GC T размер #3, толщина: 5 мм, 10 мм – от 1 до 2 шт. (при необходимости);
- Надколенник XFQ I BIS PE, размер: 28 мм х 8 мм, 30 мм х 9 мм, 34 мм х 9 мм – 1 шт. (при необходимости);
- Инструкция по применению – 1 шт.;
1691. Набор эндопротеза коленного сустава тотального RSK модель 179, в составе:
- Компонент бедренный XFQ IV GK(L) C левый, размер #3– 1 шт.;
- Вкладыш большеберцовый XFQ IV PD PE, размер #1, толщина: 20 мм – 1 шт.;
- Компонент большеберцовый XB(F)Q IV JP C, размер #1 – 1 шт.;
- Ножка прямая бесцементной фиксации XB(F)Q III GB(JB) T, размер: 10 мм х 40 мм, 11 мм х 40 мм, 12 мм х 40 мм, 13 мм х 40 мм, 14 мм х 40 мм, 16 мм х 40 мм, 18 мм х 40 мм, 10 мм х 80 мм, 11 мм х 80 мм, 12 мм х 80 мм, 13 мм х 80 мм, 14 мм х 80 мм, 16 мм х 80 мм, 18 мм х 80 мм, 10 мм х 120 мм, 11 мм х 120 мм, 12 мм х 120 мм, 13 мм х 120 мм, 14 мм х 120 мм, 16 мм х 120 мм, 18 мм х 120 мм – от 1 до 2 шт. (при необходимости);
- Ножка изогнутая бесцементной фиксации XB(F)Q VI GB(JB) T, размер: 10 мм х 80 мм, 11 мм х 80 мм, 12 мм х 80 мм, 13 мм х 80 мм, 14 мм х 80 мм, 16 мм х 80 мм, 18 мм х 80 мм, 10 мм х 120 мм, 11 мм х 120 мм, 12 мм х 120 мм, 13 мм х 120 мм, 14 мм х 120 мм, 16 мм х 120 мм, 18 мм х 120 мм, 10 мм х 160 мм, 11 мм х 160 мм, 12 мм х 160 мм, 13 мм х 160 мм, 14 мм х 160 мм, 16 мм х 160 мм, 18 мм х 160 мм – от 1 до 2 шт. (при необходимости);
- Ножка изогнутая бесцементной фиксации XB(F)Q VII GB(JB) T, размер: 10 мм х 80 мм, 11 мм х 80 мм, 12 мм х 80 мм, 13 мм х 80 мм, 14 мм х 80 мм, 16 мм х 80 мм, 18 мм х 80 мм, 10 мм х 120 мм, 11 мм х 120 мм, 12 мм х 120 мм, 13 мм х 120 мм, 14 мм х 120 мм, 16 мм х 120 мм, 18 мм х 120 мм, 10 мм х 160 мм, 11 мм х 160 мм, 12 мм х 160 мм, 13 мм х 160 мм, 14 мм х 160 мм, 16 мм х 160 мм, 18 мм х 160 мм – от 1 до 2 шт. (при необходимости);
- Аугмент большеберцовый XB(F)Q V JC(L) T левый, размер #1, толщина: 5 мм, 10 мм, 15 мм – 1 шт. (при необходимости);
- Аугмент большеберцовый XB(F)Q V JC(R) T правый, размер #1, толщина: 5 мм, 10 мм, 15 мм – 1 шт. (при необходимости);
- Конус большеберцовый XB(F)Q VII JC T размер: #1, #2, #3, #4, толщина: 20 мм – 1 шт. (при необходимости);
- Аугмент бедренный дистальный XB(F)Q I GC(L) T левый, размер #3, толщина: 5 мм, 10 мм, 15 мм – 1 шт. (при необходимости);
- Аугмент бедренный дистальный XB(F)Q II GC(L) T левый, размер #3, толщина: 5 мм, 10 мм, 15 мм – 1 шт. (при необходимости);
- Аугмент бедренный задний универсальный XB(F)Q III GC T размер #3, толщина: 5 мм, 10 мм – от 1 до 2 шт. (при необходимости);
- Надколенник XFQ I BIS PE, размер: 28 мм х 8 мм, 30 мм х 9 мм, 34 мм х 9 мм – 1 шт. (при необходимости);

- Инструкция по применению – 1 шт.;
1692. Набор эндопротеза коленного сустава тотального RSK модель 180, в составе:
- Компонент бедренный XFQ IV GK(R) C правый, размер #3– 1 шт.;
- Вкладыш большеберцовый XFQ IV PD PE, размер #1, толщина: 20 мм – 1 шт.;
- Компонент большеберцовый XB(F)Q IV JP C, размер #1 – 1 шт.;
- Ножка прямая бесцементной фиксации XB(F)Q III GB(JB) T, размер: 10 мм х 40 мм, 11 мм х 40 мм, 12 мм х 40 мм, 13 мм х 40 мм, 14 мм х 40 мм, 16 мм х 40 мм, 18 мм х 40 мм, 10 мм х 80 мм, 11 мм х 80 мм, 12 мм х 80 мм, 13 мм х 80 мм, 14 мм х 80 мм, 16 мм х 80 мм, 18 мм х 80 мм, 10 мм х 120 мм, 11 мм х 120 мм, 12 мм х 120 мм, 13 мм х 120 мм, 14 мм х 120 мм, 16 мм х 120 мм, 18 мм х 120 мм – от 1 до 2 шт. (при необходимости);
- Ножка изогнутая бесцементной фиксации XB(F)Q VI GB(JB) T, размер: 10 мм х 80 мм, 11 мм х 80 мм, 12 мм х 80 мм, 13 мм х 80 мм, 14 мм х 80 мм, 16 мм х 80 мм, 18 мм х 80 мм, 10 мм х 120 мм, 11 мм х 120 мм, 12 мм х 120 мм, 13 мм х 120 мм, 14 мм х 120 мм, 16 мм х 120 мм, 18 мм х 120 мм, 10 мм х 160 мм, 11 мм х 160 мм, 12 мм х 160 мм, 13 мм х 160 мм, 14 мм х 160 мм, 16 мм х 160 мм, 18 мм х 160 мм – от 1 до 2 шт. (при необходимости);
- Ножка изогнутая бесцементной фиксации XB(F)Q VII GB(JB) T, размер: 10 мм х 80 мм, 11 мм х 80 мм, 12 мм х 80 мм, 13 мм х 80 мм, 14 мм х 80 мм, 16 мм х 80 мм, 18 мм х 80 мм, 10 мм х 120 мм, 11 мм х 120 мм, 12 мм х 120 мм, 13 мм х 120 мм, 14 мм х 120 мм, 16 мм х 120 мм, 18 мм х 120 мм, 10 мм х 160 мм, 11 мм х 160 мм, 12 мм х 160 мм, 13 мм х 160 мм, 14 мм х 160 мм, 16 мм х 160 мм, 18 мм х 160 мм – от 1 до 2 шт. (при необходимости);
- Аугмент большеберцовый XB(F)Q V JC(L) T левый, размер #1, толщина: 5 мм, 10 мм, 15 мм – 1 шт. (при необходимости);
- Аугмент большеберцовый XB(F)Q V JC(R) T правый, размер #1, толщина: 5 мм, 10 мм, 15 мм – 1 шт. (при необходимости);
- Конус большеберцовый XB(F)Q VII JC T размер: #1, #2, #3, #4, толщина: 20 мм – 1 шт. (при необходимости);
- Аугмент бедренный дистальный XB(F)Q I GC(R) T правый, размер #3, толщина: 5 мм, 10 мм, 15 мм – 1 шт. (при необходимости);
- Аугмент бедренный дистальный XB(F)Q II GC(R) T правый, размер #3, толщина: 5 мм, 10 мм, 15 мм – 1 шт. (при необходимости);
- Аугмент бедренный задний универсальный XB(F)Q III GC T размер #3, толщина: 5 мм, 10 мм – от 1 до 2 шт. (при необходимости);
- Надколенник XFQ I BIS PE, размер: 28 мм х 8 мм, 30 мм х 9 мм, 34 мм х 9 мм – 1 шт. (при необходимости);
- Инструкция по применению – 1 шт.;
1693. Набор эндопротеза коленного сустава тотального RSK модель 181, в составе:
- Компонент бедренный XFQ IV GK(L) C левый, размер #3– 1 шт.;
- Вкладыш большеберцовый XFQ IV PD PE, размер #2, толщина: 10 мм – 1 шт.;
- Компонент большеберцовый XB(F)Q IV JP C, размер #2 – 1 шт.;
- Ножка прямая бесцементной фиксации XB(F)Q III GB(JB) T, размер: 10 мм х 40 мм, 11 мм х 40 мм, 12 мм х 40 мм, 13 мм х 40 мм, 14 мм х 40 мм, 16 мм х 40 мм, 18 мм х 40 мм, 10 мм х 80 мм, 11 мм х 80 мм, 12 мм х 80 мм, 13 мм х 80 мм, 14 мм х 80 мм, 16 мм х 80 мм, 18 мм х 80 мм, 10 мм х 120 мм, 11 мм х 120 мм, 12 мм х 120 мм, 13 мм х 120 мм, 14 мм х 120 мм, 16 мм х 120 мм, 18 мм х 120 мм – от 1 до 2 шт. (при необходимости);
- Ножка изогнутая бесцементной фиксации XB(F)Q VI GB(JB) T, размер: 10 мм х 80 мм, 11 мм х 80 мм, 12 мм х 80 мм, 13 мм х 80 мм, 14 мм х 80 мм, 16 мм х 80 мм, 18 мм х 80 мм, 10 мм х 120 мм, 11 мм х 120 мм, 12 мм х 120 мм, 13 мм х 120 мм, 14 мм х 120 мм, 16 мм х 120 мм, 18 мм х 120 мм, 10 мм х 160 мм, 11 мм х 160 мм, 12 мм х 160 мм, 13 мм х 160 мм, 14 мм х 160 мм, 16 мм х 160 мм, 18 мм х 160 мм – от 1 до 2 шт. (при необходимости);
- Ножка изогнутая бесцементной фиксации XB(F)Q VII GB(JB) T, размер: 10 мм х 80 мм, 11 мм х 80 мм, 12 мм х 80 мм, 13 мм х 80 мм, 14 мм х 80 мм, 16 мм х 80 мм, 18 мм х 80 мм, 10 мм х 120 мм, 11 мм х 120 мм, 12 мм х 120 мм, 13 мм х 120 мм, 14 мм х 120 мм, 16 мм х 120 мм, 18 мм х 120 мм, 10 мм х 160 мм, 11 мм х 160 мм, 12 мм х 160 мм, 13 мм х 160 мм, 14 мм х 160 мм, 16 мм х 160 мм, 18 мм х 160 мм – от 1 до 2 шт. (при необходимости);
- Аугмент большеберцовый XB(F)Q V JC(L) T левый, размер #2, толщина: 5 мм, 10 мм, 15 мм – 1 шт. (при необходимости);
- Аугмент большеберцовый XB(F)Q V JC(R) T правый, размер #2, толщина: 5 мм, 10 мм, 15 мм – 1 шт. (при необходимости);
- Конус большеберцовый XB(F)Q VII JC T размер: #1, #2, #3, #4, толщина: 20 мм – 1 шт. (при необходимости);
- Аугмент бедренный дистальный XB(F)Q I GC(L) T левый, размер #3, толщина: 5 мм, 10 мм, 15 мм – 1 шт. (при необходимости);

- Аугмент бедренный дистальный XB(F)Q II GC(L) T левый, размер #3, толщина: 5 мм, 10 мм, 15 мм – 1 шт. (при необходимости);
- Аугмент бедренный задний универсальный XB(F)Q III GC T размер #3, толщина: 5 мм, 10 мм – от 1 до 2 шт. (при необходимости);
- Надколенник XFQ I BIS PE, размер: 28 мм х 8 мм, 30 мм х 9 мм, 34 мм х 9 мм – 1 шт. (при необходимости);
- Инструкция по применению – 1 шт.;
1694. Набор эндопротеза коленного сустава тотального RSK модель 182, в составе:
- Компонент бедренный XFQ IV GK(R) C правый, размер #3– 1 шт.;
- Вкладыш большеберцовый XFQ IV PD PE, размер #2, толщина: 10 мм – 1 шт.;
- Компонент большеберцовый XB(F)Q IV JP C, размер #2 – 1 шт.;
- Ножка прямая бесцементной фиксации XB(F)Q III GB(JB) T, размер: 10 мм х 40 мм, 11 мм х 40 мм, 12 мм х 40 мм, 13 мм х 40 мм, 14 мм х 40 мм, 16 мм х 40 мм, 18 мм х 40 мм, 10 мм х 80 мм, 11 мм х 80 мм, 12 мм х 80 мм, 13 мм х 80 мм, 14 мм х 80 мм, 16 мм х 80 мм, 18 мм х 80 мм, 10 мм х 120 мм, 11 мм х 120 мм, 12 мм х 120 мм, 13 мм х 120 мм, 14 мм х 120 мм, 16 мм х 120 мм, 18 мм х 120 мм – от 1 до 2 шт. (при необходимости);
- Ножка изогнутая бесцементной фиксации XB(F)Q VI GB(JB) T, размер: 10 мм х 80 мм, 11 мм х 80 мм, 12 мм х 80 мм, 13 мм х 80 мм, 14 мм х 80 мм, 16 мм х 80 мм, 18 мм х 80 мм, 10 мм х 120 мм, 11 мм х 120 мм, 12 мм х 120 мм, 13 мм х 120 мм, 14 мм х 120 мм, 16 мм х 120 мм, 18 мм х 120 мм, 10 мм х 160 мм, 11 мм х 160 мм, 12 мм х 160 мм, 13 мм х 160 мм, 14 мм х 160 мм, 16 мм х 160 мм, 18 мм х 160 мм – от 1 до 2 шт. (при необходимости);
- Ножка изогнутая бесцементной фиксации XB(F)Q VII GB(JB) T, размер: 10 мм х 80 мм, 11 мм х 80 мм, 12 мм х 80 мм, 13 мм х 80 мм, 14 мм х 80 мм, 16 мм х 80 мм, 18 мм х 80 мм, 10 мм х 120 мм, 11 мм х 120 мм, 12 мм х 120 мм, 13 мм х 120 мм, 14 мм х 120 мм, 16 мм х 120 мм, 18 мм х 120 мм, 10 мм х 160 мм, 11 мм х 160 мм, 12 мм х 160 мм, 13 мм х 160 мм, 14 мм х 160 мм, 16 мм х 160 мм, 18 мм х 160 мм – от 1 до 2 шт. (при необходимости);
- Аугмент большеберцовый XB(F)Q V JC(L) T левый, размер #2, толщина: 5 мм, 10 мм, 15 мм – 1 шт. (при необходимости);
- Аугмент большеберцовый XB(F)Q V JC(R) T правый, размер #2, толщина: 5 мм, 10 мм, 15 мм – 1 шт. (при необходимости);
- Конус большеберцовый XB(F)Q VII JC T размер: #1, #2, #3, #4, толщина: 20 мм – 1 шт. (при необходимости);
- Аугмент бедренный дистальный XB(F)Q I GC(R) T правый, размер #3, толщина: 5 мм, 10 мм, 15 мм – 1 шт. (при необходимости);
- Аугмент бедренный дистальный XB(F)Q II GC(R) T правый, размер #3, толщина: 5 мм, 10 мм, 15 мм – 1 шт. (при необходимости);
- Аугмент бедренный задний универсальный XB(F)Q III GC T размер #3, толщина: 5 мм, 10 мм – от 1 до 2 шт. (при необходимости);
- Надколенник XFQ I BIS PE, размер: 28 мм х 8 мм, 30 мм х 9 мм, 34 мм х 9 мм – 1 шт. (при необходимости);
- Инструкция по применению – 1 шт.;
1695. Набор эндопротеза коленного сустава тотального RSK модель 183, в составе:
- Компонент бедренный XFQ IV GK(L) C левый, размер #3– 1 шт.;
- Вкладыш большеберцовый XFQ IV PD PE, размер #2, толщина: 12 мм – 1 шт.;
- Компонент большеберцовый XB(F)Q IV JP C, размер #2 – 1 шт.;
- Ножка прямая бесцементной фиксации XB(F)Q III GB(JB) T, размер: 10 мм х 40 мм, 11 мм х 40 мм, 12 мм х 40 мм, 13 мм х 40 мм, 14 мм х 40 мм, 16 мм х 40 мм, 18 мм х 40 мм, 10 мм х 80 мм, 11 мм х 80 мм, 12 мм х 80 мм, 13 мм х 80 мм, 14 мм х 80 мм, 16 мм х 80 мм, 18 мм х 80 мм, 10 мм х 120 мм, 11 мм х 120 мм, 12 мм х 120 мм, 13 мм х 120 мм, 14 мм х 120 мм, 16 мм х 120 мм, 18 мм х 120 мм – от 1 до 2 шт. (при необходимости);
- Ножка изогнутая бесцементной фиксации XB(F)Q VI GB(JB) T, размер: 10 мм х 80 мм, 11 мм х 80 мм, 12 мм х 80 мм, 13 мм х 80 мм, 14 мм х 80 мм, 16 мм х 80 мм, 18 мм х 80 мм, 10 мм х 120 мм, 11 мм х 120 мм, 12 мм х 120 мм, 13 мм х 120 мм, 14 мм х 120 мм, 16 мм х 120 мм, 18 мм х 120 мм, 10 мм х 160 мм, 11 мм х 160 мм, 12 мм х 160 мм, 13 мм х 160 мм, 14 мм х 160 мм, 16 мм х 160 мм, 18 мм х 160 мм – от 1 до 2 шт. (при необходимости);
- Ножка изогнутая бесцементной фиксации XB(F)Q VII GB(JB) T, размер: 10 мм х 80 мм, 11 мм х 80 мм, 12 мм х 80 мм, 13 мм х 80 мм, 14 мм х 80 мм, 16 мм х 80 мм, 18 мм х 80 мм, 10 мм х 120 мм, 11 мм х 120 мм, 12 мм х 120 мм, 13 мм х 120 мм, 14 мм х 120 мм, 16 мм х 120 мм, 18 мм х 120 мм, 10 мм х 160 мм, 11 мм х 160 мм, 12 мм х 160 мм, 13 мм х 160 мм, 14 мм х 160 мм, 16 мм х 160 мм, 18 мм х 160 мм – от 1 до 2 шт. (при необходимости);
- Аугмент большеберцовый XB(F)Q V JC(L) T левый, размер #2, толщина: 5 мм, 10 мм, 15 мм – 1 шт. (при необходимости);

- Аугмент большеберцовый XB(F)Q V JC(R) T правый, размер #2, толщина: 5 мм, 10 мм, 15 мм – 1 шт. (при необходимости);
- Конус большеберцовый XB(F)Q VII JC T размер: #1, #2, #3, #4, толщина: 20 мм – 1 шт. (при необходимости);
- Аугмент бедренный дистальный XB(F)Q I GC(L) T левый, размер #3, толщина: 5 мм, 10 мм, 15 мм – 1 шт. (при необходимости);
- Аугмент бедренный дистальный XB(F)Q II GC(L) T левый, размер #3, толщина: 5 мм, 10 мм, 15 мм – 1 шт. (при необходимости);
- Аугмент бедренный задний универсальный XB(F)Q III GC T размер #3, толщина: 5 мм, 10 мм – от 1 до 2 шт. (при необходимости);
- Надколенник XFQ I BIS PE, размер: 28 мм x 8 мм, 30 мм x 9 мм, 34 мм x 9 мм – 1 шт. (при необходимости);
- Инструкция по применению – 1 шт.;
1696. Набор эндопротеза коленного сустава тотального RSK модель 184, в составе:
- Компонент бедренный XFQ IV GK(R) C правый, размер #3– 1 шт.;
- Вкладыш большеберцовый XFQ IV PD PE, размер #2, толщина: 12 мм – 1 шт.;
- Компонент большеберцовый XB(F)Q IV JP C, размер #2 – 1 шт.;
- Ножка прямая бесцементной фиксации XB(F)Q III GB(JB) T, размер: 10 мм x 40 мм, 11 мм x 40 мм, 12 мм x 40 мм, 13 мм x 40 мм, 14 мм x 40 мм, 16 мм x 40 мм, 18 мм x 40 мм, 10 мм x 80 мм, 11 мм x 80 мм, 12 мм x 80 мм, 13 мм x 80 мм, 14 мм x 80 мм, 16 мм x 80 мм, 18 мм x 80 мм, 10 мм x 120 мм, 11 мм x 120 мм, 12 мм x 120 мм, 13 мм x 120 мм, 14 мм x 120 мм, 16 мм x 120 мм, 18 мм x 120 мм – от 1 до 2 шт. (при необходимости);
- Ножка изогнутая бесцементной фиксации XB(F)Q VI GB(JB) T, размер: 10 мм x 80 мм, 11 мм x 80 мм, 12 мм x 80 мм, 13 мм x 80 мм, 14 мм x 80 мм, 16 мм x 80 мм, 18 мм x 80 мм, 10 мм x 120 мм, 11 мм x 120 мм, 12 мм x 120 мм, 13 мм x 120 мм, 14 мм x 120 мм, 16 мм x 120 мм, 18 мм x 120 мм, 10 мм x 160 мм, 11 мм x 160 мм, 12 мм x 160 мм, 13 мм x 160 мм, 14 мм x 160 мм, 16 мм x 160 мм, 18 мм x 160 мм – от 1 до 2 шт. (при необходимости);
- Ножка изогнутая бесцементной фиксации XB(F)Q VII GB(JB) T, размер: 10 мм x 80 мм, 11 мм x 80 мм, 12 мм x 80 мм, 13 мм x 80 мм, 14 мм x 80 мм, 16 мм x 80 мм, 18 мм x 80 мм, 10 мм x 120 мм, 11 мм x 120 мм, 12 мм x 120 мм, 13 мм x 120 мм, 14 мм x 120 мм, 16 мм x 120 мм, 18 мм x 120 мм, 10 мм x 160 мм, 11 мм x 160 мм, 12 мм x 160 мм, 13 мм x 160 мм, 14 мм x 160 мм, 16 мм x 160 мм, 18 мм x 160 мм – от 1 до 2 шт. (при необходимости);
- Аугмент большеберцовый XB(F)Q V JC(L) T левый, размер #2, толщина: 5 мм, 10 мм, 15 мм – 1 шт. (при необходимости);
- Аугмент большеберцовый XB(F)Q V JC(R) T правый, размер #2, толщина: 5 мм, 10 мм, 15 мм – 1 шт. (при необходимости);
- Конус большеберцовый XB(F)Q VII JC T размер: #1, #2, #3, #4, толщина: 20 мм – 1 шт. (при необходимости);
- Аугмент бедренный дистальный XB(F)Q I GC(R) T правый, размер #3, толщина: 5 мм, 10 мм, 15 мм – 1 шт. (при необходимости);
- Аугмент бедренный дистальный XB(F)Q II GC(R) T правый, размер #3, толщина: 5 мм, 10 мм, 15 мм – 1 шт. (при необходимости);
- Аугмент бедренный задний универсальный XB(F)Q III GC T размер #3, толщина: 5 мм, 10 мм – от 1 до 2 шт. (при необходимости);
- Надколенник XFQ I BIS PE, размер: 28 мм x 8 мм, 30 мм x 9 мм, 34 мм x 9 мм – 1 шт. (при необходимости);
- Инструкция по применению – 1 шт.;
1697. Набор эндопротеза коленного сустава тотального RSK модель 185, в составе:
- Компонент бедренный XFQ IV GK(L) C левый, размер #3– 1 шт.;
- Вкладыш большеберцовый XFQ IV PD PE, размер #2, толщина: 14 мм – 1 шт.;
- Компонент большеберцовый XB(F)Q IV JP C, размер #2 – 1 шт.;
- Ножка прямая бесцементной фиксации XB(F)Q III GB(JB) T, размер: 10 мм x 40 мм, 11 мм x 40 мм, 12 мм x 40 мм, 13 мм x 40 мм, 14 мм x 40 мм, 16 мм x 40 мм, 18 мм x 40 мм, 10 мм x 80 мм, 11 мм x 80 мм, 12 мм x 80 мм, 13 мм x 80 мм, 14 мм x 80 мм, 16 мм x 80 мм, 18 мм x 80 мм, 10 мм x 120 мм, 11 мм x 120 мм, 12 мм x 120 мм, 13 мм x 120 мм, 14 мм x 120 мм, 16 мм x 120 мм, 18 мм x 120 мм – от 1 до 2 шт. (при необходимости);
- Ножка изогнутая бесцементной фиксации XB(F)Q VI GB(JB) T, размер: 10 мм x 80 мм, 11 мм x 80 мм, 12 мм x 80 мм, 13 мм x 80 мм, 14 мм x 80 мм, 16 мм x 80 мм, 18 мм x 80 мм, 10 мм x 120 мм, 11 мм x 120 мм, 12 мм x 120 мм, 13 мм x 120 мм, 14 мм x 120 мм, 16 мм x 120 мм, 18 мм x 120 мм, 10 мм x 160 мм, 11 мм x 160 мм, 12 мм x 160 мм, 13 мм x 160 мм, 14 мм x 160 мм, 16 мм x 160 мм, 18 мм x 160 мм – от 1 до 2 шт. (при необходимости);

- Ножка изогнутая бесцементной фиксации XB(F)Q VII GB(JB) T, размер: 10 мм х 80 мм, 11 мм х 80 мм, 12 мм х 80 мм, 13 мм х 80 мм, 14 мм х 80 мм, 16 мм х 80 мм, 18 мм х 80 мм, 10 мм х 120 мм, 11 мм х 120 мм, 12 мм х 120 мм, 13 мм х 120 мм, 14 мм х 120 мм, 16 мм х 120 мм, 18 мм х 120 мм, 10 мм х 160 мм, 11 мм х 160 мм, 12 мм х 160 мм, 13 мм х 160 мм, 14 мм х 160 мм, 16 мм х 160 мм, 18 мм х 160 мм – от 1 до 2 шт. (при необходимости);
- Аугмент большеберцовый XB(F)Q V JC(L) T левый, размер #2, толщина: 5 мм, 10 мм, 15 мм – 1 шт. (при необходимости);
- Аугмент большеберцовый XB(F)Q V JC(R) T правый, размер #2, толщина: 5 мм, 10 мм, 15 мм – 1 шт. (при необходимости);
- Конус большеберцовый XB(F)Q VII JC T размер: #1, #2, #3, #4, толщина: 20 мм – 1 шт. (при необходимости);
- Аугмент бедренный дистальный XB(F)Q I GC(L) T левый, размер #3, толщина: 5 мм, 10 мм, 15 мм – 1 шт. (при необходимости);
- Аугмент бедренный дистальный XB(F)Q II GC(L) T левый, размер #3, толщина: 5 мм, 10 мм, 15 мм – 1 шт. (при необходимости);
- Аугмент бедренный задний универсальный XB(F)Q III GC T размер #3, толщина: 5 мм, 10 мм – от 1 до 2 шт. (при необходимости);
- Надколенник XFQ I BIS PE, размер: 28 мм х 8 мм, 30 мм х 9 мм, 34 мм х 9 мм – 1 шт. (при необходимости);
- Инструкция по применению – 1 шт.;
1698. Набор эндопротеза коленного сустава тотального RSK модель 186, в составе:
- Компонент бедренный XFQ IV GK(R) C правый, размер #3– 1 шт.;
- Вкладыш большеберцовый XFQ IV PD PE, размер #2, толщина: 14 мм – 1 шт.;
- Компонент большеберцовый XB(F)Q IV JP C, размер #2 – 1 шт.;
- Ножка прямая бесцементной фиксации XB(F)Q III GB(JB) T, размер: 10 мм х 40 мм, 11 мм х 40 мм, 12 мм х 40 мм, 13 мм х 40 мм, 14 мм х 40 мм, 16 мм х 40 мм, 18 мм х 40 мм, 10 мм х 80 мм, 11 мм х 80 мм, 12 мм х 80 мм, 13 мм х 80 мм, 14 мм х 80 мм, 16 мм х 80 мм, 18 мм х 80 мм, 10 мм х 120 мм, 11 мм х 120 мм, 12 мм х 120 мм, 13 мм х 120 мм, 14 мм х 120 мм, 16 мм х 120 мм, 18 мм х 120 мм – от 1 до 2 шт. (при необходимости);
- Ножка изогнутая бесцементной фиксации XB(F)Q VI GB(JB) T, размер: 10 мм х 80 мм, 11 мм х 80 мм, 12 мм х 80 мм, 13 мм х 80 мм, 14 мм х 80 мм, 16 мм х 80 мм, 18 мм х 80 мм, 10 мм х 120 мм, 11 мм х 120 мм, 12 мм х 120 мм, 13 мм х 120 мм, 14 мм х 120 мм, 16 мм х 120 мм, 18 мм х 120 мм, 10 мм х 160 мм, 11 мм х 160 мм, 12 мм х 160 мм, 13 мм х 160 мм, 14 мм х 160 мм, 16 мм х 160 мм, 18 мм х 160 мм – от 1 до 2 шт. (при необходимости);
- Ножка изогнутая бесцементной фиксации XB(F)Q VII GB(JB) T, размер: 10 мм х 80 мм, 11 мм х 80 мм, 12 мм х 80 мм, 13 мм х 80 мм, 14 мм х 80 мм, 16 мм х 80 мм, 18 мм х 80 мм, 10 мм х 120 мм, 11 мм х 120 мм, 12 мм х 120 мм, 13 мм х 120 мм, 14 мм х 120 мм, 16 мм х 120 мм, 18 мм х 120 мм, 10 мм х 160 мм, 11 мм х 160 мм, 12 мм х 160 мм, 13 мм х 160 мм, 14 мм х 160 мм, 16 мм х 160 мм, 18 мм х 160 мм – от 1 до 2 шт. (при необходимости);
- Аугмент большеберцовый XB(F)Q V JC(L) T левый, размер #2, толщина: 5 мм, 10 мм, 15 мм – 1 шт. (при необходимости);
- Аугмент большеберцовый XB(F)Q V JC(R) T правый, размер #2, толщина: 5 мм, 10 мм, 15 мм – 1 шт. (при необходимости);
- Конус большеберцовый XB(F)Q VII JC T размер: #1, #2, #3, #4, толщина: 20 мм – 1 шт. (при необходимости);
- Аугмент бедренный дистальный XB(F)Q I GC(R) T правый, размер #3, толщина: 5 мм, 10 мм, 15 мм – 1 шт. (при необходимости);
- Аугмент бедренный дистальный XB(F)Q II GC(R) T правый, размер #3, толщина: 5 мм, 10 мм, 15 мм – 1 шт. (при необходимости);
- Аугмент бедренный задний универсальный XB(F)Q III GC T размер #3, толщина: 5 мм, 10 мм – от 1 до 2 шт. (при необходимости);
- Надколенник XFQ I BIS PE, размер: 28 мм х 8 мм, 30 мм х 9 мм, 34 мм х 9 мм – 1 шт. (при необходимости);
- Инструкция по применению – 1 шт.;
1699. Набор эндопротеза коленного сустава тотального RSK модель 187, в составе:
- Компонент бедренный XFQ IV GK(L) C левый, размер #3– 1 шт.;
- Вкладыш большеберцовый XFQ IV PD PE, размер #2, толщина: 16 мм – 1 шт.;
- Компонент большеберцовый XB(F)Q IV JP C, размер #2 – 1 шт.;
- Ножка прямая бесцементной фиксации XB(F)Q III GB(JB) T, размер: 10 мм х 40 мм, 11 мм х 40 мм, 12 мм х 40 мм, 13 мм х 40 мм, 14 мм х 40 мм, 16 мм х 40 мм, 18 мм х 40 мм, 10 мм х 80 мм, 11 мм х 80 мм, 12 мм х 80 мм,

13 мм х 80 мм, 14 мм х 80 мм, 16 мм х 80 мм, 18 мм х 80 мм, 10 мм х 120 мм, 11 мм х 120 мм, 12 мм х 120 мм, 13 мм х 120 мм, 14 мм х 120 мм, 16 мм х 120 мм, 18 мм х 120 мм – от 1 до 2 шт. (при необходимости);
- Ножка изогнутая бесцементной фиксации XB(F)Q VI GB(JB) T, размер: 10 мм х 80 мм, 11 мм х 80 мм, 12 мм х 80 мм, 13 мм х 80 мм, 14 мм х 80 мм, 16 мм х 80 мм, 18 мм х 80 мм, 10 мм х 120 мм, 11 мм х 120 мм, 12 мм х 120 мм, 13 мм х 120 мм, 14 мм х 120 мм, 16 мм х 120 мм, 18 мм х 120 мм, 10 мм х 160 мм, 11 мм х 160 мм, 12 мм х 160 мм, 13 мм х 160 мм, 14 мм х 160 мм, 16 мм х 160 мм, 18 мм х 160 мм – от 1 до 2 шт. (при необходимости);
- Ножка изогнутая бесцементной фиксации XB(F)Q VII GB(JB) T, размер: 10 мм х 80 мм, 11 мм х 80 мм, 12 мм х 80 мм, 13 мм х 80 мм, 14 мм х 80 мм, 16 мм х 80 мм, 18 мм х 80 мм, 10 мм х 120 мм, 11 мм х 120 мм, 12 мм х 120 мм, 13 мм х 120 мм, 14 мм х 120 мм, 16 мм х 120 мм, 18 мм х 120 мм, 10 мм х 160 мм, 11 мм х 160 мм, 12 мм х 160 мм, 13 мм х 160 мм, 14 мм х 160 мм, 16 мм х 160 мм, 18 мм х 160 мм – от 1 до 2 шт. (при необходимости);
- Аугмент большеберцовый XB(F)Q V JC(L) T левый, размер #2, толщина: 5 мм, 10 мм, 15 мм – 1 шт. (при необходимости);
- Аугмент большеберцовый XB(F)Q V JC(R) T правый, размер #2, толщина: 5 мм, 10 мм, 15 мм – 1 шт. (при необходимости);
- Конус большеберцовый XB(F)Q VII JC T размер: #1, #2, #3, #4, толщина: 20 мм – 1 шт. (при необходимости);
- Аугмент бедренный дистальный XB(F)Q I GC(L) T левый, размер #3, толщина: 5 мм, 10 мм, 15 мм – 1 шт. (при необходимости);
- Аугмент бедренный дистальный XB(F)Q II GC(L) T левый, размер #3, толщина: 5 мм, 10 мм, 15 мм – 1 шт. (при необходимости);
- Аугмент бедренный задний универсальный XB(F)Q III GC T размер #3, толщина: 5 мм, 10 мм – от 1 до 2 шт. (при необходимости);
- Надколенник XFQ I BIS PE, размер: 28 мм х 8 мм, 30 мм х 9 мм, 34 мм х 9 мм – 1 шт. (при необходимости);
- Инструкция по применению – 1 шт.;
1700. Набор эндопротеза коленного сустава тотального RSK модель 188, в составе:
- Компонент бедренный XFQ IV GK(R) C правый, размер #3– 1 шт.;
- Вкладыш большеберцовый XFQ IV PD PE, размер #2, толщина: 16 мм – 1 шт.;
- Компонент большеберцовый XB(F)Q IV JP C, размер #2 – 1 шт.;
- Ножка прямая бесцементной фиксации XB(F)Q III GB(JB) T, размер: 10 мм х 40 мм, 11 мм х 40 мм, 12 мм х 40 мм, 13 мм х 40 мм, 14 мм х 40 мм, 16 мм х 40 мм, 18 мм х 40 мм, 10 мм х 80 мм, 11 мм х 80 мм, 12 мм х 80 мм, 13 мм х 80 мм, 14 мм х 80 мм, 16 мм х 80 мм, 18 мм х 80 мм, 10 мм х 120 мм, 11 мм х 120 мм, 12 мм х 120 мм, 13 мм х 120 мм, 14 мм х 120 мм, 16 мм х 120 мм, 18 мм х 120 мм – от 1 до 2 шт. (при необходимости);
- Ножка изогнутая бесцементной фиксации XB(F)Q VI GB(JB) T, размер: 10 мм х 80 мм, 11 мм х 80 мм, 12 мм х 80 мм, 13 мм х 80 мм, 14 мм х 80 мм, 16 мм х 80 мм, 18 мм х 80 мм, 10 мм х 120 мм, 11 мм х 120 мм, 12 мм х 120 мм, 13 мм х 120 мм, 14 мм х 120 мм, 16 мм х 120 мм, 18 мм х 120 мм, 10 мм х 160 мм, 11 мм х 160 мм, 12 мм х 160 мм, 13 мм х 160 мм, 14 мм х 160 мм, 16 мм х 160 мм, 18 мм х 160 мм – от 1 до 2 шт. (при необходимости);
- Ножка изогнутая бесцементной фиксации XB(F)Q VII GB(JB) T, размер: 10 мм х 80 мм, 11 мм х 80 мм, 12 мм х 80 мм, 13 мм х 80 мм, 14 мм х 80 мм, 16 мм х 80 мм, 18 мм х 80 мм, 10 мм х 120 мм, 11 мм х 120 мм, 12 мм х 120 мм, 13 мм х 120 мм, 14 мм х 120 мм, 16 мм х 120 мм, 18 мм х 120 мм, 10 мм х 160 мм, 11 мм х 160 мм, 12 мм х 160 мм, 13 мм х 160 мм, 14 мм х 160 мм, 16 мм х 160 мм, 18 мм х 160 мм – от 1 до 2 шт. (при необходимости);
- Аугмент большеберцовый XB(F)Q V JC(L) T левый, размер #2, толщина: 5 мм, 10 мм, 15 мм – 1 шт. (при необходимости);
- Аугмент большеберцовый XB(F)Q V JC(R) T правый, размер #2, толщина: 5 мм, 10 мм, 15 мм – 1 шт. (при необходимости);
- Конус большеберцовый XB(F)Q VII JC T размер: #1, #2, #3, #4, толщина: 20 мм – 1 шт. (при необходимости);
- Аугмент бедренный дистальный XB(F)Q I GC(R) T правый, размер #3, толщина: 5 мм, 10 мм, 15 мм – 1 шт. (при необходимости);
- Аугмент бедренный дистальный XB(F)Q II GC(R) T правый, размер #3, толщина: 5 мм, 10 мм, 15 мм – 1 шт. (при необходимости);
- Аугмент бедренный задний универсальный XB(F)Q III GC T размер #3, толщина: 5 мм, 10 мм – от 1 до 2 шт. (при необходимости);
- Надколенник XFQ I BIS PE, размер: 28 мм х 8 мм, 30 мм х 9 мм, 34 мм х 9 мм – 1 шт. (при необходимости);
- Инструкция по применению – 1 шт.;
1701. Набор эндопротеза коленного сустава тотального RSK модель 189, в составе:

- Компонент бедренный XFQ IV GK(L) C левый, размер #3– 1 шт.;
- Вкладыш большеберцовый XFQ IV PD PE, размер #2, толщина: 18 мм – 1 шт.;
- Компонент большеберцовый XB(F)Q IV JP C, размер #2 – 1 шт.;
- Ножка прямая бесцементной фиксации XB(F)Q III GB(JB) T, размер: 10 мм х 40 мм, 11 мм х 40 мм, 12 мм х 40 мм, 13 мм х 40 мм, 14 мм х 40 мм, 16 мм х 40 мм, 18 мм х 40 мм, 10 мм х 80 мм, 11 мм х 80 мм, 12 мм х 80 мм, 13 мм х 80 мм, 14 мм х 80 мм, 16 мм х 80 мм, 18 мм х 80 мм, 10 мм х 120 мм, 11 мм х 120 мм, 12 мм х 120 мм, 13 мм х 120 мм, 14 мм х 120 мм, 16 мм х 120 мм, 18 мм х 120 мм – от 1 до 2 шт. (при необходимости);
- Ножка изогнутая бесцементной фиксации XB(F)Q VI GB(JB) T, размер: 10 мм х 80 мм, 11 мм х 80 мм, 12 мм х 80 мм, 13 мм х 80 мм, 14 мм х 80 мм, 16 мм х 80 мм, 18 мм х 80 мм, 10 мм х 120 мм, 11 мм х 120 мм, 12 мм х 120 мм, 13 мм х 120 мм, 14 мм х 120 мм, 16 мм х 120 мм, 18 мм х 120 мм, 10 мм х 160 мм, 11 мм х 160 мм, 12 мм х 160 мм, 13 мм х 160 мм, 14 мм х 160 мм, 16 мм х 160 мм, 18 мм х 160 мм – от 1 до 2 шт. (при необходимости);
- Ножка изогнутая бесцементной фиксации XB(F)Q VII GB(JB) T, размер: 10 мм х 80 мм, 11 мм х 80 мм, 12 мм х 80 мм, 13 мм х 80 мм, 14 мм х 80 мм, 16 мм х 80 мм, 18 мм х 80 мм, 10 мм х 120 мм, 11 мм х 120 мм, 12 мм х 120 мм, 13 мм х 120 мм, 14 мм х 120 мм, 16 мм х 120 мм, 18 мм х 120 мм, 10 мм х 160 мм, 11 мм х 160 мм, 12 мм х 160 мм, 13 мм х 160 мм, 14 мм х 160 мм, 16 мм х 160 мм, 18 мм х 160 мм – от 1 до 2 шт. (при необходимости);
- Аугмент большеберцовый XB(F)Q V JC(L) T левый, размер #2, толщина: 5 мм, 10 мм, 15 мм – 1 шт. (при необходимости);
- Аугмент большеберцовый XB(F)Q V JC(R) T правый, размер #2, толщина: 5 мм, 10 мм, 15 мм – 1 шт. (при необходимости);
- Конус большеберцовый XB(F)Q VII JC T размер: #1, #2, #3, #4, толщина: 20 мм – 1 шт. (при необходимости);
- Аугмент бедренный дистальный XB(F)Q I GC(L) T левый, размер #3, толщина: 5 мм, 10 мм, 15 мм – 1 шт. (при необходимости);
- Аугмент бедренный дистальный XB(F)Q II GC(L) T левый, размер #3, толщина: 5 мм, 10 мм, 15 мм – 1 шт. (при необходимости);
- Аугмент бедренный задний универсальный XB(F)Q III GC T размер #3, толщина: 5 мм, 10 мм – от 1 до 2 шт. (при необходимости);
- Надколенник XFQ I BIS PE, размер: 28 мм х 8 мм, 30 мм х 9 мм, 34 мм х 9 мм – 1 шт. (при необходимости);
- Инструкция по применению – 1 шт.;

1702. Набор эндопротеза коленного сустава тотального RSK модель 190, в составе:
- Компонент бедренный XFQ IV GK(R) C правый, размер #3– 1 шт.;
- Вкладыш большеберцовый XFQ IV PD PE, размер #2, толщина: 18 мм – 1 шт.;
- Компонент большеберцовый XB(F)Q IV JP C, размер #2 – 1 шт.;
- Ножка прямая бесцементной фиксации XB(F)Q III GB(JB) T, размер: 10 мм х 40 мм, 11 мм х 40 мм, 12 мм х 40 мм, 13 мм х 40 мм, 14 мм х 40 мм, 16 мм х 40 мм, 18 мм х 40 мм, 10 мм х 80 мм, 11 мм х 80 мм, 12 мм х 80 мм, 13 мм х 80 мм, 14 мм х 80 мм, 16 мм х 80 мм, 18 мм х 80 мм, 10 мм х 120 мм, 11 мм х 120 мм, 12 мм х 120 мм, 13 мм х 120 мм, 14 мм х 120 мм, 16 мм х 120 мм, 18 мм х 120 мм – от 1 до 2 шт. (при необходимости);
- Ножка изогнутая бесцементной фиксации XB(F)Q VI GB(JB) T, размер: 10 мм х 80 мм, 11 мм х 80 мм, 12 мм х 80 мм, 13 мм х 80 мм, 14 мм х 80 мм, 16 мм х 80 мм, 18 мм х 80 мм, 10 мм х 120 мм, 11 мм х 120 мм, 12 мм х 120 мм, 13 мм х 120 мм, 14 мм х 120 мм, 16 мм х 120 мм, 18 мм х 120 мм, 10 мм х 160 мм, 11 мм х 160 мм, 12 мм х 160 мм, 13 мм х 160 мм, 14 мм х 160 мм, 16 мм х 160 мм, 18 мм х 160 мм – от 1 до 2 шт. (при необходимости);
- Ножка изогнутая бесцементной фиксации XB(F)Q VII GB(JB) T, размер: 10 мм х 80 мм, 11 мм х 80 мм, 12 мм х 80 мм, 13 мм х 80 мм, 14 мм х 80 мм, 16 мм х 80 мм, 18 мм х 80 мм, 10 мм х 120 мм, 11 мм х 120 мм, 12 мм х 120 мм, 13 мм х 120 мм, 14 мм х 120 мм, 16 мм х 120 мм, 18 мм х 120 мм, 10 мм х 160 мм, 11 мм х 160 мм, 12 мм х 160 мм, 13 мм х 160 мм, 14 мм х 160 мм, 16 мм х 160 мм, 18 мм х 160 мм – от 1 до 2 шт. (при необходимости);
- Аугмент большеберцовый XB(F)Q V JC(L) T левый, размер #2, толщина: 5 мм, 10 мм, 15 мм – 1 шт. (при необходимости);
- Аугмент большеберцовый XB(F)Q V JC(R) T правый, размер #2, толщина: 5 мм, 10 мм, 15 мм – 1 шт. (при необходимости);
- Конус большеберцовый XB(F)Q VII JC T размер: #1, #2, #3, #4, толщина: 20 мм – 1 шт. (при необходимости);
- Аугмент бедренный дистальный XB(F)Q I GC(R) T правый, размер #3, толщина: 5 мм, 10 мм, 15 мм – 1 шт. (при необходимости);
- Аугмент бедренный дистальный XB(F)Q II GC(R) T правый, размер #3, толщина: 5 мм, 10 мм, 15 мм – 1 шт. (при необходимости);

- Аугмент бедренный задний универсальный XB(F)Q III GC T размер #3, толщина: 5 мм, 10 мм – от 1 до 2 шт. (при необходимости);
- Надколенник XFQ I BIS PE, размер: 28 мм х 8 мм, 30 мм х 9 мм, 34 мм х 9 мм – 1 шт. (при необходимости);
- Инструкция по применению – 1 шт.;
1703. Набор эндопротеза коленного сустава тотального RSK модель 191, в составе:
- Компонент бедренный XFQ IV GK(L) C левый, размер #3– 1 шт.;
- Вкладыш большеберцовый XFQ IV PD PE, размер #2, толщина: 20 мм – 1 шт.;
- Компонент большеберцовый XB(F)Q IV JP C, размер #2 – 1 шт.;
- Ножка прямая бесцементной фиксации XB(F)Q III GB(JB) T, размер: 10 мм х 40 мм, 11 мм х 40 мм, 12 мм х 40 мм, 13 мм х 40 мм, 14 мм х 40 мм, 16 мм х 40 мм, 18 мм х 40 мм, 10 мм х 80 мм, 11 мм х 80 мм, 12 мм х 80 мм, 13 мм х 80 мм, 14 мм х 80 мм, 16 мм х 80 мм, 18 мм х 80 мм, 10 мм х 120 мм, 11 мм х 120 мм, 12 мм х 120 мм, 13 мм х 120 мм, 14 мм х 120 мм, 16 мм х 120 мм, 18 мм х 120 мм – от 1 до 2 шт. (при необходимости);
- Ножка изогнутая бесцементной фиксации XB(F)Q VI GB(JB) T, размер: 10 мм х 80 мм, 11 мм х 80 мм, 12 мм х 80 мм, 13 мм х 80 мм, 14 мм х 80 мм, 16 мм х 80 мм, 18 мм х 80 мм, 10 мм х 120 мм, 11 мм х 120 мм, 12 мм х 120 мм, 13 мм х 120 мм, 14 мм х 120 мм, 16 мм х 120 мм, 18 мм х 120 мм, 10 мм х 160 мм, 11 мм х 160 мм, 12 мм х 160 мм, 13 мм х 160 мм, 14 мм х 160 мм, 16 мм х 160 мм, 18 мм х 160 мм – от 1 до 2 шт. (при необходимости);
- Ножка изогнутая бесцементной фиксации XB(F)Q VII GB(JB) T, размер: 10 мм х 80 мм, 11 мм х 80 мм, 12 мм х 80 мм, 13 мм х 80 мм, 14 мм х 80 мм, 16 мм х 80 мм, 18 мм х 80 мм, 10 мм х 120 мм, 11 мм х 120 мм, 12 мм х 120 мм, 13 мм х 120 мм, 14 мм х 120 мм, 16 мм х 120 мм, 18 мм х 120 мм, 10 мм х 160 мм, 11 мм х 160 мм, 12 мм х 160 мм, 13 мм х 160 мм, 14 мм х 160 мм, 16 мм х 160 мм, 18 мм х 160 мм – от 1 до 2 шт. (при необходимости);
- Аугмент большеберцовый XB(F)Q V JC(L) T левый, размер #2, толщина: 5 мм, 10 мм, 15 мм – 1 шт. (при необходимости);
- Аугмент большеберцовый XB(F)Q V JC(R) T правый, размер #2, толщина: 5 мм, 10 мм, 15 мм – 1 шт. (при необходимости);
- Конус большеберцовый XB(F)Q VII JC T размер: #1, #2, #3, #4, толщина: 20 мм – 1 шт. (при необходимости);
- Аугмент бедренный дистальный XB(F)Q I GC(L) T левый, размер #3, толщина: 5 мм, 10 мм, 15 мм – 1 шт. (при необходимости);
- Аугмент бедренный дистальный XB(F)Q II GC(L) T левый, размер #3, толщина: 5 мм, 10 мм, 15 мм – 1 шт. (при необходимости);
- Аугмент бедренный задний универсальный XB(F)Q III GC T размер #3, толщина: 5 мм, 10 мм – от 1 до 2 шт. (при необходимости);
- Надколенник XFQ I BIS PE, размер: 28 мм х 8 мм, 30 мм х 9 мм, 34 мм х 9 мм – 1 шт. (при необходимости);
- Инструкция по применению – 1 шт.;
1704. Набор эндопротеза коленного сустава тотального RSK модель 192, в составе:
- Компонент бедренный XFQ IV GK(R) C правый, размер #3– 1 шт.;
- Вкладыш большеберцовый XFQ IV PD PE, размер #2, толщина: 20 мм – 1 шт.;
- Компонент большеберцовый XB(F)Q IV JP C, размер #2 – 1 шт.;
- Ножка прямая бесцементной фиксации XB(F)Q III GB(JB) T, размер: 10 мм х 40 мм, 11 мм х 40 мм, 12 мм х 40 мм, 13 мм х 40 мм, 14 мм х 40 мм, 16 мм х 40 мм, 18 мм х 40 мм, 10 мм х 80 мм, 11 мм х 80 мм, 12 мм х 80 мм, 13 мм х 80 мм, 14 мм х 80 мм, 16 мм х 80 мм, 18 мм х 80 мм, 10 мм х 120 мм, 11 мм х 120 мм, 12 мм х 120 мм, 13 мм х 120 мм, 14 мм х 120 мм, 16 мм х 120 мм, 18 мм х 120 мм – от 1 до 2 шт. (при необходимости);
- Ножка изогнутая бесцементной фиксации XB(F)Q VI GB(JB) T, размер: 10 мм х 80 мм, 11 мм х 80 мм, 12 мм х 80 мм, 13 мм х 80 мм, 14 мм х 80 мм, 16 мм х 80 мм, 18 мм х 80 мм, 10 мм х 120 мм, 11 мм х 120 мм, 12 мм х 120 мм, 13 мм х 120 мм, 14 мм х 120 мм, 16 мм х 120 мм, 18 мм х 120 мм, 10 мм х 160 мм, 11 мм х 160 мм, 12 мм х 160 мм, 13 мм х 160 мм, 14 мм х 160 мм, 16 мм х 160 мм, 18 мм х 160 мм – от 1 до 2 шт. (при необходимости);
- Ножка изогнутая бесцементной фиксации XB(F)Q VII GB(JB) T, размер: 10 мм х 80 мм, 11 мм х 80 мм, 12 мм х 80 мм, 13 мм х 80 мм, 14 мм х 80 мм, 16 мм х 80 мм, 18 мм х 80 мм, 10 мм х 120 мм, 11 мм х 120 мм, 12 мм х 120 мм, 13 мм х 120 мм, 14 мм х 120 мм, 16 мм х 120 мм, 18 мм х 120 мм, 10 мм х 160 мм, 11 мм х 160 мм, 12 мм х 160 мм, 13 мм х 160 мм, 14 мм х 160 мм, 16 мм х 160 мм, 18 мм х 160 мм – от 1 до 2 шт. (при необходимости);
- Аугмент большеберцовый XB(F)Q V JC(L) T левый, размер #2, толщина: 5 мм, 10 мм, 15 мм – 1 шт. (при необходимости);
- Аугмент большеберцовый XB(F)Q V JC(R) T правый, размер #2, толщина: 5 мм, 10 мм, 15 мм – 1 шт. (при необходимости);

- Конус большеберцовый XB(F)Q VII JC T размер: #1, #2, #3, #4, толщина: 20 мм – 1 шт. (при необходимости);
- Аугмент бедренный дистальный XB(F)Q I GC(R) T правый, размер #3, толщина: 5 мм, 10 мм, 15 мм – 1 шт. (при необходимости);
- Аугмент бедренный дистальный XB(F)Q II GC(R) T правый, размер #3, толщина: 5 мм, 10 мм, 15 мм – 1 шт. (при необходимости);
- Аугмент бедренный задний универсальный XB(F)Q III GC T размер #3, толщина: 5 мм, 10 мм – от 1 до 2 шт. (при необходимости);
- Надколенник XFQ I BIS PE, размер: 28 мм x 8 мм, 30 мм x 9 мм, 34 мм x 9 мм – 1 шт. (при необходимости);
- Инструкция по применению – 1 шт.;
1705. Набор эндопротеза коленного сустава тотального RSK модель 193, в составе:
- Компонент бедренный XFQ IV GK(L) C левый, размер #3– 1 шт.;
- Вкладыш большеберцовый XFQ IV PD PE, размер #2, толщина: 10 мм – 1 шт.;
- Компонент большеберцовый XB(F)Q IV JP C, размер #3 – 1 шт.;
- Ножка прямая бесцементной фиксации XB(F)Q III GB(JB) T, размер: 10 мм x 40 мм, 11 мм x 40 мм, 12 мм x 40 мм, 13 мм x 40 мм, 14 мм x 40 мм, 16 мм x 40 мм, 18 мм x 40 мм, 10 мм x 80 мм, 11 мм x 80 мм, 12 мм x 80 мм, 13 мм x 80 мм, 14 мм x 80 мм, 16 мм x 80 мм, 18 мм x 80 мм, 10 мм x 120 мм, 11 мм x 120 мм, 12 мм x 120 мм, 13 мм x 120 мм, 14 мм x 120 мм, 16 мм x 120 мм, 18 мм x 120 мм – от 1 до 2 шт. (при необходимости);
- Ножка изогнутая бесцементной фиксации XB(F)Q VI GB(JB) T, размер: 10 мм x 80 мм, 11 мм x 80 мм, 12 мм x 80 мм, 13 мм x 80 мм, 14 мм x 80 мм, 16 мм x 80 мм, 18 мм x 80 мм, 10 мм x 120 мм, 11 мм x 120 мм, 12 мм x 120 мм, 13 мм x 120 мм, 14 мм x 120 мм, 16 мм x 120 мм, 18 мм x 120 мм, 10 мм x 160 мм, 11 мм x 160 мм, 12 мм x 160 мм, 13 мм x 160 мм, 14 мм x 160 мм, 16 мм x 160 мм, 18 мм x 160 мм – от 1 до 2 шт. (при необходимости);
- Ножка изогнутая бесцементной фиксации XB(F)Q VII GB(JB) T, размер: 10 мм x 80 мм, 11 мм x 80 мм, 12 мм x 80 мм, 13 мм x 80 мм, 14 мм x 80 мм, 16 мм x 80 мм, 18 мм x 80 мм, 10 мм x 120 мм, 11 мм x 120 мм, 12 мм x 120 мм, 13 мм x 120 мм, 14 мм x 120 мм, 16 мм x 120 мм, 18 мм x 120 мм, 10 мм x 160 мм, 11 мм x 160 мм, 12 мм x 160 мм, 13 мм x 160 мм, 14 мм x 160 мм, 16 мм x 160 мм, 18 мм x 160 мм – от 1 до 2 шт. (при необходимости);
- Аугмент большеберцовый XB(F)Q V JC(L) T левый, размер #3, толщина: 5 мм, 10 мм, 15 мм – 1 шт. (при необходимости);
- Аугмент большеберцовый XB(F)Q V JC(R) T правый, размер #3, толщина: 5 мм, 10 мм, 15 мм – 1 шт. (при необходимости);
- Конус большеберцовый XB(F)Q VII JC T размер: #1, #2, #3, #4, толщина: 20 мм – 1 шт. (при необходимости);
- Аугмент бедренный дистальный XB(F)Q I GC(L) T левый, размер #3, толщина: 5 мм, 10 мм, 15 мм – 1 шт. (при необходимости);
- Аугмент бедренный дистальный XB(F)Q II GC(L) T левый, размер #3, толщина: 5 мм, 10 мм, 15 мм – 1 шт. (при необходимости);
- Аугмент бедренный задний универсальный XB(F)Q III GC T размер #3, толщина: 5 мм, 10 мм – от 1 до 2 шт. (при необходимости);
- Надколенник XFQ I BIS PE, размер: 28 мм x 8 мм, 30 мм x 9 мм, 34 мм x 9 мм – 1 шт. (при необходимости);
- Инструкция по применению – 1 шт.;
1706. Набор эндопротеза коленного сустава тотального RSK модель 194, в составе:
- Компонент бедренный XFQ IV GK(R) C правый, размер #3– 1 шт.;
- Вкладыш большеберцовый XFQ IV PD PE, размер #2, толщина: 10 мм – 1 шт.;
- Компонент большеберцовый XB(F)Q IV JP C, размер #3 – 1 шт.;
- Ножка прямая бесцементной фиксации XB(F)Q III GB(JB) T, размер: 10 мм x 40 мм, 11 мм x 40 мм, 12 мм x 40 мм, 13 мм x 40 мм, 14 мм x 40 мм, 16 мм x 40 мм, 18 мм x 40 мм, 10 мм x 80 мм, 11 мм x 80 мм, 12 мм x 80 мм, 13 мм x 80 мм, 14 мм x 80 мм, 16 мм x 80 мм, 18 мм x 80 мм, 10 мм x 120 мм, 11 мм x 120 мм, 12 мм x 120 мм, 13 мм x 120 мм, 14 мм x 120 мм, 16 мм x 120 мм, 18 мм x 120 мм – от 1 до 2 шт. (при необходимости);
- Ножка изогнутая бесцементной фиксации XB(F)Q VI GB(JB) T, размер: 10 мм x 80 мм, 11 мм x 80 мм, 12 мм x 80 мм, 13 мм x 80 мм, 14 мм x 80 мм, 16 мм x 80 мм, 18 мм x 80 мм, 10 мм x 120 мм, 11 мм x 120 мм, 12 мм x 120 мм, 13 мм x 120 мм, 14 мм x 120 мм, 16 мм x 120 мм, 18 мм x 120 мм, 10 мм x 160 мм, 11 мм x 160 мм, 12 мм x 160 мм, 13 мм x 160 мм, 14 мм x 160 мм, 16 мм x 160 мм, 18 мм x 160 мм – от 1 до 2 шт. (при необходимости);
- Ножка изогнутая бесцементной фиксации XB(F)Q VII GB(JB) T, размер: 10 мм x 80 мм, 11 мм x 80 мм, 12 мм x 80 мм, 13 мм x 80 мм, 14 мм x 80 мм, 16 мм x 80 мм, 18 мм x 80 мм, 10 мм x 120 мм, 11 мм x 120 мм, 12 мм x 120

мм, 13 мм х 120 мм, 14 мм х 120 мм, 16 мм х 120 мм, 18 мм х 120 мм, 10 мм х 160 мм, 11 мм х 160 мм, 12 мм х 160 мм, 13 мм х 160 мм, 14 мм х 160 мм, 16 мм х 160 мм, 18 мм х 160 мм – от 1 до 2 шт. (при необходимости);
- Аугмент большеберцовый XB(F)Q V JC(L) T левый, размер #3, толщина: 5 мм, 10 мм, 15 мм – 1 шт. (при необходимости);
- Аугмент большеберцовый XB(F)Q V JC(R) T правый, размер #3, толщина: 5 мм, 10 мм, 15 мм – 1 шт. (при необходимости);
- Конус большеберцовый XB(F)Q VII JC T размер: #1, #2, #3, #4, толщина: 20 мм – 1 шт. (при необходимости);
- Аугмент бедренный дистальный XB(F)Q I GC(R) T правый, размер #3, толщина: 5 мм, 10 мм, 15 мм – 1 шт. (при необходимости);
- Аугмент бедренный дистальный XB(F)Q II GC(R) T правый, размер #3, толщина: 5 мм, 10 мм, 15 мм – 1 шт. (при необходимости);
- Аугмент бедренный задний универсальный XB(F)Q III GC T размер #3, толщина: 5 мм, 10 мм – от 1 до 2 шт. (при необходимости);
- Надколенник XFQ I BIS PE, размер: 28 мм х 8 мм, 30 мм х 9 мм, 34 мм х 9 мм – 1 шт. (при необходимости);
- Инструкция по применению – 1 шт.;
1707. Набор эндопротеза коленного сустава тотального RSK модель 195, в составе:
- Компонент бедренный XFQ IV GK(L) C левый, размер #3– 1 шт.;
- Вкладыш большеберцовый XFQ IV PD PE, размер #2, толщина: 12 мм – 1 шт.;
- Компонент большеберцовый XB(F)Q IV JP C, размер #3 – 1 шт.;
- Ножка прямая бесцементной фиксации XB(F)Q III GB(JB) T, размер: 10 мм х 40 мм, 11 мм х 40 мм, 12 мм х 40 мм, 13 мм х 40 мм, 14 мм х 40 мм, 16 мм х 40 мм, 18 мм х 40 мм, 10 мм х 80 мм, 11 мм х 80 мм, 12 мм х 80 мм, 13 мм х 80 мм, 14 мм х 80 мм, 16 мм х 80 мм, 18 мм х 80 мм, 10 мм х 120 мм, 11 мм х 120 мм, 12 мм х 120 мм, 13 мм х 120 мм, 14 мм х 120 мм, 16 мм х 120 мм, 18 мм х 120 мм – от 1 до 2 шт. (при необходимости);
- Ножка изогнутая бесцементной фиксации XB(F)Q VI GB(JB) T, размер: 10 мм х 80 мм, 11 мм х 80 мм, 12 мм х 80 мм, 13 мм х 80 мм, 14 мм х 80 мм, 16 мм х 80 мм, 18 мм х 80 мм, 10 мм х 120 мм, 11 мм х 120 мм, 12 мм х 120 мм, 13 мм х 120 мм, 14 мм х 120 мм, 16 мм х 120 мм, 18 мм х 120 мм, 10 мм х 160 мм, 11 мм х 160 мм, 12 мм х 160 мм, 13 мм х 160 мм, 14 мм х 160 мм, 16 мм х 160 мм, 18 мм х 160 мм – от 1 до 2 шт. (при необходимости);
- Ножка изогнутая бесцементной фиксации XB(F)Q VII GB(JB) T, размер: 10 мм х 80 мм, 11 мм х 80 мм, 12 мм х 80 мм, 13 мм х 80 мм, 14 мм х 80 мм, 16 мм х 80 мм, 18 мм х 80 мм, 10 мм х 120 мм, 11 мм х 120 мм, 12 мм х 120 мм, 13 мм х 120 мм, 14 мм х 120 мм, 16 мм х 120 мм, 18 мм х 120 мм, 10 мм х 160 мм, 11 мм х 160 мм, 12 мм х 160 мм, 13 мм х 160 мм, 14 мм х 160 мм, 16 мм х 160 мм, 18 мм х 160 мм – от 1 до 2 шт. (при необходимости);
- Аугмент большеберцовый XB(F)Q V JC(L) T левый, размер #3, толщина: 5 мм, 10 мм, 15 мм – 1 шт. (при необходимости);
- Аугмент большеберцовый XB(F)Q V JC(R) T правый, размер #3, толщина: 5 мм, 10 мм, 15 мм – 1 шт. (при необходимости);
- Конус большеберцовый XB(F)Q VII JC T размер: #1, #2, #3, #4, толщина: 20 мм – 1 шт. (при необходимости);
- Аугмент бедренный дистальный XB(F)Q I GC(L) T левый, размер #3, толщина: 5 мм, 10 мм, 15 мм – 1 шт. (при необходимости);
- Аугмент бедренный дистальный XB(F)Q II GC(L) T левый, размер #3, толщина: 5 мм, 10 мм, 15 мм – 1 шт. (при необходимости);
- Аугмент бедренный задний универсальный XB(F)Q III GC T размер #3, толщина: 5 мм, 10 мм – от 1 до 2 шт. (при необходимости);
- Надколенник XFQ I BIS PE, размер: 28 мм х 8 мм, 30 мм х 9 мм, 34 мм х 9 мм – 1 шт. (при необходимости);
- Инструкция по применению – 1 шт.;
1708. Набор эндопротеза коленного сустава тотального RSK модель 196, в составе:
- Компонент бедренный XFQ IV GK(R) C правый, размер #3– 1 шт.;
- Вкладыш большеберцовый XFQ IV PD PE, размер #2, толщина: 12 мм – 1 шт.;
- Компонент большеберцовый XB(F)Q IV JP C, размер #3 – 1 шт.;
- Ножка прямая бесцементной фиксации XB(F)Q III GB(JB) T, размер: 10 мм х 40 мм, 11 мм х 40 мм, 12 мм х 40 мм, 13 мм х 40 мм, 14 мм х 40 мм, 16 мм х 40 мм, 18 мм х 40 мм, 10 мм х 80 мм, 11 мм х 80 мм, 12 мм х 80 мм, 13 мм х 80 мм, 14 мм х 80 мм, 16 мм х 80 мм, 18 мм х 80 мм, 10 мм х 120 мм, 11 мм х 120 мм, 12 мм х 120 мм, 13 мм х 120 мм, 14 мм х 120 мм, 16 мм х 120 мм, 18 мм х 120 мм – от 1 до 2 шт. (при необходимости);

- Ножка изогнутая бесцементной фиксации XB(F)Q VI GB(JB) T, размер: 10 мм х 80 мм, 11 мм х 80 мм, 12 мм х 80 мм, 13 мм х 80 мм, 14 мм х 80 мм, 16 мм х 80 мм, 18 мм х 80 мм, 10 мм х 120 мм, 11 мм х 120 мм, 12 мм х 120 мм, 13 мм х 120 мм, 14 мм х 120 мм, 16 мм х 120 мм, 18 мм х 120 мм, 10 мм х 160 мм, 11 мм х 160 мм, 12 мм х 160 мм, 13 мм х 160 мм, 14 мм х 160 мм, 16 мм х 160 мм, 18 мм х 160 мм – от 1 до 2 шт. (при необходимости);
- Ножка изогнутая бесцементной фиксации XB(F)Q VII GB(JB) T, размер: 10 мм х 80 мм, 11 мм х 80 мм, 12 мм х 80 мм, 13 мм х 80 мм, 14 мм х 80 мм, 16 мм х 80 мм, 18 мм х 80 мм, 10 мм х 120 мм, 11 мм х 120 мм, 12 мм х 120 мм, 13 мм х 120 мм, 14 мм х 120 мм, 16 мм х 120 мм, 18 мм х 120 мм, 10 мм х 160 мм, 11 мм х 160 мм, 12 мм х 160 мм, 13 мм х 160 мм, 14 мм х 160 мм, 16 мм х 160 мм, 18 мм х 160 мм – от 1 до 2 шт. (при необходимости);
- Аугмент большеберцовый XB(F)Q V JC(L) T левый, размер #3, толщина: 5 мм, 10 мм, 15 мм – 1 шт. (при необходимости);
- Аугмент большеберцовый XB(F)Q V JC(R) T правый, размер #3, толщина: 5 мм, 10 мм, 15 мм – 1 шт. (при необходимости);
- Конус большеберцовый XB(F)Q VII JC T размер: #1, #2, #3, #4, толщина: 20 мм – 1 шт. (при необходимости);
- Аугмент бедренный дистальный XB(F)Q I GC(R) T правый, размер #3, толщина: 5 мм, 10 мм, 15 мм – 1 шт. (при необходимости);
- Аугмент бедренный дистальный XB(F)Q II GC(R) T правый, размер #3, толщина: 5 мм, 10 мм, 15 мм – 1 шт. (при необходимости);
- Аугмент бедренный задний универсальный XB(F)Q III GC T размер #3, толщина: 5 мм, 10 мм – от 1 до 2 шт. (при необходимости);
- Надколенник XFQ I BIS PE, размер: 28 мм х 8 мм, 30 мм х 9 мм, 34 мм х 9 мм – 1 шт. (при необходимости);
- Инструкция по применению – 1 шт.;

1709. Набор эндопротеза коленного сустава тотального RSK модель 197, в составе:
- Компонент бедренный XFQ IV GK(L) C левый, размер #3– 1 шт.;
- Вкладыш большеберцовый XFQ IV PD PE, размер #2, толщина: 14 мм – 1 шт.;
- Компонент большеберцовый XB(F)Q IV JP C, размер #3 – 1 шт.;
- Ножка прямая бесцементной фиксации XB(F)Q III GB(JB) T, размер: 10 мм х 40 мм, 11 мм х 40 мм, 12 мм х 40 мм, 13 мм х 40 мм, 14 мм х 40 мм, 16 мм х 40 мм, 18 мм х 40 мм, 10 мм х 80 мм, 11 мм х 80 мм, 12 мм х 80 мм, 13 мм х 80 мм, 14 мм х 80 мм, 16 мм х 80 мм, 18 мм х 80 мм, 10 мм х 120 мм, 11 мм х 120 мм, 12 мм х 120 мм, 13 мм х 120 мм, 14 мм х 120 мм, 16 мм х 120 мм, 18 мм х 120 мм – от 1 до 2 шт. (при необходимости);
- Ножка изогнутая бесцементной фиксации XB(F)Q VI GB(JB) T, размер: 10 мм х 80 мм, 11 мм х 80 мм, 12 мм х 80 мм, 13 мм х 80 мм, 14 мм х 80 мм, 16 мм х 80 мм, 18 мм х 80 мм, 10 мм х 120 мм, 11 мм х 120 мм, 12 мм х 120 мм, 13 мм х 120 мм, 14 мм х 120 мм, 16 мм х 120 мм, 18 мм х 120 мм, 10 мм х 160 мм, 11 мм х 160 мм, 12 мм х 160 мм, 13 мм х 160 мм, 14 мм х 160 мм, 16 мм х 160 мм, 18 мм х 160 мм – от 1 до 2 шт. (при необходимости);
- Ножка изогнутая бесцементной фиксации XB(F)Q VII GB(JB) T, размер: 10 мм х 80 мм, 11 мм х 80 мм, 12 мм х 80 мм, 13 мм х 80 мм, 14 мм х 80 мм, 16 мм х 80 мм, 18 мм х 80 мм, 10 мм х 120 мм, 11 мм х 120 мм, 12 мм х 120 мм, 13 мм х 120 мм, 14 мм х 120 мм, 16 мм х 120 мм, 18 мм х 120 мм, 10 мм х 160 мм, 11 мм х 160 мм, 12 мм х 160 мм, 13 мм х 160 мм, 14 мм х 160 мм, 16 мм х 160 мм, 18 мм х 160 мм – от 1 до 2 шт. (при необходимости);
- Аугмент большеберцовый XB(F)Q V JC(L) T левый, размер #3, толщина: 5 мм, 10 мм, 15 мм – 1 шт. (при необходимости);
- Аугмент большеберцовый XB(F)Q V JC(R) T правый, размер #3, толщина: 5 мм, 10 мм, 15 мм – 1 шт. (при необходимости);
- Конус большеберцовый XB(F)Q VII JC T размер: #1, #2, #3, #4, толщина: 20 мм – 1 шт. (при необходимости);
- Аугмент бедренный дистальный XB(F)Q I GC(L) T левый, размер #3, толщина: 5 мм, 10 мм, 15 мм – 1 шт. (при необходимости);
- Аугмент бедренный дистальный XB(F)Q II GC(L) T левый, размер #3, толщина: 5 мм, 10 мм, 15 мм – 1 шт. (при необходимости);
- Аугмент бедренный задний универсальный XB(F)Q III GC T размер #3, толщина: 5 мм, 10 мм – от 1 до 2 шт. (при необходимости);
- Надколенник XFQ I BIS PE, размер: 28 мм х 8 мм, 30 мм х 9 мм, 34 мм х 9 мм – 1 шт. (при необходимости);
- Инструкция по применению – 1 шт.;

1710. Набор эндопротеза коленного сустава тотального RSK модель 198, в составе:
- Компонент бедренный XFQ IV GK(R) C правый, размер #3– 1 шт.;
- Вкладыш большеберцовый XFQ IV PD PE, размер #2, толщина: 14 мм – 1 шт.;

- Компонент большеберцовый XB(F)Q IV JP C, размер #3 – 1 шт.;
- Ножка прямая бесцементной фиксации XB(F)Q III GB(JB) T, размер: 10 мм x 40 мм, 11 мм x 40 мм, 12 мм x 40 мм, 13 мм x 40 мм, 14 мм x 40 мм, 16 мм x 40 мм, 18 мм x 40 мм, 10 мм x 80 мм, 11 мм x 80 мм, 12 мм x 80 мм, 13 мм x 80 мм, 14 мм x 80 мм, 16 мм x 80 мм, 18 мм x 80 мм, 10 мм x 120 мм, 11 мм x 120 мм, 12 мм x 120 мм, 13 мм x 120 мм, 14 мм x 120 мм, 16 мм x 120 мм, 18 мм x 120 мм – от 1 до 2 шт. (при необходимости);
- Ножка изогнутая бесцементной фиксации XB(F)Q VI GB(JB) T, размер: 10 мм x 80 мм, 11 мм x 80 мм, 12 мм x 80 мм, 13 мм x 80 мм, 14 мм x 80 мм, 16 мм x 80 мм, 18 мм x 80 мм, 10 мм x 120 мм, 11 мм x 120 мм, 12 мм x 120 мм, 13 мм x 120 мм, 14 мм x 120 мм, 16 мм x 120 мм, 18 мм x 120 мм, 10 мм x 160 мм, 11 мм x 160 мм, 12 мм x 160 мм, 13 мм x 160 мм, 14 мм x 160 мм, 16 мм x 160 мм, 18 мм x 160 мм – от 1 до 2 шт. (при необходимости);
- Ножка изогнутая бесцементной фиксации XB(F)Q VII GB(JB) T, размер: 10 мм x 80 мм, 11 мм x 80 мм, 12 мм x 80 мм, 13 мм x 80 мм, 14 мм x 80 мм, 16 мм x 80 мм, 18 мм x 80 мм, 10 мм x 120 мм, 11 мм x 120 мм, 12 мм x 120 мм, 13 мм x 120 мм, 14 мм x 120 мм, 16 мм x 120 мм, 18 мм x 120 мм, 10 мм x 160 мм, 11 мм x 160 мм, 12 мм x 160 мм, 13 мм x 160 мм, 14 мм x 160 мм, 16 мм x 160 мм, 18 мм x 160 мм – от 1 до 2 шт. (при необходимости);
- Аугмент большеберцовый XB(F)Q V JC(L) T левый, размер #3, толщина: 5 мм, 10 мм, 15 мм – 1 шт. (при необходимости);
- Аугмент большеберцовый XB(F)Q V JC(R) T правый, размер #3, толщина: 5 мм, 10 мм, 15 мм – 1 шт. (при необходимости);
- Конус большеберцовый XB(F)Q VII JC T размер: #1, #2, #3, #4, толщина: 20 мм – 1 шт. (при необходимости);
- Аугмент бедренный дистальный XB(F)Q I GC(R) T правый, размер #3, толщина: 5 мм, 10 мм, 15 мм – 1 шт. (при необходимости);
- Аугмент бедренный дистальный XB(F)Q II GC(R) T правый, размер #3, толщина: 5 мм, 10 мм, 15 мм – 1 шт. (при необходимости);
- Аугмент бедренный задний универсальный XB(F)Q III GC T размер #3, толщина: 5 мм, 10 мм – от 1 до 2 шт. (при необходимости);
- Надколенник XFQ I BIS PE, размер: 28 мм x 8 мм, 30 мм x 9 мм, 34 мм x 9 мм – 1 шт. (при необходимости);
- Инструкция по применению – 1 шт.;

1711. Набор эндопротеза коленного сустава тотального RSK модель 199, в составе:
- Компонент бедренный XFQ IV GK(L) C левый, размер #3– 1 шт.;
- Вкладыш большеберцовый XFQ IV PD PE, размер #2, толщина: 16 мм – 1 шт.;
- Компонент большеберцовый XB(F)Q IV JP C, размер #3 – 1 шт.;
- Ножка прямая бесцементной фиксации XB(F)Q III GB(JB) T, размер: 10 мм x 40 мм, 11 мм x 40 мм, 12 мм x 40 мм, 13 мм x 40 мм, 14 мм x 40 мм, 16 мм x 40 мм, 18 мм x 40 мм, 10 мм x 80 мм, 11 мм x 80 мм, 12 мм x 80 мм, 13 мм x 80 мм, 14 мм x 80 мм, 16 мм x 80 мм, 18 мм x 80 мм, 10 мм x 120 мм, 11 мм x 120 мм, 12 мм x 120 мм, 13 мм x 120 мм, 14 мм x 120 мм, 16 мм x 120 мм, 18 мм x 120 мм – от 1 до 2 шт. (при необходимости);
- Ножка изогнутая бесцементной фиксации XB(F)Q VI GB(JB) T, размер: 10 мм x 80 мм, 11 мм x 80 мм, 12 мм x 80 мм, 13 мм x 80 мм, 14 мм x 80 мм, 16 мм x 80 мм, 18 мм x 80 мм, 10 мм x 120 мм, 11 мм x 120 мм, 12 мм x 120 мм, 13 мм x 120 мм, 14 мм x 120 мм, 16 мм x 120 мм, 18 мм x 120 мм, 10 мм x 160 мм, 11 мм x 160 мм, 12 мм x 160 мм, 13 мм x 160 мм, 14 мм x 160 мм, 16 мм x 160 мм, 18 мм x 160 мм – от 1 до 2 шт. (при необходимости);
- Ножка изогнутая бесцементной фиксации XB(F)Q VII GB(JB) T, размер: 10 мм x 80 мм, 11 мм x 80 мм, 12 мм x 80 мм, 13 мм x 80 мм, 14 мм x 80 мм, 16 мм x 80 мм, 18 мм x 80 мм, 10 мм x 120 мм, 11 мм x 120 мм, 12 мм x 120 мм, 13 мм x 120 мм, 14 мм x 120 мм, 16 мм x 120 мм, 18 мм x 120 мм, 10 мм x 160 мм, 11 мм x 160 мм, 12 мм x 160 мм, 13 мм x 160 мм, 14 мм x 160 мм, 16 мм x 160 мм, 18 мм x 160 мм – от 1 до 2 шт. (при необходимости);
- Аугмент большеберцовый XB(F)Q V JC(L) T левый, размер #3, толщина: 5 мм, 10 мм, 15 мм – 1 шт. (при необходимости);
- Аугмент большеберцовый XB(F)Q V JC(R) T правый, размер #3, толщина: 5 мм, 10 мм, 15 мм – 1 шт. (при необходимости);
- Конус большеберцовый XB(F)Q VII JC T размер: #1, #2, #3, #4, толщина: 20 мм – 1 шт. (при необходимости);
- Аугмент бедренный дистальный XB(F)Q I GC(L) T левый, размер #3, толщина: 5 мм, 10 мм, 15 мм – 1 шт. (при необходимости);
- Аугмент бедренный дистальный XB(F)Q II GC(L) T левый, размер #3, толщина: 5 мм, 10 мм, 15 мм – 1 шт. (при необходимости);
- Аугмент бедренный задний универсальный XB(F)Q III GC T размер #3, толщина: 5 мм, 10 мм – от 1 до 2 шт. (при необходимости);

- Надколенник XFQ I BIS PE, размер: 28 мм х 8 мм, 30 мм х 9 мм, 34 мм х 9 мм – 1 шт. (при необходимости);
- Инструкция по применению – 1 шт.;
1712. Набор эндопротеза коленного сустава тотального RSK модель 200, в составе:
- Компонент бедренный XFQ IV GK(R) C правый, размер #3– 1 шт.;
- Вкладыш большеберцовый XFQ IV PD PE, размер #2, толщина: 16 мм – 1 шт.;
- Компонент большеберцовый XB(F)Q IV JP C, размер #3 – 1 шт.;
- Ножка прямая бесцементной фиксации XB(F)Q III GB(JB) T, размер: 10 мм х 40 мм, 11 мм х 40 мм, 12 мм х 40 мм, 13 мм х 40 мм, 14 мм х 40 мм, 16 мм х 40 мм, 18 мм х 40 мм, 10 мм х 80 мм, 11 мм х 80 мм, 12 мм х 80 мм, 13 мм х 80 мм, 14 мм х 80 мм, 16 мм х 80 мм, 18 мм х 80 мм, 10 мм х 120 мм, 11 мм х 120 мм, 12 мм х 120 мм, 13 мм х 120 мм, 14 мм х 120 мм, 16 мм х 120 мм, 18 мм х 120 мм – от 1 до 2 шт. (при необходимости);
- Ножка изогнутая бесцементной фиксации XB(F)Q VI GB(JB) T, размер: 10 мм х 80 мм, 11 мм х 80 мм, 12 мм х 80 мм, 13 мм х 80 мм, 14 мм х 80 мм, 16 мм х 80 мм, 18 мм х 80 мм, 10 мм х 120 мм, 11 мм х 120 мм, 12 мм х 120 мм, 13 мм х 120 мм, 14 мм х 120 мм, 16 мм х 120 мм, 18 мм х 120 мм, 10 мм х 160 мм, 11 мм х 160 мм, 12 мм х 160 мм, 13 мм х 160 мм, 14 мм х 160 мм, 16 мм х 160 мм, 18 мм х 160 мм – от 1 до 2 шт. (при необходимости);
- Ножка изогнутая бесцементной фиксации XB(F)Q VII GB(JB) T, размер: 10 мм х 80 мм, 11 мм х 80 мм, 12 мм х 80 мм, 13 мм х 80 мм, 14 мм х 80 мм, 16 мм х 80 мм, 18 мм х 80 мм, 10 мм х 120 мм, 11 мм х 120 мм, 12 мм х 120 мм, 13 мм х 120 мм, 14 мм х 120 мм, 16 мм х 120 мм, 18 мм х 120 мм, 10 мм х 160 мм, 11 мм х 160 мм, 12 мм х 160 мм, 13 мм х 160 мм, 14 мм х 160 мм, 16 мм х 160 мм, 18 мм х 160 мм – от 1 до 2 шт. (при необходимости);
- Аугмент большеберцовый XB(F)Q V JC(L) T левый, размер #3, толщина: 5 мм, 10 мм, 15 мм – 1 шт. (при необходимости);
- Аугмент большеберцовый XB(F)Q V JC(R) T правый, размер #3, толщина: 5 мм, 10 мм, 15 мм – 1 шт. (при необходимости);
- Конус большеберцовый XB(F)Q VII JC T размер: #1, #2, #3, #4, толщина: 20 мм – 1 шт. (при необходимости);
- Аугмент бедренный дистальный XB(F)Q I GC(R) T правый, размер #3, толщина: 5 мм, 10 мм, 15 мм – 1 шт. (при необходимости);
- Аугмент бедренный дистальный XB(F)Q II GC(R) T правый, размер #3, толщина: 5 мм, 10 мм, 15 мм – 1 шт. (при необходимости);
- Аугмент бедренный задний универсальный XB(F)Q III GC T размер #3, толщина: 5 мм, 10 мм – от 1 до 2 шт. (при необходимости);
- Надколенник XFQ I BIS PE, размер: 28 мм х 8 мм, 30 мм х 9 мм, 34 мм х 9 мм – 1 шт. (при необходимости);
- Инструкция по применению – 1 шт.;
1713. Набор эндопротеза коленного сустава тотального RSK модель 201, в составе:
- Компонент бедренный XFQ IV GK(L) C левый, размер #3– 1 шт.;
- Вкладыш большеберцовый XFQ IV PD PE, размер #2, толщина: 18 мм – 1 шт.;
- Компонент большеберцовый XB(F)Q IV JP C, размер #3 – 1 шт.;
- Ножка прямая бесцементной фиксации XB(F)Q III GB(JB) T, размер: 10 мм х 40 мм, 11 мм х 40 мм, 12 мм х 40 мм, 13 мм х 40 мм, 14 мм х 40 мм, 16 мм х 40 мм, 18 мм х 40 мм, 10 мм х 80 мм, 11 мм х 80 мм, 12 мм х 80 мм, 13 мм х 80 мм, 14 мм х 80 мм, 16 мм х 80 мм, 18 мм х 80 мм, 10 мм х 120 мм, 11 мм х 120 мм, 12 мм х 120 мм, 13 мм х 120 мм, 14 мм х 120 мм, 16 мм х 120 мм, 18 мм х 120 мм – от 1 до 2 шт. (при необходимости);
- Ножка изогнутая бесцементной фиксации XB(F)Q VI GB(JB) T, размер: 10 мм х 80 мм, 11 мм х 80 мм, 12 мм х 80 мм, 13 мм х 80 мм, 14 мм х 80 мм, 16 мм х 80 мм, 18 мм х 80 мм, 10 мм х 120 мм, 11 мм х 120 мм, 12 мм х 120 мм, 13 мм х 120 мм, 14 мм х 120 мм, 16 мм х 120 мм, 18 мм х 120 мм, 10 мм х 160 мм, 11 мм х 160 мм, 12 мм х 160 мм, 13 мм х 160 мм, 14 мм х 160 мм, 16 мм х 160 мм, 18 мм х 160 мм – от 1 до 2 шт. (при необходимости);
- Ножка изогнутая бесцементной фиксации XB(F)Q VII GB(JB) T, размер: 10 мм х 80 мм, 11 мм х 80 мм, 12 мм х 80 мм, 13 мм х 80 мм, 14 мм х 80 мм, 16 мм х 80 мм, 18 мм х 80 мм, 10 мм х 120 мм, 11 мм х 120 мм, 12 мм х 120 мм, 13 мм х 120 мм, 14 мм х 120 мм, 16 мм х 120 мм, 18 мм х 120 мм, 10 мм х 160 мм, 11 мм х 160 мм, 12 мм х 160 мм, 13 мм х 160 мм, 14 мм х 160 мм, 16 мм х 160 мм, 18 мм х 160 мм – от 1 до 2 шт. (при необходимости);
- Аугмент большеберцовый XB(F)Q V JC(L) T левый, размер #3, толщина: 5 мм, 10 мм, 15 мм – 1 шт. (при необходимости);
- Аугмент большеберцовый XB(F)Q V JC(R) T правый, размер #3, толщина: 5 мм, 10 мм, 15 мм – 1 шт. (при необходимости);
- Конус большеберцовый XB(F)Q VII JC T размер: #1, #2, #3, #4, толщина: 20 мм – 1 шт. (при необходимости);

- Аугмент бедренный дистальный XB(F)Q I GC(L) T левый, размер #3, толщина: 5 мм, 10 мм, 15 мм – 1 шт. (при необходимости);
- Аугмент бедренный дистальный XB(F)Q II GC(L) T левый, размер #3, толщина: 5 мм, 10 мм, 15 мм – 1 шт. (при необходимости);
- Аугмент бедренный задний универсальный XB(F)Q III GC T размер #3, толщина: 5 мм, 10 мм – от 1 до 2 шт. (при необходимости);
- Надколенник XFQ I BIS PE, размер: 28 мм x 8 мм, 30 мм x 9 мм, 34 мм x 9 мм – 1 шт. (при необходимости);
- Инструкция по применению – 1 шт.;
1714. Набор эндопротеза коленного сустава тотального RSK модель 202, в составе:
- Компонент бедренный XFQ IV GK(R) C правый, размер #3– 1 шт.;
- Вкладыш большеберцовый XFQ IV PD PE, размер #2, толщина: 18 мм – 1 шт.;
- Компонент большеберцовый XB(F)Q IV JP C, размер #3 – 1 шт.;
- Ножка прямая бесцементной фиксации XB(F)Q III GB(JB) T, размер: 10 мм x 40 мм, 11 мм x 40 мм, 12 мм x 40 мм, 13 мм x 40 мм, 14 мм x 40 мм, 16 мм x 40 мм, 18 мм x 40 мм, 10 мм x 80 мм, 11 мм x 80 мм, 12 мм x 80 мм, 13 мм x 80 мм, 14 мм x 80 мм, 16 мм x 80 мм, 18 мм x 80 мм, 10 мм x 120 мм, 11 мм x 120 мм, 12 мм x 120 мм, 13 мм x 120 мм, 14 мм x 120 мм, 16 мм x 120 мм, 18 мм x 120 мм – от 1 до 2 шт. (при необходимости);
- Ножка изогнутая бесцементной фиксации XB(F)Q VI GB(JB) T, размер: 10 мм x 80 мм, 11 мм x 80 мм, 12 мм x 80 мм, 13 мм x 80 мм, 14 мм x 80 мм, 16 мм x 80 мм, 18 мм x 80 мм, 10 мм x 120 мм, 11 мм x 120 мм, 12 мм x 120 мм, 13 мм x 120 мм, 14 мм x 120 мм, 16 мм x 120 мм, 18 мм x 120 мм, 10 мм x 160 мм, 11 мм x 160 мм, 12 мм x 160 мм, 13 мм x 160 мм, 14 мм x 160 мм, 16 мм x 160 мм, 18 мм x 160 мм – от 1 до 2 шт. (при необходимости);
- Ножка изогнутая бесцементной фиксации XB(F)Q VII GB(JB) T, размер: 10 мм x 80 мм, 11 мм x 80 мм, 12 мм x 80 мм, 13 мм x 80 мм, 14 мм x 80 мм, 16 мм x 80 мм, 18 мм x 80 мм, 10 мм x 120 мм, 11 мм x 120 мм, 12 мм x 120 мм, 13 мм x 120 мм, 14 мм x 120 мм, 16 мм x 120 мм, 18 мм x 120 мм, 10 мм x 160 мм, 11 мм x 160 мм, 12 мм x 160 мм, 13 мм x 160 мм, 14 мм x 160 мм, 16 мм x 160 мм, 18 мм x 160 мм – от 1 до 2 шт. (при необходимости);
- Аугмент большеберцовый XB(F)Q V JC(L) T левый, размер #3, толщина: 5 мм, 10 мм, 15 мм – 1 шт. (при необходимости);
- Аугмент большеберцовый XB(F)Q V JC(R) T правый, размер #3, толщина: 5 мм, 10 мм, 15 мм – 1 шт. (при необходимости);
- Конус большеберцовый XB(F)Q VII JC T размер: #1, #2, #3, #4, толщина: 20 мм – 1 шт. (при необходимости);
- Аугмент бедренный дистальный XB(F)Q I GC(R) T правый, размер #3, толщина: 5 мм, 10 мм, 15 мм – 1 шт. (при необходимости);
- Аугмент бедренный дистальный XB(F)Q II GC(R) T правый, размер #3, толщина: 5 мм, 10 мм, 15 мм – 1 шт. (при необходимости);
- Аугмент бедренный задний универсальный XB(F)Q III GC T размер #3, толщина: 5 мм, 10 мм – от 1 до 2 шт. (при необходимости);
- Надколенник XFQ I BIS PE, размер: 28 мм x 8 мм, 30 мм x 9 мм, 34 мм x 9 мм – 1 шт. (при необходимости);
- Инструкция по применению – 1 шт.;
1715. Набор эндопротеза коленного сустава тотального RSK модель 203, в составе:
- Компонент бедренный XFQ IV GK(L) C левый, размер #3– 1 шт.;
- Вкладыш большеберцовый XFQ IV PD PE, размер #2, толщина: 20 мм – 1 шт.;
- Компонент большеберцовый XB(F)Q IV JP C, размер #3 – 1 шт.;
- Ножка прямая бесцементной фиксации XB(F)Q III GB(JB) T, размер: 10 мм x 40 мм, 11 мм x 40 мм, 12 мм x 40 мм, 13 мм x 40 мм, 14 мм x 40 мм, 16 мм x 40 мм, 18 мм x 40 мм, 10 мм x 80 мм, 11 мм x 80 мм, 12 мм x 80 мм, 13 мм x 80 мм, 14 мм x 80 мм, 16 мм x 80 мм, 18 мм x 80 мм, 10 мм x 120 мм, 11 мм x 120 мм, 12 мм x 120 мм, 13 мм x 120 мм, 14 мм x 120 мм, 16 мм x 120 мм, 18 мм x 120 мм – от 1 до 2 шт. (при необходимости);
- Ножка изогнутая бесцементной фиксации XB(F)Q VI GB(JB) T, размер: 10 мм x 80 мм, 11 мм x 80 мм, 12 мм x 80 мм, 13 мм x 80 мм, 14 мм x 80 мм, 16 мм x 80 мм, 18 мм x 80 мм, 10 мм x 120 мм, 11 мм x 120 мм, 12 мм x 120 мм, 13 мм x 120 мм, 14 мм x 120 мм, 16 мм x 120 мм, 18 мм x 120 мм, 10 мм x 160 мм, 11 мм x 160 мм, 12 мм x 160 мм, 13 мм x 160 мм, 14 мм x 160 мм, 16 мм x 160 мм, 18 мм x 160 мм – от 1 до 2 шт. (при необходимости);
- Ножка изогнутая бесцементной фиксации XB(F)Q VII GB(JB) T, размер: 10 мм x 80 мм, 11 мм x 80 мм, 12 мм x 80 мм, 13 мм x 80 мм, 14 мм x 80 мм, 16 мм x 80 мм, 18 мм x 80 мм, 10 мм x 120 мм, 11 мм x 120 мм, 12 мм x 120 мм, 13 мм x 120 мм, 14 мм x 120 мм, 16 мм x 120 мм, 18 мм x 120 мм, 10 мм x 160 мм, 11 мм x 160 мм, 12 мм x 160 мм, 13 мм x 160 мм, 14 мм x 160 мм, 16 мм x 160 мм, 18 мм x 160 мм – от 1 до 2 шт. (при необходимости);

- Аугмент большеберцовый XB(F)Q V JC(L) T левый, размер #3, толщина: 5 мм, 10 мм, 15 мм – 1 шт. (при необходимости);
- Аугмент большеберцовый XB(F)Q V JC(R) T правый, размер #3, толщина: 5 мм, 10 мм, 15 мм – 1 шт. (при необходимости);
- Конус большеберцовый XB(F)Q VII JC T размер: #1, #2, #3, #4, толщина: 20 мм – 1 шт. (при необходимости);
- Аугмент бедренный дистальный XB(F)Q I GC(L) T левый, размер #3, толщина: 5 мм, 10 мм, 15 мм – 1 шт. (при необходимости);
- Аугмент бедренный дистальный XB(F)Q II GC(L) T левый, размер #3, толщина: 5 мм, 10 мм, 15 мм – 1 шт. (при необходимости);
- Аугмент бедренный задний универсальный XB(F)Q III GC T размер #3, толщина: 5 мм, 10 мм – от 1 до 2 шт. (при необходимости);
- Надколенник XFQ I BIS PE, размер: 28 мм x 8 мм, 30 мм x 9 мм, 34 мм x 9 мм – 1 шт. (при необходимости);
- Инструкция по применению – 1 шт.;
1716. Набор эндопротеза коленного сустава тотального RSK модель 204, в составе:
- Компонент бедренный XFQ IV GK(R) C правый, размер #3– 1 шт.;
- Вкладыш большеберцовый XFQ IV PD PE, размер #2, толщина: 20 мм – 1 шт.;
- Компонент большеберцовый XB(F)Q IV JP C, размер #3 – 1 шт.;
- Ножка прямая бесцементной фиксации XB(F)Q III GB(JB) T, размер: 10 мм x 40 мм, 11 мм x 40 мм, 12 мм x 40 мм, 13 мм x 40 мм, 14 мм x 40 мм, 16 мм x 40 мм, 18 мм x 40 мм, 10 мм x 80 мм, 11 мм x 80 мм, 12 мм x 80 мм, 13 мм x 80 мм, 14 мм x 80 мм, 16 мм x 80 мм, 18 мм x 80 мм, 10 мм x 120 мм, 11 мм x 120 мм, 12 мм x 120 мм, 13 мм x 120 мм, 14 мм x 120 мм, 16 мм x 120 мм, 18 мм x 120 мм – от 1 до 2 шт. (при необходимости);
- Ножка изогнутая бесцементной фиксации XB(F)Q VI GB(JB) T, размер: 10 мм x 80 мм, 11 мм x 80 мм, 12 мм x 80 мм, 13 мм x 80 мм, 14 мм x 80 мм, 16 мм x 80 мм, 18 мм x 80 мм, 10 мм x 120 мм, 11 мм x 120 мм, 12 мм x 120 мм, 13 мм x 120 мм, 14 мм x 120 мм, 16 мм x 120 мм, 18 мм x 120 мм, 10 мм x 160 мм, 11 мм x 160 мм, 12 мм x 160 мм, 13 мм x 160 мм, 14 мм x 160 мм, 16 мм x 160 мм, 18 мм x 160 мм – от 1 до 2 шт. (при необходимости);
- Ножка изогнутая бесцементной фиксации XB(F)Q VII GB(JB) T, размер: 10 мм x 80 мм, 11 мм x 80 мм, 12 мм x 80 мм, 13 мм x 80 мм, 14 мм x 80 мм, 16 мм x 80 мм, 18 мм x 80 мм, 10 мм x 120 мм, 11 мм x 120 мм, 12 мм x 120 мм, 13 мм x 120 мм, 14 мм x 120 мм, 16 мм x 120 мм, 18 мм x 120 мм, 10 мм x 160 мм, 11 мм x 160 мм, 12 мм x 160 мм, 13 мм x 160 мм, 14 мм x 160 мм, 16 мм x 160 мм, 18 мм x 160 мм – от 1 до 2 шт. (при необходимости);
- Аугмент большеберцовый XB(F)Q V JC(L) T левый, размер #3, толщина: 5 мм, 10 мм, 15 мм – 1 шт. (при необходимости);
- Аугмент большеберцовый XB(F)Q V JC(R) T правый, размер #3, толщина: 5 мм, 10 мм, 15 мм – 1 шт. (при необходимости);
- Конус большеберцовый XB(F)Q VII JC T размер: #1, #2, #3, #4, толщина: 20 мм – 1 шт. (при необходимости);
- Аугмент бедренный дистальный XB(F)Q I GC(R) T правый, размер #3, толщина: 5 мм, 10 мм, 15 мм – 1 шт. (при необходимости);
- Аугмент бедренный дистальный XB(F)Q II GC(R) T правый, размер #3, толщина: 5 мм, 10 мм, 15 мм – 1 шт. (при необходимости);
- Аугмент бедренный задний универсальный XB(F)Q III GC T размер #3, толщина: 5 мм, 10 мм – от 1 до 2 шт. (при необходимости);
- Надколенник XFQ I BIS PE, размер: 28 мм x 8 мм, 30 мм x 9 мм, 34 мм x 9 мм – 1 шт. (при необходимости);
- Инструкция по применению – 1 шт.;
1717. Набор эндопротеза коленного сустава тотального RSK модель 205, в составе:
- Компонент бедренный XFQ IV GK(L) C левый, размер #3– 1 шт.;
- Вкладыш большеберцовый XFQ IV PD PE, размер #4, толщина: 10 мм – 1 шт.;
- Компонент большеберцовый XB(F)Q IV JP C, размер #4 – 1 шт.;
- Ножка прямая бесцементной фиксации XB(F)Q III GB(JB) T, размер: 10 мм x 40 мм, 11 мм x 40 мм, 12 мм x 40 мм, 13 мм x 40 мм, 14 мм x 40 мм, 16 мм x 40 мм, 18 мм x 40 мм, 10 мм x 80 мм, 11 мм x 80 мм, 12 мм x 80 мм, 13 мм x 80 мм, 14 мм x 80 мм, 16 мм x 80 мм, 18 мм x 80 мм, 10 мм x 120 мм, 11 мм x 120 мм, 12 мм x 120 мм, 13 мм x 120 мм, 14 мм x 120 мм, 16 мм x 120 мм, 18 мм x 120 мм – от 1 до 2 шт. (при необходимости);
- Ножка изогнутая бесцементной фиксации XB(F)Q VI GB(JB) T, размер: 10 мм x 80 мм, 11 мм x 80 мм, 12 мм x 80 мм, 13 мм x 80 мм, 14 мм x 80 мм, 16 мм x 80 мм, 18 мм x 80 мм, 10 мм x 120 мм, 11 мм x 120 мм, 12 мм x 120

мм, 13 мм х 120 мм, 14 мм х 120 мм, 16 мм х 120 мм, 18 мм х 120 мм, 10 мм х 160 мм, 11 мм х 160 мм, 12 мм х 160 мм, 13 мм х 160 мм, 14 мм х 160 мм, 16 мм х 160 мм, 18 мм х 160 мм – от 1 до 2 шт. (при необходимости);
- Ножка изогнутая бесцементной фиксации XB(F)Q VII GB(JB) T, размер: 10 мм х 80 мм, 11 мм х 80 мм, 12 мм х 80 мм, 13 мм х 80 мм, 14 мм х 80 мм, 16 мм х 80 мм, 18 мм х 80 мм, 10 мм х 120 мм, 11 мм х 120 мм, 12 мм х 120 мм, 13 мм х 120 мм, 14 мм х 120 мм, 16 мм х 120 мм, 18 мм х 120 мм, 10 мм х 160 мм, 11 мм х 160 мм, 12 мм х 160 мм, 13 мм х 160 мм, 14 мм х 160 мм, 16 мм х 160 мм, 18 мм х 160 мм – от 1 до 2 шт. (при необходимости);
- Аугмент большеберцовый XB(F)Q V JC(L) T левый, размер #4, толщина: 5 мм, 10 мм, 15 мм – 1 шт. (при необходимости);
- Аугмент большеберцовый XB(F)Q V JC(R) T правый, размер #4, толщина: 5 мм, 10 мм, 15 мм – 1 шт. (при необходимости);
- Конус большеберцовый XB(F)Q VII JC T размер: #1, #2, #3, #4, толщина: 20 мм – 1 шт. (при необходимости);
- Аугмент бедренный дистальный XB(F)Q I GC(L) T левый, размер #3, толщина: 5 мм, 10 мм, 15 мм – 1 шт. (при необходимости);
- Аугмент бедренный дистальный XB(F)Q II GC(L) T левый, размер #3, толщина: 5 мм, 10 мм, 15 мм – 1 шт. (при необходимости);
- Аугмент бедренный задний универсальный XB(F)Q III GC T размер #3, толщина: 5 мм, 10 мм – от 1 до 2 шт. (при необходимости);
- Надколенник XFQ I BIS PE, размер: 28 мм х 8 мм, 30 мм х 9 мм, 34 мм х 9 мм – 1 шт. (при необходимости);
- Инструкция по применению – 1 шт.;
1718. Набор эндопротеза коленного сустава тотального RSK модель 206, в составе:
- Компонент бедренный XFQ IV GK(R) C правый, размер #3– 1 шт.;
- Вкладыш большеберцовый XFQ IV PD PE, размер #4, толщина: 10 мм – 1 шт.;
- Компонент большеберцовый XB(F)Q IV JP C, размер #4 – 1 шт.;
- Ножка прямая бесцементной фиксации XB(F)Q III GB(JB) T, размер: 10 мм х 40 мм, 11 мм х 40 мм, 12 мм х 40 мм, 13 мм х 40 мм, 14 мм х 40 мм, 16 мм х 40 мм, 18 мм х 40 мм, 10 мм х 80 мм, 11 мм х 80 мм, 12 мм х 80 мм, 13 мм х 80 мм, 14 мм х 80 мм, 16 мм х 80 мм, 18 мм х 80 мм, 10 мм х 120 мм, 11 мм х 120 мм, 12 мм х 120 мм, 13 мм х 120 мм, 14 мм х 120 мм, 16 мм х 120 мм, 18 мм х 120 мм – от 1 до 2 шт. (при необходимости);
- Ножка изогнутая бесцементной фиксации XB(F)Q VI GB(JB) T, размер: 10 мм х 80 мм, 11 мм х 80 мм, 12 мм х 80 мм, 13 мм х 80 мм, 14 мм х 80 мм, 16 мм х 80 мм, 18 мм х 80 мм, 10 мм х 120 мм, 11 мм х 120 мм, 12 мм х 120 мм, 13 мм х 120 мм, 14 мм х 120 мм, 16 мм х 120 мм, 18 мм х 120 мм, 10 мм х 160 мм, 11 мм х 160 мм, 12 мм х 160 мм, 13 мм х 160 мм, 14 мм х 160 мм, 16 мм х 160 мм, 18 мм х 160 мм – от 1 до 2 шт. (при необходимости);
- Ножка изогнутая бесцементной фиксации XB(F)Q VII GB(JB) T, размер: 10 мм х 80 мм, 11 мм х 80 мм, 12 мм х 80 мм, 13 мм х 80 мм, 14 мм х 80 мм, 16 мм х 80 мм, 18 мм х 80 мм, 10 мм х 120 мм, 11 мм х 120 мм, 12 мм х 120 мм, 13 мм х 120 мм, 14 мм х 120 мм, 16 мм х 120 мм, 18 мм х 120 мм, 10 мм х 160 мм, 11 мм х 160 мм, 12 мм х 160 мм, 13 мм х 160 мм, 14 мм х 160 мм, 16 мм х 160 мм, 18 мм х 160 мм – от 1 до 2 шт. (при необходимости);
- Аугмент большеберцовый XB(F)Q V JC(L) T левый, размер #4, толщина: 5 мм, 10 мм, 15 мм – 1 шт. (при необходимости);
- Аугмент большеберцовый XB(F)Q V JC(R) T правый, размер #4, толщина: 5 мм, 10 мм, 15 мм – 1 шт. (при необходимости);
- Конус большеберцовый XB(F)Q VII JC T размер: #1, #2, #3, #4, толщина: 20 мм – 1 шт. (при необходимости);
- Аугмент бедренный дистальный XB(F)Q I GC(R) T правый, размер #3, толщина: 5 мм, 10 мм, 15 мм – 1 шт. (при необходимости);
- Аугмент бедренный дистальный XB(F)Q II GC(R) T правый, размер #3, толщина: 5 мм, 10 мм, 15 мм – 1 шт. (при необходимости);
- Аугмент бедренный задний универсальный XB(F)Q III GC T размер #3, толщина: 5 мм, 10 мм – от 1 до 2 шт. (при необходимости);
- Надколенник XFQ I BIS PE, размер: 28 мм х 8 мм, 30 мм х 9 мм, 34 мм х 9 мм – 1 шт. (при необходимости);
- Инструкция по применению – 1 шт.;
1719. Набор эндопротеза коленного сустава тотального RSK модель 207, в составе:
- Компонент бедренный XFQ IV GK(L) C левый, размер #3– 1 шт.;
- Вкладыш большеберцовый XFQ IV PD PE, размер #4, толщина: 12 мм – 1 шт.;
- Компонент большеберцовый XB(F)Q IV JP C, размер #4 – 1 шт.;

- Ножка прямая бесцементной фиксации XB(F)Q III GB(JB) T, размер: 10 мм х 40 мм, 11 мм х 40 мм, 12 мм х 40 мм, 13 мм х 40 мм, 14 мм х 40 мм, 16 мм х 40 мм, 18 мм х 40 мм, 10 мм х 80 мм, 11 мм х 80 мм, 12 мм х 80 мм, 13 мм х 80 мм, 14 мм х 80 мм, 16 мм х 80 мм, 18 мм х 80 мм, 10 мм х 120 мм, 11 мм х 120 мм, 12 мм х 120 мм, 13 мм х 120 мм, 14 мм х 120 мм, 16 мм х 120 мм, 18 мм х 120 мм – от 1 до 2 шт. (при необходимости);
- Ножка изогнутая бесцементной фиксации XB(F)Q VI GB(JB) T, размер: 10 мм х 80 мм, 11 мм х 80 мм, 12 мм х 80 мм, 13 мм х 80 мм, 14 мм х 80 мм, 16 мм х 80 мм, 18 мм х 80 мм, 10 мм х 120 мм, 11 мм х 120 мм, 12 мм х 120 мм, 13 мм х 120 мм, 14 мм х 120 мм, 16 мм х 120 мм, 18 мм х 120 мм, 10 мм х 160 мм, 11 мм х 160 мм, 12 мм х 160 мм, 13 мм х 160 мм, 14 мм х 160 мм, 16 мм х 160 мм, 18 мм х 160 мм – от 1 до 2 шт. (при необходимости);
- Ножка изогнутая бесцементной фиксации XB(F)Q VII GB(JB) T, размер: 10 мм х 80 мм, 11 мм х 80 мм, 12 мм х 80 мм, 13 мм х 80 мм, 14 мм х 80 мм, 16 мм х 80 мм, 18 мм х 80 мм, 10 мм х 120 мм, 11 мм х 120 мм, 12 мм х 120 мм, 13 мм х 120 мм, 14 мм х 120 мм, 16 мм х 120 мм, 18 мм х 120 мм, 10 мм х 160 мм, 11 мм х 160 мм, 12 мм х 160 мм, 13 мм х 160 мм, 14 мм х 160 мм, 16 мм х 160 мм, 18 мм х 160 мм – от 1 до 2 шт. (при необходимости);
- Аугмент большеберцовый XB(F)Q V JC(L) T левый, размер #4, толщина: 5 мм, 10 мм, 15 мм – 1 шт. (при необходимости);
- Аугмент большеберцовый XB(F)Q V JC(R) T правый, размер #4, толщина: 5 мм, 10 мм, 15 мм – 1 шт. (при необходимости);
- Конус большеберцовый XB(F)Q VII JC T размер: #1, #2, #3, #4, толщина: 20 мм – 1 шт. (при необходимости);
- Аугмент бедренный дистальный XB(F)Q I GC(L) T левый, размер #3, толщина: 5 мм, 10 мм, 15 мм – 1 шт. (при необходимости);
- Аугмент бедренный дистальный XB(F)Q II GC(L) T левый, размер #3, толщина: 5 мм, 10 мм, 15 мм – 1 шт. (при необходимости);
- Аугмент бедренный задний универсальный XB(F)Q III GC T размер #3, толщина: 5 мм, 10 мм – от 1 до 2 шт. (при необходимости);
- Надколенник XFQ I BIS PE, размер: 28 мм х 8 мм, 30 мм х 9 мм, 34 мм х 9 мм – 1 шт. (при необходимости);
- Инструкция по применению – 1 шт.;
1720. Набор эндопротеза коленного сустава тотального RSK модель 208, в составе:
- Компонент бедренный XFQ IV GK(R) C правый, размер #3– 1 шт.;
- Вкладыш большеберцовый XFQ IV PD PE, размер #4, толщина: 12 мм – 1 шт.;
- Компонент большеберцовый XB(F)Q IV JP C, размер #4 – 1 шт.;
- Ножка прямая бесцементной фиксации XB(F)Q III GB(JB) T, размер: 10 мм х 40 мм, 11 мм х 40 мм, 12 мм х 40 мм, 13 мм х 40 мм, 14 мм х 40 мм, 16 мм х 40 мм, 18 мм х 40 мм, 10 мм х 80 мм, 11 мм х 80 мм, 12 мм х 80 мм, 13 мм х 80 мм, 14 мм х 80 мм, 16 мм х 80 мм, 18 мм х 80 мм, 10 мм х 120 мм, 11 мм х 120 мм, 12 мм х 120 мм, 13 мм х 120 мм, 14 мм х 120 мм, 16 мм х 120 мм, 18 мм х 120 мм – от 1 до 2 шт. (при необходимости);
- Ножка изогнутая бесцементной фиксации XB(F)Q VI GB(JB) T, размер: 10 мм х 80 мм, 11 мм х 80 мм, 12 мм х 80 мм, 13 мм х 80 мм, 14 мм х 80 мм, 16 мм х 80 мм, 18 мм х 80 мм, 10 мм х 120 мм, 11 мм х 120 мм, 12 мм х 120 мм, 13 мм х 120 мм, 14 мм х 120 мм, 16 мм х 120 мм, 18 мм х 120 мм, 10 мм х 160 мм, 11 мм х 160 мм, 12 мм х 160 мм, 13 мм х 160 мм, 14 мм х 160 мм, 16 мм х 160 мм, 18 мм х 160 мм – от 1 до 2 шт. (при необходимости);
- Ножка изогнутая бесцементной фиксации XB(F)Q VII GB(JB) T, размер: 10 мм х 80 мм, 11 мм х 80 мм, 12 мм х 80 мм, 13 мм х 80 мм, 14 мм х 80 мм, 16 мм х 80 мм, 18 мм х 80 мм, 10 мм х 120 мм, 11 мм х 120 мм, 12 мм х 120 мм, 13 мм х 120 мм, 14 мм х 120 мм, 16 мм х 120 мм, 18 мм х 120 мм, 10 мм х 160 мм, 11 мм х 160 мм, 12 мм х 160 мм, 13 мм х 160 мм, 14 мм х 160 мм, 16 мм х 160 мм, 18 мм х 160 мм – от 1 до 2 шт. (при необходимости);
- Аугмент большеберцовый XB(F)Q V JC(L) T левый, размер #4, толщина: 5 мм, 10 мм, 15 мм – 1 шт. (при необходимости);
- Аугмент большеберцовый XB(F)Q V JC(R) T правый, размер #4, толщина: 5 мм, 10 мм, 15 мм – 1 шт. (при необходимости);
- Конус большеберцовый XB(F)Q VII JC T размер: #1, #2, #3, #4, толщина: 20 мм – 1 шт. (при необходимости);
- Аугмент бедренный дистальный XB(F)Q I GC(R) T правый, размер #3, толщина: 5 мм, 10 мм, 15 мм – 1 шт. (при необходимости);
- Аугмент бедренный дистальный XB(F)Q II GC(R) T правый, размер #3, толщина: 5 мм, 10 мм, 15 мм – 1 шт. (при необходимости);
- Аугмент бедренный задний универсальный XB(F)Q III GC T размер #3, толщина: 5 мм, 10 мм – от 1 до 2 шт. (при необходимости);
- Надколенник XFQ I BIS PE, размер: 28 мм х 8 мм, 30 мм х 9 мм, 34 мм х 9 мм – 1 шт. (при необходимости);

- Инструкция по применению – 1 шт.;
1721. Набор эндопротеза коленного сустава тотального RSK модель 209, в составе:
- Компонент бедренный XFQ IV GK(L) C левый, размер #3– 1 шт.;
- Вкладыш большеберцовый XFQ IV PD PE, размер #4, толщина: 14 мм – 1 шт.;
- Компонент большеберцовый XB(F)Q IV JP C, размер #4 – 1 шт.;
- Ножка прямая бесцементной фиксации XB(F)Q III GB(JB) T, размер: 10 мм х 40 мм, 11 мм х 40 мм, 12 мм х 40 мм, 13 мм х 40 мм, 14 мм х 40 мм, 16 мм х 40 мм, 18 мм х 40 мм, 10 мм х 80 мм, 11 мм х 80 мм, 12 мм х 80 мм, 13 мм х 80 мм, 14 мм х 80 мм, 16 мм х 80 мм, 18 мм х 80 мм, 10 мм х 120 мм, 11 мм х 120 мм, 12 мм х 120 мм, 13 мм х 120 мм, 14 мм х 120 мм, 16 мм х 120 мм, 18 мм х 120 мм – от 1 до 2 шт. (при необходимости);
- Ножка изогнутая бесцементной фиксации XB(F)Q VI GB(JB) T, размер: 10 мм х 80 мм, 11 мм х 80 мм, 12 мм х 80 мм, 13 мм х 80 мм, 14 мм х 80 мм, 16 мм х 80 мм, 18 мм х 80 мм, 10 мм х 120 мм, 11 мм х 120 мм, 12 мм х 120 мм, 13 мм х 120 мм, 14 мм х 120 мм, 16 мм х 120 мм, 18 мм х 120 мм, 10 мм х 160 мм, 11 мм х 160 мм, 12 мм х 160 мм, 13 мм х 160 мм, 14 мм х 160 мм, 16 мм х 160 мм, 18 мм х 160 мм – от 1 до 2 шт. (при необходимости);
- Ножка изогнутая бесцементной фиксации XB(F)Q VII GB(JB) T, размер: 10 мм х 80 мм, 11 мм х 80 мм, 12 мм х 80 мм, 13 мм х 80 мм, 14 мм х 80 мм, 16 мм х 80 мм, 18 мм х 80 мм, 10 мм х 120 мм, 11 мм х 120 мм, 12 мм х 120 мм, 13 мм х 120 мм, 14 мм х 120 мм, 16 мм х 120 мм, 18 мм х 120 мм, 10 мм х 160 мм, 11 мм х 160 мм, 12 мм х 160 мм, 13 мм х 160 мм, 14 мм х 160 мм, 16 мм х 160 мм, 18 мм х 160 мм – от 1 до 2 шт. (при необходимости);
- Аугмент большеберцовый XB(F)Q V JC(L) T левый, размер #4, толщина: 5 мм, 10 мм, 15 мм – 1 шт. (при необходимости);
- Аугмент большеберцовый XB(F)Q V JC(R) T правый, размер #4, толщина: 5 мм, 10 мм, 15 мм – 1 шт. (при необходимости);
- Конус большеберцовый XB(F)Q VII JC T размер: #1, #2, #3, #4, толщина: 20 мм – 1 шт. (при необходимости);
- Аугмент бедренный дистальный XB(F)Q I GC(L) T левый, размер #3, толщина: 5 мм, 10 мм, 15 мм – 1 шт. (при необходимости);
- Аугмент бедренный дистальный XB(F)Q II GC(L) T левый, размер #3, толщина: 5 мм, 10 мм, 15 мм – 1 шт. (при необходимости);
- Аугмент бедренный задний универсальный XB(F)Q III GC T размер #3, толщина: 5 мм, 10 мм – от 1 до 2 шт. (при необходимости);
- Надколенник XFQ I BIS PE, размер: 28 мм х 8 мм, 30 мм х 9 мм, 34 мм х 9 мм – 1 шт. (при необходимости);
- Инструкция по применению – 1 шт.;
1722. Набор эндопротеза коленного сустава тотального RSK модель 210, в составе:
- Компонент бедренный XFQ IV GK(R) C правый, размер #3– 1 шт.;
- Вкладыш большеберцовый XFQ IV PD PE, размер #4, толщина: 14 мм – 1 шт.;
- Компонент большеберцовый XB(F)Q IV JP C, размер #4 – 1 шт.;
- Ножка прямая бесцементной фиксации XB(F)Q III GB(JB) T, размер: 10 мм х 40 мм, 11 мм х 40 мм, 12 мм х 40 мм, 13 мм х 40 мм, 14 мм х 40 мм, 16 мм х 40 мм, 18 мм х 40 мм, 10 мм х 80 мм, 11 мм х 80 мм, 12 мм х 80 мм, 13 мм х 80 мм, 14 мм х 80 мм, 16 мм х 80 мм, 18 мм х 80 мм, 10 мм х 120 мм, 11 мм х 120 мм, 12 мм х 120 мм, 13 мм х 120 мм, 14 мм х 120 мм, 16 мм х 120 мм, 18 мм х 120 мм – от 1 до 2 шт. (при необходимости);
- Ножка изогнутая бесцементной фиксации XB(F)Q VI GB(JB) T, размер: 10 мм х 80 мм, 11 мм х 80 мм, 12 мм х 80 мм, 13 мм х 80 мм, 14 мм х 80 мм, 16 мм х 80 мм, 18 мм х 80 мм, 10 мм х 120 мм, 11 мм х 120 мм, 12 мм х 120 мм, 13 мм х 120 мм, 14 мм х 120 мм, 16 мм х 120 мм, 18 мм х 120 мм, 10 мм х 160 мм, 11 мм х 160 мм, 12 мм х 160 мм, 13 мм х 160 мм, 14 мм х 160 мм, 16 мм х 160 мм, 18 мм х 160 мм – от 1 до 2 шт. (при необходимости);
- Ножка изогнутая бесцементной фиксации XB(F)Q VII GB(JB) T, размер: 10 мм х 80 мм, 11 мм х 80 мм, 12 мм х 80 мм, 13 мм х 80 мм, 14 мм х 80 мм, 16 мм х 80 мм, 18 мм х 80 мм, 10 мм х 120 мм, 11 мм х 120 мм, 12 мм х 120 мм, 13 мм х 120 мм, 14 мм х 120 мм, 16 мм х 120 мм, 18 мм х 120 мм, 10 мм х 160 мм, 11 мм х 160 мм, 12 мм х 160 мм, 13 мм х 160 мм, 14 мм х 160 мм, 16 мм х 160 мм, 18 мм х 160 мм – от 1 до 2 шт. (при необходимости);
- Аугмент большеберцовый XB(F)Q V JC(L) T левый, размер #4, толщина: 5 мм, 10 мм, 15 мм – 1 шт. (при необходимости);
- Аугмент большеберцовый XB(F)Q V JC(R) T правый, размер #4, толщина: 5 мм, 10 мм, 15 мм – 1 шт. (при необходимости);
- Конус большеберцовый XB(F)Q VII JC T размер: #1, #2, #3, #4, толщина: 20 мм – 1 шт. (при необходимости);
- Аугмент бедренный дистальный XB(F)Q I GC(R) T правый, размер #3, толщина: 5 мм, 10 мм, 15 мм – 1 шт. (при необходимости);

- Аугмент бедренный дистальный XB(F)Q II GC(R) T правый, размер #3, толщина: 5 мм, 10 мм, 15 мм – 1 шт. (при необходимости);
- Аугмент бедренный задний универсальный XB(F)Q III GC T размер #3, толщина: 5 мм, 10 мм – от 1 до 2 шт. (при необходимости);
- Надколенник XFQ I BIS PE, размер: 28 мм x 8 мм, 30 мм x 9 мм, 34 мм x 9 мм – 1 шт. (при необходимости);
- Инструкция по применению – 1 шт.;

1723. Набор эндопротеза коленного сустава тотального RSK модель 211, в составе:
- Компонент бедренный XFQ IV GK(L) C левый, размер #3– 1 шт.;
- Вкладыш большеберцовый XFQ IV PD PE, размер #4, толщина: 16 мм – 1 шт.;
- Компонент большеберцовый XB(F)Q IV JP C, размер #4 – 1 шт.;
- Ножка прямая бесцементной фиксации XB(F)Q III GB(JB) T, размер: 10 мм x 40 мм, 11 мм x 40 мм, 12 мм x 40 мм, 13 мм x 40 мм, 14 мм x 40 мм, 16 мм x 40 мм, 18 мм x 40 мм, 10 мм x 80 мм, 11 мм x 80 мм, 12 мм x 80 мм, 13 мм x 80 мм, 14 мм x 80 мм, 16 мм x 80 мм, 18 мм x 80 мм, 10 мм x 120 мм, 11 мм x 120 мм, 12 мм x 120 мм, 13 мм x 120 мм, 14 мм x 120 мм, 16 мм x 120 мм, 18 мм x 120 мм – от 1 до 2 шт. (при необходимости);
- Ножка изогнутая бесцементной фиксации XB(F)Q VI GB(JB) T, размер: 10 мм x 80 мм, 11 мм x 80 мм, 12 мм x 80 мм, 13 мм x 80 мм, 14 мм x 80 мм, 16 мм x 80 мм, 18 мм x 80 мм, 10 мм x 120 мм, 11 мм x 120 мм, 12 мм x 120 мм, 13 мм x 120 мм, 14 мм x 120 мм, 16 мм x 120 мм, 18 мм x 120 мм, 10 мм x 160 мм, 11 мм x 160 мм, 12 мм x 160 мм, 13 мм x 160 мм, 14 мм x 160 мм, 16 мм x 160 мм, 18 мм x 160 мм – от 1 до 2 шт. (при необходимости);
- Ножка изогнутая бесцементной фиксации XB(F)Q VII GB(JB) T, размер: 10 мм x 80 мм, 11 мм x 80 мм, 12 мм x 80 мм, 13 мм x 80 мм, 14 мм x 80 мм, 16 мм x 80 мм, 18 мм x 80 мм, 10 мм x 120 мм, 11 мм x 120 мм, 12 мм x 120 мм, 13 мм x 120 мм, 14 мм x 120 мм, 16 мм x 120 мм, 18 мм x 120 мм, 10 мм x 160 мм, 11 мм x 160 мм, 12 мм x 160 мм, 13 мм x 160 мм, 14 мм x 160 мм, 16 мм x 160 мм, 18 мм x 160 мм – от 1 до 2 шт. (при необходимости);
- Аугмент большеберцовый XB(F)Q V JC(L) T левый, размер #4, толщина: 5 мм, 10 мм, 15 мм – 1 шт. (при необходимости);
- Аугмент большеберцовый XB(F)Q V JC(R) T правый, размер #4, толщина: 5 мм, 10 мм, 15 мм – 1 шт. (при необходимости);
- Конус большеберцовый XB(F)Q VII JC T размер: #1, #2, #3, #4, толщина: 20 мм – 1 шт. (при необходимости);
- Аугмент бедренный дистальный XB(F)Q I GC(L) T левый, размер #3, толщина: 5 мм, 10 мм, 15 мм – 1 шт. (при необходимости);
- Аугмент бедренный дистальный XB(F)Q II GC(L) T левый, размер #3, толщина: 5 мм, 10 мм, 15 мм – 1 шт. (при необходимости);
- Аугмент бедренный задний универсальный XB(F)Q III GC T размер #3, толщина: 5 мм, 10 мм – от 1 до 2 шт. (при необходимости);
- Надколенник XFQ I BIS PE, размер: 28 мм x 8 мм, 30 мм x 9 мм, 34 мм x 9 мм – 1 шт. (при необходимости);
- Инструкция по применению – 1 шт.;

1724. Набор эндопротеза коленного сустава тотального RSK модель 212, в составе:
- Компонент бедренный XFQ IV GK(R) C правый, размер #3– 1 шт.;
- Вкладыш большеберцовый XFQ IV PD PE, размер #4, толщина: 16 мм – 1 шт.;
- Компонент большеберцовый XB(F)Q IV JP C, размер #4 – 1 шт.;
- Ножка прямая бесцементной фиксации XB(F)Q III GB(JB) T, размер: 10 мм x 40 мм, 11 мм x 40 мм, 12 мм x 40 мм, 13 мм x 40 мм, 14 мм x 40 мм, 16 мм x 40 мм, 18 мм x 40 мм, 10 мм x 80 мм, 11 мм x 80 мм, 12 мм x 80 мм, 13 мм x 80 мм, 14 мм x 80 мм, 16 мм x 80 мм, 18 мм x 80 мм, 10 мм x 120 мм, 11 мм x 120 мм, 12 мм x 120 мм, 13 мм x 120 мм, 14 мм x 120 мм, 16 мм x 120 мм, 18 мм x 120 мм – от 1 до 2 шт. (при необходимости);
- Ножка изогнутая бесцементной фиксации XB(F)Q VI GB(JB) T, размер: 10 мм x 80 мм, 11 мм x 80 мм, 12 мм x 80 мм, 13 мм x 80 мм, 14 мм x 80 мм, 16 мм x 80 мм, 18 мм x 80 мм, 10 мм x 120 мм, 11 мм x 120 мм, 12 мм x 120 мм, 13 мм x 120 мм, 14 мм x 120 мм, 16 мм x 120 мм, 18 мм x 120 мм, 10 мм x 160 мм, 11 мм x 160 мм, 12 мм x 160 мм, 13 мм x 160 мм, 14 мм x 160 мм, 16 мм x 160 мм, 18 мм x 160 мм – от 1 до 2 шт. (при необходимости);
- Ножка изогнутая бесцементной фиксации XB(F)Q VII GB(JB) T, размер: 10 мм x 80 мм, 11 мм x 80 мм, 12 мм x 80 мм, 13 мм x 80 мм, 14 мм x 80 мм, 16 мм x 80 мм, 18 мм x 80 мм, 10 мм x 120 мм, 11 мм x 120 мм, 12 мм x 120 мм, 13 мм x 120 мм, 14 мм x 120 мм, 16 мм x 120 мм, 18 мм x 120 мм, 10 мм x 160 мм, 11 мм x 160 мм, 12 мм x 160 мм, 13 мм x 160 мм, 14 мм x 160 мм, 16 мм x 160 мм, 18 мм x 160 мм – от 1 до 2 шт. (при необходимости);
- Аугмент большеберцовый XB(F)Q V JC(L) T левый, размер #4, толщина: 5 мм, 10 мм, 15 мм – 1 шт. (при необходимости);

- Аугмент большеберцовый XB(F)Q V JC(R) T правый, размер #4, толщина: 5 мм, 10 мм, 15 мм – 1 шт. (при необходимости);
- Конус большеберцовый XB(F)Q VII JC T размер: #1, #2, #3, #4, толщина: 20 мм – 1 шт. (при необходимости);
- Аугмент бедренный дистальный XB(F)Q I GC(R) T правый, размер #3, толщина: 5 мм, 10 мм, 15 мм – 1 шт. (при необходимости);
- Аугмент бедренный дистальный XB(F)Q II GC(R) T правый, размер #3, толщина: 5 мм, 10 мм, 15 мм – 1 шт. (при необходимости);
- Аугмент бедренный задний универсальный XB(F)Q III GC T размер #3, толщина: 5 мм, 10 мм – от 1 до 2 шт. (при необходимости);
- Надколенник XFQ I BIS PE, размер: 28 мм х 8 мм, 30 мм х 9 мм, 34 мм х 9 мм – 1 шт. (при необходимости);
- Инструкция по применению – 1 шт.;

1725. Набор эндопротеза коленного сустава тотального RSK модель 213, в составе:
- Компонент бедренный XFQ IV GK(L) C левый, размер #3– 1 шт.;
- Вкладыш большеберцовый XFQ IV PD PE, размер #4, толщина: 18 мм – 1 шт.;
- Компонент большеберцовый XB(F)Q IV JP C, размер #4 – 1 шт.;
- Ножка прямая бесцементной фиксации XB(F)Q III GB(JB) T, размер: 10 мм х 40 мм, 11 мм х 40 мм, 12 мм х 40 мм, 13 мм х 40 мм, 14 мм х 40 мм, 16 мм х 40 мм, 18 мм х 40 мм, 10 мм х 80 мм, 11 мм х 80 мм, 12 мм х 80 мм, 13 мм х 80 мм, 14 мм х 80 мм, 16 мм х 80 мм, 18 мм х 80 мм, 10 мм х 120 мм, 11 мм х 120 мм, 12 мм х 120 мм, 13 мм х 120 мм, 14 мм х 120 мм, 16 мм х 120 мм, 18 мм х 120 мм – от 1 до 2 шт. (при необходимости);
- Ножка изогнутая бесцементной фиксации XB(F)Q VI GB(JB) T, размер: 10 мм х 80 мм, 11 мм х 80 мм, 12 мм х 80 мм, 13 мм х 80 мм, 14 мм х 80 мм, 16 мм х 80 мм, 18 мм х 80 мм, 10 мм х 120 мм, 11 мм х 120 мм, 12 мм х 120 мм, 13 мм х 120 мм, 14 мм х 120 мм, 16 мм х 120 мм, 18 мм х 120 мм, 10 мм х 160 мм, 11 мм х 160 мм, 12 мм х 160 мм, 13 мм х 160 мм, 14 мм х 160 мм, 16 мм х 160 мм, 18 мм х 160 мм – от 1 до 2 шт. (при необходимости);
- Ножка изогнутая бесцементной фиксации XB(F)Q VII GB(JB) T, размер: 10 мм х 80 мм, 11 мм х 80 мм, 12 мм х 80 мм, 13 мм х 80 мм, 14 мм х 80 мм, 16 мм х 80 мм, 18 мм х 80 мм, 10 мм х 120 мм, 11 мм х 120 мм, 12 мм х 120 мм, 13 мм х 120 мм, 14 мм х 120 мм, 16 мм х 120 мм, 18 мм х 120 мм, 10 мм х 160 мм, 11 мм х 160 мм, 12 мм х 160 мм, 13 мм х 160 мм, 14 мм х 160 мм, 16 мм х 160 мм, 18 мм х 160 мм – от 1 до 2 шт. (при необходимости);
- Аугмент большеберцовый XB(F)Q V JC(L) T левый, размер #4, толщина: 5 мм, 10 мм, 15 мм – 1 шт. (при необходимости);
- Аугмент большеберцовый XB(F)Q V JC(R) T правый, размер #4, толщина: 5 мм, 10 мм, 15 мм – 1 шт. (при необходимости);
- Конус большеберцовый XB(F)Q VII JC T размер: #1, #2, #3, #4, толщина: 20 мм – 1 шт. (при необходимости);
- Аугмент бедренный дистальный XB(F)Q I GC(L) T левый, размер #3, толщина: 5 мм, 10 мм, 15 мм – 1 шт. (при необходимости);
- Аугмент бедренный дистальный XB(F)Q II GC(L) T левый, размер #3, толщина: 5 мм, 10 мм, 15 мм – 1 шт. (при необходимости);
- Аугмент бедренный задний универсальный XB(F)Q III GC T размер #3, толщина: 5 мм, 10 мм – от 1 до 2 шт. (при необходимости);
- Надколенник XFQ I BIS PE, размер: 28 мм х 8 мм, 30 мм х 9 мм, 34 мм х 9 мм – 1 шт. (при необходимости);
- Инструкция по применению – 1 шт.;

1726. Набор эндопротеза коленного сустава тотального RSK модель 214, в составе:
- Компонент бедренный XFQ IV GK(R) C правый, размер #3– 1 шт.;
- Вкладыш большеберцовый XFQ IV PD PE, размер #4, толщина: 18 мм – 1 шт.;
- Компонент большеберцовый XB(F)Q IV JP C, размер #4 – 1 шт.;
- Ножка прямая бесцементной фиксации XB(F)Q III GB(JB) T, размер: 10 мм х 40 мм, 11 мм х 40 мм, 12 мм х 40 мм, 13 мм х 40 мм, 14 мм х 40 мм, 16 мм х 40 мм, 18 мм х 40 мм, 10 мм х 80 мм, 11 мм х 80 мм, 12 мм х 80 мм, 13 мм х 80 мм, 14 мм х 80 мм, 16 мм х 80 мм, 18 мм х 80 мм, 10 мм х 120 мм, 11 мм х 120 мм, 12 мм х 120 мм, 13 мм х 120 мм, 14 мм х 120 мм, 16 мм х 120 мм, 18 мм х 120 мм – от 1 до 2 шт. (при необходимости);
- Ножка изогнутая бесцементной фиксации XB(F)Q VI GB(JB) T, размер: 10 мм х 80 мм, 11 мм х 80 мм, 12 мм х 80 мм, 13 мм х 80 мм, 14 мм х 80 мм, 16 мм х 80 мм, 18 мм х 80 мм, 10 мм х 120 мм, 11 мм х 120 мм, 12 мм х 120 мм, 13 мм х 120 мм, 14 мм х 120 мм, 16 мм х 120 мм, 18 мм х 120 мм, 10 мм х 160 мм, 11 мм х 160 мм, 12 мм х 160 мм, 13 мм х 160 мм, 14 мм х 160 мм, 16 мм х 160 мм, 18 мм х 160 мм – от 1 до 2 шт. (при необходимости);

- Ножка изогнутая бесцементной фиксации XB(F)Q VII GB(JB) T, размер: 10 мм х 80 мм, 11 мм х 80 мм, 12 мм х 80 мм, 13 мм х 80 мм, 14 мм х 80 мм, 16 мм х 80 мм, 18 мм х 80 мм, 10 мм х 120 мм, 11 мм х 120 мм, 12 мм х 120 мм, 13 мм х 120 мм, 14 мм х 120 мм, 16 мм х 120 мм, 18 мм х 120 мм, 10 мм х 160 мм, 11 мм х 160 мм, 12 мм х 160 мм, 13 мм х 160 мм, 14 мм х 160 мм, 16 мм х 160 мм, 18 мм х 160 мм – от 1 до 2 шт. (при необходимости);
- Аугмент большеберцовый XB(F)Q V JC(L) T левый, размер #4, толщина: 5 мм, 10 мм, 15 мм – 1 шт. (при необходимости);
- Аугмент большеберцовый XB(F)Q V JC(R) T правый, размер #4, толщина: 5 мм, 10 мм, 15 мм – 1 шт. (при необходимости);
- Конус большеберцовый XB(F)Q VII JC T размер: #1, #2, #3, #4, толщина: 20 мм – 1 шт. (при необходимости);
- Аугмент бедренный дистальный XB(F)Q I GC(R) T правый, размер #3, толщина: 5 мм, 10 мм, 15 мм – 1 шт. (при необходимости);
- Аугмент бедренный дистальный XB(F)Q II GC(R) T правый, размер #3, толщина: 5 мм, 10 мм, 15 мм – 1 шт. (при необходимости);
- Аугмент бедренный задний универсальный XB(F)Q III GC T размер #3, толщина: 5 мм, 10 мм – от 1 до 2 шт. (при необходимости);
- Надколенник XFQ I BIS PE, размер: 28 мм х 8 мм, 30 мм х 9 мм, 34 мм х 9 мм – 1 шт. (при необходимости);
- Инструкция по применению – 1 шт.;
1727. Набор эндопротеза коленного сустава тотального RSK модель 215, в составе:
- Компонент бедренный XFQ IV GK(L) C левый, размер #3– 1 шт.;
- Вкладыш большеберцовый XFQ IV PD PE, размер #4, толщина: 20 мм – 1 шт.;
- Компонент большеберцовый XB(F)Q IV JP C, размер #4 – 1 шт.;
- Ножка прямая бесцементной фиксации XB(F)Q III GB(JB) T, размер: 10 мм х 40 мм, 11 мм х 40 мм, 12 мм х 40 мм, 13 мм х 40 мм, 14 мм х 40 мм, 16 мм х 40 мм, 18 мм х 40 мм, 10 мм х 80 мм, 11 мм х 80 мм, 12 мм х 80 мм, 13 мм х 80 мм, 14 мм х 80 мм, 16 мм х 80 мм, 18 мм х 80 мм, 10 мм х 120 мм, 11 мм х 120 мм, 12 мм х 120 мм, 13 мм х 120 мм, 14 мм х 120 мм, 16 мм х 120 мм, 18 мм х 120 мм – от 1 до 2 шт. (при необходимости);
- Ножка изогнутая бесцементной фиксации XB(F)Q VI GB(JB) T, размер: 10 мм х 80 мм, 11 мм х 80 мм, 12 мм х 80 мм, 13 мм х 80 мм, 14 мм х 80 мм, 16 мм х 80 мм, 18 мм х 80 мм, 10 мм х 120 мм, 11 мм х 120 мм, 12 мм х 120 мм, 13 мм х 120 мм, 14 мм х 120 мм, 16 мм х 120 мм, 18 мм х 120 мм, 10 мм х 160 мм, 11 мм х 160 мм, 12 мм х 160 мм, 13 мм х 160 мм, 14 мм х 160 мм, 16 мм х 160 мм, 18 мм х 160 мм – от 1 до 2 шт. (при необходимости);
- Ножка изогнутая бесцементной фиксации XB(F)Q VII GB(JB) T, размер: 10 мм х 80 мм, 11 мм х 80 мм, 12 мм х 80 мм, 13 мм х 80 мм, 14 мм х 80 мм, 16 мм х 80 мм, 18 мм х 80 мм, 10 мм х 120 мм, 11 мм х 120 мм, 12 мм х 120 мм, 13 мм х 120 мм, 14 мм х 120 мм, 16 мм х 120 мм, 18 мм х 120 мм, 10 мм х 160 мм, 11 мм х 160 мм, 12 мм х 160 мм, 13 мм х 160 мм, 14 мм х 160 мм, 16 мм х 160 мм, 18 мм х 160 мм – от 1 до 2 шт. (при необходимости);
- Аугмент большеберцовый XB(F)Q V JC(L) T левый, размер #4, толщина: 5 мм, 10 мм, 15 мм – 1 шт. (при необходимости);
- Аугмент большеберцовый XB(F)Q V JC(R) T правый, размер #4, толщина: 5 мм, 10 мм, 15 мм – 1 шт. (при необходимости);
- Конус большеберцовый XB(F)Q VII JC T размер: #1, #2, #3, #4, толщина: 20 мм – 1 шт. (при необходимости);
- Аугмент бедренный дистальный XB(F)Q I GC(L) T левый, размер #3, толщина: 5 мм, 10 мм, 15 мм – 1 шт. (при необходимости);
- Аугмент бедренный дистальный XB(F)Q II GC(L) T левый, размер #3, толщина: 5 мм, 10 мм, 15 мм – 1 шт. (при необходимости);
- Аугмент бедренный задний универсальный XB(F)Q III GC T размер #3, толщина: 5 мм, 10 мм – от 1 до 2 шт. (при необходимости);
- Надколенник XFQ I BIS PE, размер: 28 мм х 8 мм, 30 мм х 9 мм, 34 мм х 9 мм – 1 шт. (при необходимости);
- Инструкция по применению – 1 шт.;
1728. Набор эндопротеза коленного сустава тотального RSK модель 216, в составе:
- Компонент бедренный XFQ IV GK(R) C правый, размер #3– 1 шт.;
- Вкладыш большеберцовый XFQ IV PD PE, размер #4, толщина: 20 мм – 1 шт.;
- Компонент большеберцовый XB(F)Q IV JP C, размер #4 – 1 шт.;
- Ножка прямая бесцементной фиксации XB(F)Q III GB(JB) T, размер: 10 мм х 40 мм, 11 мм х 40 мм, 12 мм х 40 мм, 13 мм х 40 мм, 14 мм х 40 мм, 16 мм х 40 мм, 18 мм х 40 мм, 10 мм х 80 мм, 11 мм х 80 мм, 12 мм х 80 мм,

13 мм х 80 мм, 14 мм х 80 мм, 16 мм х 80 мм, 18 мм х 80 мм, 10 мм х 120 мм, 11 мм х 120 мм, 12 мм х 120 мм, 13 мм х 120 мм, 14 мм х 120 мм, 16 мм х 120 мм, 18 мм х 120 мм – от 1 до 2 шт. (при необходимости);
- Ножка изогнутая бесцементной фиксации XB(F)Q VI GB(JB) T, размер: 10 мм х 80 мм, 11 мм х 80 мм, 12 мм х 80 мм, 13 мм х 80 мм, 14 мм х 80 мм, 16 мм х 80 мм, 18 мм х 80 мм, 10 мм х 120 мм, 11 мм х 120 мм, 12 мм х 120 мм, 13 мм х 120 мм, 14 мм х 120 мм, 16 мм х 120 мм, 18 мм х 120 мм, 10 мм х 160 мм, 11 мм х 160 мм, 12 мм х 160 мм, 13 мм х 160 мм, 14 мм х 160 мм, 16 мм х 160 мм, 18 мм х 160 мм – от 1 до 2 шт. (при необходимости);
- Ножка изогнутая бесцементной фиксации XB(F)Q VII GB(JB) T, размер: 10 мм х 80 мм, 11 мм х 80 мм, 12 мм х 80 мм, 13 мм х 80 мм, 14 мм х 80 мм, 16 мм х 80 мм, 18 мм х 80 мм, 10 мм х 120 мм, 11 мм х 120 мм, 12 мм х 120 мм, 13 мм х 120 мм, 14 мм х 120 мм, 16 мм х 120 мм, 18 мм х 120 мм, 10 мм х 160 мм, 11 мм х 160 мм, 12 мм х 160 мм, 13 мм х 160 мм, 14 мм х 160 мм, 16 мм х 160 мм, 18 мм х 160 мм – от 1 до 2 шт. (при необходимости);
- Аугмент большеберцовый XB(F)Q V JC(L) T левый, размер #4, толщина: 5 мм, 10 мм, 15 мм – 1 шт. (при необходимости);
- Аугмент большеберцовый XB(F)Q V JC(R) T правый, размер #4, толщина: 5 мм, 10 мм, 15 мм – 1 шт. (при необходимости);
- Конус большеберцовый XB(F)Q VII JC T размер: #1, #2, #3, #4, толщина: 20 мм – 1 шт. (при необходимости);
- Аугмент бедренный дистальный XB(F)Q I GC(R) T правый, размер #3, толщина: 5 мм, 10 мм, 15 мм – 1 шт. (при необходимости);
- Аугмент бедренный дистальный XB(F)Q II GC(R) T правый, размер #3, толщина: 5 мм, 10 мм, 15 мм – 1 шт. (при необходимости);
- Аугмент бедренный задний универсальный XB(F)Q III GC T размер #3, толщина: 5 мм, 10 мм – от 1 до 2 шт. (при необходимости);
- Надколенник XFQ I BIS PE, размер: 28 мм х 8 мм, 30 мм х 9 мм, 34 мм х 9 мм – 1 шт. (при необходимости);
- Инструкция по применению – 1 шт.;
1729. Набор эндопротеза коленного сустава тотального RSK модель 217, в составе:
- Компонент бедренный XFQ IV GK(L) C левый, размер #3– 1 шт.;
- Вкладыш большеберцовый XFQ IV PD PE, размер #4, толщина: 10 мм – 1 шт.;
- Компонент большеберцовый XB(F)Q IV JP C, размер #5 – 1 шт.;
- Ножка прямая бесцементной фиксации XB(F)Q III GB(JB) T, размер: 10 мм х 40 мм, 11 мм х 40 мм, 12 мм х 40 мм, 13 мм х 40 мм, 14 мм х 40 мм, 16 мм х 40 мм, 18 мм х 40 мм, 10 мм х 80 мм, 11 мм х 80 мм, 12 мм х 80 мм, 13 мм х 80 мм, 14 мм х 80 мм, 16 мм х 80 мм, 18 мм х 80 мм, 10 мм х 120 мм, 11 мм х 120 мм, 12 мм х 120 мм, 13 мм х 120 мм, 14 мм х 120 мм, 16 мм х 120 мм, 18 мм х 120 мм – от 1 до 2 шт. (при необходимости);
- Ножка изогнутая бесцементной фиксации XB(F)Q VI GB(JB) T, размер: 10 мм х 80 мм, 11 мм х 80 мм, 12 мм х 80 мм, 13 мм х 80 мм, 14 мм х 80 мм, 16 мм х 80 мм, 18 мм х 80 мм, 10 мм х 120 мм, 11 мм х 120 мм, 12 мм х 120 мм, 13 мм х 120 мм, 14 мм х 120 мм, 16 мм х 120 мм, 18 мм х 120 мм, 10 мм х 160 мм, 11 мм х 160 мм, 12 мм х 160 мм, 13 мм х 160 мм, 14 мм х 160 мм, 16 мм х 160 мм, 18 мм х 160 мм – от 1 до 2 шт. (при необходимости);
- Ножка изогнутая бесцементной фиксации XB(F)Q VII GB(JB) T, размер: 10 мм х 80 мм, 11 мм х 80 мм, 12 мм х 80 мм, 13 мм х 80 мм, 14 мм х 80 мм, 16 мм х 80 мм, 18 мм х 80 мм, 10 мм х 120 мм, 11 мм х 120 мм, 12 мм х 120 мм, 13 мм х 120 мм, 14 мм х 120 мм, 16 мм х 120 мм, 18 мм х 120 мм, 10 мм х 160 мм, 11 мм х 160 мм, 12 мм х 160 мм, 13 мм х 160 мм, 14 мм х 160 мм, 16 мм х 160 мм, 18 мм х 160 мм – от 1 до 2 шт. (при необходимости);
- Аугмент большеберцовый XB(F)Q V JC(L) T левый, размер #5, толщина: 5 мм, 10 мм, 15 мм – 1 шт. (при необходимости);
- Аугмент большеберцовый XB(F)Q V JC(R) T правый, размер #5, толщина: 5 мм, 10 мм, 15 мм – 1 шт. (при необходимости);
- Конус большеберцовый XB(F)Q VII JC T размер: #1, #2, #3, #4, толщина: 20 мм – 1 шт. (при необходимости);
- Аугмент бедренный дистальный XB(F)Q I GC(L) T левый, размер #3, толщина: 5 мм, 10 мм, 15 мм – 1 шт. (при необходимости);
- Аугмент бедренный дистальный XB(F)Q II GC(L) T левый, размер #3, толщина: 5 мм, 10 мм, 15 мм – 1 шт. (при необходимости);
- Аугмент бедренный задний универсальный XB(F)Q III GC T размер #3, толщина: 5 мм, 10 мм – от 1 до 2 шт. (при необходимости);
- Надколенник XFQ I BIS PE, размер: 28 мм х 8 мм, 30 мм х 9 мм, 34 мм х 9 мм – 1 шт. (при необходимости);
- Инструкция по применению – 1 шт.;
1730. Набор эндопротеза коленного сустава тотального RSK модель 218, в составе:

- Компонент бедренный XFQ IV GK(R) C правый, размер #3– 1 шт.;
- Вкладыш большеберцовый XFQ IV PD PE, размер #4, толщина: 10 мм – 1 шт.;
- Компонент большеберцовый XB(F)Q IV JP C, размер #5 – 1 шт.;
- Ножка прямая бесцементной фиксации XB(F)Q III GB(JB) T, размер: 10 мм х 40 мм, 11 мм х 40 мм, 12 мм х 40 мм, 13 мм х 40 мм, 14 мм х 40 мм, 16 мм х 40 мм, 18 мм х 40 мм, 10 мм х 80 мм, 11 мм х 80 мм, 12 мм х 80 мм, 13 мм х 80 мм, 14 мм х 80 мм, 16 мм х 80 мм, 18 мм х 80 мм, 10 мм х 120 мм, 11 мм х 120 мм, 12 мм х 120 мм, 13 мм х 120 мм, 14 мм х 120 мм, 16 мм х 120 мм, 18 мм х 120 мм – от 1 до 2 шт. (при необходимости);
- Ножка изогнутая бесцементной фиксации XB(F)Q VI GB(JB) T, размер: 10 мм х 80 мм, 11 мм х 80 мм, 12 мм х 80 мм, 13 мм х 80 мм, 14 мм х 80 мм, 16 мм х 80 мм, 18 мм х 80 мм, 10 мм х 120 мм, 11 мм х 120 мм, 12 мм х 120 мм, 13 мм х 120 мм, 14 мм х 120 мм, 16 мм х 120 мм, 18 мм х 120 мм, 10 мм х 160 мм, 11 мм х 160 мм, 12 мм х 160 мм, 13 мм х 160 мм, 14 мм х 160 мм, 16 мм х 160 мм, 18 мм х 160 мм – от 1 до 2 шт. (при необходимости);
- Ножка изогнутая бесцементной фиксации XB(F)Q VII GB(JB) T, размер: 10 мм х 80 мм, 11 мм х 80 мм, 12 мм х 80 мм, 13 мм х 80 мм, 14 мм х 80 мм, 16 мм х 80 мм, 18 мм х 80 мм, 10 мм х 120 мм, 11 мм х 120 мм, 12 мм х 120 мм, 13 мм х 120 мм, 14 мм х 120 мм, 16 мм х 120 мм, 18 мм х 120 мм, 10 мм х 160 мм, 11 мм х 160 мм, 12 мм х 160 мм, 13 мм х 160 мм, 14 мм х 160 мм, 16 мм х 160 мм, 18 мм х 160 мм – от 1 до 2 шт. (при необходимости);
- Аугмент большеберцовый XB(F)Q V JC(L) T левый, размер #5, толщина: 5 мм, 10 мм, 15 мм – 1 шт. (при необходимости);
- Аугмент большеберцовый XB(F)Q V JC(R) T правый, размер #5, толщина: 5 мм, 10 мм, 15 мм – 1 шт. (при необходимости);
- Конус большеберцовый XB(F)Q VII JC T размер: #1, #2, #3, #4, толщина: 20 мм – 1 шт. (при необходимости);
- Аугмент бедренный дистальный XB(F)Q I GC(R) T правый, размер #3, толщина: 5 мм, 10 мм, 15 мм – 1 шт. (при необходимости);
- Аугмент бедренный дистальный XB(F)Q II GC(R) T правый, размер #3, толщина: 5 мм, 10 мм, 15 мм – 1 шт. (при необходимости);
- Аугмент бедренный задний универсальный XB(F)Q III GC T размер #3, толщина: 5 мм, 10 мм – от 1 до 2 шт. (при необходимости);
- Надколенник XFQ I BIS PE, размер: 28 мм х 8 мм, 30 мм х 9 мм, 34 мм х 9 мм – 1 шт. (при необходимости);
- Инструкция по применению – 1 шт.;
1731. Набор эндопротеза коленного сустава тотального RSK модель 219, в составе:
- Компонент бедренный XFQ IV GK(L) C левый, размер #3– 1 шт.;
- Вкладыш большеберцовый XFQ IV PD PE, размер #4, толщина: 12 мм – 1 шт.;
- Компонент большеберцовый XB(F)Q IV JP C, размер #5 – 1 шт.;
- Ножка прямая бесцементной фиксации XB(F)Q III GB(JB) T, размер: 10 мм х 40 мм, 11 мм х 40 мм, 12 мм х 40 мм, 13 мм х 40 мм, 14 мм х 40 мм, 16 мм х 40 мм, 18 мм х 40 мм, 10 мм х 80 мм, 11 мм х 80 мм, 12 мм х 80 мм, 13 мм х 80 мм, 14 мм х 80 мм, 16 мм х 80 мм, 18 мм х 80 мм, 10 мм х 120 мм, 11 мм х 120 мм, 12 мм х 120 мм, 13 мм х 120 мм, 14 мм х 120 мм, 16 мм х 120 мм, 18 мм х 120 мм – от 1 до 2 шт. (при необходимости);
- Ножка изогнутая бесцементной фиксации XB(F)Q VI GB(JB) T, размер: 10 мм х 80 мм, 11 мм х 80 мм, 12 мм х 80 мм, 13 мм х 80 мм, 14 мм х 80 мм, 16 мм х 80 мм, 18 мм х 80 мм, 10 мм х 120 мм, 11 мм х 120 мм, 12 мм х 120 мм, 13 мм х 120 мм, 14 мм х 120 мм, 16 мм х 120 мм, 18 мм х 120 мм, 10 мм х 160 мм, 11 мм х 160 мм, 12 мм х 160 мм, 13 мм х 160 мм, 14 мм х 160 мм, 16 мм х 160 мм, 18 мм х 160 мм – от 1 до 2 шт. (при необходимости);
- Ножка изогнутая бесцементной фиксации XB(F)Q VII GB(JB) T, размер: 10 мм х 80 мм, 11 мм х 80 мм, 12 мм х 80 мм, 13 мм х 80 мм, 14 мм х 80 мм, 16 мм х 80 мм, 18 мм х 80 мм, 10 мм х 120 мм, 11 мм х 120 мм, 12 мм х 120 мм, 13 мм х 120 мм, 14 мм х 120 мм, 16 мм х 120 мм, 18 мм х 120 мм, 10 мм х 160 мм, 11 мм х 160 мм, 12 мм х 160 мм, 13 мм х 160 мм, 14 мм х 160 мм, 16 мм х 160 мм, 18 мм х 160 мм – от 1 до 2 шт. (при необходимости);
- Аугмент большеберцовый XB(F)Q V JC(L) T левый, размер #5, толщина: 5 мм, 10 мм, 15 мм – 1 шт. (при необходимости);
- Аугмент большеберцовый XB(F)Q V JC(R) T правый, размер #5, толщина: 5 мм, 10 мм, 15 мм – 1 шт. (при необходимости);
- Конус большеберцовый XB(F)Q VII JC T размер: #1, #2, #3, #4, толщина: 20 мм – 1 шт. (при необходимости);
- Аугмент бедренный дистальный XB(F)Q I GC(L) T левый, размер #3, толщина: 5 мм, 10 мм, 15 мм – 1 шт. (при необходимости);
- Аугмент бедренный дистальный XB(F)Q II GC(L) T левый, размер #3, толщина: 5 мм, 10 мм, 15 мм – 1 шт. (при необходимости);

- Аугмент бедренный задний универсальный XB(F)Q III GC T размер #3, толщина: 5 мм, 10 мм – от 1 до 2 шт. (при необходимости);
- Надколенник XFQ I BIS PE, размер: 28 мм х 8 мм, 30 мм х 9 мм, 34 мм х 9 мм – 1 шт. (при необходимости);
- Инструкция по применению – 1 шт.;
1732. Набор эндопротеза коленного сустава тотального RSK модель 220, в составе:
- Компонент бедренный XFQ IV GK(R) C правый, размер #3– 1 шт.;
- Вкладыш большеберцовый XFQ IV PD PE, размер #4, толщина: 12 мм – 1 шт.;
- Компонент большеберцовый XB(F)Q IV JP C, размер #5 – 1 шт.;
- Ножка прямая бесцементной фиксации XB(F)Q III GB(JB) T, размер: 10 мм х 40 мм, 11 мм х 40 мм, 12 мм х 40 мм, 13 мм х 40 мм, 14 мм х 40 мм, 16 мм х 40 мм, 18 мм х 40 мм, 10 мм х 80 мм, 11 мм х 80 мм, 12 мм х 80 мм, 13 мм х 80 мм, 14 мм х 80 мм, 16 мм х 80 мм, 18 мм х 80 мм, 10 мм х 120 мм, 11 мм х 120 мм, 12 мм х 120 мм, 13 мм х 120 мм, 14 мм х 120 мм, 16 мм х 120 мм, 18 мм х 120 мм – от 1 до 2 шт. (при необходимости);
- Ножка изогнутая бесцементной фиксации XB(F)Q VI GB(JB) T, размер: 10 мм х 80 мм, 11 мм х 80 мм, 12 мм х 80 мм, 13 мм х 80 мм, 14 мм х 80 мм, 16 мм х 80 мм, 18 мм х 80 мм, 10 мм х 120 мм, 11 мм х 120 мм, 12 мм х 120 мм, 13 мм х 120 мм, 14 мм х 120 мм, 16 мм х 120 мм, 18 мм х 120 мм, 10 мм х 160 мм, 11 мм х 160 мм, 12 мм х 160 мм, 13 мм х 160 мм, 14 мм х 160 мм, 16 мм х 160 мм, 18 мм х 160 мм – от 1 до 2 шт. (при необходимости);
- Ножка изогнутая бесцементной фиксации XB(F)Q VII GB(JB) T, размер: 10 мм х 80 мм, 11 мм х 80 мм, 12 мм х 80 мм, 13 мм х 80 мм, 14 мм х 80 мм, 16 мм х 80 мм, 18 мм х 80 мм, 10 мм х 120 мм, 11 мм х 120 мм, 12 мм х 120 мм, 13 мм х 120 мм, 14 мм х 120 мм, 16 мм х 120 мм, 18 мм х 120 мм, 10 мм х 160 мм, 11 мм х 160 мм, 12 мм х 160 мм, 13 мм х 160 мм, 14 мм х 160 мм, 16 мм х 160 мм, 18 мм х 160 мм – от 1 до 2 шт. (при необходимости);
- Аугмент большеберцовый XB(F)Q V JC(L) T левый, размер #5, толщина: 5 мм, 10 мм, 15 мм – 1 шт. (при необходимости);
- Аугмент большеберцовый XB(F)Q V JC(R) T правый, размер #5, толщина: 5 мм, 10 мм, 15 мм – 1 шт. (при необходимости);
- Конус большеберцовый XB(F)Q VII JC T размер: #1, #2, #3, #4, толщина: 20 мм – 1 шт. (при необходимости);
- Аугмент бедренный дистальный XB(F)Q I GC(R) T правый, размер #3, толщина: 5 мм, 10 мм, 15 мм – 1 шт. (при необходимости);
- Аугмент бедренный дистальный XB(F)Q II GC(R) T правый, размер #3, толщина: 5 мм, 10 мм, 15 мм – 1 шт. (при необходимости);
- Аугмент бедренный задний универсальный XB(F)Q III GC T размер #3, толщина: 5 мм, 10 мм – от 1 до 2 шт. (при необходимости);
- Надколенник XFQ I BIS PE, размер: 28 мм х 8 мм, 30 мм х 9 мм, 34 мм х 9 мм – 1 шт. (при необходимости);
- Инструкция по применению – 1 шт.;
1733. Набор эндопротеза коленного сустава тотального RSK модель 221, в составе:
- Компонент бедренный XFQ IV GK(L) C левый, размер #3– 1 шт.;
- Вкладыш большеберцовый XFQ IV PD PE, размер #4, толщина: 14 мм – 1 шт.;
- Компонент большеберцовый XB(F)Q IV JP C, размер #5 – 1 шт.;
- Ножка прямая бесцементной фиксации XB(F)Q III GB(JB) T, размер: 10 мм х 40 мм, 11 мм х 40 мм, 12 мм х 40 мм, 13 мм х 40 мм, 14 мм х 40 мм, 16 мм х 40 мм, 18 мм х 40 мм, 10 мм х 80 мм, 11 мм х 80 мм, 12 мм х 80 мм, 13 мм х 80 мм, 14 мм х 80 мм, 16 мм х 80 мм, 18 мм х 80 мм, 10 мм х 120 мм, 11 мм х 120 мм, 12 мм х 120 мм, 13 мм х 120 мм, 14 мм х 120 мм, 16 мм х 120 мм, 18 мм х 120 мм – от 1 до 2 шт. (при необходимости);
- Ножка изогнутая бесцементной фиксации XB(F)Q VI GB(JB) T, размер: 10 мм х 80 мм, 11 мм х 80 мм, 12 мм х 80 мм, 13 мм х 80 мм, 14 мм х 80 мм, 16 мм х 80 мм, 18 мм х 80 мм, 10 мм х 120 мм, 11 мм х 120 мм, 12 мм х 120 мм, 13 мм х 120 мм, 14 мм х 120 мм, 16 мм х 120 мм, 18 мм х 120 мм, 10 мм х 160 мм, 11 мм х 160 мм, 12 мм х 160 мм, 13 мм х 160 мм, 14 мм х 160 мм, 16 мм х 160 мм, 18 мм х 160 мм – от 1 до 2 шт. (при необходимости);
- Ножка изогнутая бесцементной фиксации XB(F)Q VII GB(JB) T, размер: 10 мм х 80 мм, 11 мм х 80 мм, 12 мм х 80 мм, 13 мм х 80 мм, 14 мм х 80 мм, 16 мм х 80 мм, 18 мм х 80 мм, 10 мм х 120 мм, 11 мм х 120 мм, 12 мм х 120 мм, 13 мм х 120 мм, 14 мм х 120 мм, 16 мм х 120 мм, 18 мм х 120 мм, 10 мм х 160 мм, 11 мм х 160 мм, 12 мм х 160 мм, 13 мм х 160 мм, 14 мм х 160 мм, 16 мм х 160 мм, 18 мм х 160 мм – от 1 до 2 шт. (при необходимости);
- Аугмент большеберцовый XB(F)Q V JC(L) T левый, размер #5, толщина: 5 мм, 10 мм, 15 мм – 1 шт. (при необходимости);
- Аугмент большеберцовый XB(F)Q V JC(R) T правый, размер #5, толщина: 5 мм, 10 мм, 15 мм – 1 шт. (при необходимости);

- Конус большеберцовый XB(F)Q VII JC T размер: #1, #2, #3, #4, толщина: 20 мм – 1 шт. (при необходимости);
- Аугмент бедренный дистальный XB(F)Q I GC(L) T левый, размер #3, толщина: 5 мм, 10 мм, 15 мм – 1 шт. (при необходимости);
- Аугмент бедренный дистальный XB(F)Q II GC(L) T левый, размер #3, толщина: 5 мм, 10 мм, 15 мм – 1 шт. (при необходимости);
- Аугмент бедренный задний универсальный XB(F)Q III GC T размер #3, толщина: 5 мм, 10 мм – от 1 до 2 шт. (при необходимости);
- Надколенник XFQ I BIS PE, размер: 28 мм x 8 мм, 30 мм x 9 мм, 34 мм x 9 мм – 1 шт. (при необходимости);
- Инструкция по применению – 1 шт.;
1734. Набор эндопротеза коленного сустава тотального RSK модель 222, в составе:
- Компонент бедренный XFQ IV GK(R) C правый, размер #3– 1 шт.;
- Вкладыш большеберцовый XFQ IV PD PE, размер #4, толщина: 14 мм – 1 шт.;
- Компонент большеберцовый XB(F)Q IV JP C, размер #5 – 1 шт.;
- Ножка прямая бесцементной фиксации XB(F)Q III GB(JB) T, размер: 10 мм x 40 мм, 11 мм x 40 мм, 12 мм x 40 мм, 13 мм x 40 мм, 14 мм x 40 мм, 16 мм x 40 мм, 18 мм x 40 мм, 10 мм x 80 мм, 11 мм x 80 мм, 12 мм x 80 мм, 13 мм x 80 мм, 14 мм x 80 мм, 16 мм x 80 мм, 18 мм x 80 мм, 10 мм x 120 мм, 11 мм x 120 мм, 12 мм x 120 мм, 13 мм x 120 мм, 14 мм x 120 мм, 16 мм x 120 мм, 18 мм x 120 мм – от 1 до 2 шт. (при необходимости);
- Ножка изогнутая бесцементной фиксации XB(F)Q VI GB(JB) T, размер: 10 мм x 80 мм, 11 мм x 80 мм, 12 мм x 80 мм, 13 мм x 80 мм, 14 мм x 80 мм, 16 мм x 80 мм, 18 мм x 80 мм, 10 мм x 120 мм, 11 мм x 120 мм, 12 мм x 120 мм, 13 мм x 120 мм, 14 мм x 120 мм, 16 мм x 120 мм, 18 мм x 120 мм, 10 мм x 160 мм, 11 мм x 160 мм, 12 мм x 160 мм, 13 мм x 160 мм, 14 мм x 160 мм, 16 мм x 160 мм, 18 мм x 160 мм – от 1 до 2 шт. (при необходимости);
- Ножка изогнутая бесцементной фиксации XB(F)Q VII GB(JB) T, размер: 10 мм x 80 мм, 11 мм x 80 мм, 12 мм x 80 мм, 13 мм x 80 мм, 14 мм x 80 мм, 16 мм x 80 мм, 18 мм x 80 мм, 10 мм x 120 мм, 11 мм x 120 мм, 12 мм x 120 мм, 13 мм x 120 мм, 14 мм x 120 мм, 16 мм x 120 мм, 18 мм x 120 мм, 10 мм x 160 мм, 11 мм x 160 мм, 12 мм x 160 мм, 13 мм x 160 мм, 14 мм x 160 мм, 16 мм x 160 мм, 18 мм x 160 мм – от 1 до 2 шт. (при необходимости);
- Аугмент большеберцовый XB(F)Q V JC(L) T левый, размер #5, толщина: 5 мм, 10 мм, 15 мм – 1 шт. (при необходимости);
- Аугмент большеберцовый XB(F)Q V JC(R) T правый, размер #5, толщина: 5 мм, 10 мм, 15 мм – 1 шт. (при необходимости);
- Конус большеберцовый XB(F)Q VII JC T размер: #1, #2, #3, #4, толщина: 20 мм – 1 шт. (при необходимости);
- Аугмент бедренный дистальный XB(F)Q I GC(R) T правый, размер #3, толщина: 5 мм, 10 мм, 15 мм – 1 шт. (при необходимости);
- Аугмент бедренный дистальный XB(F)Q II GC(R) T правый, размер #3, толщина: 5 мм, 10 мм, 15 мм – 1 шт. (при необходимости);
- Аугмент бедренный задний универсальный XB(F)Q III GC T размер #3, толщина: 5 мм, 10 мм – от 1 до 2 шт. (при необходимости);
- Надколенник XFQ I BIS PE, размер: 28 мм x 8 мм, 30 мм x 9 мм, 34 мм x 9 мм – 1 шт. (при необходимости);
- Инструкция по применению – 1 шт.;
1735. Набор эндопротеза коленного сустава тотального RSK модель 223, в составе:
- Компонент бедренный XFQ IV GK(L) C левый, размер #3– 1 шт.;
- Вкладыш большеберцовый XFQ IV PD PE, размер #4, толщина: 16 мм – 1 шт.;
- Компонент большеберцовый XB(F)Q IV JP C, размер #5 – 1 шт.;
- Ножка прямая бесцементной фиксации XB(F)Q III GB(JB) T, размер: 10 мм x 40 мм, 11 мм x 40 мм, 12 мм x 40 мм, 13 мм x 40 мм, 14 мм x 40 мм, 16 мм x 40 мм, 18 мм x 40 мм, 10 мм x 80 мм, 11 мм x 80 мм, 12 мм x 80 мм, 13 мм x 80 мм, 14 мм x 80 мм, 16 мм x 80 мм, 18 мм x 80 мм, 10 мм x 120 мм, 11 мм x 120 мм, 12 мм x 120 мм, 13 мм x 120 мм, 14 мм x 120 мм, 16 мм x 120 мм, 18 мм x 120 мм – от 1 до 2 шт. (при необходимости);
- Ножка изогнутая бесцементной фиксации XB(F)Q VI GB(JB) T, размер: 10 мм x 80 мм, 11 мм x 80 мм, 12 мм x 80 мм, 13 мм x 80 мм, 14 мм x 80 мм, 16 мм x 80 мм, 18 мм x 80 мм, 10 мм x 120 мм, 11 мм x 120 мм, 12 мм x 120 мм, 13 мм x 120 мм, 14 мм x 120 мм, 16 мм x 120 мм, 18 мм x 120 мм, 10 мм x 160 мм, 11 мм x 160 мм, 12 мм x 160 мм, 13 мм x 160 мм, 14 мм x 160 мм, 16 мм x 160 мм, 18 мм x 160 мм – от 1 до 2 шт. (при необходимости);
- Ножка изогнутая бесцементной фиксации XB(F)Q VII GB(JB) T, размер: 10 мм x 80 мм, 11 мм x 80 мм, 12 мм x 80 мм, 13 мм x 80 мм, 14 мм x 80 мм, 16 мм x 80 мм, 18 мм x 80 мм, 10 мм x 120 мм, 11 мм x 120 мм, 12 мм x 120

мм, 13 мм х 120 мм, 14 мм х 120 мм, 16 мм х 120 мм, 18 мм х 120 мм, 10 мм х 160 мм, 11 мм х 160 мм, 12 мм х 160 мм, 13 мм х 160 мм, 14 мм х 160 мм, 16 мм х 160 мм, 18 мм х 160 мм – от 1 до 2 шт. (при необходимости);
- Аугмент большеберцовый XB(F)Q V JC(L) T левый, размер #5, толщина: 5 мм, 10 мм, 15 мм – 1 шт. (при необходимости);
- Аугмент большеберцовый XB(F)Q V JC(R) T правый, размер #5, толщина: 5 мм, 10 мм, 15 мм – 1 шт. (при необходимости);
- Конус большеберцовый XB(F)Q VII JC T размер: #1, #2, #3, #4, толщина: 20 мм – 1 шт. (при необходимости);
- Аугмент бедренный дистальный XB(F)Q I GC(L) T левый, размер #3, толщина: 5 мм, 10 мм, 15 мм – 1 шт. (при необходимости);
- Аугмент бедренный дистальный XB(F)Q II GC(L) T левый, размер #3, толщина: 5 мм, 10 мм, 15 мм – 1 шт. (при необходимости);
- Аугмент бедренный задний универсальный XB(F)Q III GC T размер #3, толщина: 5 мм, 10 мм – от 1 до 2 шт. (при необходимости);
- Надколенник XFQ I BIS PE, размер: 28 мм х 8 мм, 30 мм х 9 мм, 34 мм х 9 мм – 1 шт. (при необходимости);
- Инструкция по применению – 1 шт.;
1736. Набор эндопротеза коленного сустава тотального RSK модель 224, в составе:
- Компонент бедренный XFQ IV GK(R) C правый, размер #3– 1 шт.;
- Вкладыш большеберцовый XFQ IV PD PE, размер #4, толщина: 16 мм – 1 шт.;
- Компонент большеберцовый XB(F)Q IV JP C, размер #5 – 1 шт.;
- Ножка прямая бесцементной фиксации XB(F)Q III GB(JB) T, размер: 10 мм х 40 мм, 11 мм х 40 мм, 12 мм х 40 мм, 13 мм х 40 мм, 14 мм х 40 мм, 16 мм х 40 мм, 18 мм х 40 мм, 10 мм х 80 мм, 11 мм х 80 мм, 12 мм х 80 мм, 13 мм х 80 мм, 14 мм х 80 мм, 16 мм х 80 мм, 18 мм х 80 мм, 10 мм х 120 мм, 11 мм х 120 мм, 12 мм х 120 мм, 13 мм х 120 мм, 14 мм х 120 мм, 16 мм х 120 мм, 18 мм х 120 мм – от 1 до 2 шт. (при необходимости);
- Ножка изогнутая бесцементной фиксации XB(F)Q VI GB(JB) T, размер: 10 мм х 80 мм, 11 мм х 80 мм, 12 мм х 80 мм, 13 мм х 80 мм, 14 мм х 80 мм, 16 мм х 80 мм, 18 мм х 80 мм, 10 мм х 120 мм, 11 мм х 120 мм, 12 мм х 120 мм, 13 мм х 120 мм, 14 мм х 120 мм, 16 мм х 120 мм, 18 мм х 120 мм, 10 мм х 160 мм, 11 мм х 160 мм, 12 мм х 160 мм, 13 мм х 160 мм, 14 мм х 160 мм, 16 мм х 160 мм, 18 мм х 160 мм – от 1 до 2 шт. (при необходимости);
- Ножка изогнутая бесцементной фиксации XB(F)Q VII GB(JB) T, размер: 10 мм х 80 мм, 11 мм х 80 мм, 12 мм х 80 мм, 13 мм х 80 мм, 14 мм х 80 мм, 16 мм х 80 мм, 18 мм х 80 мм, 10 мм х 120 мм, 11 мм х 120 мм, 12 мм х 120 мм, 13 мм х 120 мм, 14 мм х 120 мм, 16 мм х 120 мм, 18 мм х 120 мм, 10 мм х 160 мм, 11 мм х 160 мм, 12 мм х 160 мм, 13 мм х 160 мм, 14 мм х 160 мм, 16 мм х 160 мм, 18 мм х 160 мм – от 1 до 2 шт. (при необходимости);
- Аугмент большеберцовый XB(F)Q V JC(L) T левый, размер #5, толщина: 5 мм, 10 мм, 15 мм – 1 шт. (при необходимости);
- Аугмент большеберцовый XB(F)Q V JC(R) T правый, размер #5, толщина: 5 мм, 10 мм, 15 мм – 1 шт. (при необходимости);
- Конус большеберцовый XB(F)Q VII JC T размер: #1, #2, #3, #4, толщина: 20 мм – 1 шт. (при необходимости);
- Аугмент бедренный дистальный XB(F)Q I GC(R) T правый, размер #3, толщина: 5 мм, 10 мм, 15 мм – 1 шт. (при необходимости);
- Аугмент бедренный дистальный XB(F)Q II GC(R) T правый, размер #3, толщина: 5 мм, 10 мм, 15 мм – 1 шт. (при необходимости);
- Аугмент бедренный задний универсальный XB(F)Q III GC T размер #3, толщина: 5 мм, 10 мм – от 1 до 2 шт. (при необходимости);
- Надколенник XFQ I BIS PE, размер: 28 мм х 8 мм, 30 мм х 9 мм, 34 мм х 9 мм – 1 шт. (при необходимости);
- Инструкция по применению – 1 шт.;
1737. Набор эндопротеза коленного сустава тотального RSK модель 225, в составе:
- Компонент бедренный XFQ IV GK(L) C левый, размер #3– 1 шт.;
- Вкладыш большеберцовый XFQ IV PD PE, размер #4, толщина: 18 мм – 1 шт.;
- Компонент большеберцовый XB(F)Q IV JP C, размер #5 – 1 шт.;
- Ножка прямая бесцементной фиксации XB(F)Q III GB(JB) T, размер: 10 мм х 40 мм, 11 мм х 40 мм, 12 мм х 40 мм, 13 мм х 40 мм, 14 мм х 40 мм, 16 мм х 40 мм, 18 мм х 40 мм, 10 мм х 80 мм, 11 мм х 80 мм, 12 мм х 80 мм, 13 мм х 80 мм, 14 мм х 80 мм, 16 мм х 80 мм, 18 мм х 80 мм, 10 мм х 120 мм, 11 мм х 120 мм, 12 мм х 120 мм, 13 мм х 120 мм, 14 мм х 120 мм, 16 мм х 120 мм, 18 мм х 120 мм – от 1 до 2 шт. (при необходимости);

- Ножка изогнутая бесцементной фиксации XB(F)Q VI GB(JB) T, размер: 10 мм х 80 мм, 11 мм х 80 мм, 12 мм х 80 мм, 13 мм х 80 мм, 14 мм х 80 мм, 16 мм х 80 мм, 18 мм х 80 мм, 10 мм х 120 мм, 11 мм х 120 мм, 12 мм х 120 мм, 13 мм х 120 мм, 14 мм х 120 мм, 16 мм х 120 мм, 18 мм х 120 мм, 10 мм х 160 мм, 11 мм х 160 мм, 12 мм х 160 мм, 13 мм х 160 мм, 14 мм х 160 мм, 16 мм х 160 мм, 18 мм х 160 мм – от 1 до 2 шт. (при необходимости);
- Ножка изогнутая бесцементной фиксации XB(F)Q VII GB(JB) T, размер: 10 мм х 80 мм, 11 мм х 80 мм, 12 мм х 80 мм, 13 мм х 80 мм, 14 мм х 80 мм, 16 мм х 80 мм, 18 мм х 80 мм, 10 мм х 120 мм, 11 мм х 120 мм, 12 мм х 120 мм, 13 мм х 120 мм, 14 мм х 120 мм, 16 мм х 120 мм, 18 мм х 120 мм, 10 мм х 160 мм, 11 мм х 160 мм, 12 мм х 160 мм, 13 мм х 160 мм, 14 мм х 160 мм, 16 мм х 160 мм, 18 мм х 160 мм – от 1 до 2 шт. (при необходимости);
- Аугмент большеберцовый XB(F)Q V JC(L) T левый, размер #5, толщина: 5 мм, 10 мм, 15 мм – 1 шт. (при необходимости);
- Аугмент большеберцовый XB(F)Q V JC(R) T правый, размер #5, толщина: 5 мм, 10 мм, 15 мм – 1 шт. (при необходимости);
- Конус большеберцовый XB(F)Q VII JC T размер: #1, #2, #3, #4, толщина: 20 мм – 1 шт. (при необходимости);
- Аугмент бедренный дистальный XB(F)Q I GC(L) T левый, размер #3, толщина: 5 мм, 10 мм, 15 мм – 1 шт. (при необходимости);
- Аугмент бедренный дистальный XB(F)Q II GC(L) T левый, размер #3, толщина: 5 мм, 10 мм, 15 мм – 1 шт. (при необходимости);
- Аугмент бедренный задний универсальный XB(F)Q III GC T размер #3, толщина: 5 мм, 10 мм – от 1 до 2 шт. (при необходимости);
- Надколенник XFQ I BIS PE, размер: 28 мм х 8 мм, 30 мм х 9 мм, 34 мм х 9 мм – 1 шт. (при необходимости);
- Инструкция по применению – 1 шт.;
1738. Набор эндопротеза коленного сустава тотального RSK модель 226, в составе:
- Компонент бедренный XFQ IV GK(R) C правый, размер #3– 1 шт.;
- Вкладыш большеберцовый XFQ IV PD PE, размер #4, толщина: 18 мм – 1 шт.;
- Компонент большеберцовый XB(F)Q IV JP C, размер #5 – 1 шт.;
- Ножка прямая бесцементной фиксации XB(F)Q III GB(JB) T, размер: 10 мм х 40 мм, 11 мм х 40 мм, 12 мм х 40 мм, 13 мм х 40 мм, 14 мм х 40 мм, 16 мм х 40 мм, 18 мм х 40 мм, 10 мм х 80 мм, 11 мм х 80 мм, 12 мм х 80 мм, 13 мм х 80 мм, 14 мм х 80 мм, 16 мм х 80 мм, 18 мм х 80 мм, 10 мм х 120 мм, 11 мм х 120 мм, 12 мм х 120 мм, 13 мм х 120 мм, 14 мм х 120 мм, 16 мм х 120 мм, 18 мм х 120 мм – от 1 до 2 шт. (при необходимости);
- Ножка изогнутая бесцементной фиксации XB(F)Q VI GB(JB) T, размер: 10 мм х 80 мм, 11 мм х 80 мм, 12 мм х 80 мм, 13 мм х 80 мм, 14 мм х 80 мм, 16 мм х 80 мм, 18 мм х 80 мм, 10 мм х 120 мм, 11 мм х 120 мм, 12 мм х 120 мм, 13 мм х 120 мм, 14 мм х 120 мм, 16 мм х 120 мм, 18 мм х 120 мм, 10 мм х 160 мм, 11 мм х 160 мм, 12 мм х 160 мм, 13 мм х 160 мм, 14 мм х 160 мм, 16 мм х 160 мм, 18 мм х 160 мм – от 1 до 2 шт. (при необходимости);
- Ножка изогнутая бесцементной фиксации XB(F)Q VII GB(JB) T, размер: 10 мм х 80 мм, 11 мм х 80 мм, 12 мм х 80 мм, 13 мм х 80 мм, 14 мм х 80 мм, 16 мм х 80 мм, 18 мм х 80 мм, 10 мм х 120 мм, 11 мм х 120 мм, 12 мм х 120 мм, 13 мм х 120 мм, 14 мм х 120 мм, 16 мм х 120 мм, 18 мм х 120 мм, 10 мм х 160 мм, 11 мм х 160 мм, 12 мм х 160 мм, 13 мм х 160 мм, 14 мм х 160 мм, 16 мм х 160 мм, 18 мм х 160 мм – от 1 до 2 шт. (при необходимости);
- Аугмент большеберцовый XB(F)Q V JC(L) T левый, размер #5, толщина: 5 мм, 10 мм, 15 мм – 1 шт. (при необходимости);
- Аугмент большеберцовый XB(F)Q V JC(R) T правый, размер #5, толщина: 5 мм, 10 мм, 15 мм – 1 шт. (при необходимости);
- Конус большеберцовый XB(F)Q VII JC T размер: #1, #2, #3, #4, толщина: 20 мм – 1 шт. (при необходимости);
- Аугмент бедренный дистальный XB(F)Q I GC(R) T правый, размер #3, толщина: 5 мм, 10 мм, 15 мм – 1 шт. (при необходимости);
- Аугмент бедренный дистальный XB(F)Q II GC(R) T правый, размер #3, толщина: 5 мм, 10 мм, 15 мм – 1 шт. (при необходимости);
- Аугмент бедренный задний универсальный XB(F)Q III GC T размер #3, толщина: 5 мм, 10 мм – от 1 до 2 шт. (при необходимости);
- Надколенник XFQ I BIS PE, размер: 28 мм х 8 мм, 30 мм х 9 мм, 34 мм х 9 мм – 1 шт. (при необходимости);
- Инструкция по применению – 1 шт.;
1739. Набор эндопротеза коленного сустава тотального RSK модель 227, в составе:
- Компонент бедренный XFQ IV GK(L) C левый, размер #3– 1 шт.;
- Вкладыш большеберцовый XFQ IV PD PE, размер #4, толщина: 20 мм – 1 шт.;

- Компонент большеберцовый XB(F)Q IV JP C, размер #5 – 1 шт.;
- Ножка прямая бесцементной фиксации XB(F)Q III GB(JB) T, размер: 10 мм x 40 мм, 11 мм x 40 мм, 12 мм x 40 мм, 13 мм x 40 мм, 14 мм x 40 мм, 16 мм x 40 мм, 18 мм x 40 мм, 10 мм x 80 мм, 11 мм x 80 мм, 12 мм x 80 мм, 13 мм x 80 мм, 14 мм x 80 мм, 16 мм x 80 мм, 18 мм x 80 мм, 10 мм x 120 мм, 11 мм x 120 мм, 12 мм x 120 мм, 13 мм x 120 мм, 14 мм x 120 мм, 16 мм x 120 мм, 18 мм x 120 мм – от 1 до 2 шт. (при необходимости);
- Ножка изогнутая бесцементной фиксации XB(F)Q VI GB(JB) T, размер: 10 мм x 80 мм, 11 мм x 80 мм, 12 мм x 80 мм, 13 мм x 80 мм, 14 мм x 80 мм, 16 мм x 80 мм, 18 мм x 80 мм, 10 мм x 120 мм, 11 мм x 120 мм, 12 мм x 120 мм, 13 мм x 120 мм, 14 мм x 120 мм, 16 мм x 120 мм, 18 мм x 120 мм, 10 мм x 160 мм, 11 мм x 160 мм, 12 мм x 160 мм, 13 мм x 160 мм, 14 мм x 160 мм, 16 мм x 160 мм, 18 мм x 160 мм – от 1 до 2 шт. (при необходимости);
- Ножка изогнутая бесцементной фиксации XB(F)Q VII GB(JB) T, размер: 10 мм x 80 мм, 11 мм x 80 мм, 12 мм x 80 мм, 13 мм x 80 мм, 14 мм x 80 мм, 16 мм x 80 мм, 18 мм x 80 мм, 10 мм x 120 мм, 11 мм x 120 мм, 12 мм x 120 мм, 13 мм x 120 мм, 14 мм x 120 мм, 16 мм x 120 мм, 18 мм x 120 мм, 10 мм x 160 мм, 11 мм x 160 мм, 12 мм x 160 мм, 13 мм x 160 мм, 14 мм x 160 мм, 16 мм x 160 мм, 18 мм x 160 мм – от 1 до 2 шт. (при необходимости);
- Аугмент большеберцовый XB(F)Q V JC(L) T левый, размер #5, толщина: 5 мм, 10 мм, 15 мм – 1 шт. (при необходимости);
- Аугмент большеберцовый XB(F)Q V JC(R) T правый, размер #5, толщина: 5 мм, 10 мм, 15 мм – 1 шт. (при необходимости);
- Конус большеберцовый XB(F)Q VII JC T размер: #1, #2, #3, #4, толщина: 20 мм – 1 шт. (при необходимости);
- Аугмент бедренный дистальный XB(F)Q I GC(L) T левый, размер #3, толщина: 5 мм, 10 мм, 15 мм – 1 шт. (при необходимости);
- Аугмент бедренный дистальный XB(F)Q II GC(L) T левый, размер #3, толщина: 5 мм, 10 мм, 15 мм – 1 шт. (при необходимости);
- Аугмент бедренный задний универсальный XB(F)Q III GC T размер #3, толщина: 5 мм, 10 мм – от 1 до 2 шт. (при необходимости);
- Надколенник XFQ I BIS PE, размер: 28 мм x 8 мм, 30 мм x 9 мм, 34 мм x 9 мм – 1 шт. (при необходимости);
- Инструкция по применению – 1 шт.;

1740. Набор эндопротеза коленного сустава тотального RSK модель 228, в составе:
- Компонент бедренный XFQ IV GK(R) C правый, размер #3– 1 шт.;
- Вкладыш большеберцовый XFQ IV PD PE, размер #4, толщина: 20 мм – 1 шт.;
- Компонент большеберцовый XB(F)Q IV JP C, размер #5 – 1 шт.;
- Ножка прямая бесцементной фиксации XB(F)Q III GB(JB) T, размер: 10 мм x 40 мм, 11 мм x 40 мм, 12 мм x 40 мм, 13 мм x 40 мм, 14 мм x 40 мм, 16 мм x 40 мм, 18 мм x 40 мм, 10 мм x 80 мм, 11 мм x 80 мм, 12 мм x 80 мм, 13 мм x 80 мм, 14 мм x 80 мм, 16 мм x 80 мм, 18 мм x 80 мм, 10 мм x 120 мм, 11 мм x 120 мм, 12 мм x 120 мм, 13 мм x 120 мм, 14 мм x 120 мм, 16 мм x 120 мм, 18 мм x 120 мм – от 1 до 2 шт. (при необходимости);
- Ножка изогнутая бесцементной фиксации XB(F)Q VI GB(JB) T, размер: 10 мм x 80 мм, 11 мм x 80 мм, 12 мм x 80 мм, 13 мм x 80 мм, 14 мм x 80 мм, 16 мм x 80 мм, 18 мм x 80 мм, 10 мм x 120 мм, 11 мм x 120 мм, 12 мм x 120 мм, 13 мм x 120 мм, 14 мм x 120 мм, 16 мм x 120 мм, 18 мм x 120 мм, 10 мм x 160 мм, 11 мм x 160 мм, 12 мм x 160 мм, 13 мм x 160 мм, 14 мм x 160 мм, 16 мм x 160 мм, 18 мм x 160 мм – от 1 до 2 шт. (при необходимости);
- Ножка изогнутая бесцементной фиксации XB(F)Q VII GB(JB) T, размер: 10 мм x 80 мм, 11 мм x 80 мм, 12 мм x 80 мм, 13 мм x 80 мм, 14 мм x 80 мм, 16 мм x 80 мм, 18 мм x 80 мм, 10 мм x 120 мм, 11 мм x 120 мм, 12 мм x 120 мм, 13 мм x 120 мм, 14 мм x 120 мм, 16 мм x 120 мм, 18 мм x 120 мм, 10 мм x 160 мм, 11 мм x 160 мм, 12 мм x 160 мм, 13 мм x 160 мм, 14 мм x 160 мм, 16 мм x 160 мм, 18 мм x 160 мм – от 1 до 2 шт. (при необходимости);
- Аугмент большеберцовый XB(F)Q V JC(L) T левый, размер #5, толщина: 5 мм, 10 мм, 15 мм – 1 шт. (при необходимости);
- Аугмент большеберцовый XB(F)Q V JC(R) T правый, размер #5, толщина: 5 мм, 10 мм, 15 мм – 1 шт. (при необходимости);
- Конус большеберцовый XB(F)Q VII JC T размер: #1, #2, #3, #4, толщина: 20 мм – 1 шт. (при необходимости);
- Аугмент бедренный дистальный XB(F)Q I GC(R) T правый, размер #3, толщина: 5 мм, 10 мм, 15 мм – 1 шт. (при необходимости);
- Аугмент бедренный дистальный XB(F)Q II GC(R) T правый, размер #3, толщина: 5 мм, 10 мм, 15 мм – 1 шт. (при необходимости);
- Аугмент бедренный задний универсальный XB(F)Q III GC T размер #3, толщина: 5 мм, 10 мм – от 1 до 2 шт. (при необходимости);

- Надколенник XFQ I BIS PE, размер: 28 мм х 8 мм, 30 мм х 9 мм, 34 мм х 9 мм – 1 шт. (при необходимости);
- Инструкция по применению – 1 шт.;
1741. Набор эндопротеза коленного сустава тотального RSK модель 229, в составе:
- Компонент бедренный XFQ IV GK(L) C левый, размер #3– 1 шт.;
- Вкладыш большеберцовый XFQ IV PD PE, размер #6, толщина: 10 мм – 1 шт.;
- Компонент большеберцовый XB(F)Q IV JP C, размер #6 – 1 шт.;
- Ножка прямая бесцементной фиксации XB(F)Q III GB(JB) T, размер: 10 мм х 40 мм, 11 мм х 40 мм, 12 мм х 40 мм, 13 мм х 40 мм, 14 мм х 40 мм, 16 мм х 40 мм, 18 мм х 40 мм, 10 мм х 80 мм, 11 мм х 80 мм, 12 мм х 80 мм, 13 мм х 80 мм, 14 мм х 80 мм, 16 мм х 80 мм, 18 мм х 80 мм, 10 мм х 120 мм, 11 мм х 120 мм, 12 мм х 120 мм, 13 мм х 120 мм, 14 мм х 120 мм, 16 мм х 120 мм, 18 мм х 120 мм – от 1 до 2 шт. (при необходимости);
- Ножка изогнутая бесцементной фиксации XB(F)Q VI GB(JB) T, размер: 10 мм х 80 мм, 11 мм х 80 мм, 12 мм х 80 мм, 13 мм х 80 мм, 14 мм х 80 мм, 16 мм х 80 мм, 18 мм х 80 мм, 10 мм х 120 мм, 11 мм х 120 мм, 12 мм х 120 мм, 13 мм х 120 мм, 14 мм х 120 мм, 16 мм х 120 мм, 18 мм х 120 мм, 10 мм х 160 мм, 11 мм х 160 мм, 12 мм х 160 мм, 13 мм х 160 мм, 14 мм х 160 мм, 16 мм х 160 мм, 18 мм х 160 мм – от 1 до 2 шт. (при необходимости);
- Ножка изогнутая бесцементной фиксации XB(F)Q VII GB(JB) T, размер: 10 мм х 80 мм, 11 мм х 80 мм, 12 мм х 80 мм, 13 мм х 80 мм, 14 мм х 80 мм, 16 мм х 80 мм, 18 мм х 80 мм, 10 мм х 120 мм, 11 мм х 120 мм, 12 мм х 120 мм, 13 мм х 120 мм, 14 мм х 120 мм, 16 мм х 120 мм, 18 мм х 120 мм, 10 мм х 160 мм, 11 мм х 160 мм, 12 мм х 160 мм, 13 мм х 160 мм, 14 мм х 160 мм, 16 мм х 160 мм, 18 мм х 160 мм – от 1 до 2 шт. (при необходимости);
- Аугмент большеберцовый XB(F)Q V JC(L) T XSM левый, толщина: 5 мм, 10 мм, 15 мм – 1 шт. (при необходимости);
- Аугмент большеберцовый XB(F)Q V JC(R) T XSM правый, толщина: 5 мм, 10 мм, 15 мм – 1 шт. (при необходимости);
- Конус большеберцовый XB(F)Q VII JC T размер: #1, #2, #3, #4, толщина: 20 мм – 1 шт. (при необходимости);
- Аугмент бедренный дистальный XB(F)Q I GC(L) T левый, размер #3, толщина: 5 мм, 10 мм, 15 мм – 1 шт. (при необходимости);
- Аугмент бедренный дистальный XB(F)Q II GC(L) T левый, размер #3, толщина: 5 мм, 10 мм, 15 мм – 1 шт. (при необходимости);
- Аугмент бедренный задний универсальный XB(F)Q III GC T размер #3, толщина: 5 мм, 10 мм – от 1 до 2 шт. (при необходимости);
- Надколенник XFQ I BIS PE, размер: 28 мм х 8 мм, 30 мм х 9 мм, 34 мм х 9 мм – 1 шт. (при необходимости);
- Инструкция по применению – 1 шт.;
1742. Набор эндопротеза коленного сустава тотального RSK модель 230, в составе:
- Компонент бедренный XFQ IV GK(R) C правый, размер #3– 1 шт.;
- Вкладыш большеберцовый XFQ IV PD PE, размер #6, толщина: 10 мм – 1 шт.;
- Компонент большеберцовый XB(F)Q IV JP C, размер #6 – 1 шт.;
- Ножка прямая бесцементной фиксации XB(F)Q III GB(JB) T, размер: 10 мм х 40 мм, 11 мм х 40 мм, 12 мм х 40 мм, 13 мм х 40 мм, 14 мм х 40 мм, 16 мм х 40 мм, 18 мм х 40 мм, 10 мм х 80 мм, 11 мм х 80 мм, 12 мм х 80 мм, 13 мм х 80 мм, 14 мм х 80 мм, 16 мм х 80 мм, 18 мм х 80 мм, 10 мм х 120 мм, 11 мм х 120 мм, 12 мм х 120 мм, 13 мм х 120 мм, 14 мм х 120 мм, 16 мм х 120 мм, 18 мм х 120 мм – от 1 до 2 шт. (при необходимости);
- Ножка изогнутая бесцементной фиксации XB(F)Q VI GB(JB) T, размер: 10 мм х 80 мм, 11 мм х 80 мм, 12 мм х 80 мм, 13 мм х 80 мм, 14 мм х 80 мм, 16 мм х 80 мм, 18 мм х 80 мм, 10 мм х 120 мм, 11 мм х 120 мм, 12 мм х 120 мм, 13 мм х 120 мм, 14 мм х 120 мм, 16 мм х 120 мм, 18 мм х 120 мм, 10 мм х 160 мм, 11 мм х 160 мм, 12 мм х 160 мм, 13 мм х 160 мм, 14 мм х 160 мм, 16 мм х 160 мм, 18 мм х 160 мм – от 1 до 2 шт. (при необходимости);
- Ножка изогнутая бесцементной фиксации XB(F)Q VII GB(JB) T, размер: 10 мм х 80 мм, 11 мм х 80 мм, 12 мм х 80 мм, 13 мм х 80 мм, 14 мм х 80 мм, 16 мм х 80 мм, 18 мм х 80 мм, 10 мм х 120 мм, 11 мм х 120 мм, 12 мм х 120 мм, 13 мм х 120 мм, 14 мм х 120 мм, 16 мм х 120 мм, 18 мм х 120 мм, 10 мм х 160 мм, 11 мм х 160 мм, 12 мм х 160 мм, 13 мм х 160 мм, 14 мм х 160 мм, 16 мм х 160 мм, 18 мм х 160 мм – от 1 до 2 шт. (при необходимости);
- Аугмент большеберцовый XB(F)Q V JC(L) T XSM левый, толщина: 5 мм, 10 мм, 15 мм – 1 шт. (при необходимости);
- Аугмент большеберцовый XB(F)Q V JC(R) T XSM правый, толщина: 5 мм, 10 мм, 15 мм – 1 шт. (при необходимости);
- Конус большеберцовый XB(F)Q VII JC T размер: #1, #2, #3, #4, толщина: 20 мм – 1 шт. (при необходимости);

- Аугмент бедренный дистальный XB(F)Q I GC(R) T правый, размер #3, толщина: 5 мм, 10 мм, 15 мм – 1 шт. (при необходимости);
- Аугмент бедренный дистальный XB(F)Q II GC(R) T правый, размер #3, толщина: 5 мм, 10 мм, 15 мм – 1 шт. (при необходимости);
- Аугмент бедренный задний универсальный XB(F)Q III GC T размер #3, толщина: 5 мм, 10 мм – от 1 до 2 шт. (при необходимости);
- Надколенник XFQ I BIS PE, размер: 28 мм х 8 мм, 30 мм х 9 мм, 34 мм х 9 мм – 1 шт. (при необходимости);
- Инструкция по применению – 1 шт.;

1743. Набор эндопротеза коленного сустава тотального RSK модель 231, в составе:
- Компонент бедренный XFQ IV GK(L) C левый, размер #3– 1 шт.;
- Вкладыш большеберцовый XFQ IV PD PE, размер #6, толщина: 12 мм – 1 шт.;
- Компонент большеберцовый XB(F)Q IV JP C, размер #6 – 1 шт.;
- Ножка прямая бесцементной фиксации XB(F)Q III GB(JB) T, размер: 10 мм х 40 мм, 11 мм х 40 мм, 12 мм х 40 мм, 13 мм х 40 мм, 14 мм х 40 мм, 16 мм х 40 мм, 18 мм х 40 мм, 10 мм х 80 мм, 11 мм х 80 мм, 12 мм х 80 мм, 13 мм х 80 мм, 14 мм х 80 мм, 16 мм х 80 мм, 18 мм х 80 мм, 10 мм х 120 мм, 11 мм х 120 мм, 12 мм х 120 мм, 13 мм х 120 мм, 14 мм х 120 мм, 16 мм х 120 мм, 18 мм х 120 мм – от 1 до 2 шт. (при необходимости);
- Ножка изогнутая бесцементной фиксации XB(F)Q VI GB(JB) T, размер: 10 мм х 80 мм, 11 мм х 80 мм, 12 мм х 80 мм, 13 мм х 80 мм, 14 мм х 80 мм, 16 мм х 80 мм, 18 мм х 80 мм, 10 мм х 120 мм, 11 мм х 120 мм, 12 мм х 120 мм, 13 мм х 120 мм, 14 мм х 120 мм, 16 мм х 120 мм, 18 мм х 120 мм, 10 мм х 160 мм, 11 мм х 160 мм, 12 мм х 160 мм, 13 мм х 160 мм, 14 мм х 160 мм, 16 мм х 160 мм, 18 мм х 160 мм – от 1 до 2 шт. (при необходимости);
- Ножка изогнутая бесцементной фиксации XB(F)Q VII GB(JB) T, размер: 10 мм х 80 мм, 11 мм х 80 мм, 12 мм х 80 мм, 13 мм х 80 мм, 14 мм х 80 мм, 16 мм х 80 мм, 18 мм х 80 мм, 10 мм х 120 мм, 11 мм х 120 мм, 12 мм х 120 мм, 13 мм х 120 мм, 14 мм х 120 мм, 16 мм х 120 мм, 18 мм х 120 мм, 10 мм х 160 мм, 11 мм х 160 мм, 12 мм х 160 мм, 13 мм х 160 мм, 14 мм х 160 мм, 16 мм х 160 мм, 18 мм х 160 мм – от 1 до 2 шт. (при необходимости);
- Аугмент большеберцовый XB(F)Q V JC(L) T XSM левый, толщина: 5 мм, 10 мм, 15 мм – 1 шт. (при необходимости);
- Аугмент большеберцовый XB(F)Q V JC(R) T XSM правый, толщина: 5 мм, 10 мм, 15 мм – 1 шт. (при необходимости);
- Конус большеберцовый XB(F)Q VII JC T размер: #1, #2, #3, #4, толщина: 20 мм – 1 шт. (при необходимости);
- Аугмент бедренный дистальный XB(F)Q I GC(L) T левый, размер #3, толщина: 5 мм, 10 мм, 15 мм – 1 шт. (при необходимости);
- Аугмент бедренный дистальный XB(F)Q II GC(L) T левый, размер #3, толщина: 5 мм, 10 мм, 15 мм – 1 шт. (при необходимости);
- Аугмент бедренный задний универсальный XB(F)Q III GC T размер #3, толщина: 5 мм, 10 мм – от 1 до 2 шт. (при необходимости);
- Надколенник XFQ I BIS PE, размер: 28 мм х 8 мм, 30 мм х 9 мм, 34 мм х 9 мм – 1 шт. (при необходимости);
- Инструкция по применению – 1 шт.;

1744. Набор эндопротеза коленного сустава тотального RSK модель 232, в составе:
- Компонент бедренный XFQ IV GK(R) C правый, размер #3– 1 шт.;
- Вкладыш большеберцовый XFQ IV PD PE, размер #6, толщина: 12 мм – 1 шт.;
- Компонент большеберцовый XB(F)Q IV JP C, размер #6 – 1 шт.;
- Ножка прямая бесцементной фиксации XB(F)Q III GB(JB) T, размер: 10 мм х 40 мм, 11 мм х 40 мм, 12 мм х 40 мм, 13 мм х 40 мм, 14 мм х 40 мм, 16 мм х 40 мм, 18 мм х 40 мм, 10 мм х 80 мм, 11 мм х 80 мм, 12 мм х 80 мм, 13 мм х 80 мм, 14 мм х 80 мм, 16 мм х 80 мм, 18 мм х 80 мм, 10 мм х 120 мм, 11 мм х 120 мм, 12 мм х 120 мм, 13 мм х 120 мм, 14 мм х 120 мм, 16 мм х 120 мм, 18 мм х 120 мм – от 1 до 2 шт. (при необходимости);
- Ножка изогнутая бесцементной фиксации XB(F)Q VI GB(JB) T, размер: 10 мм х 80 мм, 11 мм х 80 мм, 12 мм х 80 мм, 13 мм х 80 мм, 14 мм х 80 мм, 16 мм х 80 мм, 18 мм х 80 мм, 10 мм х 120 мм, 11 мм х 120 мм, 12 мм х 120 мм, 13 мм х 120 мм, 14 мм х 120 мм, 16 мм х 120 мм, 18 мм х 120 мм, 10 мм х 160 мм, 11 мм х 160 мм, 12 мм х 160 мм, 13 мм х 160 мм, 14 мм х 160 мм, 16 мм х 160 мм, 18 мм х 160 мм – от 1 до 2 шт. (при необходимости);
- Ножка изогнутая бесцементной фиксации XB(F)Q VII GB(JB) T, размер: 10 мм х 80 мм, 11 мм х 80 мм, 12 мм х 80 мм, 13 мм х 80 мм, 14 мм х 80 мм, 16 мм х 80 мм, 18 мм х 80 мм, 10 мм х 120 мм, 11 мм х 120 мм, 12 мм х 120 мм, 13 мм х 120 мм, 14 мм х 120 мм, 16 мм х 120 мм, 18 мм х 120 мм, 10 мм х 160 мм, 11 мм х 160 мм, 12 мм х 160 мм, 13 мм х 160 мм, 14 мм х 160 мм, 16 мм х 160 мм, 18 мм х 160 мм – от 1 до 2 шт. (при необходимости);

- Аугмент большеберцовый XB(F)Q V JC(L) T XSM левый, толщина: 5 мм, 10 мм, 15 мм – 1 шт. (при необходимости);
- Аугмент большеберцовый XB(F)Q V JC(R) T XSM правый, толщина: 5 мм, 10 мм, 15 мм – 1 шт. (при необходимости);
- Конус большеберцовый XB(F)Q VII JC T размер: #1, #2, #3, #4, толщина: 20 мм – 1 шт. (при необходимости);
- Аугмент бедренный дистальный XB(F)Q I GC(R) T правый, размер #3, толщина: 5 мм, 10 мм, 15 мм – 1 шт. (при необходимости);
- Аугмент бедренный дистальный XB(F)Q II GC(R) T правый, размер #3, толщина: 5 мм, 10 мм, 15 мм – 1 шт. (при необходимости);
- Аугмент бедренный задний универсальный XB(F)Q III GC T размер #3, толщина: 5 мм, 10 мм – от 1 до 2 шт. (при необходимости);
- Надколенник XFQ I BIS PE, размер: 28 мм x 8 мм, 30 мм x 9 мм, 34 мм x 9 мм – 1 шт. (при необходимости);
- Инструкция по применению – 1 шт.;
1745. Набор эндопротеза коленного сустава тотального RSK модель 233, в составе:
- Компонент бедренный XFQ IV GK(L) C левый, размер #3– 1 шт.;
- Вкладыш большеберцовый XFQ IV PD PE, размер #6, толщина: 14 мм – 1 шт.;
- Компонент большеберцовый XB(F)Q IV JP C, размер #6 – 1 шт.;
- Ножка прямая бесцементной фиксации XB(F)Q III GB(JB) T, размер: 10 мм x 40 мм, 11 мм x 40 мм, 12 мм x 40 мм, 13 мм x 40 мм, 14 мм x 40 мм, 16 мм x 40 мм, 18 мм x 40 мм, 10 мм x 80 мм, 11 мм x 80 мм, 12 мм x 80 мм, 13 мм x 80 мм, 14 мм x 80 мм, 16 мм x 80 мм, 18 мм x 80 мм, 10 мм x 120 мм, 11 мм x 120 мм, 12 мм x 120 мм, 13 мм x 120 мм, 14 мм x 120 мм, 16 мм x 120 мм, 18 мм x 120 мм – от 1 до 2 шт. (при необходимости);
- Ножка изогнутая бесцементной фиксации XB(F)Q VI GB(JB) T, размер: 10 мм x 80 мм, 11 мм x 80 мм, 12 мм x 80 мм, 13 мм x 80 мм, 14 мм x 80 мм, 16 мм x 80 мм, 18 мм x 80 мм, 10 мм x 120 мм, 11 мм x 120 мм, 12 мм x 120 мм, 13 мм x 120 мм, 14 мм x 120 мм, 16 мм x 120 мм, 18 мм x 120 мм, 10 мм x 160 мм, 11 мм x 160 мм, 12 мм x 160 мм, 13 мм x 160 мм, 14 мм x 160 мм, 16 мм x 160 мм, 18 мм x 160 мм – от 1 до 2 шт. (при необходимости);
- Ножка изогнутая бесцементной фиксации XB(F)Q VII GB(JB) T, размер: 10 мм x 80 мм, 11 мм x 80 мм, 12 мм x 80 мм, 13 мм x 80 мм, 14 мм x 80 мм, 16 мм x 80 мм, 18 мм x 80 мм, 10 мм x 120 мм, 11 мм x 120 мм, 12 мм x 120 мм, 13 мм x 120 мм, 14 мм x 120 мм, 16 мм x 120 мм, 18 мм x 120 мм, 10 мм x 160 мм, 11 мм x 160 мм, 12 мм x 160 мм, 13 мм x 160 мм, 14 мм x 160 мм, 16 мм x 160 мм, 18 мм x 160 мм – от 1 до 2 шт. (при необходимости);
- Аугмент большеберцовый XB(F)Q V JC(L) T XSM левый, толщина: 5 мм, 10 мм, 15 мм – 1 шт. (при необходимости);
- Аугмент большеберцовый XB(F)Q V JC(R) T XSM правый, толщина: 5 мм, 10 мм, 15 мм – 1 шт. (при необходимости);
- Конус большеберцовый XB(F)Q VII JC T размер: #1, #2, #3, #4, толщина: 20 мм – 1 шт. (при необходимости);
- Аугмент бедренный дистальный XB(F)Q I GC(L) T левый, размер #3, толщина: 5 мм, 10 мм, 15 мм – 1 шт. (при необходимости);
- Аугмент бедренный дистальный XB(F)Q II GC(L) T левый, размер #3, толщина: 5 мм, 10 мм, 15 мм – 1 шт. (при необходимости);
- Аугмент бедренный задний универсальный XB(F)Q III GC T размер #3, толщина: 5 мм, 10 мм – от 1 до 2 шт. (при необходимости);
- Надколенник XFQ I BIS PE, размер: 28 мм x 8 мм, 30 мм x 9 мм, 34 мм x 9 мм – 1 шт. (при необходимости);
- Инструкция по применению – 1 шт.;
1746. Набор эндопротеза коленного сустава тотального RSK модель 234, в составе:
- Компонент бедренный XFQ IV GK(R) C правый, размер #3– 1 шт.;
- Вкладыш большеберцовый XFQ IV PD PE, размер #6, толщина: 14 мм – 1 шт.;
- Компонент большеберцовый XB(F)Q IV JP C, размер #6 – 1 шт.;
- Ножка прямая бесцементной фиксации XB(F)Q III GB(JB) T, размер: 10 мм x 40 мм, 11 мм x 40 мм, 12 мм x 40 мм, 13 мм x 40 мм, 14 мм x 40 мм, 16 мм x 40 мм, 18 мм x 40 мм, 10 мм x 80 мм, 11 мм x 80 мм, 12 мм x 80 мм, 13 мм x 80 мм, 14 мм x 80 мм, 16 мм x 80 мм, 18 мм x 80 мм, 10 мм x 120 мм, 11 мм x 120 мм, 12 мм x 120 мм, 13 мм x 120 мм, 14 мм x 120 мм, 16 мм x 120 мм, 18 мм x 120 мм – от 1 до 2 шт. (при необходимости);
- Ножка изогнутая бесцементной фиксации XB(F)Q VI GB(JB) T, размер: 10 мм x 80 мм, 11 мм x 80 мм, 12 мм x 80 мм, 13 мм x 80 мм, 14 мм x 80 мм, 16 мм x 80 мм, 18 мм x 80 мм, 10 мм x 120 мм, 11 мм x 120 мм, 12 мм x 120

мм, 13 мм х 120 мм, 14 мм х 120 мм, 16 мм х 120 мм, 18 мм х 120 мм, 10 мм х 160 мм, 11 мм х 160 мм, 12 мм х 160 мм, 13 мм х 160 мм, 14 мм х 160 мм, 16 мм х 160 мм, 18 мм х 160 мм – от 1 до 2 шт. (при необходимости);
- Ножка изогнутая бесцементной фиксации XB(F)Q VII GB(JB) T, размер: 10 мм х 80 мм, 11 мм х 80 мм, 12 мм х 80 мм, 13 мм х 80 мм, 14 мм х 80 мм, 16 мм х 80 мм, 18 мм х 80 мм, 10 мм х 120 мм, 11 мм х 120 мм, 12 мм х 120 мм, 13 мм х 120 мм, 14 мм х 120 мм, 16 мм х 120 мм, 18 мм х 120 мм, 10 мм х 160 мм, 11 мм х 160 мм, 12 мм х 160 мм, 13 мм х 160 мм, 14 мм х 160 мм, 16 мм х 160 мм, 18 мм х 160 мм – от 1 до 2 шт. (при необходимости);
- Аугмент большеберцовый XB(F)Q V JC(L) T XSM левый, толщина: 5 мм, 10 мм, 15 мм – 1 шт. (при необходимости);
- Аугмент большеберцовый XB(F)Q V JC(R) T XSM правый, толщина: 5 мм, 10 мм, 15 мм – 1 шт. (при необходимости);
- Конус большеберцовый XB(F)Q VII JC T размер: #1, #2, #3, #4, толщина: 20 мм – 1 шт. (при необходимости);
- Аугмент бедренный дистальный XB(F)Q I GC(R) T правый, размер #3, толщина: 5 мм, 10 мм, 15 мм – 1 шт. (при необходимости);
- Аугмент бедренный дистальный XB(F)Q II GC(R) T правый, размер #3, толщина: 5 мм, 10 мм, 15 мм – 1 шт. (при необходимости);
- Аугмент бедренный задний универсальный XB(F)Q III GC T размер #3, толщина: 5 мм, 10 мм – от 1 до 2 шт. (при необходимости);
- Надколенник XFQ I BIS PE, размер: 28 мм х 8 мм, 30 мм х 9 мм, 34 мм х 9 мм – 1 шт. (при необходимости);
- Инструкция по применению – 1 шт.;
1747. Набор эндопротеза коленного сустава тотального RSK модель 235, в составе:
- Компонент бедренный XFQ IV GK(L) C левый, размер #3– 1 шт.;
- Вкладыш большеберцовый XFQ IV PD PE, размер #6, толщина: 16 мм – 1 шт.;
- Компонент большеберцовый XB(F)Q IV JP C, размер #6 – 1 шт.;
- Ножка прямая бесцементной фиксации XB(F)Q III GB(JB) T, размер: 10 мм х 40 мм, 11 мм х 40 мм, 12 мм х 40 мм, 13 мм х 40 мм, 14 мм х 40 мм, 16 мм х 40 мм, 18 мм х 40 мм, 10 мм х 80 мм, 11 мм х 80 мм, 12 мм х 80 мм, 13 мм х 80 мм, 14 мм х 80 мм, 16 мм х 80 мм, 18 мм х 80 мм, 10 мм х 120 мм, 11 мм х 120 мм, 12 мм х 120 мм, 13 мм х 120 мм, 14 мм х 120 мм, 16 мм х 120 мм, 18 мм х 120 мм – от 1 до 2 шт. (при необходимости);
- Ножка изогнутая бесцементной фиксации XB(F)Q VI GB(JB) T, размер: 10 мм х 80 мм, 11 мм х 80 мм, 12 мм х 80 мм, 13 мм х 80 мм, 14 мм х 80 мм, 16 мм х 80 мм, 18 мм х 80 мм, 10 мм х 120 мм, 11 мм х 120 мм, 12 мм х 120 мм, 13 мм х 120 мм, 14 мм х 120 мм, 16 мм х 120 мм, 18 мм х 120 мм, 10 мм х 160 мм, 11 мм х 160 мм, 12 мм х 160 мм, 13 мм х 160 мм, 14 мм х 160 мм, 16 мм х 160 мм, 18 мм х 160 мм – от 1 до 2 шт. (при необходимости);
- Ножка изогнутая бесцементной фиксации XB(F)Q VII GB(JB) T, размер: 10 мм х 80 мм, 11 мм х 80 мм, 12 мм х 80 мм, 13 мм х 80 мм, 14 мм х 80 мм, 16 мм х 80 мм, 18 мм х 80 мм, 10 мм х 120 мм, 11 мм х 120 мм, 12 мм х 120 мм, 13 мм х 120 мм, 14 мм х 120 мм, 16 мм х 120 мм, 18 мм х 120 мм, 10 мм х 160 мм, 11 мм х 160 мм, 12 мм х 160 мм, 13 мм х 160 мм, 14 мм х 160 мм, 16 мм х 160 мм, 18 мм х 160 мм – от 1 до 2 шт. (при необходимости);
- Аугмент большеберцовый XB(F)Q V JC(L) T XSM левый, толщина: 5 мм, 10 мм, 15 мм – 1 шт. (при необходимости);
- Аугмент большеберцовый XB(F)Q V JC(R) T XSM правый, толщина: 5 мм, 10 мм, 15 мм – 1 шт. (при необходимости);
- Конус большеберцовый XB(F)Q VII JC T размер: #1, #2, #3, #4, толщина: 20 мм – 1 шт. (при необходимости);
- Аугмент бедренный дистальный XB(F)Q I GC(L) T левый, размер #3, толщина: 5 мм, 10 мм, 15 мм – 1 шт. (при необходимости);
- Аугмент бедренный дистальный XB(F)Q II GC(L) T левый, размер #3, толщина: 5 мм, 10 мм, 15 мм – 1 шт. (при необходимости);
- Аугмент бедренный задний универсальный XB(F)Q III GC T размер #3, толщина: 5 мм, 10 мм – от 1 до 2 шт. (при необходимости);
- Надколенник XFQ I BIS PE, размер: 28 мм х 8 мм, 30 мм х 9 мм, 34 мм х 9 мм – 1 шт. (при необходимости);
- Инструкция по применению – 1 шт.;
1748. Набор эндопротеза коленного сустава тотального RSK модель 236, в составе:
- Компонент бедренный XFQ IV GK(R) C правый, размер #3– 1 шт.;
- Вкладыш большеберцовый XFQ IV PD PE, размер #6, толщина: 16 мм – 1 шт.;
- Компонент большеберцовый XB(F)Q IV JP C, размер #6 – 1 шт.;

- Ножка прямая бесцементной фиксации XB(F)Q III GB(JB) T, размер: 10 мм х 40 мм, 11 мм х 40 мм, 12 мм х 40 мм, 13 мм х 40 мм, 14 мм х 40 мм, 16 мм х 40 мм, 18 мм х 40 мм, 10 мм х 80 мм, 11 мм х 80 мм, 12 мм х 80 мм, 13 мм х 80 мм, 14 мм х 80 мм, 16 мм х 80 мм, 18 мм х 80 мм, 10 мм х 120 мм, 11 мм х 120 мм, 12 мм х 120 мм, 13 мм х 120 мм, 14 мм х 120 мм, 16 мм х 120 мм, 18 мм х 120 мм – от 1 до 2 шт. (при необходимости);
- Ножка изогнутая бесцементной фиксации XB(F)Q VI GB(JB) T, размер: 10 мм х 80 мм, 11 мм х 80 мм, 12 мм х 80 мм, 13 мм х 80 мм, 14 мм х 80 мм, 16 мм х 80 мм, 18 мм х 80 мм, 10 мм х 120 мм, 11 мм х 120 мм, 12 мм х 120 мм, 13 мм х 120 мм, 14 мм х 120 мм, 16 мм х 120 мм, 18 мм х 120 мм, 10 мм х 160 мм, 11 мм х 160 мм, 12 мм х 160 мм, 13 мм х 160 мм, 14 мм х 160 мм, 16 мм х 160 мм, 18 мм х 160 мм – от 1 до 2 шт. (при необходимости);
- Ножка изогнутая бесцементной фиксации XB(F)Q VII GB(JB) T, размер: 10 мм х 80 мм, 11 мм х 80 мм, 12 мм х 80 мм, 13 мм х 80 мм, 14 мм х 80 мм, 16 мм х 80 мм, 18 мм х 80 мм, 10 мм х 120 мм, 11 мм х 120 мм, 12 мм х 120 мм, 13 мм х 120 мм, 14 мм х 120 мм, 16 мм х 120 мм, 18 мм х 120 мм, 10 мм х 160 мм, 11 мм х 160 мм, 12 мм х 160 мм, 13 мм х 160 мм, 14 мм х 160 мм, 16 мм х 160 мм, 18 мм х 160 мм – от 1 до 2 шт. (при необходимости);
- Аугмент большеберцовый XB(F)Q V JC(L) T XSM левый, толщина: 5 мм, 10 мм, 15 мм – 1 шт. (при необходимости);
- Аугмент большеберцовый XB(F)Q V JC(R) T XSM правый, толщина: 5 мм, 10 мм, 15 мм – 1 шт. (при необходимости);
- Конус большеберцовый XB(F)Q VII JC T размер: #1, #2, #3, #4, толщина: 20 мм – 1 шт. (при необходимости);
- Аугмент бедренный дистальный XB(F)Q I GC(R) T правый, размер #3, толщина: 5 мм, 10 мм, 15 мм – 1 шт. (при необходимости);
- Аугмент бедренный дистальный XB(F)Q II GC(R) T правый, размер #3, толщина: 5 мм, 10 мм, 15 мм – 1 шт. (при необходимости);
- Аугмент бедренный задний универсальный XB(F)Q III GC T размер #3, толщина: 5 мм, 10 мм – от 1 до 2 шт. (при необходимости);
- Надколенник XFQ I BIS PE, размер: 28 мм х 8 мм, 30 мм х 9 мм, 34 мм х 9 мм – 1 шт. (при необходимости);
- Инструкция по применению – 1 шт.;
1749. Набор эндопротеза коленного сустава тотального RSK модель 237, в составе:
- Компонент бедренный XFQ IV GK(L) C левый, размер #3– 1 шт.;
- Вкладыш большеберцовый XFQ IV PD PE, размер #6, толщина: 18 мм – 1 шт.;
- Компонент большеберцовый XB(F)Q IV JP C, размер #6 – 1 шт.;
- Ножка прямая бесцементной фиксации XB(F)Q III GB(JB) T, размер: 10 мм х 40 мм, 11 мм х 40 мм, 12 мм х 40 мм, 13 мм х 40 мм, 14 мм х 40 мм, 16 мм х 40 мм, 18 мм х 40 мм, 10 мм х 80 мм, 11 мм х 80 мм, 12 мм х 80 мм, 13 мм х 80 мм, 14 мм х 80 мм, 16 мм х 80 мм, 18 мм х 80 мм, 10 мм х 120 мм, 11 мм х 120 мм, 12 мм х 120 мм, 13 мм х 120 мм, 14 мм х 120 мм, 16 мм х 120 мм, 18 мм х 120 мм – от 1 до 2 шт. (при необходимости);
- Ножка изогнутая бесцементной фиксации XB(F)Q VI GB(JB) T, размер: 10 мм х 80 мм, 11 мм х 80 мм, 12 мм х 80 мм, 13 мм х 80 мм, 14 мм х 80 мм, 16 мм х 80 мм, 18 мм х 80 мм, 10 мм х 120 мм, 11 мм х 120 мм, 12 мм х 120 мм, 13 мм х 120 мм, 14 мм х 120 мм, 16 мм х 120 мм, 18 мм х 120 мм, 10 мм х 160 мм, 11 мм х 160 мм, 12 мм х 160 мм, 13 мм х 160 мм, 14 мм х 160 мм, 16 мм х 160 мм, 18 мм х 160 мм – от 1 до 2 шт. (при необходимости);
- Ножка изогнутая бесцементной фиксации XB(F)Q VII GB(JB) T, размер: 10 мм х 80 мм, 11 мм х 80 мм, 12 мм х 80 мм, 13 мм х 80 мм, 14 мм х 80 мм, 16 мм х 80 мм, 18 мм х 80 мм, 10 мм х 120 мм, 11 мм х 120 мм, 12 мм х 120 мм, 13 мм х 120 мм, 14 мм х 120 мм, 16 мм х 120 мм, 18 мм х 120 мм, 10 мм х 160 мм, 11 мм х 160 мм, 12 мм х 160 мм, 13 мм х 160 мм, 14 мм х 160 мм, 16 мм х 160 мм, 18 мм х 160 мм – от 1 до 2 шт. (при необходимости);
- Аугмент большеберцовый XB(F)Q V JC(L) T XSM левый, толщина: 5 мм, 10 мм, 15 мм – 1 шт. (при необходимости);
- Аугмент большеберцовый XB(F)Q V JC(R) T XSM правый, толщина: 5 мм, 10 мм, 15 мм – 1 шт. (при необходимости);
- Конус большеберцовый XB(F)Q VII JC T размер: #1, #2, #3, #4, толщина: 20 мм – 1 шт. (при необходимости);
- Аугмент бедренный дистальный XB(F)Q I GC(L) T левый, размер #3, толщина: 5 мм, 10 мм, 15 мм – 1 шт. (при необходимости);
- Аугмент бедренный дистальный XB(F)Q II GC(L) T левый, размер #3, толщина: 5 мм, 10 мм, 15 мм – 1 шт. (при необходимости);
- Аугмент бедренный задний универсальный XB(F)Q III GC T размер #3, толщина: 5 мм, 10 мм – от 1 до 2 шт. (при необходимости);
- Надколенник XFQ I BIS PE, размер: 28 мм х 8 мм, 30 мм х 9 мм, 34 мм х 9 мм – 1 шт. (при необходимости);

- Инструкция по применению – 1 шт.;
1750. Набор эндопротеза коленного сустава тотального RSK модель 238, в составе:
- Компонент бедренный XFQ IV GK(R) C правый, размер #3– 1 шт.;
- Вкладыш большеберцовый XFQ IV PD PE, размер #6, толщина: 18 мм – 1 шт.;
- Компонент большеберцовый XB(F)Q IV JP C, размер #6 – 1 шт.;
- Ножка прямая бесцементной фиксации XB(F)Q III GB(JB) T, размер: 10 мм х 40 мм, 11 мм х 40 мм, 12 мм х 40 мм, 13 мм х 40 мм, 14 мм х 40 мм, 16 мм х 40 мм, 18 мм х 40 мм, 10 мм х 80 мм, 11 мм х 80 мм, 12 мм х 80 мм, 13 мм х 80 мм, 14 мм х 80 мм, 16 мм х 80 мм, 18 мм х 80 мм, 10 мм х 120 мм, 11 мм х 120 мм, 12 мм х 120 мм, 13 мм х 120 мм, 14 мм х 120 мм, 16 мм х 120 мм, 18 мм х 120 мм – от 1 до 2 шт. (при необходимости);
- Ножка изогнутая бесцементной фиксации XB(F)Q VI GB(JB) T, размер: 10 мм х 80 мм, 11 мм х 80 мм, 12 мм х 80 мм, 13 мм х 80 мм, 14 мм х 80 мм, 16 мм х 80 мм, 18 мм х 80 мм, 10 мм х 120 мм, 11 мм х 120 мм, 12 мм х 120 мм, 13 мм х 120 мм, 14 мм х 120 мм, 16 мм х 120 мм, 18 мм х 120 мм, 10 мм х 160 мм, 11 мм х 160 мм, 12 мм х 160 мм, 13 мм х 160 мм, 14 мм х 160 мм, 16 мм х 160 мм, 18 мм х 160 мм – от 1 до 2 шт. (при необходимости);
- Ножка изогнутая бесцементной фиксации XB(F)Q VII GB(JB) T, размер: 10 мм х 80 мм, 11 мм х 80 мм, 12 мм х 80 мм, 13 мм х 80 мм, 14 мм х 80 мм, 16 мм х 80 мм, 18 мм х 80 мм, 10 мм х 120 мм, 11 мм х 120 мм, 12 мм х 120 мм, 13 мм х 120 мм, 14 мм х 120 мм, 16 мм х 120 мм, 18 мм х 120 мм, 10 мм х 160 мм, 11 мм х 160 мм, 12 мм х 160 мм, 13 мм х 160 мм, 14 мм х 160 мм, 16 мм х 160 мм, 18 мм х 160 мм – от 1 до 2 шт. (при необходимости);
- Аугмент большеберцовый XB(F)Q V JC(L) T XSM левый, толщина: 5 мм, 10 мм, 15 мм – 1 шт. (при необходимости);
- Аугмент большеберцовый XB(F)Q V JC(R) T XSM правый, толщина: 5 мм, 10 мм, 15 мм – 1 шт. (при необходимости);
- Конус большеберцовый XB(F)Q VII JC T размер: #1, #2, #3, #4, толщина: 20 мм – 1 шт. (при необходимости);
- Аугмент бедренный дистальный XB(F)Q I GC(R) T правый, размер #3, толщина: 5 мм, 10 мм, 15 мм – 1 шт. (при необходимости);
- Аугмент бедренный дистальный XB(F)Q II GC(R) T правый, размер #3, толщина: 5 мм, 10 мм, 15 мм – 1 шт. (при необходимости);
- Аугмент бедренный задний универсальный XB(F)Q III GC T размер #3, толщина: 5 мм, 10 мм – от 1 до 2 шт. (при необходимости);
- Надколенник XFQ I BIS PE, размер: 28 мм х 8 мм, 30 мм х 9 мм, 34 мм х 9 мм – 1 шт. (при необходимости);
- Инструкция по применению – 1 шт.;
1751. Набор эндопротеза коленного сустава тотального RSK модель 239, в составе:
- Компонент бедренный XFQ IV GK(L) C левый, размер #3– 1 шт.;
- Вкладыш большеберцовый XFQ IV PD PE, размер #6, толщина: 20 мм – 1 шт.;
- Компонент большеберцовый XB(F)Q IV JP C, размер #6 – 1 шт.;
- Ножка прямая бесцементной фиксации XB(F)Q III GB(JB) T, размер: 10 мм х 40 мм, 11 мм х 40 мм, 12 мм х 40 мм, 13 мм х 40 мм, 14 мм х 40 мм, 16 мм х 40 мм, 18 мм х 40 мм, 10 мм х 80 мм, 11 мм х 80 мм, 12 мм х 80 мм, 13 мм х 80 мм, 14 мм х 80 мм, 16 мм х 80 мм, 18 мм х 80 мм, 10 мм х 120 мм, 11 мм х 120 мм, 12 мм х 120 мм, 13 мм х 120 мм, 14 мм х 120 мм, 16 мм х 120 мм, 18 мм х 120 мм – от 1 до 2 шт. (при необходимости);
- Ножка изогнутая бесцементной фиксации XB(F)Q VI GB(JB) T, размер: 10 мм х 80 мм, 11 мм х 80 мм, 12 мм х 80 мм, 13 мм х 80 мм, 14 мм х 80 мм, 16 мм х 80 мм, 18 мм х 80 мм, 10 мм х 120 мм, 11 мм х 120 мм, 12 мм х 120 мм, 13 мм х 120 мм, 14 мм х 120 мм, 16 мм х 120 мм, 18 мм х 120 мм, 10 мм х 160 мм, 11 мм х 160 мм, 12 мм х 160 мм, 13 мм х 160 мм, 14 мм х 160 мм, 16 мм х 160 мм, 18 мм х 160 мм – от 1 до 2 шт. (при необходимости);
- Ножка изогнутая бесцементной фиксации XB(F)Q VII GB(JB) T, размер: 10 мм х 80 мм, 11 мм х 80 мм, 12 мм х 80 мм, 13 мм х 80 мм, 14 мм х 80 мм, 16 мм х 80 мм, 18 мм х 80 мм, 10 мм х 120 мм, 11 мм х 120 мм, 12 мм х 120 мм, 13 мм х 120 мм, 14 мм х 120 мм, 16 мм х 120 мм, 18 мм х 120 мм, 10 мм х 160 мм, 11 мм х 160 мм, 12 мм х 160 мм, 13 мм х 160 мм, 14 мм х 160 мм, 16 мм х 160 мм, 18 мм х 160 мм – от 1 до 2 шт. (при необходимости);
- Аугмент большеберцовый XB(F)Q V JC(L) T XSM левый, толщина: 5 мм, 10 мм, 15 мм – 1 шт. (при необходимости);
- Аугмент большеберцовый XB(F)Q V JC(R) T XSM правый, толщина: 5 мм, 10 мм, 15 мм – 1 шт. (при необходимости);
- Конус большеберцовый XB(F)Q VII JC T размер: #1, #2, #3, #4, толщина: 20 мм – 1 шт. (при необходимости);
- Аугмент бедренный дистальный XB(F)Q I GC(L) T левый, размер #3, толщина: 5 мм, 10 мм, 15 мм – 1 шт. (при необходимости);

- Аугмент бедренный дистальный XB(F)Q II GC(L) T левый, размер #3, толщина: 5 мм, 10 мм, 15 мм – 1 шт. (при необходимости);
- Аугмент бедренный задний универсальный XB(F)Q III GC T размер #3, толщина: 5 мм, 10 мм – от 1 до 2 шт. (при необходимости);
- Надколенник XFQ I BIS PE, размер: 28 мм х 8 мм, 30 мм х 9 мм, 34 мм х 9 мм – 1 шт. (при необходимости);
- Инструкция по применению – 1 шт.;
1752. Набор эндопротеза коленного сустава тотального RSK модель 240, в составе:
- Компонент бедренный XFQ IV GK(R) C правый, размер #3– 1 шт.;
- Вкладыш большеберцовый XFQ IV PD PE, размер #6, толщина: 20 мм – 1 шт.;
- Компонент большеберцовый XB(F)Q IV JP C, размер #6 – 1 шт.;
- Ножка прямая бесцементной фиксации XB(F)Q III GB(JB) T, размер: 10 мм х 40 мм, 11 мм х 40 мм, 12 мм х 40 мм, 13 мм х 40 мм, 14 мм х 40 мм, 16 мм х 40 мм, 18 мм х 40 мм, 10 мм х 80 мм, 11 мм х 80 мм, 12 мм х 80 мм, 13 мм х 80 мм, 14 мм х 80 мм, 16 мм х 80 мм, 18 мм х 80 мм, 10 мм х 120 мм, 11 мм х 120 мм, 12 мм х 120 мм, 13 мм х 120 мм, 14 мм х 120 мм, 16 мм х 120 мм, 18 мм х 120 мм – от 1 до 2 шт. (при необходимости);
- Ножка изогнутая бесцементной фиксации XB(F)Q VI GB(JB) T, размер: 10 мм х 80 мм, 11 мм х 80 мм, 12 мм х 80 мм, 13 мм х 80 мм, 14 мм х 80 мм, 16 мм х 80 мм, 18 мм х 80 мм, 10 мм х 120 мм, 11 мм х 120 мм, 12 мм х 120 мм, 13 мм х 120 мм, 14 мм х 120 мм, 16 мм х 120 мм, 18 мм х 120 мм, 10 мм х 160 мм, 11 мм х 160 мм, 12 мм х 160 мм, 13 мм х 160 мм, 14 мм х 160 мм, 16 мм х 160 мм, 18 мм х 160 мм – от 1 до 2 шт. (при необходимости);
- Ножка изогнутая бесцементной фиксации XB(F)Q VII GB(JB) T, размер: 10 мм х 80 мм, 11 мм х 80 мм, 12 мм х 80 мм, 13 мм х 80 мм, 14 мм х 80 мм, 16 мм х 80 мм, 18 мм х 80 мм, 10 мм х 120 мм, 11 мм х 120 мм, 12 мм х 120 мм, 13 мм х 120 мм, 14 мм х 120 мм, 16 мм х 120 мм, 18 мм х 120 мм, 10 мм х 160 мм, 11 мм х 160 мм, 12 мм х 160 мм, 13 мм х 160 мм, 14 мм х 160 мм, 16 мм х 160 мм, 18 мм х 160 мм – от 1 до 2 шт. (при необходимости);
- Аугмент большеберцовый XB(F)Q V JC(L) T XSM левый, толщина: 5 мм, 10 мм, 15 мм – 1 шт. (при необходимости);
- Аугмент большеберцовый XB(F)Q V JC(R) T XSM правый, толщина: 5 мм, 10 мм, 15 мм – 1 шт. (при необходимости);
- Конус большеберцовый XB(F)Q VII JC T размер: #1, #2, #3, #4, толщина: 20 мм – 1 шт. (при необходимости);
- Аугмент бедренный дистальный XB(F)Q I GC(R) T правый, размер #3, толщина: 5 мм, 10 мм, 15 мм – 1 шт. (при необходимости);
- Аугмент бедренный дистальный XB(F)Q II GC(R) T правый, размер #3, толщина: 5 мм, 10 мм, 15 мм – 1 шт. (при необходимости);
- Аугмент бедренный задний универсальный XB(F)Q III GC T размер #3, толщина: 5 мм, 10 мм – от 1 до 2 шт. (при необходимости);
- Надколенник XFQ I BIS PE, размер: 28 мм х 8 мм, 30 мм х 9 мм, 34 мм х 9 мм – 1 шт. (при необходимости);
- Инструкция по применению – 1 шт.;
1753. Набор эндопротеза коленного сустава тотального RSK модель 241, в составе:
- Компонент бедренный XFQ IV GK(L) C левый, размер #3– 1 шт.;
- Вкладыш большеберцовый XFQ IV PD PE, размер #6, толщина: 10 мм – 1 шт.;
- Компонент большеберцовый XB(F)Q IV JP C, размер #7 – 1 шт.;
- Ножка прямая бесцементной фиксации XB(F)Q III GB(JB) T, размер: 10 мм х 40 мм, 11 мм х 40 мм, 12 мм х 40 мм, 13 мм х 40 мм, 14 мм х 40 мм, 16 мм х 40 мм, 18 мм х 40 мм, 10 мм х 80 мм, 11 мм х 80 мм, 12 мм х 80 мм, 13 мм х 80 мм, 14 мм х 80 мм, 16 мм х 80 мм, 18 мм х 80 мм, 10 мм х 120 мм, 11 мм х 120 мм, 12 мм х 120 мм, 13 мм х 120 мм, 14 мм х 120 мм, 16 мм х 120 мм, 18 мм х 120 мм – от 1 до 2 шт. (при необходимости);
- Ножка изогнутая бесцементной фиксации XB(F)Q VI GB(JB) T, размер: 10 мм х 80 мм, 11 мм х 80 мм, 12 мм х 80 мм, 13 мм х 80 мм, 14 мм х 80 мм, 16 мм х 80 мм, 18 мм х 80 мм, 10 мм х 120 мм, 11 мм х 120 мм, 12 мм х 120 мм, 13 мм х 120 мм, 14 мм х 120 мм, 16 мм х 120 мм, 18 мм х 120 мм, 10 мм х 160 мм, 11 мм х 160 мм, 12 мм х 160 мм, 13 мм х 160 мм, 14 мм х 160 мм, 16 мм х 160 мм, 18 мм х 160 мм – от 1 до 2 шт. (при необходимости);
- Ножка изогнутая бесцементной фиксации XB(F)Q VII GB(JB) T, размер: 10 мм х 80 мм, 11 мм х 80 мм, 12 мм х 80 мм, 13 мм х 80 мм, 14 мм х 80 мм, 16 мм х 80 мм, 18 мм х 80 мм, 10 мм х 120 мм, 11 мм х 120 мм, 12 мм х 120 мм, 13 мм х 120 мм, 14 мм х 120 мм, 16 мм х 120 мм, 18 мм х 120 мм, 10 мм х 160 мм, 11 мм х 160 мм, 12 мм х 160 мм, 13 мм х 160 мм, 14 мм х 160 мм, 16 мм х 160 мм, 18 мм х 160 мм – от 1 до 2 шт. (при необходимости);
- Аугмент большеберцовый XB(F)Q V JC(L) T SML левый, толщина: 5 мм, 10 мм, 15 мм – 1 шт. (при необходимости);

- Аугмент большеберцовый XB(F)Q V JC(R) T SML правый, толщина: 5 мм, 10 мм, 15 мм – 1 шт. (при необходимости);
- Конус большеберцовый XB(F)Q VII JC T размер: #1, #2, #3, #4, толщина: 20 мм – 1 шт. (при необходимости);
- Аугмент бедренный дистальный XB(F)Q I GC(L) T левый, размер #3, толщина: 5 мм, 10 мм, 15 мм – 1 шт. (при необходимости);
- Аугмент бедренный дистальный XB(F)Q II GC(L) T левый, размер #3, толщина: 5 мм, 10 мм, 15 мм – 1 шт. (при необходимости);
- Аугмент бедренный задний универсальный XB(F)Q III GC T размер #3, толщина: 5 мм, 10 мм – от 1 до 2 шт. (при необходимости);
- Надколенник XFQ I BIS PE, размер: 28 мм x 8 мм, 30 мм x 9 мм, 34 мм x 9 мм – 1 шт. (при необходимости);
- Инструкция по применению – 1 шт.;
1754. Набор эндопротеза коленного сустава тотального RSK модель 242, в составе:
- Компонент бедренный XFQ IV GK(R) C правый, размер #3– 1 шт.;
- Вкладыш большеберцовый XFQ IV PD PE, размер #6, толщина: 10 мм – 1 шт.;
- Компонент большеберцовый XB(F)Q IV JP C, размер #7 – 1 шт.;
- Ножка прямая бесцементной фиксации XB(F)Q III GB(JB) T, размер: 10 мм x 40 мм, 11 мм x 40 мм, 12 мм x 40 мм, 13 мм x 40 мм, 14 мм x 40 мм, 16 мм x 40 мм, 18 мм x 40 мм, 10 мм x 80 мм, 11 мм x 80 мм, 12 мм x 80 мм, 13 мм x 80 мм, 14 мм x 80 мм, 16 мм x 80 мм, 18 мм x 80 мм, 10 мм x 120 мм, 11 мм x 120 мм, 12 мм x 120 мм, 13 мм x 120 мм, 14 мм x 120 мм, 16 мм x 120 мм, 18 мм x 120 мм – от 1 до 2 шт. (при необходимости);
- Ножка изогнутая бесцементной фиксации XB(F)Q VI GB(JB) T, размер: 10 мм x 80 мм, 11 мм x 80 мм, 12 мм x 80 мм, 13 мм x 80 мм, 14 мм x 80 мм, 16 мм x 80 мм, 18 мм x 80 мм, 10 мм x 120 мм, 11 мм x 120 мм, 12 мм x 120 мм, 13 мм x 120 мм, 14 мм x 120 мм, 16 мм x 120 мм, 18 мм x 120 мм, 10 мм x 160 мм, 11 мм x 160 мм, 12 мм x 160 мм, 13 мм x 160 мм, 14 мм x 160 мм, 16 мм x 160 мм, 18 мм x 160 мм – от 1 до 2 шт. (при необходимости);
- Ножка изогнутая бесцементной фиксации XB(F)Q VII GB(JB) T, размер: 10 мм x 80 мм, 11 мм x 80 мм, 12 мм x 80 мм, 13 мм x 80 мм, 14 мм x 80 мм, 16 мм x 80 мм, 18 мм x 80 мм, 10 мм x 120 мм, 11 мм x 120 мм, 12 мм x 120 мм, 13 мм x 120 мм, 14 мм x 120 мм, 16 мм x 120 мм, 18 мм x 120 мм, 10 мм x 160 мм, 11 мм x 160 мм, 12 мм x 160 мм, 13 мм x 160 мм, 14 мм x 160 мм, 16 мм x 160 мм, 18 мм x 160 мм – от 1 до 2 шт. (при необходимости);
- Аугмент большеберцовый XB(F)Q V JC(L) T SML левый, толщина: 5 мм, 10 мм, 15 мм – 1 шт. (при необходимости);
- Аугмент большеберцовый XB(F)Q V JC(R) T SML правый, толщина: 5 мм, 10 мм, 15 мм – 1 шт. (при необходимости);
- Конус большеберцовый XB(F)Q VII JC T размер: #1, #2, #3, #4, толщина: 20 мм – 1 шт. (при необходимости);
- Аугмент бедренный дистальный XB(F)Q I GC(R) T правый, размер #3, толщина: 5 мм, 10 мм, 15 мм – 1 шт. (при необходимости);
- Аугмент бедренный дистальный XB(F)Q II GC(R) T правый, размер #3, толщина: 5 мм, 10 мм, 15 мм – 1 шт. (при необходимости);
- Аугмент бедренный задний универсальный XB(F)Q III GC T размер #3, толщина: 5 мм, 10 мм – от 1 до 2 шт. (при необходимости);
- Надколенник XFQ I BIS PE, размер: 28 мм x 8 мм, 30 мм x 9 мм, 34 мм x 9 мм – 1 шт. (при необходимости);
- Инструкция по применению – 1 шт.;
1755. Набор эндопротеза коленного сустава тотального RSK модель 243, в составе:
- Компонент бедренный XFQ IV GK(L) C левый, размер #3– 1 шт.;
- Вкладыш большеберцовый XFQ IV PD PE, размер #6, толщина: 12 мм – 1 шт.;
- Компонент большеберцовый XB(F)Q IV JP C, размер #7 – 1 шт.;
- Ножка прямая бесцементной фиксации XB(F)Q III GB(JB) T, размер: 10 мм x 40 мм, 11 мм x 40 мм, 12 мм x 40 мм, 13 мм x 40 мм, 14 мм x 40 мм, 16 мм x 40 мм, 18 мм x 40 мм, 10 мм x 80 мм, 11 мм x 80 мм, 12 мм x 80 мм, 13 мм x 80 мм, 14 мм x 80 мм, 16 мм x 80 мм, 18 мм x 80 мм, 10 мм x 120 мм, 11 мм x 120 мм, 12 мм x 120 мм, 13 мм x 120 мм, 14 мм x 120 мм, 16 мм x 120 мм, 18 мм x 120 мм – от 1 до 2 шт. (при необходимости);
- Ножка изогнутая бесцементной фиксации XB(F)Q VI GB(JB) T, размер: 10 мм x 80 мм, 11 мм x 80 мм, 12 мм x 80 мм, 13 мм x 80 мм, 14 мм x 80 мм, 16 мм x 80 мм, 18 мм x 80 мм, 10 мм x 120 мм, 11 мм x 120 мм, 12 мм x 120 мм, 13 мм x 120 мм, 14 мм x 120 мм, 16 мм x 120 мм, 18 мм x 120 мм, 10 мм x 160 мм, 11 мм x 160 мм, 12 мм x 160 мм, 13 мм x 160 мм, 14 мм x 160 мм, 16 мм x 160 мм, 18 мм x 160 мм – от 1 до 2 шт. (при необходимости);

- Ножка изогнутая бесцементной фиксации XB(F)Q VII GB(JB) T, размер: 10 мм х 80 мм, 11 мм х 80 мм, 12 мм х 80 мм, 13 мм х 80 мм, 14 мм х 80 мм, 16 мм х 80 мм, 18 мм х 80 мм, 10 мм х 120 мм, 11 мм х 120 мм, 12 мм х 120 мм, 13 мм х 120 мм, 14 мм х 120 мм, 16 мм х 120 мм, 18 мм х 120 мм, 10 мм х 160 мм, 11 мм х 160 мм, 12 мм х 160 мм, 13 мм х 160 мм, 14 мм х 160 мм, 16 мм х 160 мм, 18 мм х 160 мм – от 1 до 2 шт. (при необходимости);
- Аугмент большеберцовый XB(F)Q V JC(L) T SML левый, толщина: 5 мм, 10 мм, 15 мм – 1 шт. (при необходимости);
- Аугмент большеберцовый XB(F)Q V JC(R) T SML правый, толщина: 5 мм, 10 мм, 15 мм – 1 шт. (при необходимости);
- Конус большеберцовый XB(F)Q VII JC T размер: #1, #2, #3, #4, толщина: 20 мм – 1 шт. (при необходимости);
- Аугмент бедренный дистальный XB(F)Q I GC(L) T левый, размер #3, толщина: 5 мм, 10 мм, 15 мм – 1 шт. (при необходимости);
- Аугмент бедренный дистальный XB(F)Q II GC(L) T левый, размер #3, толщина: 5 мм, 10 мм, 15 мм – 1 шт. (при необходимости);
- Аугмент бедренный задний универсальный XB(F)Q III GC T размер #3, толщина: 5 мм, 10 мм – от 1 до 2 шт. (при необходимости);
- Надколенник XFQ I BIS PE, размер: 28 мм х 8 мм, 30 мм х 9 мм, 34 мм х 9 мм – 1 шт. (при необходимости);
- Инструкция по применению – 1 шт.;
1756. Набор эндопротеза коленного сустава тотального RSK модель 244, в составе:
- Компонент бедренный XFQ IV GK(R) C правый, размер #3– 1 шт.;
- Вкладыш большеберцовый XFQ IV PD PE, размер #6, толщина: 12 мм – 1 шт.;
- Компонент большеберцовый XB(F)Q IV JP C, размер #7 – 1 шт.;
- Ножка прямая бесцементной фиксации XB(F)Q III GB(JB) T, размер: 10 мм х 40 мм, 11 мм х 40 мм, 12 мм х 40 мм, 13 мм х 40 мм, 14 мм х 40 мм, 16 мм х 40 мм, 18 мм х 40 мм, 10 мм х 80 мм, 11 мм х 80 мм, 12 мм х 80 мм, 13 мм х 80 мм, 14 мм х 80 мм, 16 мм х 80 мм, 18 мм х 80 мм, 10 мм х 120 мм, 11 мм х 120 мм, 12 мм х 120 мм, 13 мм х 120 мм, 14 мм х 120 мм, 16 мм х 120 мм, 18 мм х 120 мм – от 1 до 2 шт. (при необходимости);
- Ножка изогнутая бесцементной фиксации XB(F)Q VI GB(JB) T, размер: 10 мм х 80 мм, 11 мм х 80 мм, 12 мм х 80 мм, 13 мм х 80 мм, 14 мм х 80 мм, 16 мм х 80 мм, 18 мм х 80 мм, 10 мм х 120 мм, 11 мм х 120 мм, 12 мм х 120 мм, 13 мм х 120 мм, 14 мм х 120 мм, 16 мм х 120 мм, 18 мм х 120 мм, 10 мм х 160 мм, 11 мм х 160 мм, 12 мм х 160 мм, 13 мм х 160 мм, 14 мм х 160 мм, 16 мм х 160 мм, 18 мм х 160 мм – от 1 до 2 шт. (при необходимости);
- Ножка изогнутая бесцементной фиксации XB(F)Q VII GB(JB) T, размер: 10 мм х 80 мм, 11 мм х 80 мм, 12 мм х 80 мм, 13 мм х 80 мм, 14 мм х 80 мм, 16 мм х 80 мм, 18 мм х 80 мм, 10 мм х 120 мм, 11 мм х 120 мм, 12 мм х 120 мм, 13 мм х 120 мм, 14 мм х 120 мм, 16 мм х 120 мм, 18 мм х 120 мм, 10 мм х 160 мм, 11 мм х 160 мм, 12 мм х 160 мм, 13 мм х 160 мм, 14 мм х 160 мм, 16 мм х 160 мм, 18 мм х 160 мм – от 1 до 2 шт. (при необходимости);
- Аугмент большеберцовый XB(F)Q V JC(L) T SML левый, толщина: 5 мм, 10 мм, 15 мм – 1 шт. (при необходимости);
- Аугмент большеберцовый XB(F)Q V JC(R) T SML правый, толщина: 5 мм, 10 мм, 15 мм – 1 шт. (при необходимости);
- Конус большеберцовый XB(F)Q VII JC T размер: #1, #2, #3, #4, толщина: 20 мм – 1 шт. (при необходимости);
- Аугмент бедренный дистальный XB(F)Q I GC(R) T правый, размер #3, толщина: 5 мм, 10 мм, 15 мм – 1 шт. (при необходимости);
- Аугмент бедренный дистальный XB(F)Q II GC(R) T правый, размер #3, толщина: 5 мм, 10 мм, 15 мм – 1 шт. (при необходимости);
- Аугмент бедренный задний универсальный XB(F)Q III GC T размер #3, толщина: 5 мм, 10 мм – от 1 до 2 шт. (при необходимости);
- Надколенник XFQ I BIS PE, размер: 28 мм х 8 мм, 30 мм х 9 мм, 34 мм х 9 мм – 1 шт. (при необходимости);
- Инструкция по применению – 1 шт.;
1757. Набор эндопротеза коленного сустава тотального RSK модель 245, в составе:
- Компонент бедренный XFQ IV GK(L) C левый, размер #3– 1 шт.;
- Вкладыш большеберцовый XFQ IV PD PE, размер #6, толщина: 14 мм – 1 шт.;
- Компонент большеберцовый XB(F)Q IV JP C, размер #7 – 1 шт.;
- Ножка прямая бесцементной фиксации XB(F)Q III GB(JB) T, размер: 10 мм х 40 мм, 11 мм х 40 мм, 12 мм х 40 мм, 13 мм х 40 мм, 14 мм х 40 мм, 16 мм х 40 мм, 18 мм х 40 мм, 10 мм х 80 мм, 11 мм х 80 мм, 12 мм х 80 мм,

13 мм х 80 мм, 14 мм х 80 мм, 16 мм х 80 мм, 18 мм х 80 мм, 10 мм х 120 мм, 11 мм х 120 мм, 12 мм х 120 мм, 13 мм х 120 мм, 14 мм х 120 мм, 16 мм х 120 мм, 18 мм х 120 мм – от 1 до 2 шт. (при необходимости);
- Ножка изогнутая бесцементной фиксации XB(F)Q VI GB(JB) T, размер: 10 мм х 80 мм, 11 мм х 80 мм, 12 мм х 80 мм, 13 мм х 80 мм, 14 мм х 80 мм, 16 мм х 80 мм, 18 мм х 80 мм, 10 мм х 120 мм, 11 мм х 120 мм, 12 мм х 120 мм, 13 мм х 120 мм, 14 мм х 120 мм, 16 мм х 120 мм, 18 мм х 120 мм, 10 мм х 160 мм, 11 мм х 160 мм, 12 мм х 160 мм, 13 мм х 160 мм, 14 мм х 160 мм, 16 мм х 160 мм, 18 мм х 160 мм – от 1 до 2 шт. (при необходимости);
- Ножка изогнутая бесцементной фиксации XB(F)Q VII GB(JB) T, размер: 10 мм х 80 мм, 11 мм х 80 мм, 12 мм х 80 мм, 13 мм х 80 мм, 14 мм х 80 мм, 16 мм х 80 мм, 18 мм х 80 мм, 10 мм х 120 мм, 11 мм х 120 мм, 12 мм х 120 мм, 13 мм х 120 мм, 14 мм х 120 мм, 16 мм х 120 мм, 18 мм х 120 мм, 10 мм х 160 мм, 11 мм х 160 мм, 12 мм х 160 мм, 13 мм х 160 мм, 14 мм х 160 мм, 16 мм х 160 мм, 18 мм х 160 мм – от 1 до 2 шт. (при необходимости);
- Аугмент большеберцовый XB(F)Q V JC(L) T SML левый, толщина: 5 мм, 10 мм, 15 мм – 1 шт. (при необходимости);
- Аугмент большеберцовый XB(F)Q V JC(R) T SML правый, толщина: 5 мм, 10 мм, 15 мм – 1 шт. (при необходимости);
- Конус большеберцовый XB(F)Q VII JC T размер: #1, #2, #3, #4, толщина: 20 мм – 1 шт. (при необходимости);
- Аугмент бедренный дистальный XB(F)Q I GC(L) T левый, размер #3, толщина: 5 мм, 10 мм, 15 мм – 1 шт. (при необходимости);
- Аугмент бедренный дистальный XB(F)Q II GC(L) T левый, размер #3, толщина: 5 мм, 10 мм, 15 мм – 1 шт. (при необходимости);
- Аугмент бедренный задний универсальный XB(F)Q III GC T размер #3, толщина: 5 мм, 10 мм – от 1 до 2 шт. (при необходимости);
- Надколенник XFQ I BIS PE, размер: 28 мм х 8 мм, 30 мм х 9 мм, 34 мм х 9 мм – 1 шт. (при необходимости);
- Инструкция по применению – 1 шт.;
1758. Набор эндопротеза коленного сустава тотального RSK модель 246, в составе:
- Компонент бедренный XFQ IV GK(R) C правый, размер #3– 1 шт.;
- Вкладыш большеберцовый XFQ IV PD PE, размер #6, толщина: 14 мм – 1 шт.;
- Компонент большеберцовый XB(F)Q IV JP C, размер #7 – 1 шт.;
- Ножка прямая бесцементной фиксации XB(F)Q III GB(JB) T, размер: 10 мм х 40 мм, 11 мм х 40 мм, 12 мм х 40 мм, 13 мм х 40 мм, 14 мм х 40 мм, 16 мм х 40 мм, 18 мм х 40 мм, 10 мм х 80 мм, 11 мм х 80 мм, 12 мм х 80 мм, 13 мм х 80 мм, 14 мм х 80 мм, 16 мм х 80 мм, 18 мм х 80 мм, 10 мм х 120 мм, 11 мм х 120 мм, 12 мм х 120 мм, 13 мм х 120 мм, 14 мм х 120 мм, 16 мм х 120 мм, 18 мм х 120 мм – от 1 до 2 шт. (при необходимости);
- Ножка изогнутая бесцементной фиксации XB(F)Q VI GB(JB) T, размер: 10 мм х 80 мм, 11 мм х 80 мм, 12 мм х 80 мм, 13 мм х 80 мм, 14 мм х 80 мм, 16 мм х 80 мм, 18 мм х 80 мм, 10 мм х 120 мм, 11 мм х 120 мм, 12 мм х 120 мм, 13 мм х 120 мм, 14 мм х 120 мм, 16 мм х 120 мм, 18 мм х 120 мм, 10 мм х 160 мм, 11 мм х 160 мм, 12 мм х 160 мм, 13 мм х 160 мм, 14 мм х 160 мм, 16 мм х 160 мм, 18 мм х 160 мм – от 1 до 2 шт. (при необходимости);
- Ножка изогнутая бесцементной фиксации XB(F)Q VII GB(JB) T, размер: 10 мм х 80 мм, 11 мм х 80 мм, 12 мм х 80 мм, 13 мм х 80 мм, 14 мм х 80 мм, 16 мм х 80 мм, 18 мм х 80 мм, 10 мм х 120 мм, 11 мм х 120 мм, 12 мм х 120 мм, 13 мм х 120 мм, 14 мм х 120 мм, 16 мм х 120 мм, 18 мм х 120 мм, 10 мм х 160 мм, 11 мм х 160 мм, 12 мм х 160 мм, 13 мм х 160 мм, 14 мм х 160 мм, 16 мм х 160 мм, 18 мм х 160 мм – от 1 до 2 шт. (при необходимости);
- Аугмент большеберцовый XB(F)Q V JC(L) T SML левый, толщина: 5 мм, 10 мм, 15 мм – 1 шт. (при необходимости);
- Аугмент большеберцовый XB(F)Q V JC(R) T SML правый, толщина: 5 мм, 10 мм, 15 мм – 1 шт. (при необходимости);
- Конус большеберцовый XB(F)Q VII JC T размер: #1, #2, #3, #4, толщина: 20 мм – 1 шт. (при необходимости);
- Аугмент бедренный дистальный XB(F)Q I GC(R) T правый, размер #3, толщина: 5 мм, 10 мм, 15 мм – 1 шт. (при необходимости);
- Аугмент бедренный дистальный XB(F)Q II GC(R) T правый, размер #3, толщина: 5 мм, 10 мм, 15 мм – 1 шт. (при необходимости);
- Аугмент бедренный задний универсальный XB(F)Q III GC T размер #3, толщина: 5 мм, 10 мм – от 1 до 2 шт. (при необходимости);
- Надколенник XFQ I BIS PE, размер: 28 мм х 8 мм, 30 мм х 9 мм, 34 мм х 9 мм – 1 шт. (при необходимости);
- Инструкция по применению – 1 шт.;
1759. Набор эндопротеза коленного сустава тотального RSK модель 247, в составе:

- Компонент бедренный XFQ IV GK(L) C левый, размер #3– 1 шт.;
- Вкладыш большеберцовый XFQ IV PD PE, размер #6, толщина: 16 мм – 1 шт.;
- Компонент большеберцовый XB(F)Q IV JP C, размер #7 – 1 шт.;
- Ножка прямая бесцементной фиксации XB(F)Q III GB(JB) T, размер: 10 мм x 40 мм, 11 мм x 40 мм, 12 мм x 40 мм, 13 мм x 40 мм, 14 мм x 40 мм, 16 мм x 40 мм, 18 мм x 40 мм, 10 мм x 80 мм, 11 мм x 80 мм, 12 мм x 80 мм, 13 мм x 80 мм, 14 мм x 80 мм, 16 мм x 80 мм, 18 мм x 80 мм, 10 мм x 120 мм, 11 мм x 120 мм, 12 мм x 120 мм, 13 мм x 120 мм, 14 мм x 120 мм, 16 мм x 120 мм, 18 мм x 120 мм – от 1 до 2 шт. (при необходимости);
- Ножка изогнутая бесцементной фиксации XB(F)Q VI GB(JB) T, размер: 10 мм x 80 мм, 11 мм x 80 мм, 12 мм x 80 мм, 13 мм x 80 мм, 14 мм x 80 мм, 16 мм x 80 мм, 18 мм x 80 мм, 10 мм x 120 мм, 11 мм x 120 мм, 12 мм x 120 мм, 13 мм x 120 мм, 14 мм x 120 мм, 16 мм x 120 мм, 18 мм x 120 мм, 10 мм x 160 мм, 11 мм x 160 мм, 12 мм x 160 мм, 13 мм x 160 мм, 14 мм x 160 мм, 16 мм x 160 мм, 18 мм x 160 мм – от 1 до 2 шт. (при необходимости);
- Ножка изогнутая бесцементной фиксации XB(F)Q VII GB(JB) T, размер: 10 мм x 80 мм, 11 мм x 80 мм, 12 мм x 80 мм, 13 мм x 80 мм, 14 мм x 80 мм, 16 мм x 80 мм, 18 мм x 80 мм, 10 мм x 120 мм, 11 мм x 120 мм, 12 мм x 120 мм, 13 мм x 120 мм, 14 мм x 120 мм, 16 мм x 120 мм, 18 мм x 120 мм, 10 мм x 160 мм, 11 мм x 160 мм, 12 мм x 160 мм, 13 мм x 160 мм, 14 мм x 160 мм, 16 мм x 160 мм, 18 мм x 160 мм – от 1 до 2 шт. (при необходимости);
- Аугмент большеберцовый XB(F)Q V JC(L) T SML левый, толщина: 5 мм, 10 мм, 15 мм – 1 шт. (при необходимости);
- Аугмент большеберцовый XB(F)Q V JC(R) T SML правый, толщина: 5 мм, 10 мм, 15 мм – 1 шт. (при необходимости);
- Конус большеберцовый XB(F)Q VII JC T размер: #1, #2, #3, #4, толщина: 20 мм – 1 шт. (при необходимости);
- Аугмент бедренный дистальный XB(F)Q I GC(L) T левый, размер #3, толщина: 5 мм, 10 мм, 15 мм – 1 шт. (при необходимости);
- Аугмент бедренный дистальный XB(F)Q II GC(L) T левый, размер #3, толщина: 5 мм, 10 мм, 15 мм – 1 шт. (при необходимости);
- Аугмент бедренный задний универсальный XB(F)Q III GC T размер #3, толщина: 5 мм, 10 мм – от 1 до 2 шт. (при необходимости);
- Надколенник XFQ I BIS PE, размер: 28 мм x 8 мм, 30 мм x 9 мм, 34 мм x 9 мм – 1 шт. (при необходимости);
- Инструкция по применению – 1 шт.;

1760. Набор эндопротеза коленного сустава тотального RSK модель 248, в составе:
- Компонент бедренный XFQ IV GK(R) C правый, размер #3– 1 шт.;
- Вкладыш большеберцовый XFQ IV PD PE, размер #6, толщина: 16 мм – 1 шт.;
- Компонент большеберцовый XB(F)Q IV JP C, размер #7 – 1 шт.;
- Ножка прямая бесцементной фиксации XB(F)Q III GB(JB) T, размер: 10 мм x 40 мм, 11 мм x 40 мм, 12 мм x 40 мм, 13 мм x 40 мм, 14 мм x 40 мм, 16 мм x 40 мм, 18 мм x 40 мм, 10 мм x 80 мм, 11 мм x 80 мм, 12 мм x 80 мм, 13 мм x 80 мм, 14 мм x 80 мм, 16 мм x 80 мм, 18 мм x 80 мм, 10 мм x 120 мм, 11 мм x 120 мм, 12 мм x 120 мм, 13 мм x 120 мм, 14 мм x 120 мм, 16 мм x 120 мм, 18 мм x 120 мм – от 1 до 2 шт. (при необходимости);
- Ножка изогнутая бесцементной фиксации XB(F)Q VI GB(JB) T, размер: 10 мм x 80 мм, 11 мм x 80 мм, 12 мм x 80 мм, 13 мм x 80 мм, 14 мм x 80 мм, 16 мм x 80 мм, 18 мм x 80 мм, 10 мм x 120 мм, 11 мм x 120 мм, 12 мм x 120 мм, 13 мм x 120 мм, 14 мм x 120 мм, 16 мм x 120 мм, 18 мм x 120 мм, 10 мм x 160 мм, 11 мм x 160 мм, 12 мм x 160 мм, 13 мм x 160 мм, 14 мм x 160 мм, 16 мм x 160 мм, 18 мм x 160 мм – от 1 до 2 шт. (при необходимости);
- Ножка изогнутая бесцементной фиксации XB(F)Q VII GB(JB) T, размер: 10 мм x 80 мм, 11 мм x 80 мм, 12 мм x 80 мм, 13 мм x 80 мм, 14 мм x 80 мм, 16 мм x 80 мм, 18 мм x 80 мм, 10 мм x 120 мм, 11 мм x 120 мм, 12 мм x 120 мм, 13 мм x 120 мм, 14 мм x 120 мм, 16 мм x 120 мм, 18 мм x 120 мм, 10 мм x 160 мм, 11 мм x 160 мм, 12 мм x 160 мм, 13 мм x 160 мм, 14 мм x 160 мм, 16 мм x 160 мм, 18 мм x 160 мм – от 1 до 2 шт. (при необходимости);
- Аугмент большеберцовый XB(F)Q V JC(L) T SML левый, толщина: 5 мм, 10 мм, 15 мм – 1 шт. (при необходимости);
- Аугмент большеберцовый XB(F)Q V JC(R) T SML правый, толщина: 5 мм, 10 мм, 15 мм – 1 шт. (при необходимости);
- Конус большеберцовый XB(F)Q VII JC T размер: #1, #2, #3, #4, толщина: 20 мм – 1 шт. (при необходимости);
- Аугмент бедренный дистальный XB(F)Q I GC(R) T правый, размер #3, толщина: 5 мм, 10 мм, 15 мм – 1 шт. (при необходимости);
- Аугмент бедренный дистальный XB(F)Q II GC(R) T правый, размер #3, толщина: 5 мм, 10 мм, 15 мм – 1 шт. (при необходимости);

- Аугмент бедренный задний универсальный XB(F)Q III GC T размер #3, толщина: 5 мм, 10 мм – от 1 до 2 шт. (при необходимости);
- Надколенник XFQ I BIS PE, размер: 28 мм х 8 мм, 30 мм х 9 мм, 34 мм х 9 мм – 1 шт. (при необходимости);
- Инструкция по применению – 1 шт.;
1761. Набор эндопротеза коленного сустава тотального RSK модель 249, в составе:
- Компонент бедренный XFQ IV GK(L) C левый, размер #3– 1 шт.;
- Вкладыш большеберцовый XFQ IV PD PE, размер #6, толщина: 18 мм – 1 шт.;
- Компонент большеберцовый XB(F)Q IV JP C, размер #7 – 1 шт.;
- Ножка прямая бесцементной фиксации XB(F)Q III GB(JB) T, размер: 10 мм х 40 мм, 11 мм х 40 мм, 12 мм х 40 мм, 13 мм х 40 мм, 14 мм х 40 мм, 16 мм х 40 мм, 18 мм х 40 мм, 10 мм х 80 мм, 11 мм х 80 мм, 12 мм х 80 мм, 13 мм х 80 мм, 14 мм х 80 мм, 16 мм х 80 мм, 18 мм х 80 мм, 10 мм х 120 мм, 11 мм х 120 мм, 12 мм х 120 мм, 13 мм х 120 мм, 14 мм х 120 мм, 16 мм х 120 мм, 18 мм х 120 мм – от 1 до 2 шт. (при необходимости);
- Ножка изогнутая бесцементной фиксации XB(F)Q VI GB(JB) T, размер: 10 мм х 80 мм, 11 мм х 80 мм, 12 мм х 80 мм, 13 мм х 80 мм, 14 мм х 80 мм, 16 мм х 80 мм, 18 мм х 80 мм, 10 мм х 120 мм, 11 мм х 120 мм, 12 мм х 120 мм, 13 мм х 120 мм, 14 мм х 120 мм, 16 мм х 120 мм, 18 мм х 120 мм, 10 мм х 160 мм, 11 мм х 160 мм, 12 мм х 160 мм, 13 мм х 160 мм, 14 мм х 160 мм, 16 мм х 160 мм, 18 мм х 160 мм – от 1 до 2 шт. (при необходимости);
- Ножка изогнутая бесцементной фиксации XB(F)Q VII GB(JB) T, размер: 10 мм х 80 мм, 11 мм х 80 мм, 12 мм х 80 мм, 13 мм х 80 мм, 14 мм х 80 мм, 16 мм х 80 мм, 18 мм х 80 мм, 10 мм х 120 мм, 11 мм х 120 мм, 12 мм х 120 мм, 13 мм х 120 мм, 14 мм х 120 мм, 16 мм х 120 мм, 18 мм х 120 мм, 10 мм х 160 мм, 11 мм х 160 мм, 12 мм х 160 мм, 13 мм х 160 мм, 14 мм х 160 мм, 16 мм х 160 мм, 18 мм х 160 мм – от 1 до 2 шт. (при необходимости);
- Аугмент большеберцовый XB(F)Q V JC(L) T SML левый, толщина: 5 мм, 10 мм, 15 мм – 1 шт. (при необходимости);
- Аугмент большеберцовый XB(F)Q V JC(R) T SML правый, толщина: 5 мм, 10 мм, 15 мм – 1 шт. (при необходимости);
- Конус большеберцовый XB(F)Q VII JC T размер: #1, #2, #3, #4, толщина: 20 мм – 1 шт. (при необходимости);
- Аугмент бедренный дистальный XB(F)Q I GC(L) T левый, размер #3, толщина: 5 мм, 10 мм, 15 мм – 1 шт. (при необходимости);
- Аугмент бедренный дистальный XB(F)Q II GC(L) T левый, размер #3, толщина: 5 мм, 10 мм, 15 мм – 1 шт. (при необходимости);
- Аугмент бедренный задний универсальный XB(F)Q III GC T размер #3, толщина: 5 мм, 10 мм – от 1 до 2 шт. (при необходимости);
- Надколенник XFQ I BIS PE, размер: 28 мм х 8 мм, 30 мм х 9 мм, 34 мм х 9 мм – 1 шт. (при необходимости);
- Инструкция по применению – 1 шт.;
1762. Набор эндопротеза коленного сустава тотального RSK модель 250, в составе:
- Компонент бедренный XFQ IV GK(R) C правый, размер #3– 1 шт.;
- Вкладыш большеберцовый XFQ IV PD PE, размер #6, толщина: 18 мм – 1 шт.;
- Компонент большеберцовый XB(F)Q IV JP C, размер #7 – 1 шт.;
- Ножка прямая бесцементной фиксации XB(F)Q III GB(JB) T, размер: 10 мм х 40 мм, 11 мм х 40 мм, 12 мм х 40 мм, 13 мм х 40 мм, 14 мм х 40 мм, 16 мм х 40 мм, 18 мм х 40 мм, 10 мм х 80 мм, 11 мм х 80 мм, 12 мм х 80 мм, 13 мм х 80 мм, 14 мм х 80 мм, 16 мм х 80 мм, 18 мм х 80 мм, 10 мм х 120 мм, 11 мм х 120 мм, 12 мм х 120 мм, 13 мм х 120 мм, 14 мм х 120 мм, 16 мм х 120 мм, 18 мм х 120 мм – от 1 до 2 шт. (при необходимости);
- Ножка изогнутая бесцементной фиксации XB(F)Q VI GB(JB) T, размер: 10 мм х 80 мм, 11 мм х 80 мм, 12 мм х 80 мм, 13 мм х 80 мм, 14 мм х 80 мм, 16 мм х 80 мм, 18 мм х 80 мм, 10 мм х 120 мм, 11 мм х 120 мм, 12 мм х 120 мм, 13 мм х 120 мм, 14 мм х 120 мм, 16 мм х 120 мм, 18 мм х 120 мм, 10 мм х 160 мм, 11 мм х 160 мм, 12 мм х 160 мм, 13 мм х 160 мм, 14 мм х 160 мм, 16 мм х 160 мм, 18 мм х 160 мм – от 1 до 2 шт. (при необходимости);
- Ножка изогнутая бесцементной фиксации XB(F)Q VII GB(JB) T, размер: 10 мм х 80 мм, 11 мм х 80 мм, 12 мм х 80 мм, 13 мм х 80 мм, 14 мм х 80 мм, 16 мм х 80 мм, 18 мм х 80 мм, 10 мм х 120 мм, 11 мм х 120 мм, 12 мм х 120 мм, 13 мм х 120 мм, 14 мм х 120 мм, 16 мм х 120 мм, 18 мм х 120 мм, 10 мм х 160 мм, 11 мм х 160 мм, 12 мм х 160 мм, 13 мм х 160 мм, 14 мм х 160 мм, 16 мм х 160 мм, 18 мм х 160 мм – от 1 до 2 шт. (при необходимости);
- Аугмент большеберцовый XB(F)Q V JC(L) T SML левый, толщина: 5 мм, 10 мм, 15 мм – 1 шт. (при необходимости);
- Аугмент большеберцовый XB(F)Q V JC(R) T SML правый, толщина: 5 мм, 10 мм, 15 мм – 1 шт. (при необходимости);

- Конус большеберцовый XB(F)Q VII JC T размер: #1, #2, #3, #4, толщина: 20 мм – 1 шт. (при необходимости);
- Аугмент бедренный дистальный XB(F)Q I GC(R) T правый, размер #3, толщина: 5 мм, 10 мм, 15 мм – 1 шт. (при необходимости);
- Аугмент бедренный дистальный XB(F)Q II GC(R) T правый, размер #3, толщина: 5 мм, 10 мм, 15 мм – 1 шт. (при необходимости);
- Аугмент бедренный задний универсальный XB(F)Q III GC T размер #3, толщина: 5 мм, 10 мм – от 1 до 2 шт. (при необходимости);
- Надколенник XFQ I BIS PE, размер: 28 мм х 8 мм, 30 мм х 9 мм, 34 мм х 9 мм – 1 шт. (при необходимости);
- Инструкция по применению – 1 шт.;
1763. Набор эндопротеза коленного сустава тотального RSK модель 251, в составе:
- Компонент бедренный XFQ IV GK(L) C левый, размер #3– 1 шт.;
- Вкладыш большеберцовый XFQ IV PD PE, размер #6, толщина: 20 мм – 1 шт.;
- Компонент большеберцовый XB(F)Q IV JP C, размер #7 – 1 шт.;
- Ножка прямая бесцементной фиксации XB(F)Q III GB(JB) T, размер: 10 мм х 40 мм, 11 мм х 40 мм, 12 мм х 40 мм, 13 мм х 40 мм, 14 мм х 40 мм, 16 мм х 40 мм, 18 мм х 40 мм, 10 мм х 80 мм, 11 мм х 80 мм, 12 мм х 80 мм, 13 мм х 80 мм, 14 мм х 80 мм, 16 мм х 80 мм, 18 мм х 80 мм, 10 мм х 120 мм, 11 мм х 120 мм, 12 мм х 120 мм, 13 мм х 120 мм, 14 мм х 120 мм, 16 мм х 120 мм, 18 мм х 120 мм – от 1 до 2 шт. (при необходимости);
- Ножка изогнутая бесцементной фиксации XB(F)Q VI GB(JB) T, размер: 10 мм х 80 мм, 11 мм х 80 мм, 12 мм х 80 мм, 13 мм х 80 мм, 14 мм х 80 мм, 16 мм х 80 мм, 18 мм х 80 мм, 10 мм х 120 мм, 11 мм х 120 мм, 12 мм х 120 мм, 13 мм х 120 мм, 14 мм х 120 мм, 16 мм х 120 мм, 18 мм х 120 мм, 10 мм х 160 мм, 11 мм х 160 мм, 12 мм х 160 мм, 13 мм х 160 мм, 14 мм х 160 мм, 16 мм х 160 мм, 18 мм х 160 мм – от 1 до 2 шт. (при необходимости);
- Ножка изогнутая бесцементной фиксации XB(F)Q VII GB(JB) T, размер: 10 мм х 80 мм, 11 мм х 80 мм, 12 мм х 80 мм, 13 мм х 80 мм, 14 мм х 80 мм, 16 мм х 80 мм, 18 мм х 80 мм, 10 мм х 120 мм, 11 мм х 120 мм, 12 мм х 120 мм, 13 мм х 120 мм, 14 мм х 120 мм, 16 мм х 120 мм, 18 мм х 120 мм, 10 мм х 160 мм, 11 мм х 160 мм, 12 мм х 160 мм, 13 мм х 160 мм, 14 мм х 160 мм, 16 мм х 160 мм, 18 мм х 160 мм – от 1 до 2 шт. (при необходимости);
- Аугмент большеберцовый XB(F)Q V JC(L) T SML левый, толщина: 5 мм, 10 мм, 15 мм – 1 шт. (при необходимости);
- Аугмент большеберцовый XB(F)Q V JC(R) T SML правый, толщина: 5 мм, 10 мм, 15 мм – 1 шт. (при необходимости);
- Конус большеберцовый XB(F)Q VII JC T размер: #1, #2, #3, #4, толщина: 20 мм – 1 шт. (при необходимости);
- Аугмент бедренный дистальный XB(F)Q I GC(L) T левый, размер #3, толщина: 5 мм, 10 мм, 15 мм – 1 шт. (при необходимости);
- Аугмент бедренный дистальный XB(F)Q II GC(L) T левый, размер #3, толщина: 5 мм, 10 мм, 15 мм – 1 шт. (при необходимости);
- Аугмент бедренный задний универсальный XB(F)Q III GC T размер #3, толщина: 5 мм, 10 мм – от 1 до 2 шт. (при необходимости);
- Надколенник XFQ I BIS PE, размер: 28 мм х 8 мм, 30 мм х 9 мм, 34 мм х 9 мм – 1 шт. (при необходимости);
- Инструкция по применению – 1 шт.;
1764. Набор эндопротеза коленного сустава тотального RSK модель 252, в составе:
- Компонент бедренный XFQ IV GK(R) C правый, размер #3– 1 шт.;
- Вкладыш большеберцовый XFQ IV PD PE, размер #6, толщина: 20 мм – 1 шт.;
- Компонент большеберцовый XB(F)Q IV JP C, размер #7 – 1 шт.;
- Ножка прямая бесцементной фиксации XB(F)Q III GB(JB) T, размер: 10 мм х 40 мм, 11 мм х 40 мм, 12 мм х 40 мм, 13 мм х 40 мм, 14 мм х 40 мм, 16 мм х 40 мм, 18 мм х 40 мм, 10 мм х 80 мм, 11 мм х 80 мм, 12 мм х 80 мм, 13 мм х 80 мм, 14 мм х 80 мм, 16 мм х 80 мм, 18 мм х 80 мм, 10 мм х 120 мм, 11 мм х 120 мм, 12 мм х 120 мм, 13 мм х 120 мм, 14 мм х 120 мм, 16 мм х 120 мм, 18 мм х 120 мм – от 1 до 2 шт. (при необходимости);
- Ножка изогнутая бесцементной фиксации XB(F)Q VI GB(JB) T, размер: 10 мм х 80 мм, 11 мм х 80 мм, 12 мм х 80 мм, 13 мм х 80 мм, 14 мм х 80 мм, 16 мм х 80 мм, 18 мм х 80 мм, 10 мм х 120 мм, 11 мм х 120 мм, 12 мм х 120 мм, 13 мм х 120 мм, 14 мм х 120 мм, 16 мм х 120 мм, 18 мм х 120 мм, 10 мм х 160 мм, 11 мм х 160 мм, 12 мм х 160 мм, 13 мм х 160 мм, 14 мм х 160 мм, 16 мм х 160 мм, 18 мм х 160 мм – от 1 до 2 шт. (при необходимости);
- Ножка изогнутая бесцементной фиксации XB(F)Q VII GB(JB) T, размер: 10 мм х 80 мм, 11 мм х 80 мм, 12 мм х 80 мм, 13 мм х 80 мм, 14 мм х 80 мм, 16 мм х 80 мм, 18 мм х 80 мм, 10 мм х 120 мм, 11 мм х 120 мм, 12 мм х 120

мм, 13 мм х 120 мм, 14 мм х 120 мм, 16 мм х 120 мм, 18 мм х 120 мм, 10 мм х 160 мм, 11 мм х 160 мм, 12 мм х 160 мм, 13 мм х 160 мм, 14 мм х 160 мм, 16 мм х 160 мм, 18 мм х 160 мм – от 1 до 2 шт. (при необходимости);
- Аугмент большеберцовый XB(F)Q V JC(L) T SML левый, толщина: 5 мм, 10 мм, 15 мм – 1 шт. (при необходимости);
- Аугмент большеберцовый XB(F)Q V JC(R) T SML правый, толщина: 5 мм, 10 мм, 15 мм – 1 шт. (при необходимости);
- Конус большеберцовый XB(F)Q VII JC T размер: #1, #2, #3, #4, толщина: 20 мм – 1 шт. (при необходимости);
- Аугмент бедренный дистальный XB(F)Q I GC(R) T правый, размер #3, толщина: 5 мм, 10 мм, 15 мм – 1 шт. (при необходимости);
- Аугмент бедренный дистальный XB(F)Q II GC(R) T правый, размер #3, толщина: 5 мм, 10 мм, 15 мм – 1 шт. (при необходимости);
- Аугмент бедренный задний универсальный XB(F)Q III GC T размер #3, толщина: 5 мм, 10 мм – от 1 до 2 шт. (при необходимости);
- Надколенник XFQ I BIS PE, размер: 28 мм х 8 мм, 30 мм х 9 мм, 34 мм х 9 мм – 1 шт. (при необходимости);
- Инструкция по применению – 1 шт.;
1765. Набор эндопротеза коленного сустава тотального RSK модель 253, в составе:
- Компонент бедренный XFQ IV GK(L) C левый, размер #4– 1 шт.;
- Вкладыш большеберцовый XFQ IV PD PE, размер #1, толщина: 10 мм – 1 шт.;
- Компонент большеберцовый XB(F)Q IV JP C, размер #1 – 1 шт.;
- Ножка прямая бесцементной фиксации XB(F)Q III GB(JB) T, размер: 10 мм х 40 мм, 11 мм х 40 мм, 12 мм х 40 мм, 13 мм х 40 мм, 14 мм х 40 мм, 16 мм х 40 мм, 18 мм х 40 мм, 10 мм х 80 мм, 11 мм х 80 мм, 12 мм х 80 мм, 13 мм х 80 мм, 14 мм х 80 мм, 16 мм х 80 мм, 18 мм х 80 мм, 10 мм х 120 мм, 11 мм х 120 мм, 12 мм х 120 мм, 13 мм х 120 мм, 14 мм х 120 мм, 16 мм х 120 мм, 18 мм х 120 мм – от 1 до 2 шт. (при необходимости);
- Ножка изогнутая бесцементной фиксации XB(F)Q VI GB(JB) T, размер: 10 мм х 80 мм, 11 мм х 80 мм, 12 мм х 80 мм, 13 мм х 80 мм, 14 мм х 80 мм, 16 мм х 80 мм, 18 мм х 80 мм, 10 мм х 120 мм, 11 мм х 120 мм, 12 мм х 120 мм, 13 мм х 120 мм, 14 мм х 120 мм, 16 мм х 120 мм, 18 мм х 120 мм, 10 мм х 160 мм, 11 мм х 160 мм, 12 мм х 160 мм, 13 мм х 160 мм, 14 мм х 160 мм, 16 мм х 160 мм, 18 мм х 160 мм – от 1 до 2 шт. (при необходимости);
- Ножка изогнутая бесцементной фиксации XB(F)Q VII GB(JB) T, размер: 10 мм х 80 мм, 11 мм х 80 мм, 12 мм х 80 мм, 13 мм х 80 мм, 14 мм х 80 мм, 16 мм х 80 мм, 18 мм х 80 мм, 10 мм х 120 мм, 11 мм х 120 мм, 12 мм х 120 мм, 13 мм х 120 мм, 14 мм х 120 мм, 16 мм х 120 мм, 18 мм х 120 мм, 10 мм х 160 мм, 11 мм х 160 мм, 12 мм х 160 мм, 13 мм х 160 мм, 14 мм х 160 мм, 16 мм х 160 мм, 18 мм х 160 мм – от 1 до 2 шт. (при необходимости);
- Аугмент большеберцовый XB(F)Q V JC(L) T левый, размер #1, толщина: 5 мм, 10 мм, 15 мм – 1 шт. (при необходимости);
- Аугмент большеберцовый XB(F)Q V JC(R) T правый, размер #1, толщина: 5 мм, 10 мм, 15 мм – 1 шт. (при необходимости);
- Конус большеберцовый XB(F)Q VII JC T размер: #1, #2, #3, #4, толщина: 20 мм – 1 шт. (при необходимости);
- Аугмент бедренный дистальный XB(F)Q I GC(L) T левый, размер #4, толщина: 5 мм, 10 мм, 15 мм – 1 шт. (при необходимости);
- Аугмент бедренный дистальный XB(F)Q II GC(L) T левый, размер #4, толщина: 5 мм, 10 мм, 15 мм – 1 шт. (при необходимости);
- Аугмент бедренный задний универсальный XB(F)Q III GC T размер #4, толщина: 5 мм, 10 мм – от 1 до 2 шт. (при необходимости);
- Надколенник XFQ I BIS PE, размер: 28 мм х 8 мм, 30 мм х 9 мм, 34 мм х 9 мм – 1 шт. (при необходимости);
- Инструкция по применению – 1 шт.;
1766. Набор эндопротеза коленного сустава тотального RSK модель 254, в составе:
- Компонент бедренный XFQ IV GK(R) C правый, размер #4– 1 шт.;
- Вкладыш большеберцовый XFQ IV PD PE, размер #1, толщина: 10 мм – 1 шт.;
- Компонент большеберцовый XB(F)Q IV JP C, размер #1 – 1 шт.;
- Ножка прямая бесцементной фиксации XB(F)Q III GB(JB) T, размер: 10 мм х 40 мм, 11 мм х 40 мм, 12 мм х 40 мм, 13 мм х 40 мм, 14 мм х 40 мм, 16 мм х 40 мм, 18 мм х 40 мм, 10 мм х 80 мм, 11 мм х 80 мм, 12 мм х 80 мм, 13 мм х 80 мм, 14 мм х 80 мм, 16 мм х 80 мм, 18 мм х 80 мм, 10 мм х 120 мм, 11 мм х 120 мм, 12 мм х 120 мм, 13 мм х 120 мм, 14 мм х 120 мм, 16 мм х 120 мм, 18 мм х 120 мм – от 1 до 2 шт. (при необходимости);

- Ножка изогнутая бесцементной фиксации XB(F)Q VI GB(JB) T, размер: 10 мм х 80 мм, 11 мм х 80 мм, 12 мм х 80 мм, 13 мм х 80 мм, 14 мм х 80 мм, 16 мм х 80 мм, 18 мм х 80 мм, 10 мм х 120 мм, 11 мм х 120 мм, 12 мм х 120 мм, 13 мм х 120 мм, 14 мм х 120 мм, 16 мм х 120 мм, 18 мм х 120 мм, 10 мм х 160 мм, 11 мм х 160 мм, 12 мм х 160 мм, 13 мм х 160 мм, 14 мм х 160 мм, 16 мм х 160 мм, 18 мм х 160 мм – от 1 до 2 шт. (при необходимости);
- Ножка изогнутая бесцементной фиксации XB(F)Q VII GB(JB) T, размер: 10 мм х 80 мм, 11 мм х 80 мм, 12 мм х 80 мм, 13 мм х 80 мм, 14 мм х 80 мм, 16 мм х 80 мм, 18 мм х 80 мм, 10 мм х 120 мм, 11 мм х 120 мм, 12 мм х 120 мм, 13 мм х 120 мм, 14 мм х 120 мм, 16 мм х 120 мм, 18 мм х 120 мм, 10 мм х 160 мм, 11 мм х 160 мм, 12 мм х 160 мм, 13 мм х 160 мм, 14 мм х 160 мм, 16 мм х 160 мм, 18 мм х 160 мм – от 1 до 2 шт. (при необходимости);
- Аугмент большеберцовый XB(F)Q V JC(L) T левый, размер #1, толщина: 5 мм, 10 мм, 15 мм – 1 шт. (при необходимости);
- Аугмент большеберцовый XB(F)Q V JC(R) T правый, размер #1, толщина: 5 мм, 10 мм, 15 мм – 1 шт. (при необходимости);
- Конус большеберцовый XB(F)Q VII JC T размер: #1, #2, #3, #4, толщина: 20 мм – 1 шт. (при необходимости);
- Аугмент бедренный дистальный XB(F)Q I GC(R) T правый, размер #4, толщина: 5 мм, 10 мм, 15 мм – 1 шт. (при необходимости);
- Аугмент бедренный дистальный XB(F)Q II GC(R) T правый, размер #4, толщина: 5 мм, 10 мм, 15 мм – 1 шт. (при необходимости);
- Аугмент бедренный задний универсальный XB(F)Q III GC T размер #4, толщина: 5 мм, 10 мм – от 1 до 2 шт. (при необходимости);
- Надколенник XFQ I BIS PE, размер: 28 мм х 8 мм, 30 мм х 9 мм, 34 мм х 9 мм – 1 шт. (при необходимости);
- Инструкция по применению – 1 шт.;
1767. Набор эндопротеза коленного сустава тотального RSK модель 255, в составе:
- Компонент бедренный XFQ IV GK(L) C левый, размер #4– 1 шт.;
- Вкладыш большеберцовый XFQ IV PD PE, размер #1, толщина: 12 мм – 1 шт.;
- Компонент большеберцовый XB(F)Q IV JP C, размер #1 – 1 шт.;
- Ножка прямая бесцементной фиксации XB(F)Q III GB(JB) T, размер: 10 мм х 40 мм, 11 мм х 40 мм, 12 мм х 40 мм, 13 мм х 40 мм, 14 мм х 40 мм, 16 мм х 40 мм, 18 мм х 40 мм, 10 мм х 80 мм, 11 мм х 80 мм, 12 мм х 80 мм, 13 мм х 80 мм, 14 мм х 80 мм, 16 мм х 80 мм, 18 мм х 80 мм, 10 мм х 120 мм, 11 мм х 120 мм, 12 мм х 120 мм, 13 мм х 120 мм, 14 мм х 120 мм, 16 мм х 120 мм, 18 мм х 120 мм – от 1 до 2 шт. (при необходимости);
- Ножка изогнутая бесцементной фиксации XB(F)Q VI GB(JB) T, размер: 10 мм х 80 мм, 11 мм х 80 мм, 12 мм х 80 мм, 13 мм х 80 мм, 14 мм х 80 мм, 16 мм х 80 мм, 18 мм х 80 мм, 10 мм х 120 мм, 11 мм х 120 мм, 12 мм х 120 мм, 13 мм х 120 мм, 14 мм х 120 мм, 16 мм х 120 мм, 18 мм х 120 мм, 10 мм х 160 мм, 11 мм х 160 мм, 12 мм х 160 мм, 13 мм х 160 мм, 14 мм х 160 мм, 16 мм х 160 мм, 18 мм х 160 мм – от 1 до 2 шт. (при необходимости);
- Ножка изогнутая бесцементной фиксации XB(F)Q VII GB(JB) T, размер: 10 мм х 80 мм, 11 мм х 80 мм, 12 мм х 80 мм, 13 мм х 80 мм, 14 мм х 80 мм, 16 мм х 80 мм, 18 мм х 80 мм, 10 мм х 120 мм, 11 мм х 120 мм, 12 мм х 120 мм, 13 мм х 120 мм, 14 мм х 120 мм, 16 мм х 120 мм, 18 мм х 120 мм, 10 мм х 160 мм, 11 мм х 160 мм, 12 мм х 160 мм, 13 мм х 160 мм, 14 мм х 160 мм, 16 мм х 160 мм, 18 мм х 160 мм – от 1 до 2 шт. (при необходимости);
- Аугмент большеберцовый XB(F)Q V JC(L) T левый, размер #1, толщина: 5 мм, 10 мм, 15 мм – 1 шт. (при необходимости);
- Аугмент большеберцовый XB(F)Q V JC(R) T правый, размер #1, толщина: 5 мм, 10 мм, 15 мм – 1 шт. (при необходимости);
- Конус большеберцовый XB(F)Q VII JC T размер: #1, #2, #3, #4, толщина: 20 мм – 1 шт. (при необходимости);
- Аугмент бедренный дистальный XB(F)Q I GC(L) T левый, размер #4, толщина: 5 мм, 10 мм, 15 мм – 1 шт. (при необходимости);
- Аугмент бедренный дистальный XB(F)Q II GC(L) T левый, размер #4, толщина: 5 мм, 10 мм, 15 мм – 1 шт. (при необходимости);
- Аугмент бедренный задний универсальный XB(F)Q III GC T размер #4, толщина: 5 мм, 10 мм – от 1 до 2 шт. (при необходимости);
- Надколенник XFQ I BIS PE, размер: 28 мм х 8 мм, 30 мм х 9 мм, 34 мм х 9 мм – 1 шт. (при необходимости);
- Инструкция по применению – 1 шт.;
1768. Набор эндопротеза коленного сустава тотального RSK модель 256, в составе:
- Компонент бедренный XFQ IV GK(R) C правый, размер #4– 1 шт.;
- Вкладыш большеберцовый XFQ IV PD PE, размер #1, толщина: 12 мм – 1 шт.;

- Компонент большеберцовый XB(F)Q IV JP C, размер #1 – 1 шт.;
- Ножка прямая бесцементной фиксации XB(F)Q III GB(JB) T, размер: 10 мм x 40 мм, 11 мм x 40 мм, 12 мм x 40 мм, 13 мм x 40 мм, 14 мм x 40 мм, 16 мм x 40 мм, 18 мм x 40 мм, 10 мм x 80 мм, 11 мм x 80 мм, 12 мм x 80 мм, 13 мм x 80 мм, 14 мм x 80 мм, 16 мм x 80 мм, 18 мм x 80 мм, 10 мм x 120 мм, 11 мм x 120 мм, 12 мм x 120 мм, 13 мм x 120 мм, 14 мм x 120 мм, 16 мм x 120 мм, 18 мм x 120 мм – от 1 до 2 шт. (при необходимости);
- Ножка изогнутая бесцементной фиксации XB(F)Q VI GB(JB) T, размер: 10 мм x 80 мм, 11 мм x 80 мм, 12 мм x 80 мм, 13 мм x 80 мм, 14 мм x 80 мм, 16 мм x 80 мм, 18 мм x 80 мм, 10 мм x 120 мм, 11 мм x 120 мм, 12 мм x 120 мм, 13 мм x 120 мм, 14 мм x 120 мм, 16 мм x 120 мм, 18 мм x 120 мм, 10 мм x 160 мм, 11 мм x 160 мм, 12 мм x 160 мм, 13 мм x 160 мм, 14 мм x 160 мм, 16 мм x 160 мм, 18 мм x 160 мм – от 1 до 2 шт. (при необходимости);
- Ножка изогнутая бесцементной фиксации XB(F)Q VII GB(JB) T, размер: 10 мм x 80 мм, 11 мм x 80 мм, 12 мм x 80 мм, 13 мм x 80 мм, 14 мм x 80 мм, 16 мм x 80 мм, 18 мм x 80 мм, 10 мм x 120 мм, 11 мм x 120 мм, 12 мм x 120 мм, 13 мм x 120 мм, 14 мм x 120 мм, 16 мм x 120 мм, 18 мм x 120 мм, 10 мм x 160 мм, 11 мм x 160 мм, 12 мм x 160 мм, 13 мм x 160 мм, 14 мм x 160 мм, 16 мм x 160 мм, 18 мм x 160 мм – от 1 до 2 шт. (при необходимости);
- Аугмент большеберцовый XB(F)Q V JC(L) T левый, размер #1, толщина: 5 мм, 10 мм, 15 мм – 1 шт. (при необходимости);
- Аугмент большеберцовый XB(F)Q V JC(R) T правый, размер #1, толщина: 5 мм, 10 мм, 15 мм – 1 шт. (при необходимости);
- Конус большеберцовый XB(F)Q VII JC T размер: #1, #2, #3, #4, толщина: 20 мм – 1 шт. (при необходимости);
- Аугмент бедренный дистальный XB(F)Q I GC(R) T правый, размер #4, толщина: 5 мм, 10 мм, 15 мм – 1 шт. (при необходимости);
- Аугмент бедренный дистальный XB(F)Q II GC(R) T правый, размер #4, толщина: 5 мм, 10 мм, 15 мм – 1 шт. (при необходимости);
- Аугмент бедренный задний универсальный XB(F)Q III GC T размер #4, толщина: 5 мм, 10 мм – от 1 до 2 шт. (при необходимости);
- Надколенник XFQ I BIS PE, размер: 28 мм x 8 мм, 30 мм x 9 мм, 34 мм x 9 мм – 1 шт. (при необходимости);
- Инструкция по применению – 1 шт.;

1769. Набор эндопротеза коленного сустава тотального RSK модель 257, в составе:
- Компонент бедренный XFQ IV GK(L) C левый, размер #4– 1 шт.;
- Вкладыш большеберцовый XFQ IV PD PE, размер #1, толщина: 14 мм – 1 шт.;
- Компонент большеберцовый XB(F)Q IV JP C, размер #1 – 1 шт.;
- Ножка прямая бесцементной фиксации XB(F)Q III GB(JB) T, размер: 10 мм x 40 мм, 11 мм x 40 мм, 12 мм x 40 мм, 13 мм x 40 мм, 14 мм x 40 мм, 16 мм x 40 мм, 18 мм x 40 мм, 10 мм x 80 мм, 11 мм x 80 мм, 12 мм x 80 мм, 13 мм x 80 мм, 14 мм x 80 мм, 16 мм x 80 мм, 18 мм x 80 мм, 10 мм x 120 мм, 11 мм x 120 мм, 12 мм x 120 мм, 13 мм x 120 мм, 14 мм x 120 мм, 16 мм x 120 мм, 18 мм x 120 мм – от 1 до 2 шт. (при необходимости);
- Ножка изогнутая бесцементной фиксации XB(F)Q VI GB(JB) T, размер: 10 мм x 80 мм, 11 мм x 80 мм, 12 мм x 80 мм, 13 мм x 80 мм, 14 мм x 80 мм, 16 мм x 80 мм, 18 мм x 80 мм, 10 мм x 120 мм, 11 мм x 120 мм, 12 мм x 120 мм, 13 мм x 120 мм, 14 мм x 120 мм, 16 мм x 120 мм, 18 мм x 120 мм, 10 мм x 160 мм, 11 мм x 160 мм, 12 мм x 160 мм, 13 мм x 160 мм, 14 мм x 160 мм, 16 мм x 160 мм, 18 мм x 160 мм – от 1 до 2 шт. (при необходимости);
- Ножка изогнутая бесцементной фиксации XB(F)Q VII GB(JB) T, размер: 10 мм x 80 мм, 11 мм x 80 мм, 12 мм x 80 мм, 13 мм x 80 мм, 14 мм x 80 мм, 16 мм x 80 мм, 18 мм x 80 мм, 10 мм x 120 мм, 11 мм x 120 мм, 12 мм x 120 мм, 13 мм x 120 мм, 14 мм x 120 мм, 16 мм x 120 мм, 18 мм x 120 мм, 10 мм x 160 мм, 11 мм x 160 мм, 12 мм x 160 мм, 13 мм x 160 мм, 14 мм x 160 мм, 16 мм x 160 мм, 18 мм x 160 мм – от 1 до 2 шт. (при необходимости);
- Аугмент большеберцовый XB(F)Q V JC(L) T левый, размер #1, толщина: 5 мм, 10 мм, 15 мм – 1 шт. (при необходимости);
- Аугмент большеберцовый XB(F)Q V JC(R) T правый, размер #1, толщина: 5 мм, 10 мм, 15 мм – 1 шт. (при необходимости);
- Конус большеберцовый XB(F)Q VII JC T размер: #1, #2, #3, #4, толщина: 20 мм – 1 шт. (при необходимости);
- Аугмент бедренный дистальный XB(F)Q I GC(L) T левый, размер #4, толщина: 5 мм, 10 мм, 15 мм – 1 шт. (при необходимости);
- Аугмент бедренный дистальный XB(F)Q II GC(L) T левый, размер #4, толщина: 5 мм, 10 мм, 15 мм – 1 шт. (при необходимости);
- Аугмент бедренный задний универсальный XB(F)Q III GC T размер #4, толщина: 5 мм, 10 мм – от 1 до 2 шт. (при необходимости);

- Надколенник XFQ I BIS PE, размер: 28 мм х 8 мм, 30 мм х 9 мм, 34 мм х 9 мм – 1 шт. (при необходимости);
- Инструкция по применению – 1 шт.;
1770. Набор эндопротеза коленного сустава тотального RSK модель 258, в составе:
- Компонент бедренный XFQ IV GK(R) C правый, размер #4– 1 шт.;
- Вкладыш большеберцовый XFQ IV PD PE, размер #1, толщина: 14 мм – 1 шт.;
- Компонент большеберцовый XB(F)Q IV JP C, размер #1 – 1 шт.;
- Ножка прямая бесцементной фиксации XB(F)Q III GB(JB) T, размер: 10 мм х 40 мм, 11 мм х 40 мм, 12 мм х 40 мм, 13 мм х 40 мм, 14 мм х 40 мм, 16 мм х 40 мм, 18 мм х 40 мм, 10 мм х 80 мм, 11 мм х 80 мм, 12 мм х 80 мм, 13 мм х 80 мм, 14 мм х 80 мм, 16 мм х 80 мм, 18 мм х 80 мм, 10 мм х 120 мм, 11 мм х 120 мм, 12 мм х 120 мм, 13 мм х 120 мм, 14 мм х 120 мм, 16 мм х 120 мм, 18 мм х 120 мм – от 1 до 2 шт. (при необходимости);
- Ножка изогнутая бесцементной фиксации XB(F)Q VI GB(JB) T, размер: 10 мм х 80 мм, 11 мм х 80 мм, 12 мм х 80 мм, 13 мм х 80 мм, 14 мм х 80 мм, 16 мм х 80 мм, 18 мм х 80 мм, 10 мм х 120 мм, 11 мм х 120 мм, 12 мм х 120 мм, 13 мм х 120 мм, 14 мм х 120 мм, 16 мм х 120 мм, 18 мм х 120 мм, 10 мм х 160 мм, 11 мм х 160 мм, 12 мм х 160 мм, 13 мм х 160 мм, 14 мм х 160 мм, 16 мм х 160 мм, 18 мм х 160 мм – от 1 до 2 шт. (при необходимости);
- Ножка изогнутая бесцементной фиксации XB(F)Q VII GB(JB) T, размер: 10 мм х 80 мм, 11 мм х 80 мм, 12 мм х 80 мм, 13 мм х 80 мм, 14 мм х 80 мм, 16 мм х 80 мм, 18 мм х 80 мм, 10 мм х 120 мм, 11 мм х 120 мм, 12 мм х 120 мм, 13 мм х 120 мм, 14 мм х 120 мм, 16 мм х 120 мм, 18 мм х 120 мм, 10 мм х 160 мм, 11 мм х 160 мм, 12 мм х 160 мм, 13 мм х 160 мм, 14 мм х 160 мм, 16 мм х 160 мм, 18 мм х 160 мм – от 1 до 2 шт. (при необходимости);
- Аугмент большеберцовый XB(F)Q V JC(L) T левый, размер #1, толщина: 5 мм, 10 мм, 15 мм – 1 шт. (при необходимости);
- Аугмент большеберцовый XB(F)Q V JC(R) T правый, размер #1, толщина: 5 мм, 10 мм, 15 мм – 1 шт. (при необходимости);
- Конус большеберцовый XB(F)Q VII JC T размер: #1, #2, #3, #4, толщина: 20 мм – 1 шт. (при необходимости);
- Аугмент бедренный дистальный XB(F)Q I GC(R) T правый, размер #4, толщина: 5 мм, 10 мм, 15 мм – 1 шт. (при необходимости);
- Аугмент бедренный дистальный XB(F)Q II GC(R) T правый, размер #4, толщина: 5 мм, 10 мм, 15 мм – 1 шт. (при необходимости);
- Аугмент бедренный задний универсальный XB(F)Q III GC T размер #4, толщина: 5 мм, 10 мм – от 1 до 2 шт. (при необходимости);
- Надколенник XFQ I BIS PE, размер: 28 мм х 8 мм, 30 мм х 9 мм, 34 мм х 9 мм – 1 шт. (при необходимости);
- Инструкция по применению – 1 шт.;
1771. Набор эндопротеза коленного сустава тотального RSK модель 259, в составе:
- Компонент бедренный XFQ IV GK(L) C левый, размер #4– 1 шт.;
- Вкладыш большеберцовый XFQ IV PD PE, размер #1, толщина: 16 мм – 1 шт.;
- Компонент большеберцовый XB(F)Q IV JP C, размер #1 – 1 шт.;
- Ножка прямая бесцементной фиксации XB(F)Q III GB(JB) T, размер: 10 мм х 40 мм, 11 мм х 40 мм, 12 мм х 40 мм, 13 мм х 40 мм, 14 мм х 40 мм, 16 мм х 40 мм, 18 мм х 40 мм, 10 мм х 80 мм, 11 мм х 80 мм, 12 мм х 80 мм, 13 мм х 80 мм, 14 мм х 80 мм, 16 мм х 80 мм, 18 мм х 80 мм, 10 мм х 120 мм, 11 мм х 120 мм, 12 мм х 120 мм, 13 мм х 120 мм, 14 мм х 120 мм, 16 мм х 120 мм, 18 мм х 120 мм – от 1 до 2 шт. (при необходимости);
- Ножка изогнутая бесцементной фиксации XB(F)Q VI GB(JB) T, размер: 10 мм х 80 мм, 11 мм х 80 мм, 12 мм х 80 мм, 13 мм х 80 мм, 14 мм х 80 мм, 16 мм х 80 мм, 18 мм х 80 мм, 10 мм х 120 мм, 11 мм х 120 мм, 12 мм х 120 мм, 13 мм х 120 мм, 14 мм х 120 мм, 16 мм х 120 мм, 18 мм х 120 мм, 10 мм х 160 мм, 11 мм х 160 мм, 12 мм х 160 мм, 13 мм х 160 мм, 14 мм х 160 мм, 16 мм х 160 мм, 18 мм х 160 мм – от 1 до 2 шт. (при необходимости);
- Ножка изогнутая бесцементной фиксации XB(F)Q VII GB(JB) T, размер: 10 мм х 80 мм, 11 мм х 80 мм, 12 мм х 80 мм, 13 мм х 80 мм, 14 мм х 80 мм, 16 мм х 80 мм, 18 мм х 80 мм, 10 мм х 120 мм, 11 мм х 120 мм, 12 мм х 120 мм, 13 мм х 120 мм, 14 мм х 120 мм, 16 мм х 120 мм, 18 мм х 120 мм, 10 мм х 160 мм, 11 мм х 160 мм, 12 мм х 160 мм, 13 мм х 160 мм, 14 мм х 160 мм, 16 мм х 160 мм, 18 мм х 160 мм – от 1 до 2 шт. (при необходимости);
- Аугмент большеберцовый XB(F)Q V JC(L) T левый, размер #1, толщина: 5 мм, 10 мм, 15 мм – 1 шт. (при необходимости);
- Аугмент большеберцовый XB(F)Q V JC(R) T правый, размер #1, толщина: 5 мм, 10 мм, 15 мм – 1 шт. (при необходимости);
- Конус большеберцовый XB(F)Q VII JC T размер: #1, #2, #3, #4, толщина: 20 мм – 1 шт. (при необходимости);

- Аугмент бедренный дистальный XB(F)Q I GC(L) T левый, размер #4, толщина: 5 мм, 10 мм, 15 мм – 1 шт. (при необходимости);
- Аугмент бедренный дистальный XB(F)Q II GC(L) T левый, размер #4, толщина: 5 мм, 10 мм, 15 мм – 1 шт. (при необходимости);
- Аугмент бедренный задний универсальный XB(F)Q III GC T размер #4, толщина: 5 мм, 10 мм – от 1 до 2 шт. (при необходимости);
- Надколенник XFQ I BIS PE, размер: 28 мм x 8 мм, 30 мм x 9 мм, 34 мм x 9 мм – 1 шт. (при необходимости);
- Инструкция по применению – 1 шт.;
1772. Набор эндопротеза коленного сустава тотального RSK модель 260, в составе:
- Компонент бедренный XFQ IV GK(R) C правый, размер #4– 1 шт.;
- Вкладыш большеберцовый XFQ IV PD PE, размер #1, толщина: 16 мм – 1 шт.;
- Компонент большеберцовый XB(F)Q IV JP C, размер #1 – 1 шт.;
- Ножка прямая бесцементной фиксации XB(F)Q III GB(JB) T, размер: 10 мм x 40 мм, 11 мм x 40 мм, 12 мм x 40 мм, 13 мм x 40 мм, 14 мм x 40 мм, 16 мм x 40 мм, 18 мм x 40 мм, 10 мм x 80 мм, 11 мм x 80 мм, 12 мм x 80 мм, 13 мм x 80 мм, 14 мм x 80 мм, 16 мм x 80 мм, 18 мм x 80 мм, 10 мм x 120 мм, 11 мм x 120 мм, 12 мм x 120 мм, 13 мм x 120 мм, 14 мм x 120 мм, 16 мм x 120 мм, 18 мм x 120 мм – от 1 до 2 шт. (при необходимости);
- Ножка изогнутая бесцементной фиксации XB(F)Q VI GB(JB) T, размер: 10 мм x 80 мм, 11 мм x 80 мм, 12 мм x 80 мм, 13 мм x 80 мм, 14 мм x 80 мм, 16 мм x 80 мм, 18 мм x 80 мм, 10 мм x 120 мм, 11 мм x 120 мм, 12 мм x 120 мм, 13 мм x 120 мм, 14 мм x 120 мм, 16 мм x 120 мм, 18 мм x 120 мм, 10 мм x 160 мм, 11 мм x 160 мм, 12 мм x 160 мм, 13 мм x 160 мм, 14 мм x 160 мм, 16 мм x 160 мм, 18 мм x 160 мм – от 1 до 2 шт. (при необходимости);
- Ножка изогнутая бесцементной фиксации XB(F)Q VII GB(JB) T, размер: 10 мм x 80 мм, 11 мм x 80 мм, 12 мм x 80 мм, 13 мм x 80 мм, 14 мм x 80 мм, 16 мм x 80 мм, 18 мм x 80 мм, 10 мм x 120 мм, 11 мм x 120 мм, 12 мм x 120 мм, 13 мм x 120 мм, 14 мм x 120 мм, 16 мм x 120 мм, 18 мм x 120 мм, 10 мм x 160 мм, 11 мм x 160 мм, 12 мм x 160 мм, 13 мм x 160 мм, 14 мм x 160 мм, 16 мм x 160 мм, 18 мм x 160 мм – от 1 до 2 шт. (при необходимости);
- Аугмент большеберцовый XB(F)Q V JC(L) T левый, размер #1, толщина: 5 мм, 10 мм, 15 мм – 1 шт. (при необходимости);
- Аугмент большеберцовый XB(F)Q V JC(R) T правый, размер #1, толщина: 5 мм, 10 мм, 15 мм – 1 шт. (при необходимости);
- Конус большеберцовый XB(F)Q VII JC T размер: #1, #2, #3, #4, толщина: 20 мм – 1 шт. (при необходимости);
- Аугмент бедренный дистальный XB(F)Q I GC(R) T правый, размер #4, толщина: 5 мм, 10 мм, 15 мм – 1 шт. (при необходимости);
- Аугмент бедренный дистальный XB(F)Q II GC(R) T правый, размер #4, толщина: 5 мм, 10 мм, 15 мм – 1 шт. (при необходимости);
- Аугмент бедренный задний универсальный XB(F)Q III GC T размер #4, толщина: 5 мм, 10 мм – от 1 до 2 шт. (при необходимости);
- Надколенник XFQ I BIS PE, размер: 28 мм x 8 мм, 30 мм x 9 мм, 34 мм x 9 мм – 1 шт. (при необходимости);
- Инструкция по применению – 1 шт.;
1773. Набор эндопротеза коленного сустава тотального RSK модель 261, в составе:
- Компонент бедренный XFQ IV GK(L) C левый, размер #4– 1 шт.;
- Вкладыш большеберцовый XFQ IV PD PE, размер #1, толщина: 18 мм – 1 шт.;
- Компонент большеберцовый XB(F)Q IV JP C, размер #1 – 1 шт.;
- Ножка прямая бесцементной фиксации XB(F)Q III GB(JB) T, размер: 10 мм x 40 мм, 11 мм x 40 мм, 12 мм x 40 мм, 13 мм x 40 мм, 14 мм x 40 мм, 16 мм x 40 мм, 18 мм x 40 мм, 10 мм x 80 мм, 11 мм x 80 мм, 12 мм x 80 мм, 13 мм x 80 мм, 14 мм x 80 мм, 16 мм x 80 мм, 18 мм x 80 мм, 10 мм x 120 мм, 11 мм x 120 мм, 12 мм x 120 мм, 13 мм x 120 мм, 14 мм x 120 мм, 16 мм x 120 мм, 18 мм x 120 мм – от 1 до 2 шт. (при необходимости);
- Ножка изогнутая бесцементной фиксации XB(F)Q VI GB(JB) T, размер: 10 мм x 80 мм, 11 мм x 80 мм, 12 мм x 80 мм, 13 мм x 80 мм, 14 мм x 80 мм, 16 мм x 80 мм, 18 мм x 80 мм, 10 мм x 120 мм, 11 мм x 120 мм, 12 мм x 120 мм, 13 мм x 120 мм, 14 мм x 120 мм, 16 мм x 120 мм, 18 мм x 120 мм, 10 мм x 160 мм, 11 мм x 160 мм, 12 мм x 160 мм, 13 мм x 160 мм, 14 мм x 160 мм, 16 мм x 160 мм, 18 мм x 160 мм – от 1 до 2 шт. (при необходимости);
- Ножка изогнутая бесцементной фиксации XB(F)Q VII GB(JB) T, размер: 10 мм x 80 мм, 11 мм x 80 мм, 12 мм x 80 мм, 13 мм x 80 мм, 14 мм x 80 мм, 16 мм x 80 мм, 18 мм x 80 мм, 10 мм x 120 мм, 11 мм x 120 мм, 12 мм x 120 мм, 13 мм x 120 мм, 14 мм x 120 мм, 16 мм x 120 мм, 18 мм x 120 мм, 10 мм x 160 мм, 11 мм x 160 мм, 12 мм x 160 мм, 13 мм x 160 мм, 14 мм x 160 мм, 16 мм x 160 мм, 18 мм x 160 мм – от 1 до 2 шт. (при необходимости);

- Аугмент большеберцовый XB(F)Q V JC(L) T левый, размер #1, толщина: 5 мм, 10 мм, 15 мм – 1 шт. (при необходимости);
- Аугмент большеберцовый XB(F)Q V JC(R) T правый, размер #1, толщина: 5 мм, 10 мм, 15 мм – 1 шт. (при необходимости);
- Конус большеберцовый XB(F)Q VII JC T размер: #1, #2, #3, #4, толщина: 20 мм – 1 шт. (при необходимости);
- Аугмент бедренный дистальный XB(F)Q I GC(L) T левый, размер #4, толщина: 5 мм, 10 мм, 15 мм – 1 шт. (при необходимости);
- Аугмент бедренный дистальный XB(F)Q II GC(L) T левый, размер #4, толщина: 5 мм, 10 мм, 15 мм – 1 шт. (при необходимости);
- Аугмент бедренный задний универсальный XB(F)Q III GC T размер #4, толщина: 5 мм, 10 мм – от 1 до 2 шт. (при необходимости);
- Надколенник XFQ I BIS PE, размер: 28 мм x 8 мм, 30 мм x 9 мм, 34 мм x 9 мм – 1 шт. (при необходимости);
- Инструкция по применению – 1 шт.;
1774. Набор эндопротеза коленного сустава тотального RSK модель 262, в составе:
- Компонент бедренный XFQ IV GK(R) C правый, размер #4– 1 шт.;
- Вкладыш большеберцовый XFQ IV PD PE, размер #1, толщина: 18 мм – 1 шт.;
- Компонент большеберцовый XB(F)Q IV JP C, размер #1 – 1 шт.;
- Ножка прямая бесцементной фиксации XB(F)Q III GB(JB) T, размер: 10 мм x 40 мм, 11 мм x 40 мм, 12 мм x 40 мм, 13 мм x 40 мм, 14 мм x 40 мм, 16 мм x 40 мм, 18 мм x 40 мм, 10 мм x 80 мм, 11 мм x 80 мм, 12 мм x 80 мм, 13 мм x 80 мм, 14 мм x 80 мм, 16 мм x 80 мм, 18 мм x 80 мм, 10 мм x 120 мм, 11 мм x 120 мм, 12 мм x 120 мм, 13 мм x 120 мм, 14 мм x 120 мм, 16 мм x 120 мм, 18 мм x 120 мм – от 1 до 2 шт. (при необходимости);
- Ножка изогнутая бесцементной фиксации XB(F)Q VI GB(JB) T, размер: 10 мм x 80 мм, 11 мм x 80 мм, 12 мм x 80 мм, 13 мм x 80 мм, 14 мм x 80 мм, 16 мм x 80 мм, 18 мм x 80 мм, 10 мм x 120 мм, 11 мм x 120 мм, 12 мм x 120 мм, 13 мм x 120 мм, 14 мм x 120 мм, 16 мм x 120 мм, 18 мм x 120 мм, 10 мм x 160 мм, 11 мм x 160 мм, 12 мм x 160 мм, 13 мм x 160 мм, 14 мм x 160 мм, 16 мм x 160 мм, 18 мм x 160 мм – от 1 до 2 шт. (при необходимости);
- Ножка изогнутая бесцементной фиксации XB(F)Q VII GB(JB) T, размер: 10 мм x 80 мм, 11 мм x 80 мм, 12 мм x 80 мм, 13 мм x 80 мм, 14 мм x 80 мм, 16 мм x 80 мм, 18 мм x 80 мм, 10 мм x 120 мм, 11 мм x 120 мм, 12 мм x 120 мм, 13 мм x 120 мм, 14 мм x 120 мм, 16 мм x 120 мм, 18 мм x 120 мм, 10 мм x 160 мм, 11 мм x 160 мм, 12 мм x 160 мм, 13 мм x 160 мм, 14 мм x 160 мм, 16 мм x 160 мм, 18 мм x 160 мм – от 1 до 2 шт. (при необходимости);
- Аугмент большеберцовый XB(F)Q V JC(L) T левый, размер #1, толщина: 5 мм, 10 мм, 15 мм – 1 шт. (при необходимости);
- Аугмент большеберцовый XB(F)Q V JC(R) T правый, размер #1, толщина: 5 мм, 10 мм, 15 мм – 1 шт. (при необходимости);
- Конус большеберцовый XB(F)Q VII JC T размер: #1, #2, #3, #4, толщина: 20 мм – 1 шт. (при необходимости);
- Аугмент бедренный дистальный XB(F)Q I GC(R) T правый, размер #4, толщина: 5 мм, 10 мм, 15 мм – 1 шт. (при необходимости);
- Аугмент бедренный дистальный XB(F)Q II GC(R) T правый, размер #4, толщина: 5 мм, 10 мм, 15 мм – 1 шт. (при необходимости);
- Аугмент бедренный задний универсальный XB(F)Q III GC T размер #4, толщина: 5 мм, 10 мм – от 1 до 2 шт. (при необходимости);
- Надколенник XFQ I BIS PE, размер: 28 мм x 8 мм, 30 мм x 9 мм, 34 мм x 9 мм – 1 шт. (при необходимости);
- Инструкция по применению – 1 шт.;
1775. Набор эндопротеза коленного сустава тотального RSK модель 263, в составе:
- Компонент бедренный XFQ IV GK(L) C левый, размер #4– 1 шт.;
- Вкладыш большеберцовый XFQ IV PD PE, размер #1, толщина: 20 мм – 1 шт.;
- Компонент большеберцовый XB(F)Q IV JP C, размер #1 – 1 шт.;
- Ножка прямая бесцементной фиксации XB(F)Q III GB(JB) T, размер: 10 мм x 40 мм, 11 мм x 40 мм, 12 мм x 40 мм, 13 мм x 40 мм, 14 мм x 40 мм, 16 мм x 40 мм, 18 мм x 40 мм, 10 мм x 80 мм, 11 мм x 80 мм, 12 мм x 80 мм, 13 мм x 80 мм, 14 мм x 80 мм, 16 мм x 80 мм, 18 мм x 80 мм, 10 мм x 120 мм, 11 мм x 120 мм, 12 мм x 120 мм, 13 мм x 120 мм, 14 мм x 120 мм, 16 мм x 120 мм, 18 мм x 120 мм – от 1 до 2 шт. (при необходимости);
- Ножка изогнутая бесцементной фиксации XB(F)Q VI GB(JB) T, размер: 10 мм x 80 мм, 11 мм x 80 мм, 12 мм x 80 мм, 13 мм x 80 мм, 14 мм x 80 мм, 16 мм x 80 мм, 18 мм x 80 мм, 10 мм x 120 мм, 11 мм x 120 мм, 12 мм x 120

мм, 13 мм х 120 мм, 14 мм х 120 мм, 16 мм х 120 мм, 18 мм х 120 мм, 10 мм х 160 мм, 11 мм х 160 мм, 12 мм х 160 мм, 13 мм х 160 мм, 14 мм х 160 мм, 16 мм х 160 мм, 18 мм х 160 мм – от 1 до 2 шт. (при необходимости);
- Ножка изогнутая бесцементной фиксации XB(F)Q VII GB(JB) T, размер: 10 мм х 80 мм, 11 мм х 80 мм, 12 мм х 80 мм, 13 мм х 80 мм, 14 мм х 80 мм, 16 мм х 80 мм, 18 мм х 80 мм, 10 мм х 120 мм, 11 мм х 120 мм, 12 мм х 120 мм, 13 мм х 120 мм, 14 мм х 120 мм, 16 мм х 120 мм, 18 мм х 120 мм, 10 мм х 160 мм, 11 мм х 160 мм, 12 мм х 160 мм, 13 мм х 160 мм, 14 мм х 160 мм, 16 мм х 160 мм, 18 мм х 160 мм – от 1 до 2 шт. (при необходимости);
- Аугмент большеберцовый XB(F)Q V JC(L) T левый, размер #1, толщина: 5 мм, 10 мм, 15 мм – 1 шт. (при необходимости);
- Аугмент большеберцовый XB(F)Q V JC(R) T правый, размер #1, толщина: 5 мм, 10 мм, 15 мм – 1 шт. (при необходимости);
- Конус большеберцовый XB(F)Q VII JC T размер: #1, #2, #3, #4, толщина: 20 мм – 1 шт. (при необходимости);
- Аугмент бедренный дистальный XB(F)Q I GC(L) T левый, размер #4, толщина: 5 мм, 10 мм, 15 мм – 1 шт. (при необходимости);
- Аугмент бедренный дистальный XB(F)Q II GC(L) T левый, размер #4, толщина: 5 мм, 10 мм, 15 мм – 1 шт. (при необходимости);
- Аугмент бедренный задний универсальный XB(F)Q III GC T размер #4, толщина: 5 мм, 10 мм – от 1 до 2 шт. (при необходимости);
- Надколенник XFQ I BIS PE, размер: 28 мм х 8 мм, 30 мм х 9 мм, 34 мм х 9 мм – 1 шт. (при необходимости);
- Инструкция по применению – 1 шт.;
1776. Набор эндопротеза коленного сустава тотального RSK модель 264, в составе:
- Компонент бедренный XFQ IV GK(R) C правый, размер #4– 1 шт.;
- Вкладыш большеберцовый XFQ IV PD PE, размер #1, толщина: 20 мм – 1 шт.;
- Компонент большеберцовый XB(F)Q IV JP C, размер #1 – 1 шт.;
- Ножка прямая бесцементной фиксации XB(F)Q III GB(JB) T, размер: 10 мм х 40 мм, 11 мм х 40 мм, 12 мм х 40 мм, 13 мм х 40 мм, 14 мм х 40 мм, 16 мм х 40 мм, 18 мм х 40 мм, 10 мм х 80 мм, 11 мм х 80 мм, 12 мм х 80 мм, 13 мм х 80 мм, 14 мм х 80 мм, 16 мм х 80 мм, 18 мм х 80 мм, 10 мм х 120 мм, 11 мм х 120 мм, 12 мм х 120 мм, 13 мм х 120 мм, 14 мм х 120 мм, 16 мм х 120 мм, 18 мм х 120 мм – от 1 до 2 шт. (при необходимости);
- Ножка изогнутая бесцементной фиксации XB(F)Q VI GB(JB) T, размер: 10 мм х 80 мм, 11 мм х 80 мм, 12 мм х 80 мм, 13 мм х 80 мм, 14 мм х 80 мм, 16 мм х 80 мм, 18 мм х 80 мм, 10 мм х 120 мм, 11 мм х 120 мм, 12 мм х 120 мм, 13 мм х 120 мм, 14 мм х 120 мм, 16 мм х 120 мм, 18 мм х 120 мм, 10 мм х 160 мм, 11 мм х 160 мм, 12 мм х 160 мм, 13 мм х 160 мм, 14 мм х 160 мм, 16 мм х 160 мм, 18 мм х 160 мм – от 1 до 2 шт. (при необходимости);
- Ножка изогнутая бесцементной фиксации XB(F)Q VII GB(JB) T, размер: 10 мм х 80 мм, 11 мм х 80 мм, 12 мм х 80 мм, 13 мм х 80 мм, 14 мм х 80 мм, 16 мм х 80 мм, 18 мм х 80 мм, 10 мм х 120 мм, 11 мм х 120 мм, 12 мм х 120 мм, 13 мм х 120 мм, 14 мм х 120 мм, 16 мм х 120 мм, 18 мм х 120 мм, 10 мм х 160 мм, 11 мм х 160 мм, 12 мм х 160 мм, 13 мм х 160 мм, 14 мм х 160 мм, 16 мм х 160 мм, 18 мм х 160 мм – от 1 до 2 шт. (при необходимости);
- Аугмент большеберцовый XB(F)Q V JC(L) T левый, размер #1, толщина: 5 мм, 10 мм, 15 мм – 1 шт. (при необходимости);
- Аугмент большеберцовый XB(F)Q V JC(R) T правый, размер #1, толщина: 5 мм, 10 мм, 15 мм – 1 шт. (при необходимости);
- Конус большеберцовый XB(F)Q VII JC T размер: #1, #2, #3, #4, толщина: 20 мм – 1 шт. (при необходимости);
- Аугмент бедренный дистальный XB(F)Q I GC(R) T правый, размер #4, толщина: 5 мм, 10 мм, 15 мм – 1 шт. (при необходимости);
- Аугмент бедренный дистальный XB(F)Q II GC(R) T правый, размер #4, толщина: 5 мм, 10 мм, 15 мм – 1 шт. (при необходимости);
- Аугмент бедренный задний универсальный XB(F)Q III GC T размер #4, толщина: 5 мм, 10 мм – от 1 до 2 шт. (при необходимости);
- Надколенник XFQ I BIS PE, размер: 28 мм х 8 мм, 30 мм х 9 мм, 34 мм х 9 мм – 1 шт. (при необходимости);
- Инструкция по применению – 1 шт.;
1777. Набор эндопротеза коленного сустава тотального RSK модель 265, в составе:
- Компонент бедренный XFQ IV GK(L) C левый, размер #4– 1 шт.;
- Вкладыш большеберцовый XFQ IV PD PE, размер #2, толщина: 10 мм – 1 шт.;
- Компонент большеберцовый XB(F)Q IV JP C, размер #2 – 1 шт.;

- Ножка прямая бесцементной фиксации XB(F)Q III GB(JB) T, размер: 10 мм х 40 мм, 11 мм х 40 мм, 12 мм х 40 мм, 13 мм х 40 мм, 14 мм х 40 мм, 16 мм х 40 мм, 18 мм х 40 мм, 10 мм х 80 мм, 11 мм х 80 мм, 12 мм х 80 мм, 13 мм х 80 мм, 14 мм х 80 мм, 16 мм х 80 мм, 18 мм х 80 мм, 10 мм х 120 мм, 11 мм х 120 мм, 12 мм х 120 мм, 13 мм х 120 мм, 14 мм х 120 мм, 16 мм х 120 мм, 18 мм х 120 мм – от 1 до 2 шт. (при необходимости);
- Ножка изогнутая бесцементной фиксации XB(F)Q VI GB(JB) T, размер: 10 мм х 80 мм, 11 мм х 80 мм, 12 мм х 80 мм, 13 мм х 80 мм, 14 мм х 80 мм, 16 мм х 80 мм, 18 мм х 80 мм, 10 мм х 120 мм, 11 мм х 120 мм, 12 мм х 120 мм, 13 мм х 120 мм, 14 мм х 120 мм, 16 мм х 120 мм, 18 мм х 120 мм, 10 мм х 160 мм, 11 мм х 160 мм, 12 мм х 160 мм, 13 мм х 160 мм, 14 мм х 160 мм, 16 мм х 160 мм, 18 мм х 160 мм – от 1 до 2 шт. (при необходимости);
- Ножка изогнутая бесцементной фиксации XB(F)Q VII GB(JB) T, размер: 10 мм х 80 мм, 11 мм х 80 мм, 12 мм х 80 мм, 13 мм х 80 мм, 14 мм х 80 мм, 16 мм х 80 мм, 18 мм х 80 мм, 10 мм х 120 мм, 11 мм х 120 мм, 12 мм х 120 мм, 13 мм х 120 мм, 14 мм х 120 мм, 16 мм х 120 мм, 18 мм х 120 мм, 10 мм х 160 мм, 11 мм х 160 мм, 12 мм х 160 мм, 13 мм х 160 мм, 14 мм х 160 мм, 16 мм х 160 мм, 18 мм х 160 мм – от 1 до 2 шт. (при необходимости);
- Аугмент большеберцовый XB(F)Q V JC(L) T левый, размер #2, толщина: 5 мм, 10 мм, 15 мм – 1 шт. (при необходимости);
- Аугмент большеберцовый XB(F)Q V JC(R) T правый, размер #2, толщина: 5 мм, 10 мм, 15 мм – 1 шт. (при необходимости);
- Конус большеберцовый XB(F)Q VII JC T размер: #1, #2, #3, #4, толщина: 20 мм – 1 шт. (при необходимости);
- Аугмент бедренный дистальный XB(F)Q I GC(L) T левый, размер #4, толщина: 5 мм, 10 мм, 15 мм – 1 шт. (при необходимости);
- Аугмент бедренный дистальный XB(F)Q II GC(L) T левый, размер #4, толщина: 5 мм, 10 мм, 15 мм – 1 шт. (при необходимости);
- Аугмент бедренный задний универсальный XB(F)Q III GC T размер #4, толщина: 5 мм, 10 мм – от 1 до 2 шт. (при необходимости);
- Надколенник XFQ I BIS PE, размер: 28 мм х 8 мм, 30 мм х 9 мм, 34 мм х 9 мм – 1 шт. (при необходимости);
- Инструкция по применению – 1 шт.;
1778. Набор эндопротеза коленного сустава тотального RSK модель 266, в составе:
- Компонент бедренный XFQ IV GK(R) C правый, размер #4– 1 шт.;
- Вкладыш большеберцовый XFQ IV PD PE, размер #2, толщина: 10 мм – 1 шт.;
- Компонент большеберцовый XB(F)Q IV JP C, размер #2 – 1 шт.;
- Ножка прямая бесцементной фиксации XB(F)Q III GB(JB) T, размер: 10 мм х 40 мм, 11 мм х 40 мм, 12 мм х 40 мм, 13 мм х 40 мм, 14 мм х 40 мм, 16 мм х 40 мм, 18 мм х 40 мм, 10 мм х 80 мм, 11 мм х 80 мм, 12 мм х 80 мм, 13 мм х 80 мм, 14 мм х 80 мм, 16 мм х 80 мм, 18 мм х 80 мм, 10 мм х 120 мм, 11 мм х 120 мм, 12 мм х 120 мм, 13 мм х 120 мм, 14 мм х 120 мм, 16 мм х 120 мм, 18 мм х 120 мм – от 1 до 2 шт. (при необходимости);
- Ножка изогнутая бесцементной фиксации XB(F)Q VI GB(JB) T, размер: 10 мм х 80 мм, 11 мм х 80 мм, 12 мм х 80 мм, 13 мм х 80 мм, 14 мм х 80 мм, 16 мм х 80 мм, 18 мм х 80 мм, 10 мм х 120 мм, 11 мм х 120 мм, 12 мм х 120 мм, 13 мм х 120 мм, 14 мм х 120 мм, 16 мм х 120 мм, 18 мм х 120 мм, 10 мм х 160 мм, 11 мм х 160 мм, 12 мм х 160 мм, 13 мм х 160 мм, 14 мм х 160 мм, 16 мм х 160 мм, 18 мм х 160 мм – от 1 до 2 шт. (при необходимости);
- Ножка изогнутая бесцементной фиксации XB(F)Q VII GB(JB) T, размер: 10 мм х 80 мм, 11 мм х 80 мм, 12 мм х 80 мм, 13 мм х 80 мм, 14 мм х 80 мм, 16 мм х 80 мм, 18 мм х 80 мм, 10 мм х 120 мм, 11 мм х 120 мм, 12 мм х 120 мм, 13 мм х 120 мм, 14 мм х 120 мм, 16 мм х 120 мм, 18 мм х 120 мм, 10 мм х 160 мм, 11 мм х 160 мм, 12 мм х 160 мм, 13 мм х 160 мм, 14 мм х 160 мм, 16 мм х 160 мм, 18 мм х 160 мм – от 1 до 2 шт. (при необходимости);
- Аугмент большеберцовый XB(F)Q V JC(L) T левый, размер #2, толщина: 5 мм, 10 мм, 15 мм – 1 шт. (при необходимости);
- Аугмент большеберцовый XB(F)Q V JC(R) T правый, размер #2, толщина: 5 мм, 10 мм, 15 мм – 1 шт. (при необходимости);
- Конус большеберцовый XB(F)Q VII JC T размер: #1, #2, #3, #4, толщина: 20 мм – 1 шт. (при необходимости);
- Аугмент бедренный дистальный XB(F)Q I GC(R) T правый, размер #4, толщина: 5 мм, 10 мм, 15 мм – 1 шт. (при необходимости);
- Аугмент бедренный дистальный XB(F)Q II GC(R) T правый, размер #4, толщина: 5 мм, 10 мм, 15 мм – 1 шт. (при необходимости);
- Аугмент бедренный задний универсальный XB(F)Q III GC T размер #4, толщина: 5 мм, 10 мм – от 1 до 2 шт. (при необходимости);
- Надколенник XFQ I BIS PE, размер: 28 мм х 8 мм, 30 мм х 9 мм, 34 мм х 9 мм – 1 шт. (при необходимости);

- Инструкция по применению – 1 шт.;
1779. Набор эндопротеза коленного сустава тотального RSK модель 267, в составе:
- Компонент бедренный XFQ IV GK(L) C левый, размер #4– 1 шт.;
- Вкладыш большеберцовый XFQ IV PD PE, размер #2, толщина: 12 мм – 1 шт.;
- Компонент большеберцовый XB(F)Q IV JP C, размер #2 – 1 шт.;
- Ножка прямая бесцементной фиксации XB(F)Q III GB(JB) T, размер: 10 мм х 40 мм, 11 мм х 40 мм, 12 мм х 40 мм, 13 мм х 40 мм, 14 мм х 40 мм, 16 мм х 40 мм, 18 мм х 40 мм, 10 мм х 80 мм, 11 мм х 80 мм, 12 мм х 80 мм, 13 мм х 80 мм, 14 мм х 80 мм, 16 мм х 80 мм, 18 мм х 80 мм, 10 мм х 120 мм, 11 мм х 120 мм, 12 мм х 120 мм, 13 мм х 120 мм, 14 мм х 120 мм, 16 мм х 120 мм, 18 мм х 120 мм – от 1 до 2 шт. (при необходимости);
- Ножка изогнутая бесцементной фиксации XB(F)Q VI GB(JB) T, размер: 10 мм х 80 мм, 11 мм х 80 мм, 12 мм х 80 мм, 13 мм х 80 мм, 14 мм х 80 мм, 16 мм х 80 мм, 18 мм х 80 мм, 10 мм х 120 мм, 11 мм х 120 мм, 12 мм х 120 мм, 13 мм х 120 мм, 14 мм х 120 мм, 16 мм х 120 мм, 18 мм х 120 мм, 10 мм х 160 мм, 11 мм х 160 мм, 12 мм х 160 мм, 13 мм х 160 мм, 14 мм х 160 мм, 16 мм х 160 мм, 18 мм х 160 мм – от 1 до 2 шт. (при необходимости);
- Ножка изогнутая бесцементной фиксации XB(F)Q VII GB(JB) T, размер: 10 мм х 80 мм, 11 мм х 80 мм, 12 мм х 80 мм, 13 мм х 80 мм, 14 мм х 80 мм, 16 мм х 80 мм, 18 мм х 80 мм, 10 мм х 120 мм, 11 мм х 120 мм, 12 мм х 120 мм, 13 мм х 120 мм, 14 мм х 120 мм, 16 мм х 120 мм, 18 мм х 120 мм, 10 мм х 160 мм, 11 мм х 160 мм, 12 мм х 160 мм, 13 мм х 160 мм, 14 мм х 160 мм, 16 мм х 160 мм, 18 мм х 160 мм – от 1 до 2 шт. (при необходимости);
- Аугмент большеберцовый XB(F)Q V JC(L) T левый, размер #2, толщина: 5 мм, 10 мм, 15 мм – 1 шт. (при необходимости);
- Аугмент большеберцовый XB(F)Q V JC(R) T правый, размер #2, толщина: 5 мм, 10 мм, 15 мм – 1 шт. (при необходимости);
- Конус большеберцовый XB(F)Q VII JC T размер: #1, #2, #3, #4, толщина: 20 мм – 1 шт. (при необходимости);
- Аугмент бедренный дистальный XB(F)Q I GC(L) T левый, размер #4, толщина: 5 мм, 10 мм, 15 мм – 1 шт. (при необходимости);
- Аугмент бедренный дистальный XB(F)Q II GC(L) T левый, размер #4, толщина: 5 мм, 10 мм, 15 мм – 1 шт. (при необходимости);
- Аугмент бедренный задний универсальный XB(F)Q III GC T размер #4, толщина: 5 мм, 10 мм – от 1 до 2 шт. (при необходимости);
- Надколенник XFQ I BIS PE, размер: 28 мм х 8 мм, 30 мм х 9 мм, 34 мм х 9 мм – 1 шт. (при необходимости);
- Инструкция по применению – 1 шт.;
1780. Набор эндопротеза коленного сустава тотального RSK модель 268, в составе:
- Компонент бедренный XFQ IV GK(R) C правый, размер #4– 1 шт.;
- Вкладыш большеберцовый XFQ IV PD PE, размер #2, толщина: 12 мм – 1 шт.;
- Компонент большеберцовый XB(F)Q IV JP C, размер #2 – 1 шт.;
- Ножка прямая бесцементной фиксации XB(F)Q III GB(JB) T, размер: 10 мм х 40 мм, 11 мм х 40 мм, 12 мм х 40 мм, 13 мм х 40 мм, 14 мм х 40 мм, 16 мм х 40 мм, 18 мм х 40 мм, 10 мм х 80 мм, 11 мм х 80 мм, 12 мм х 80 мм, 13 мм х 80 мм, 14 мм х 80 мм, 16 мм х 80 мм, 18 мм х 80 мм, 10 мм х 120 мм, 11 мм х 120 мм, 12 мм х 120 мм, 13 мм х 120 мм, 14 мм х 120 мм, 16 мм х 120 мм, 18 мм х 120 мм – от 1 до 2 шт. (при необходимости);
- Ножка изогнутая бесцементной фиксации XB(F)Q VI GB(JB) T, размер: 10 мм х 80 мм, 11 мм х 80 мм, 12 мм х 80 мм, 13 мм х 80 мм, 14 мм х 80 мм, 16 мм х 80 мм, 18 мм х 80 мм, 10 мм х 120 мм, 11 мм х 120 мм, 12 мм х 120 мм, 13 мм х 120 мм, 14 мм х 120 мм, 16 мм х 120 мм, 18 мм х 120 мм, 10 мм х 160 мм, 11 мм х 160 мм, 12 мм х 160 мм, 13 мм х 160 мм, 14 мм х 160 мм, 16 мм х 160 мм, 18 мм х 160 мм – от 1 до 2 шт. (при необходимости);
- Ножка изогнутая бесцементной фиксации XB(F)Q VII GB(JB) T, размер: 10 мм х 80 мм, 11 мм х 80 мм, 12 мм х 80 мм, 13 мм х 80 мм, 14 мм х 80 мм, 16 мм х 80 мм, 18 мм х 80 мм, 10 мм х 120 мм, 11 мм х 120 мм, 12 мм х 120 мм, 13 мм х 120 мм, 14 мм х 120 мм, 16 мм х 120 мм, 18 мм х 120 мм, 10 мм х 160 мм, 11 мм х 160 мм, 12 мм х 160 мм, 13 мм х 160 мм, 14 мм х 160 мм, 16 мм х 160 мм, 18 мм х 160 мм – от 1 до 2 шт. (при необходимости);
- Аугмент большеберцовый XB(F)Q V JC(L) T левый, размер #2, толщина: 5 мм, 10 мм, 15 мм – 1 шт. (при необходимости);
- Аугмент большеберцовый XB(F)Q V JC(R) T правый, размер #2, толщина: 5 мм, 10 мм, 15 мм – 1 шт. (при необходимости);
- Конус большеберцовый XB(F)Q VII JC T размер: #1, #2, #3, #4, толщина: 20 мм – 1 шт. (при необходимости);
- Аугмент бедренный дистальный XB(F)Q I GC(R) T правый, размер #4, толщина: 5 мм, 10 мм, 15 мм – 1 шт. (при необходимости);

- Аугмент бедренный дистальный XB(F)Q II GC(R) T правый, размер #4, толщина: 5 мм, 10 мм, 15 мм – 1 шт. (при необходимости);
- Аугмент бедренный задний универсальный XB(F)Q III GC T размер #4, толщина: 5 мм, 10 мм – от 1 до 2 шт. (при необходимости);
- Надколенник XFQ I BIS PE, размер: 28 мм x 8 мм, 30 мм x 9 мм, 34 мм x 9 мм – 1 шт. (при необходимости);
- Инструкция по применению – 1 шт.;

1781. Набор эндопротеза коленного сустава тотального RSK модель 269, в составе:
- Компонент бедренный XFQ IV GK(L) C левый, размер #4– 1 шт.;
- Вкладыш большеберцовый XFQ IV PD PE, размер #2, толщина: 14 мм – 1 шт.;
- Компонент большеберцовый XB(F)Q IV JP C, размер #2 – 1 шт.;
- Ножка прямая бесцементной фиксации XB(F)Q III GB(JB) T, размер: 10 мм x 40 мм, 11 мм x 40 мм, 12 мм x 40 мм, 13 мм x 40 мм, 14 мм x 40 мм, 16 мм x 40 мм, 18 мм x 40 мм, 10 мм x 80 мм, 11 мм x 80 мм, 12 мм x 80 мм, 13 мм x 80 мм, 14 мм x 80 мм, 16 мм x 80 мм, 18 мм x 80 мм, 10 мм x 120 мм, 11 мм x 120 мм, 12 мм x 120 мм, 13 мм x 120 мм, 14 мм x 120 мм, 16 мм x 120 мм, 18 мм x 120 мм – от 1 до 2 шт. (при необходимости);
- Ножка изогнутая бесцементной фиксации XB(F)Q VI GB(JB) T, размер: 10 мм x 80 мм, 11 мм x 80 мм, 12 мм x 80 мм, 13 мм x 80 мм, 14 мм x 80 мм, 16 мм x 80 мм, 18 мм x 80 мм, 10 мм x 120 мм, 11 мм x 120 мм, 12 мм x 120 мм, 13 мм x 120 мм, 14 мм x 120 мм, 16 мм x 120 мм, 18 мм x 120 мм, 10 мм x 160 мм, 11 мм x 160 мм, 12 мм x 160 мм, 13 мм x 160 мм, 14 мм x 160 мм, 16 мм x 160 мм, 18 мм x 160 мм – от 1 до 2 шт. (при необходимости);
- Ножка изогнутая бесцементной фиксации XB(F)Q VII GB(JB) T, размер: 10 мм x 80 мм, 11 мм x 80 мм, 12 мм x 80 мм, 13 мм x 80 мм, 14 мм x 80 мм, 16 мм x 80 мм, 18 мм x 80 мм, 10 мм x 120 мм, 11 мм x 120 мм, 12 мм x 120 мм, 13 мм x 120 мм, 14 мм x 120 мм, 16 мм x 120 мм, 18 мм x 120 мм, 10 мм x 160 мм, 11 мм x 160 мм, 12 мм x 160 мм, 13 мм x 160 мм, 14 мм x 160 мм, 16 мм x 160 мм, 18 мм x 160 мм – от 1 до 2 шт. (при необходимости);
- Аугмент большеберцовый XB(F)Q V JC(L) T левый, размер #2, толщина: 5 мм, 10 мм, 15 мм – 1 шт. (при необходимости);
- Аугмент большеберцовый XB(F)Q V JC(R) T правый, размер #2, толщина: 5 мм, 10 мм, 15 мм – 1 шт. (при необходимости);
- Конус большеберцовый XB(F)Q VII JC T размер: #1, #2, #3, #4, толщина: 20 мм – 1 шт. (при необходимости);
- Аугмент бедренный дистальный XB(F)Q I GC(L) T левый, размер #4, толщина: 5 мм, 10 мм, 15 мм – 1 шт. (при необходимости);
- Аугмент бедренный дистальный XB(F)Q II GC(L) T левый, размер #4, толщина: 5 мм, 10 мм, 15 мм – 1 шт. (при необходимости);
- Аугмент бедренный задний универсальный XB(F)Q III GC T размер #4, толщина: 5 мм, 10 мм – от 1 до 2 шт. (при необходимости);
- Надколенник XFQ I BIS PE, размер: 28 мм x 8 мм, 30 мм x 9 мм, 34 мм x 9 мм – 1 шт. (при необходимости);
- Инструкция по применению – 1 шт.;

1782. Набор эндопротеза коленного сустава тотального RSK модель 270, в составе:
- Компонент бедренный XFQ IV GK(R) C правый, размер #4– 1 шт.;
- Вкладыш большеберцовый XFQ IV PD PE, размер #2, толщина: 14 мм – 1 шт.;
- Компонент большеберцовый XB(F)Q IV JP C, размер #2 – 1 шт.;
- Ножка прямая бесцементной фиксации XB(F)Q III GB(JB) T, размер: 10 мм x 40 мм, 11 мм x 40 мм, 12 мм x 40 мм, 13 мм x 40 мм, 14 мм x 40 мм, 16 мм x 40 мм, 18 мм x 40 мм, 10 мм x 80 мм, 11 мм x 80 мм, 12 мм x 80 мм, 13 мм x 80 мм, 14 мм x 80 мм, 16 мм x 80 мм, 18 мм x 80 мм, 10 мм x 120 мм, 11 мм x 120 мм, 12 мм x 120 мм, 13 мм x 120 мм, 14 мм x 120 мм, 16 мм x 120 мм, 18 мм x 120 мм – от 1 до 2 шт. (при необходимости);
- Ножка изогнутая бесцементной фиксации XB(F)Q VI GB(JB) T, размер: 10 мм x 80 мм, 11 мм x 80 мм, 12 мм x 80 мм, 13 мм x 80 мм, 14 мм x 80 мм, 16 мм x 80 мм, 18 мм x 80 мм, 10 мм x 120 мм, 11 мм x 120 мм, 12 мм x 120 мм, 13 мм x 120 мм, 14 мм x 120 мм, 16 мм x 120 мм, 18 мм x 120 мм, 10 мм x 160 мм, 11 мм x 160 мм, 12 мм x 160 мм, 13 мм x 160 мм, 14 мм x 160 мм, 16 мм x 160 мм, 18 мм x 160 мм – от 1 до 2 шт. (при необходимости);
- Ножка изогнутая бесцементной фиксации XB(F)Q VII GB(JB) T, размер: 10 мм x 80 мм, 11 мм x 80 мм, 12 мм x 80 мм, 13 мм x 80 мм, 14 мм x 80 мм, 16 мм x 80 мм, 18 мм x 80 мм, 10 мм x 120 мм, 11 мм x 120 мм, 12 мм x 120 мм, 13 мм x 120 мм, 14 мм x 120 мм, 16 мм x 120 мм, 18 мм x 120 мм, 10 мм x 160 мм, 11 мм x 160 мм, 12 мм x 160 мм, 13 мм x 160 мм, 14 мм x 160 мм, 16 мм x 160 мм, 18 мм x 160 мм – от 1 до 2 шт. (при необходимости);
- Аугмент большеберцовый XB(F)Q V JC(L) T левый, размер #2, толщина: 5 мм, 10 мм, 15 мм – 1 шт. (при необходимости);

- Аугмент большеберцовый XB(F)Q V JC(R) T правый, размер #2, толщина: 5 мм, 10 мм, 15 мм – 1 шт. (при необходимости);
- Конус большеберцовый XB(F)Q VII JC T размер: #1, #2, #3, #4, толщина: 20 мм – 1 шт. (при необходимости);
- Аугмент бедренный дистальный XB(F)Q I GC(R) T правый, размер #4, толщина: 5 мм, 10 мм, 15 мм – 1 шт. (при необходимости);
- Аугмент бедренный дистальный XB(F)Q II GC(R) T правый, размер #4, толщина: 5 мм, 10 мм, 15 мм – 1 шт. (при необходимости);
- Аугмент бедренный задний универсальный XB(F)Q III GC T размер #4, толщина: 5 мм, 10 мм – от 1 до 2 шт. (при необходимости);
- Надколенник XFQ I BIS PE, размер: 28 мм x 8 мм, 30 мм x 9 мм, 34 мм x 9 мм – 1 шт. (при необходимости);
- Инструкция по применению – 1 шт.;

1783. Набор эндопротеза коленного сустава тотального RSK модель 271, в составе:
- Компонент бедренный XFQ IV GK(L) C левый, размер #4– 1 шт.;
- Вкладыш большеберцовый XFQ IV PD PE, размер #2, толщина: 16 мм – 1 шт.;
- Компонент большеберцовый XB(F)Q IV JP C, размер #2 – 1 шт.;
- Ножка прямая бесцементной фиксации XB(F)Q III GB(JB) T, размер: 10 мм x 40 мм, 11 мм x 40 мм, 12 мм x 40 мм, 13 мм x 40 мм, 14 мм x 40 мм, 16 мм x 40 мм, 18 мм x 40 мм, 10 мм x 80 мм, 11 мм x 80 мм, 12 мм x 80 мм, 13 мм x 80 мм, 14 мм x 80 мм, 16 мм x 80 мм, 18 мм x 80 мм, 10 мм x 120 мм, 11 мм x 120 мм, 12 мм x 120 мм, 13 мм x 120 мм, 14 мм x 120 мм, 16 мм x 120 мм, 18 мм x 120 мм – от 1 до 2 шт. (при необходимости);
- Ножка изогнутая бесцементной фиксации XB(F)Q VI GB(JB) T, размер: 10 мм x 80 мм, 11 мм x 80 мм, 12 мм x 80 мм, 13 мм x 80 мм, 14 мм x 80 мм, 16 мм x 80 мм, 18 мм x 80 мм, 10 мм x 120 мм, 11 мм x 120 мм, 12 мм x 120 мм, 13 мм x 120 мм, 14 мм x 120 мм, 16 мм x 120 мм, 18 мм x 120 мм, 10 мм x 160 мм, 11 мм x 160 мм, 12 мм x 160 мм, 13 мм x 160 мм, 14 мм x 160 мм, 16 мм x 160 мм, 18 мм x 160 мм – от 1 до 2 шт. (при необходимости);
- Ножка изогнутая бесцементной фиксации XB(F)Q VII GB(JB) T, размер: 10 мм x 80 мм, 11 мм x 80 мм, 12 мм x 80 мм, 13 мм x 80 мм, 14 мм x 80 мм, 16 мм x 80 мм, 18 мм x 80 мм, 10 мм x 120 мм, 11 мм x 120 мм, 12 мм x 120 мм, 13 мм x 120 мм, 14 мм x 120 мм, 16 мм x 120 мм, 18 мм x 120 мм, 10 мм x 160 мм, 11 мм x 160 мм, 12 мм x 160 мм, 13 мм x 160 мм, 14 мм x 160 мм, 16 мм x 160 мм, 18 мм x 160 мм – от 1 до 2 шт. (при необходимости);
- Аугмент большеберцовый XB(F)Q V JC(L) T левый, размер #2, толщина: 5 мм, 10 мм, 15 мм – 1 шт. (при необходимости);
- Аугмент большеберцовый XB(F)Q V JC(R) T правый, размер #2, толщина: 5 мм, 10 мм, 15 мм – 1 шт. (при необходимости);
- Конус большеберцовый XB(F)Q VII JC T размер: #1, #2, #3, #4, толщина: 20 мм – 1 шт. (при необходимости);
- Аугмент бедренный дистальный XB(F)Q I GC(L) T левый, размер #4, толщина: 5 мм, 10 мм, 15 мм – 1 шт. (при необходимости);
- Аугмент бедренный дистальный XB(F)Q II GC(L) T левый, размер #4, толщина: 5 мм, 10 мм, 15 мм – 1 шт. (при необходимости);
- Аугмент бедренный задний универсальный XB(F)Q III GC T размер #4, толщина: 5 мм, 10 мм – от 1 до 2 шт. (при необходимости);
- Надколенник XFQ I BIS PE, размер: 28 мм x 8 мм, 30 мм x 9 мм, 34 мм x 9 мм – 1 шт. (при необходимости);
- Инструкция по применению – 1 шт.;

1784. Набор эндопротеза коленного сустава тотального RSK модель 272, в составе:
- Компонент бедренный XFQ IV GK(R) C правый, размер #4– 1 шт.;
- Вкладыш большеберцовый XFQ IV PD PE, размер #2, толщина: 16 мм – 1 шт.;
- Компонент большеберцовый XB(F)Q IV JP C, размер #2 – 1 шт.;
- Ножка прямая бесцементной фиксации XB(F)Q III GB(JB) T, размер: 10 мм x 40 мм, 11 мм x 40 мм, 12 мм x 40 мм, 13 мм x 40 мм, 14 мм x 40 мм, 16 мм x 40 мм, 18 мм x 40 мм, 10 мм x 80 мм, 11 мм x 80 мм, 12 мм x 80 мм, 13 мм x 80 мм, 14 мм x 80 мм, 16 мм x 80 мм, 18 мм x 80 мм, 10 мм x 120 мм, 11 мм x 120 мм, 12 мм x 120 мм, 13 мм x 120 мм, 14 мм x 120 мм, 16 мм x 120 мм, 18 мм x 120 мм – от 1 до 2 шт. (при необходимости);
- Ножка изогнутая бесцементной фиксации XB(F)Q VI GB(JB) T, размер: 10 мм x 80 мм, 11 мм x 80 мм, 12 мм x 80 мм, 13 мм x 80 мм, 14 мм x 80 мм, 16 мм x 80 мм, 18 мм x 80 мм, 10 мм x 120 мм, 11 мм x 120 мм, 12 мм x 120 мм, 13 мм x 120 мм, 14 мм x 120 мм, 16 мм x 120 мм, 18 мм x 120 мм, 10 мм x 160 мм, 11 мм x 160 мм, 12 мм x 160 мм, 13 мм x 160 мм, 14 мм x 160 мм, 16 мм x 160 мм, 18 мм x 160 мм – от 1 до 2 шт. (при необходимости);

- Ножка изогнутая бесцементной фиксации XB(F)Q VII GB(JB) T, размер: 10 мм х 80 мм, 11 мм х 80 мм, 12 мм х 80 мм, 13 мм х 80 мм, 14 мм х 80 мм, 16 мм х 80 мм, 18 мм х 80 мм, 10 мм х 120 мм, 11 мм х 120 мм, 12 мм х 120 мм, 13 мм х 120 мм, 14 мм х 120 мм, 16 мм х 120 мм, 18 мм х 120 мм, 10 мм х 160 мм, 11 мм х 160 мм, 12 мм х 160 мм, 13 мм х 160 мм, 14 мм х 160 мм, 16 мм х 160 мм, 18 мм х 160 мм – от 1 до 2 шт. (при необходимости);
- Аугмент большеберцовый XB(F)Q V JC(L) T левый, размер #2, толщина: 5 мм, 10 мм, 15 мм – 1 шт. (при необходимости);
- Аугмент большеберцовый XB(F)Q V JC(R) T правый, размер #2, толщина: 5 мм, 10 мм, 15 мм – 1 шт. (при необходимости);
- Конус большеберцовый XB(F)Q VII JC T размер: #1, #2, #3, #4, толщина: 20 мм – 1 шт. (при необходимости);
- Аугмент бедренный дистальный XB(F)Q I GC(R) T правый, размер #4, толщина: 5 мм, 10 мм, 15 мм – 1 шт. (при необходимости);
- Аугмент бедренный дистальный XB(F)Q II GC(R) T правый, размер #4, толщина: 5 мм, 10 мм, 15 мм – 1 шт. (при необходимости);
- Аугмент бедренный задний универсальный XB(F)Q III GC T размер #4, толщина: 5 мм, 10 мм – от 1 до 2 шт. (при необходимости);
- Надколенник XFQ I BIS PE, размер: 28 мм х 8 мм, 30 мм х 9 мм, 34 мм х 9 мм – 1 шт. (при необходимости);
- Инструкция по применению – 1 шт.;
1785. Набор эндопротеза коленного сустава тотального RSK модель 273, в составе:
- Компонент бедренный XFQ IV GK(L) C левый, размер #4– 1 шт.;
- Вкладыш большеберцовый XFQ IV PD PE, размер #2, толщина: 18 мм – 1 шт.;
- Компонент большеберцовый XB(F)Q IV JP C, размер #2 – 1 шт.;
- Ножка прямая бесцементной фиксации XB(F)Q III GB(JB) T, размер: 10 мм х 40 мм, 11 мм х 40 мм, 12 мм х 40 мм, 13 мм х 40 мм, 14 мм х 40 мм, 16 мм х 40 мм, 18 мм х 40 мм, 10 мм х 80 мм, 11 мм х 80 мм, 12 мм х 80 мм, 13 мм х 80 мм, 14 мм х 80 мм, 16 мм х 80 мм, 18 мм х 80 мм, 10 мм х 120 мм, 11 мм х 120 мм, 12 мм х 120 мм, 13 мм х 120 мм, 14 мм х 120 мм, 16 мм х 120 мм, 18 мм х 120 мм – от 1 до 2 шт. (при необходимости);
- Ножка изогнутая бесцементной фиксации XB(F)Q VI GB(JB) T, размер: 10 мм х 80 мм, 11 мм х 80 мм, 12 мм х 80 мм, 13 мм х 80 мм, 14 мм х 80 мм, 16 мм х 80 мм, 18 мм х 80 мм, 10 мм х 120 мм, 11 мм х 120 мм, 12 мм х 120 мм, 13 мм х 120 мм, 14 мм х 120 мм, 16 мм х 120 мм, 18 мм х 120 мм, 10 мм х 160 мм, 11 мм х 160 мм, 12 мм х 160 мм, 13 мм х 160 мм, 14 мм х 160 мм, 16 мм х 160 мм, 18 мм х 160 мм – от 1 до 2 шт. (при необходимости);
- Ножка изогнутая бесцементной фиксации XB(F)Q VII GB(JB) T, размер: 10 мм х 80 мм, 11 мм х 80 мм, 12 мм х 80 мм, 13 мм х 80 мм, 14 мм х 80 мм, 16 мм х 80 мм, 18 мм х 80 мм, 10 мм х 120 мм, 11 мм х 120 мм, 12 мм х 120 мм, 13 мм х 120 мм, 14 мм х 120 мм, 16 мм х 120 мм, 18 мм х 120 мм, 10 мм х 160 мм, 11 мм х 160 мм, 12 мм х 160 мм, 13 мм х 160 мм, 14 мм х 160 мм, 16 мм х 160 мм, 18 мм х 160 мм – от 1 до 2 шт. (при необходимости);
- Аугмент большеберцовый XB(F)Q V JC(L) T левый, размер #2, толщина: 5 мм, 10 мм, 15 мм – 1 шт. (при необходимости);
- Аугмент большеберцовый XB(F)Q V JC(R) T правый, размер #2, толщина: 5 мм, 10 мм, 15 мм – 1 шт. (при необходимости);
- Конус большеберцовый XB(F)Q VII JC T размер: #1, #2, #3, #4, толщина: 20 мм – 1 шт. (при необходимости);
- Аугмент бедренный дистальный XB(F)Q I GC(L) T левый, размер #4, толщина: 5 мм, 10 мм, 15 мм – 1 шт. (при необходимости);
- Аугмент бедренный дистальный XB(F)Q II GC(L) T левый, размер #4, толщина: 5 мм, 10 мм, 15 мм – 1 шт. (при необходимости);
- Аугмент бедренный задний универсальный XB(F)Q III GC T размер #4, толщина: 5 мм, 10 мм – от 1 до 2 шт. (при необходимости);
- Надколенник XFQ I BIS PE, размер: 28 мм х 8 мм, 30 мм х 9 мм, 34 мм х 9 мм – 1 шт. (при необходимости);
- Инструкция по применению – 1 шт.;
1786. Набор эндопротеза коленного сустава тотального RSK модель 274, в составе:
- Компонент бедренный XFQ IV GK(R) C правый, размер #4– 1 шт.;
- Вкладыш большеберцовый XFQ IV PD PE, размер #2, толщина: 18 мм – 1 шт.;
- Компонент большеберцовый XB(F)Q IV JP C, размер #2 – 1 шт.;
- Ножка прямая бесцементной фиксации XB(F)Q III GB(JB) T, размер: 10 мм х 40 мм, 11 мм х 40 мм, 12 мм х 40 мм, 13 мм х 40 мм, 14 мм х 40 мм, 16 мм х 40 мм, 18 мм х 40 мм, 10 мм х 80 мм, 11 мм х 80 мм, 12 мм х 80 мм,

13 мм х 80 мм, 14 мм х 80 мм, 16 мм х 80 мм, 18 мм х 80 мм, 10 мм х 120 мм, 11 мм х 120 мм, 12 мм х 120 мм, 13 мм х 120 мм, 14 мм х 120 мм, 16 мм х 120 мм, 18 мм х 120 мм – от 1 до 2 шт. (при необходимости);
- Ножка изогнутая бесцементной фиксации XB(F)Q VI GB(JB) T, размер: 10 мм х 80 мм, 11 мм х 80 мм, 12 мм х 80 мм, 13 мм х 80 мм, 14 мм х 80 мм, 16 мм х 80 мм, 18 мм х 80 мм, 10 мм х 120 мм, 11 мм х 120 мм, 12 мм х 120 мм, 13 мм х 120 мм, 14 мм х 120 мм, 16 мм х 120 мм, 18 мм х 120 мм, 10 мм х 160 мм, 11 мм х 160 мм, 12 мм х 160 мм, 13 мм х 160 мм, 14 мм х 160 мм, 16 мм х 160 мм, 18 мм х 160 мм – от 1 до 2 шт. (при необходимости);
- Ножка изогнутая бесцементной фиксации XB(F)Q VII GB(JB) T, размер: 10 мм х 80 мм, 11 мм х 80 мм, 12 мм х 80 мм, 13 мм х 80 мм, 14 мм х 80 мм, 16 мм х 80 мм, 18 мм х 80 мм, 10 мм х 120 мм, 11 мм х 120 мм, 12 мм х 120 мм, 13 мм х 120 мм, 14 мм х 120 мм, 16 мм х 120 мм, 18 мм х 120 мм, 10 мм х 160 мм, 11 мм х 160 мм, 12 мм х 160 мм, 13 мм х 160 мм, 14 мм х 160 мм, 16 мм х 160 мм, 18 мм х 160 мм – от 1 до 2 шт. (при необходимости);
- Аугмент большеберцовый XB(F)Q V JC(L) T левый, размер #2, толщина: 5 мм, 10 мм, 15 мм – 1 шт. (при необходимости);
- Аугмент большеберцовый XB(F)Q V JC(R) T правый, размер #2, толщина: 5 мм, 10 мм, 15 мм – 1 шт. (при необходимости);
- Конус большеберцовый XB(F)Q VII JC T размер: #1, #2, #3, #4, толщина: 20 мм – 1 шт. (при необходимости);
- Аугмент бедренный дистальный XB(F)Q I GC(R) T правый, размер #4, толщина: 5 мм, 10 мм, 15 мм – 1 шт. (при необходимости);
- Аугмент бедренный дистальный XB(F)Q II GC(R) T правый, размер #4, толщина: 5 мм, 10 мм, 15 мм – 1 шт. (при необходимости);
- Аугмент бедренный задний универсальный XB(F)Q III GC T размер #4, толщина: 5 мм, 10 мм – от 1 до 2 шт. (при необходимости);
- Надколенник XFQ I BIS PE, размер: 28 мм х 8 мм, 30 мм х 9 мм, 34 мм х 9 мм – 1 шт. (при необходимости);
- Инструкция по применению – 1 шт.;
1787. Набор эндопротеза коленного сустава тотального RSK модель 275, в составе:
- Компонент бедренный XFQ IV GK(L) C левый, размер #4– 1 шт.;
- Вкладыш большеберцовый XFQ IV PD PE, размер #2, толщина: 20 мм – 1 шт.;
- Компонент большеберцовый XB(F)Q IV JP C, размер #2 – 1 шт.;
- Ножка прямая бесцементной фиксации XB(F)Q III GB(JB) T, размер: 10 мм х 40 мм, 11 мм х 40 мм, 12 мм х 40 мм, 13 мм х 40 мм, 14 мм х 40 мм, 16 мм х 40 мм, 18 мм х 40 мм, 10 мм х 80 мм, 11 мм х 80 мм, 12 мм х 80 мм, 13 мм х 80 мм, 14 мм х 80 мм, 16 мм х 80 мм, 18 мм х 80 мм, 10 мм х 120 мм, 11 мм х 120 мм, 12 мм х 120 мм, 13 мм х 120 мм, 14 мм х 120 мм, 16 мм х 120 мм, 18 мм х 120 мм – от 1 до 2 шт. (при необходимости);
- Ножка изогнутая бесцементной фиксации XB(F)Q VI GB(JB) T, размер: 10 мм х 80 мм, 11 мм х 80 мм, 12 мм х 80 мм, 13 мм х 80 мм, 14 мм х 80 мм, 16 мм х 80 мм, 18 мм х 80 мм, 10 мм х 120 мм, 11 мм х 120 мм, 12 мм х 120 мм, 13 мм х 120 мм, 14 мм х 120 мм, 16 мм х 120 мм, 18 мм х 120 мм, 10 мм х 160 мм, 11 мм х 160 мм, 12 мм х 160 мм, 13 мм х 160 мм, 14 мм х 160 мм, 16 мм х 160 мм, 18 мм х 160 мм – от 1 до 2 шт. (при необходимости);
- Ножка изогнутая бесцементной фиксации XB(F)Q VII GB(JB) T, размер: 10 мм х 80 мм, 11 мм х 80 мм, 12 мм х 80 мм, 13 мм х 80 мм, 14 мм х 80 мм, 16 мм х 80 мм, 18 мм х 80 мм, 10 мм х 120 мм, 11 мм х 120 мм, 12 мм х 120 мм, 13 мм х 120 мм, 14 мм х 120 мм, 16 мм х 120 мм, 18 мм х 120 мм, 10 мм х 160 мм, 11 мм х 160 мм, 12 мм х 160 мм, 13 мм х 160 мм, 14 мм х 160 мм, 16 мм х 160 мм, 18 мм х 160 мм – от 1 до 2 шт. (при необходимости);
- Аугмент большеберцовый XB(F)Q V JC(L) T левый, размер #2, толщина: 5 мм, 10 мм, 15 мм – 1 шт. (при необходимости);
- Аугмент большеберцовый XB(F)Q V JC(R) T правый, размер #2, толщина: 5 мм, 10 мм, 15 мм – 1 шт. (при необходимости);
- Конус большеберцовый XB(F)Q VII JC T размер: #1, #2, #3, #4, толщина: 20 мм – 1 шт. (при необходимости);
- Аугмент бедренный дистальный XB(F)Q I GC(L) T левый, размер #4, толщина: 5 мм, 10 мм, 15 мм – 1 шт. (при необходимости);
- Аугмент бедренный дистальный XB(F)Q II GC(L) T левый, размер #4, толщина: 5 мм, 10 мм, 15 мм – 1 шт. (при необходимости);
- Аугмент бедренный задний универсальный XB(F)Q III GC T размер #4, толщина: 5 мм, 10 мм – от 1 до 2 шт. (при необходимости);
- Надколенник XFQ I BIS PE, размер: 28 мм х 8 мм, 30 мм х 9 мм, 34 мм х 9 мм – 1 шт. (при необходимости);
- Инструкция по применению – 1 шт.;
1788. Набор эндопротеза коленного сустава тотального RSK модель 276, в составе:

- Компонент бедренный XFQ IV GK(R) C правый, размер #4– 1 шт.;
- Вкладыш большеберцовый XFQ IV PD PE, размер #2, толщина: 20 мм – 1 шт.;
- Компонент большеберцовый XB(F)Q IV JP C, размер #2 – 1 шт.;
- Ножка прямая бесцементной фиксации XB(F)Q III GB(JB) T, размер: 10 мм х 40 мм, 11 мм х 40 мм, 12 мм х 40 мм, 13 мм х 40 мм, 14 мм х 40 мм, 16 мм х 40 мм, 18 мм х 40 мм, 10 мм х 80 мм, 11 мм х 80 мм, 12 мм х 80 мм, 13 мм х 80 мм, 14 мм х 80 мм, 16 мм х 80 мм, 18 мм х 80 мм, 10 мм х 120 мм, 11 мм х 120 мм, 12 мм х 120 мм, 13 мм х 120 мм, 14 мм х 120 мм, 16 мм х 120 мм, 18 мм х 120 мм – от 1 до 2 шт. (при необходимости);
- Ножка изогнутая бесцементной фиксации XB(F)Q VI GB(JB) T, размер: 10 мм х 80 мм, 11 мм х 80 мм, 12 мм х 80 мм, 13 мм х 80 мм, 14 мм х 80 мм, 16 мм х 80 мм, 18 мм х 80 мм, 10 мм х 120 мм, 11 мм х 120 мм, 12 мм х 120 мм, 13 мм х 120 мм, 14 мм х 120 мм, 16 мм х 120 мм, 18 мм х 120 мм, 10 мм х 160 мм, 11 мм х 160 мм, 12 мм х 160 мм, 13 мм х 160 мм, 14 мм х 160 мм, 16 мм х 160 мм, 18 мм х 160 мм – от 1 до 2 шт. (при необходимости);
- Ножка изогнутая бесцементной фиксации XB(F)Q VII GB(JB) T, размер: 10 мм х 80 мм, 11 мм х 80 мм, 12 мм х 80 мм, 13 мм х 80 мм, 14 мм х 80 мм, 16 мм х 80 мм, 18 мм х 80 мм, 10 мм х 120 мм, 11 мм х 120 мм, 12 мм х 120 мм, 13 мм х 120 мм, 14 мм х 120 мм, 16 мм х 120 мм, 18 мм х 120 мм, 10 мм х 160 мм, 11 мм х 160 мм, 12 мм х 160 мм, 13 мм х 160 мм, 14 мм х 160 мм, 16 мм х 160 мм, 18 мм х 160 мм – от 1 до 2 шт. (при необходимости);
- Аугмент большеберцовый XB(F)Q V JC(L) T левый, размер #2, толщина: 5 мм, 10 мм, 15 мм – 1 шт. (при необходимости);
- Аугмент большеберцовый XB(F)Q V JC(R) T правый, размер #2, толщина: 5 мм, 10 мм, 15 мм – 1 шт. (при необходимости);
- Конус большеберцовый XB(F)Q VII JC T размер: #1, #2, #3, #4, толщина: 20 мм – 1 шт. (при необходимости);
- Аугмент бедренный дистальный XB(F)Q I GC(R) T правый, размер #4, толщина: 5 мм, 10 мм, 15 мм – 1 шт. (при необходимости);
- Аугмент бедренный дистальный XB(F)Q II GC(R) T правый, размер #4, толщина: 5 мм, 10 мм, 15 мм – 1 шт. (при необходимости);
- Аугмент бедренный задний универсальный XB(F)Q III GC T размер #4, толщина: 5 мм, 10 мм – от 1 до 2 шт. (при необходимости);
- Надколенник XFQ I BIS PE, размер: 28 мм х 8 мм, 30 мм х 9 мм, 34 мм х 9 мм – 1 шт. (при необходимости);
- Инструкция по применению – 1 шт.;
1789. Набор эндопротеза коленного сустава тотального RSK модель 277, в составе:
- Компонент бедренный XFQ IV GK(L) C левый, размер #4– 1 шт.;
- Вкладыш большеберцовый XFQ IV PD PE, размер #2, толщина: 10 мм – 1 шт.;
- Компонент большеберцовый XB(F)Q IV JP C, размер #3 – 1 шт.;
- Ножка прямая бесцементной фиксации XB(F)Q III GB(JB) T, размер: 10 мм х 40 мм, 11 мм х 40 мм, 12 мм х 40 мм, 13 мм х 40 мм, 14 мм х 40 мм, 16 мм х 40 мм, 18 мм х 40 мм, 10 мм х 80 мм, 11 мм х 80 мм, 12 мм х 80 мм, 13 мм х 80 мм, 14 мм х 80 мм, 16 мм х 80 мм, 18 мм х 80 мм, 10 мм х 120 мм, 11 мм х 120 мм, 12 мм х 120 мм, 13 мм х 120 мм, 14 мм х 120 мм, 16 мм х 120 мм, 18 мм х 120 мм – от 1 до 2 шт. (при необходимости);
- Ножка изогнутая бесцементной фиксации XB(F)Q VI GB(JB) T, размер: 10 мм х 80 мм, 11 мм х 80 мм, 12 мм х 80 мм, 13 мм х 80 мм, 14 мм х 80 мм, 16 мм х 80 мм, 18 мм х 80 мм, 10 мм х 120 мм, 11 мм х 120 мм, 12 мм х 120 мм, 13 мм х 120 мм, 14 мм х 120 мм, 16 мм х 120 мм, 18 мм х 120 мм, 10 мм х 160 мм, 11 мм х 160 мм, 12 мм х 160 мм, 13 мм х 160 мм, 14 мм х 160 мм, 16 мм х 160 мм, 18 мм х 160 мм – от 1 до 2 шт. (при необходимости);
- Ножка изогнутая бесцементной фиксации XB(F)Q VII GB(JB) T, размер: 10 мм х 80 мм, 11 мм х 80 мм, 12 мм х 80 мм, 13 мм х 80 мм, 14 мм х 80 мм, 16 мм х 80 мм, 18 мм х 80 мм, 10 мм х 120 мм, 11 мм х 120 мм, 12 мм х 120 мм, 13 мм х 120 мм, 14 мм х 120 мм, 16 мм х 120 мм, 18 мм х 120 мм, 10 мм х 160 мм, 11 мм х 160 мм, 12 мм х 160 мм, 13 мм х 160 мм, 14 мм х 160 мм, 16 мм х 160 мм, 18 мм х 160 мм – от 1 до 2 шт. (при необходимости);
- Аугмент большеберцовый XB(F)Q V JC(L) T левый, размер #3, толщина: 5 мм, 10 мм, 15 мм – 1 шт. (при необходимости);
- Аугмент большеберцовый XB(F)Q V JC(R) T правый, размер #3, толщина: 5 мм, 10 мм, 15 мм – 1 шт. (при необходимости);
- Конус большеберцовый XB(F)Q VII JC T размер: #1, #2, #3, #4, толщина: 20 мм – 1 шт. (при необходимости);
- Аугмент бедренный дистальный XB(F)Q I GC(L) T левый, размер #4, толщина: 5 мм, 10 мм, 15 мм – 1 шт. (при необходимости);
- Аугмент бедренный дистальный XB(F)Q II GC(L) T левый, размер #4, толщина: 5 мм, 10 мм, 15 мм – 1 шт. (при необходимости);

- Аугмент бедренный задний универсальный XB(F)Q III GC T размер #4, толщина: 5 мм, 10 мм – от 1 до 2 шт. (при необходимости);
- Надколенник XFQ I BIS PE, размер: 28 мм х 8 мм, 30 мм х 9 мм, 34 мм х 9 мм – 1 шт. (при необходимости);
- Инструкция по применению – 1 шт.;
1790. Набор эндопротеза коленного сустава тотального RSK модель 278, в составе:
- Компонент бедренный XFQ IV GK(R) C правый, размер #4– 1 шт.;
- Вкладыш большеберцовый XFQ IV PD PE, размер #2, толщина: 10 мм – 1 шт.;
- Компонент большеберцовый XB(F)Q IV JP C, размер #3 – 1 шт.;
- Ножка прямая бесцементной фиксации XB(F)Q III GB(JB) T, размер: 10 мм х 40 мм, 11 мм х 40 мм, 12 мм х 40 мм, 13 мм х 40 мм, 14 мм х 40 мм, 16 мм х 40 мм, 18 мм х 40 мм, 10 мм х 80 мм, 11 мм х 80 мм, 12 мм х 80 мм, 13 мм х 80 мм, 14 мм х 80 мм, 16 мм х 80 мм, 18 мм х 80 мм, 10 мм х 120 мм, 11 мм х 120 мм, 12 мм х 120 мм, 13 мм х 120 мм, 14 мм х 120 мм, 16 мм х 120 мм, 18 мм х 120 мм – от 1 до 2 шт. (при необходимости);
- Ножка изогнутая бесцементной фиксации XB(F)Q VI GB(JB) T, размер: 10 мм х 80 мм, 11 мм х 80 мм, 12 мм х 80 мм, 13 мм х 80 мм, 14 мм х 80 мм, 16 мм х 80 мм, 18 мм х 80 мм, 10 мм х 120 мм, 11 мм х 120 мм, 12 мм х 120 мм, 13 мм х 120 мм, 14 мм х 120 мм, 16 мм х 120 мм, 18 мм х 120 мм, 10 мм х 160 мм, 11 мм х 160 мм, 12 мм х 160 мм, 13 мм х 160 мм, 14 мм х 160 мм, 16 мм х 160 мм, 18 мм х 160 мм – от 1 до 2 шт. (при необходимости);
- Ножка изогнутая бесцементной фиксации XB(F)Q VII GB(JB) T, размер: 10 мм х 80 мм, 11 мм х 80 мм, 12 мм х 80 мм, 13 мм х 80 мм, 14 мм х 80 мм, 16 мм х 80 мм, 18 мм х 80 мм, 10 мм х 120 мм, 11 мм х 120 мм, 12 мм х 120 мм, 13 мм х 120 мм, 14 мм х 120 мм, 16 мм х 120 мм, 18 мм х 120 мм, 10 мм х 160 мм, 11 мм х 160 мм, 12 мм х 160 мм, 13 мм х 160 мм, 14 мм х 160 мм, 16 мм х 160 мм, 18 мм х 160 мм – от 1 до 2 шт. (при необходимости);
- Аугмент большеберцовый XB(F)Q V JC(L) T левый, размер #3, толщина: 5 мм, 10 мм, 15 мм – 1 шт. (при необходимости);
- Аугмент большеберцовый XB(F)Q V JC(R) T правый, размер #3, толщина: 5 мм, 10 мм, 15 мм – 1 шт. (при необходимости);
- Конус большеберцовый XB(F)Q VII JC T размер: #1, #2, #3, #4, толщина: 20 мм – 1 шт. (при необходимости);
- Аугмент бедренный дистальный XB(F)Q I GC(R) T правый, размер #4, толщина: 5 мм, 10 мм, 15 мм – 1 шт. (при необходимости);
- Аугмент бедренный дистальный XB(F)Q II GC(R) T правый, размер #4, толщина: 5 мм, 10 мм, 15 мм – 1 шт. (при необходимости);
- Аугмент бедренный задний универсальный XB(F)Q III GC T размер #4, толщина: 5 мм, 10 мм – от 1 до 2 шт. (при необходимости);
- Надколенник XFQ I BIS PE, размер: 28 мм х 8 мм, 30 мм х 9 мм, 34 мм х 9 мм – 1 шт. (при необходимости);
- Инструкция по применению – 1 шт.;
1791. Набор эндопротеза коленного сустава тотального RSK модель 279, в составе:
- Компонент бедренный XFQ IV GK(L) C левый, размер #4– 1 шт.;
- Вкладыш большеберцовый XFQ IV PD PE, размер #2, толщина: 12 мм – 1 шт.;
- Компонент большеберцовый XB(F)Q IV JP C, размер #3 – 1 шт.;
- Ножка прямая бесцементной фиксации XB(F)Q III GB(JB) T, размер: 10 мм х 40 мм, 11 мм х 40 мм, 12 мм х 40 мм, 13 мм х 40 мм, 14 мм х 40 мм, 16 мм х 40 мм, 18 мм х 40 мм, 10 мм х 80 мм, 11 мм х 80 мм, 12 мм х 80 мм, 13 мм х 80 мм, 14 мм х 80 мм, 16 мм х 80 мм, 18 мм х 80 мм, 10 мм х 120 мм, 11 мм х 120 мм, 12 мм х 120 мм, 13 мм х 120 мм, 14 мм х 120 мм, 16 мм х 120 мм, 18 мм х 120 мм – от 1 до 2 шт. (при необходимости);
- Ножка изогнутая бесцементной фиксации XB(F)Q VI GB(JB) T, размер: 10 мм х 80 мм, 11 мм х 80 мм, 12 мм х 80 мм, 13 мм х 80 мм, 14 мм х 80 мм, 16 мм х 80 мм, 18 мм х 80 мм, 10 мм х 120 мм, 11 мм х 120 мм, 12 мм х 120 мм, 13 мм х 120 мм, 14 мм х 120 мм, 16 мм х 120 мм, 18 мм х 120 мм, 10 мм х 160 мм, 11 мм х 160 мм, 12 мм х 160 мм, 13 мм х 160 мм, 14 мм х 160 мм, 16 мм х 160 мм, 18 мм х 160 мм – от 1 до 2 шт. (при необходимости);
- Ножка изогнутая бесцементной фиксации XB(F)Q VII GB(JB) T, размер: 10 мм х 80 мм, 11 мм х 80 мм, 12 мм х 80 мм, 13 мм х 80 мм, 14 мм х 80 мм, 16 мм х 80 мм, 18 мм х 80 мм, 10 мм х 120 мм, 11 мм х 120 мм, 12 мм х 120 мм, 13 мм х 120 мм, 14 мм х 120 мм, 16 мм х 120 мм, 18 мм х 120 мм, 10 мм х 160 мм, 11 мм х 160 мм, 12 мм х 160 мм, 13 мм х 160 мм, 14 мм х 160 мм, 16 мм х 160 мм, 18 мм х 160 мм – от 1 до 2 шт. (при необходимости);
- Аугмент большеберцовый XB(F)Q V JC(L) T левый, размер #3, толщина: 5 мм, 10 мм, 15 мм – 1 шт. (при необходимости);
- Аугмент большеберцовый XB(F)Q V JC(R) T правый, размер #3, толщина: 5 мм, 10 мм, 15 мм – 1 шт. (при необходимости);

- Конус большеберцовый XB(F)Q VII JC T размер: #1, #2, #3, #4, толщина: 20 мм – 1 шт. (при необходимости);
- Аугмент бедренный дистальный XB(F)Q I GC(L) T левый, размер #4, толщина: 5 мм, 10 мм, 15 мм – 1 шт. (при необходимости);
- Аугмент бедренный дистальный XB(F)Q II GC(L) T левый, размер #4, толщина: 5 мм, 10 мм, 15 мм – 1 шт. (при необходимости);
- Аугмент бедренный задний универсальный XB(F)Q III GC T размер #4, толщина: 5 мм, 10 мм – от 1 до 2 шт. (при необходимости);
- Надколенник XFQ I BIS PE, размер: 28 мм х 8 мм, 30 мм х 9 мм, 34 мм х 9 мм – 1 шт. (при необходимости);
- Инструкция по применению – 1 шт.;
1792. Набор эндопротеза коленного сустава тотального RSK модель 280, в составе:
- Компонент бедренный XFQ IV GK(R) C правый, размер #4– 1 шт.;
- Вкладыш большеберцовый XFQ IV PD PE, размер #2, толщина: 12 мм – 1 шт.;
- Компонент большеберцовый XB(F)Q IV JP C, размер #3 – 1 шт.;
- Ножка прямая бесцементной фиксации XB(F)Q III GB(JB) T, размер: 10 мм х 40 мм, 11 мм х 40 мм, 12 мм х 40 мм, 13 мм х 40 мм, 14 мм х 40 мм, 16 мм х 40 мм, 18 мм х 40 мм, 10 мм х 80 мм, 11 мм х 80 мм, 12 мм х 80 мм, 13 мм х 80 мм, 14 мм х 80 мм, 16 мм х 80 мм, 18 мм х 80 мм, 10 мм х 120 мм, 11 мм х 120 мм, 12 мм х 120 мм, 13 мм х 120 мм, 14 мм х 120 мм, 16 мм х 120 мм, 18 мм х 120 мм – от 1 до 2 шт. (при необходимости);
- Ножка изогнутая бесцементной фиксации XB(F)Q VI GB(JB) T, размер: 10 мм х 80 мм, 11 мм х 80 мм, 12 мм х 80 мм, 13 мм х 80 мм, 14 мм х 80 мм, 16 мм х 80 мм, 18 мм х 80 мм, 10 мм х 120 мм, 11 мм х 120 мм, 12 мм х 120 мм, 13 мм х 120 мм, 14 мм х 120 мм, 16 мм х 120 мм, 18 мм х 120 мм, 10 мм х 160 мм, 11 мм х 160 мм, 12 мм х 160 мм, 13 мм х 160 мм, 14 мм х 160 мм, 16 мм х 160 мм, 18 мм х 160 мм – от 1 до 2 шт. (при необходимости);
- Ножка изогнутая бесцементной фиксации XB(F)Q VII GB(JB) T, размер: 10 мм х 80 мм, 11 мм х 80 мм, 12 мм х 80 мм, 13 мм х 80 мм, 14 мм х 80 мм, 16 мм х 80 мм, 18 мм х 80 мм, 10 мм х 120 мм, 11 мм х 120 мм, 12 мм х 120 мм, 13 мм х 120 мм, 14 мм х 120 мм, 16 мм х 120 мм, 18 мм х 120 мм, 10 мм х 160 мм, 11 мм х 160 мм, 12 мм х 160 мм, 13 мм х 160 мм, 14 мм х 160 мм, 16 мм х 160 мм, 18 мм х 160 мм – от 1 до 2 шт. (при необходимости);
- Аугмент большеберцовый XB(F)Q V JC(L) T левый, размер #3, толщина: 5 мм, 10 мм, 15 мм – 1 шт. (при необходимости);
- Аугмент большеберцовый XB(F)Q V JC(R) T правый, размер #3, толщина: 5 мм, 10 мм, 15 мм – 1 шт. (при необходимости);
- Конус большеберцовый XB(F)Q VII JC T размер: #1, #2, #3, #4, толщина: 20 мм – 1 шт. (при необходимости);
- Аугмент бедренный дистальный XB(F)Q I GC(R) T правый, размер #4, толщина: 5 мм, 10 мм, 15 мм – 1 шт. (при необходимости);
- Аугмент бедренный дистальный XB(F)Q II GC(R) T правый, размер #4, толщина: 5 мм, 10 мм, 15 мм – 1 шт. (при необходимости);
- Аугмент бедренный задний универсальный XB(F)Q III GC T размер #4, толщина: 5 мм, 10 мм – от 1 до 2 шт. (при необходимости);
- Надколенник XFQ I BIS PE, размер: 28 мм х 8 мм, 30 мм х 9 мм, 34 мм х 9 мм – 1 шт. (при необходимости);
- Инструкция по применению – 1 шт.;
1793. Набор эндопротеза коленного сустава тотального RSK модель 281, в составе:
- Компонент бедренный XFQ IV GK(L) C левый, размер #4– 1 шт.;
- Вкладыш большеберцовый XFQ IV PD PE, размер #2, толщина: 14 мм – 1 шт.;
- Компонент большеберцовый XB(F)Q IV JP C, размер #3 – 1 шт.;
- Ножка прямая бесцементной фиксации XB(F)Q III GB(JB) T, размер: 10 мм х 40 мм, 11 мм х 40 мм, 12 мм х 40 мм, 13 мм х 40 мм, 14 мм х 40 мм, 16 мм х 40 мм, 18 мм х 40 мм, 10 мм х 80 мм, 11 мм х 80 мм, 12 мм х 80 мм, 13 мм х 80 мм, 14 мм х 80 мм, 16 мм х 80 мм, 18 мм х 80 мм, 10 мм х 120 мм, 11 мм х 120 мм, 12 мм х 120 мм, 13 мм х 120 мм, 14 мм х 120 мм, 16 мм х 120 мм, 18 мм х 120 мм – от 1 до 2 шт. (при необходимости);
- Ножка изогнутая бесцементной фиксации XB(F)Q VI GB(JB) T, размер: 10 мм х 80 мм, 11 мм х 80 мм, 12 мм х 80 мм, 13 мм х 80 мм, 14 мм х 80 мм, 16 мм х 80 мм, 18 мм х 80 мм, 10 мм х 120 мм, 11 мм х 120 мм, 12 мм х 120 мм, 13 мм х 120 мм, 14 мм х 120 мм, 16 мм х 120 мм, 18 мм х 120 мм, 10 мм х 160 мм, 11 мм х 160 мм, 12 мм х 160 мм, 13 мм х 160 мм, 14 мм х 160 мм, 16 мм х 160 мм, 18 мм х 160 мм – от 1 до 2 шт. (при необходимости);
- Ножка изогнутая бесцементной фиксации XB(F)Q VII GB(JB) T, размер: 10 мм х 80 мм, 11 мм х 80 мм, 12 мм х 80 мм, 13 мм х 80 мм, 14 мм х 80 мм, 16 мм х 80 мм, 18 мм х 80 мм, 10 мм х 120 мм, 11 мм х 120 мм, 12 мм х 120

мм, 13 мм х 120 мм, 14 мм х 120 мм, 16 мм х 120 мм, 18 мм х 120 мм, 10 мм х 160 мм, 11 мм х 160 мм, 12 мм х 160 мм, 13 мм х 160 мм, 14 мм х 160 мм, 16 мм х 160 мм, 18 мм х 160 мм – от 1 до 2 шт. (при необходимости);
- Аугмент большеберцовый XB(F)Q V JC(L) T левый, размер #3, толщина: 5 мм, 10 мм, 15 мм – 1 шт. (при необходимости);
- Аугмент большеберцовый XB(F)Q V JC(R) T правый, размер #3, толщина: 5 мм, 10 мм, 15 мм – 1 шт. (при необходимости);
- Конус большеберцовый XB(F)Q VII JC T размер: #1, #2, #3, #4, толщина: 20 мм – 1 шт. (при необходимости);
- Аугмент бедренный дистальный XB(F)Q I GC(L) T левый, размер #4, толщина: 5 мм, 10 мм, 15 мм – 1 шт. (при необходимости);
- Аугмент бедренный дистальный XB(F)Q II GC(L) T левый, размер #4, толщина: 5 мм, 10 мм, 15 мм – 1 шт. (при необходимости);
- Аугмент бедренный задний универсальный XB(F)Q III GC T размер #4, толщина: 5 мм, 10 мм – от 1 до 2 шт. (при необходимости);
- Надколенник XFQ I BIS PE, размер: 28 мм х 8 мм, 30 мм х 9 мм, 34 мм х 9 мм – 1 шт. (при необходимости);
- Инструкция по применению – 1 шт.;
1794. Набор эндопротеза коленного сустава тотального RSK модель 282, в составе:
- Компонент бедренный XFQ IV GK(R) C правый, размер #4– 1 шт.;
- Вкладыш большеберцовый XFQ IV PD PE, размер #2, толщина: 14 мм – 1 шт.;
- Компонент большеберцовый XB(F)Q IV JP C, размер #3 – 1 шт.;
- Ножка прямая бесцементной фиксации XB(F)Q III GB(JB) T, размер: 10 мм х 40 мм, 11 мм х 40 мм, 12 мм х 40 мм, 13 мм х 40 мм, 14 мм х 40 мм, 16 мм х 40 мм, 18 мм х 40 мм, 10 мм х 80 мм, 11 мм х 80 мм, 12 мм х 80 мм, 13 мм х 80 мм, 14 мм х 80 мм, 16 мм х 80 мм, 18 мм х 80 мм, 10 мм х 120 мм, 11 мм х 120 мм, 12 мм х 120 мм, 13 мм х 120 мм, 14 мм х 120 мм, 16 мм х 120 мм, 18 мм х 120 мм – от 1 до 2 шт. (при необходимости);
- Ножка изогнутая бесцементной фиксации XB(F)Q VI GB(JB) T, размер: 10 мм х 80 мм, 11 мм х 80 мм, 12 мм х 80 мм, 13 мм х 80 мм, 14 мм х 80 мм, 16 мм х 80 мм, 18 мм х 80 мм, 10 мм х 120 мм, 11 мм х 120 мм, 12 мм х 120 мм, 13 мм х 120 мм, 14 мм х 120 мм, 16 мм х 120 мм, 18 мм х 120 мм, 10 мм х 160 мм, 11 мм х 160 мм, 12 мм х 160 мм, 13 мм х 160 мм, 14 мм х 160 мм, 16 мм х 160 мм, 18 мм х 160 мм – от 1 до 2 шт. (при необходимости);
- Ножка изогнутая бесцементной фиксации XB(F)Q VII GB(JB) T, размер: 10 мм х 80 мм, 11 мм х 80 мм, 12 мм х 80 мм, 13 мм х 80 мм, 14 мм х 80 мм, 16 мм х 80 мм, 18 мм х 80 мм, 10 мм х 120 мм, 11 мм х 120 мм, 12 мм х 120 мм, 13 мм х 120 мм, 14 мм х 120 мм, 16 мм х 120 мм, 18 мм х 120 мм, 10 мм х 160 мм, 11 мм х 160 мм, 12 мм х 160 мм, 13 мм х 160 мм, 14 мм х 160 мм, 16 мм х 160 мм, 18 мм х 160 мм – от 1 до 2 шт. (при необходимости);
- Аугмент большеберцовый XB(F)Q V JC(L) T левый, размер #3, толщина: 5 мм, 10 мм, 15 мм – 1 шт. (при необходимости);
- Аугмент большеберцовый XB(F)Q V JC(R) T правый, размер #3, толщина: 5 мм, 10 мм, 15 мм – 1 шт. (при необходимости);
- Конус большеберцовый XB(F)Q VII JC T размер: #1, #2, #3, #4, толщина: 20 мм – 1 шт. (при необходимости);
- Аугмент бедренный дистальный XB(F)Q I GC(R) T правый, размер #4, толщина: 5 мм, 10 мм, 15 мм – 1 шт. (при необходимости);
- Аугмент бедренный дистальный XB(F)Q II GC(R) T правый, размер #4, толщина: 5 мм, 10 мм, 15 мм – 1 шт. (при необходимости);
- Аугмент бедренный задний универсальный XB(F)Q III GC T размер #4, толщина: 5 мм, 10 мм – от 1 до 2 шт. (при необходимости);
- Надколенник XFQ I BIS PE, размер: 28 мм х 8 мм, 30 мм х 9 мм, 34 мм х 9 мм – 1 шт. (при необходимости);
- Инструкция по применению – 1 шт.;
1795. Набор эндопротеза коленного сустава тотального RSK модель 283, в составе:
- Компонент бедренный XFQ IV GK(L) C левый, размер #4– 1 шт.;
- Вкладыш большеберцовый XFQ IV PD PE, размер #2, толщина: 16 мм – 1 шт.;
- Компонент большеберцовый XB(F)Q IV JP C, размер #3 – 1 шт.;
- Ножка прямая бесцементной фиксации XB(F)Q III GB(JB) T, размер: 10 мм х 40 мм, 11 мм х 40 мм, 12 мм х 40 мм, 13 мм х 40 мм, 14 мм х 40 мм, 16 мм х 40 мм, 18 мм х 40 мм, 10 мм х 80 мм, 11 мм х 80 мм, 12 мм х 80 мм, 13 мм х 80 мм, 14 мм х 80 мм, 16 мм х 80 мм, 18 мм х 80 мм, 10 мм х 120 мм, 11 мм х 120 мм, 12 мм х 120 мм, 13 мм х 120 мм, 14 мм х 120 мм, 16 мм х 120 мм, 18 мм х 120 мм – от 1 до 2 шт. (при необходимости);

- Ножка изогнутая бесцементной фиксации XB(F)Q VI GB(JB) T, размер: 10 мм х 80 мм, 11 мм х 80 мм, 12 мм х 80 мм, 13 мм х 80 мм, 14 мм х 80 мм, 16 мм х 80 мм, 18 мм х 80 мм, 10 мм х 120 мм, 11 мм х 120 мм, 12 мм х 120 мм, 13 мм х 120 мм, 14 мм х 120 мм, 16 мм х 120 мм, 18 мм х 120 мм, 10 мм х 160 мм, 11 мм х 160 мм, 12 мм х 160 мм, 13 мм х 160 мм, 14 мм х 160 мм, 16 мм х 160 мм, 18 мм х 160 мм – от 1 до 2 шт. (при необходимости);
- Ножка изогнутая бесцементной фиксации XB(F)Q VII GB(JB) T, размер: 10 мм х 80 мм, 11 мм х 80 мм, 12 мм х 80 мм, 13 мм х 80 мм, 14 мм х 80 мм, 16 мм х 80 мм, 18 мм х 80 мм, 10 мм х 120 мм, 11 мм х 120 мм, 12 мм х 120 мм, 13 мм х 120 мм, 14 мм х 120 мм, 16 мм х 120 мм, 18 мм х 120 мм, 10 мм х 160 мм, 11 мм х 160 мм, 12 мм х 160 мм, 13 мм х 160 мм, 14 мм х 160 мм, 16 мм х 160 мм, 18 мм х 160 мм – от 1 до 2 шт. (при необходимости);
- Аугмент большеберцовый XB(F)Q V JC(L) T левый, размер #3, толщина: 5 мм, 10 мм, 15 мм – 1 шт. (при необходимости);
- Аугмент большеберцовый XB(F)Q V JC(R) T правый, размер #3, толщина: 5 мм, 10 мм, 15 мм – 1 шт. (при необходимости);
- Конус большеберцовый XB(F)Q VII JC T размер: #1, #2, #3, #4, толщина: 20 мм – 1 шт. (при необходимости);
- Аугмент бедренный дистальный XB(F)Q I GC(L) T левый, размер #4, толщина: 5 мм, 10 мм, 15 мм – 1 шт. (при необходимости);
- Аугмент бедренный дистальный XB(F)Q II GC(L) T левый, размер #4, толщина: 5 мм, 10 мм, 15 мм – 1 шт. (при необходимости);
- Аугмент бедренный задний универсальный XB(F)Q III GC T размер #4, толщина: 5 мм, 10 мм – от 1 до 2 шт. (при необходимости);
- Надколенник XFQ I BIS PE, размер: 28 мм х 8 мм, 30 мм х 9 мм, 34 мм х 9 мм – 1 шт. (при необходимости);
- Инструкция по применению – 1 шт.;

1796. Набор эндопротеза коленного сустава тотального RSK модель 284, в составе:
- Компонент бедренный XFQ IV GK(R) C правый, размер #4– 1 шт.;
- Вкладыш большеберцовый XFQ IV PD PE, размер #2, толщина: 16 мм – 1 шт.;
- Компонент большеберцовый XB(F)Q IV JP C, размер #3 – 1 шт.;
- Ножка прямая бесцементной фиксации XB(F)Q III GB(JB) T, размер: 10 мм х 40 мм, 11 мм х 40 мм, 12 мм х 40 мм, 13 мм х 40 мм, 14 мм х 40 мм, 16 мм х 40 мм, 18 мм х 40 мм, 10 мм х 80 мм, 11 мм х 80 мм, 12 мм х 80 мм, 13 мм х 80 мм, 14 мм х 80 мм, 16 мм х 80 мм, 18 мм х 80 мм, 10 мм х 120 мм, 11 мм х 120 мм, 12 мм х 120 мм, 13 мм х 120 мм, 14 мм х 120 мм, 16 мм х 120 мм, 18 мм х 120 мм – от 1 до 2 шт. (при необходимости);
- Ножка изогнутая бесцементной фиксации XB(F)Q VI GB(JB) T, размер: 10 мм х 80 мм, 11 мм х 80 мм, 12 мм х 80 мм, 13 мм х 80 мм, 14 мм х 80 мм, 16 мм х 80 мм, 18 мм х 80 мм, 10 мм х 120 мм, 11 мм х 120 мм, 12 мм х 120 мм, 13 мм х 120 мм, 14 мм х 120 мм, 16 мм х 120 мм, 18 мм х 120 мм, 10 мм х 160 мм, 11 мм х 160 мм, 12 мм х 160 мм, 13 мм х 160 мм, 14 мм х 160 мм, 16 мм х 160 мм, 18 мм х 160 мм – от 1 до 2 шт. (при необходимости);
- Ножка изогнутая бесцементной фиксации XB(F)Q VII GB(JB) T, размер: 10 мм х 80 мм, 11 мм х 80 мм, 12 мм х 80 мм, 13 мм х 80 мм, 14 мм х 80 мм, 16 мм х 80 мм, 18 мм х 80 мм, 10 мм х 120 мм, 11 мм х 120 мм, 12 мм х 120 мм, 13 мм х 120 мм, 14 мм х 120 мм, 16 мм х 120 мм, 18 мм х 120 мм, 10 мм х 160 мм, 11 мм х 160 мм, 12 мм х 160 мм, 13 мм х 160 мм, 14 мм х 160 мм, 16 мм х 160 мм, 18 мм х 160 мм – от 1 до 2 шт. (при необходимости);
- Аугмент большеберцовый XB(F)Q V JC(L) T левый, размер #3, толщина: 5 мм, 10 мм, 15 мм – 1 шт. (при необходимости);
- Аугмент большеберцовый XB(F)Q V JC(R) T правый, размер #3, толщина: 5 мм, 10 мм, 15 мм – 1 шт. (при необходимости);
- Конус большеберцовый XB(F)Q VII JC T размер: #1, #2, #3, #4, толщина: 20 мм – 1 шт. (при необходимости);
- Аугмент бедренный дистальный XB(F)Q I GC(R) T правый, размер #4, толщина: 5 мм, 10 мм, 15 мм – 1 шт. (при необходимости);
- Аугмент бедренный дистальный XB(F)Q II GC(R) T правый, размер #4, толщина: 5 мм, 10 мм, 15 мм – 1 шт. (при необходимости);
- Аугмент бедренный задний универсальный XB(F)Q III GC T размер #4, толщина: 5 мм, 10 мм – от 1 до 2 шт. (при необходимости);
- Надколенник XFQ I BIS PE, размер: 28 мм х 8 мм, 30 мм х 9 мм, 34 мм х 9 мм – 1 шт. (при необходимости);
- Инструкция по применению – 1 шт.;

1797. Набор эндопротеза коленного сустава тотального RSK модель 285, в составе:
- Компонент бедренный XFQ IV GK(L) C левый, размер #4– 1 шт.;
- Вкладыш большеберцовый XFQ IV PD PE, размер #2, толщина: 18 мм – 1 шт.;

- Компонент большеберцовый XB(F)Q IV JP C, размер #3 – 1 шт.;
- Ножка прямая бесцементной фиксации XB(F)Q III GB(JB) T, размер: 10 мм x 40 мм, 11 мм x 40 мм, 12 мм x 40 мм, 13 мм x 40 мм, 14 мм x 40 мм, 16 мм x 40 мм, 18 мм x 40 мм, 10 мм x 80 мм, 11 мм x 80 мм, 12 мм x 80 мм, 13 мм x 80 мм, 14 мм x 80 мм, 16 мм x 80 мм, 18 мм x 80 мм, 10 мм x 120 мм, 11 мм x 120 мм, 12 мм x 120 мм, 13 мм x 120 мм, 14 мм x 120 мм, 16 мм x 120 мм, 18 мм x 120 мм – от 1 до 2 шт. (при необходимости);
- Ножка изогнутая бесцементной фиксации XB(F)Q VI GB(JB) T, размер: 10 мм x 80 мм, 11 мм x 80 мм, 12 мм x 80 мм, 13 мм x 80 мм, 14 мм x 80 мм, 16 мм x 80 мм, 18 мм x 80 мм, 10 мм x 120 мм, 11 мм x 120 мм, 12 мм x 120 мм, 13 мм x 120 мм, 14 мм x 120 мм, 16 мм x 120 мм, 18 мм x 120 мм, 10 мм x 160 мм, 11 мм x 160 мм, 12 мм x 160 мм, 13 мм x 160 мм, 14 мм x 160 мм, 16 мм x 160 мм, 18 мм x 160 мм – от 1 до 2 шт. (при необходимости);
- Ножка изогнутая бесцементной фиксации XB(F)Q VII GB(JB) T, размер: 10 мм x 80 мм, 11 мм x 80 мм, 12 мм x 80 мм, 13 мм x 80 мм, 14 мм x 80 мм, 16 мм x 80 мм, 18 мм x 80 мм, 10 мм x 120 мм, 11 мм x 120 мм, 12 мм x 120 мм, 13 мм x 120 мм, 14 мм x 120 мм, 16 мм x 120 мм, 18 мм x 120 мм, 10 мм x 160 мм, 11 мм x 160 мм, 12 мм x 160 мм, 13 мм x 160 мм, 14 мм x 160 мм, 16 мм x 160 мм, 18 мм x 160 мм – от 1 до 2 шт. (при необходимости);
- Аугмент большеберцовый XB(F)Q V JC(L) T левый, размер #3, толщина: 5 мм, 10 мм, 15 мм – 1 шт. (при необходимости);
- Аугмент большеберцовый XB(F)Q V JC(R) T правый, размер #3, толщина: 5 мм, 10 мм, 15 мм – 1 шт. (при необходимости);
- Конус большеберцовый XB(F)Q VII JC T размер: #1, #2, #3, #4, толщина: 20 мм – 1 шт. (при необходимости);
- Аугмент бедренный дистальный XB(F)Q I GC(L) T левый, размер #4, толщина: 5 мм, 10 мм, 15 мм – 1 шт. (при необходимости);
- Аугмент бедренный дистальный XB(F)Q II GC(L) T левый, размер #4, толщина: 5 мм, 10 мм, 15 мм – 1 шт. (при необходимости);
- Аугмент бедренный задний универсальный XB(F)Q III GC T размер #4, толщина: 5 мм, 10 мм – от 1 до 2 шт. (при необходимости);
- Надколенник XFQ I BIS PE, размер: 28 мм x 8 мм, 30 мм x 9 мм, 34 мм x 9 мм – 1 шт. (при необходимости);
- Инструкция по применению – 1 шт.;

1798. Набор эндопротеза коленного сустава тотального RSK модель 286, в составе:
- Компонент бедренный XFQ IV GK(R) C правый, размер #4– 1 шт.;
- Вкладыш большеберцовый XFQ IV PD PE, размер #2, толщина: 18 мм – 1 шт.;
- Компонент большеберцовый XB(F)Q IV JP C, размер #3 – 1 шт.;
- Ножка прямая бесцементной фиксации XB(F)Q III GB(JB) T, размер: 10 мм x 40 мм, 11 мм x 40 мм, 12 мм x 40 мм, 13 мм x 40 мм, 14 мм x 40 мм, 16 мм x 40 мм, 18 мм x 40 мм, 10 мм x 80 мм, 11 мм x 80 мм, 12 мм x 80 мм, 13 мм x 80 мм, 14 мм x 80 мм, 16 мм x 80 мм, 18 мм x 80 мм, 10 мм x 120 мм, 11 мм x 120 мм, 12 мм x 120 мм, 13 мм x 120 мм, 14 мм x 120 мм, 16 мм x 120 мм, 18 мм x 120 мм – от 1 до 2 шт. (при необходимости);
- Ножка изогнутая бесцементной фиксации XB(F)Q VI GB(JB) T, размер: 10 мм x 80 мм, 11 мм x 80 мм, 12 мм x 80 мм, 13 мм x 80 мм, 14 мм x 80 мм, 16 мм x 80 мм, 18 мм x 80 мм, 10 мм x 120 мм, 11 мм x 120 мм, 12 мм x 120 мм, 13 мм x 120 мм, 14 мм x 120 мм, 16 мм x 120 мм, 18 мм x 120 мм, 10 мм x 160 мм, 11 мм x 160 мм, 12 мм x 160 мм, 13 мм x 160 мм, 14 мм x 160 мм, 16 мм x 160 мм, 18 мм x 160 мм – от 1 до 2 шт. (при необходимости);
- Ножка изогнутая бесцементной фиксации XB(F)Q VII GB(JB) T, размер: 10 мм x 80 мм, 11 мм x 80 мм, 12 мм x 80 мм, 13 мм x 80 мм, 14 мм x 80 мм, 16 мм x 80 мм, 18 мм x 80 мм, 10 мм x 120 мм, 11 мм x 120 мм, 12 мм x 120 мм, 13 мм x 120 мм, 14 мм x 120 мм, 16 мм x 120 мм, 18 мм x 120 мм, 10 мм x 160 мм, 11 мм x 160 мм, 12 мм x 160 мм, 13 мм x 160 мм, 14 мм x 160 мм, 16 мм x 160 мм, 18 мм x 160 мм – от 1 до 2 шт. (при необходимости);
- Аугмент большеберцовый XB(F)Q V JC(L) T левый, размер #3, толщина: 5 мм, 10 мм, 15 мм – 1 шт. (при необходимости);
- Аугмент большеберцовый XB(F)Q V JC(R) T правый, размер #3, толщина: 5 мм, 10 мм, 15 мм – 1 шт. (при необходимости);
- Конус большеберцовый XB(F)Q VII JC T размер: #1, #2, #3, #4, толщина: 20 мм – 1 шт. (при необходимости);
- Аугмент бедренный дистальный XB(F)Q I GC(R) T правый, размер #4, толщина: 5 мм, 10 мм, 15 мм – 1 шт. (при необходимости);
- Аугмент бедренный дистальный XB(F)Q II GC(R) T правый, размер #4, толщина: 5 мм, 10 мм, 15 мм – 1 шт. (при необходимости);
- Аугмент бедренный задний универсальный XB(F)Q III GC T размер #4, толщина: 5 мм, 10 мм – от 1 до 2 шт. (при необходимости);

- Надколенник XFQ I BIS PE, размер: 28 мм х 8 мм, 30 мм х 9 мм, 34 мм х 9 мм – 1 шт. (при необходимости);
- Инструкция по применению – 1 шт.;
1799. Набор эндопротеза коленного сустава тотального RSK модель 287, в составе:
- Компонент бедренный XFQ IV GK(L) C левый, размер #4– 1 шт.;
- Вкладыш большеберцовый XFQ IV PD PE, размер #2, толщина: 20 мм – 1 шт.;
- Компонент большеберцовый XB(F)Q IV JP C, размер #3 – 1 шт.;
- Ножка прямая бесцементной фиксации XB(F)Q III GB(JB) T, размер: 10 мм х 40 мм, 11 мм х 40 мм, 12 мм х 40 мм, 13 мм х 40 мм, 14 мм х 40 мм, 16 мм х 40 мм, 18 мм х 40 мм, 10 мм х 80 мм, 11 мм х 80 мм, 12 мм х 80 мм, 13 мм х 80 мм, 14 мм х 80 мм, 16 мм х 80 мм, 18 мм х 80 мм, 10 мм х 120 мм, 11 мм х 120 мм, 12 мм х 120 мм, 13 мм х 120 мм, 14 мм х 120 мм, 16 мм х 120 мм, 18 мм х 120 мм – от 1 до 2 шт. (при необходимости);
- Ножка изогнутая бесцементной фиксации XB(F)Q VI GB(JB) T, размер: 10 мм х 80 мм, 11 мм х 80 мм, 12 мм х 80 мм, 13 мм х 80 мм, 14 мм х 80 мм, 16 мм х 80 мм, 18 мм х 80 мм, 10 мм х 120 мм, 11 мм х 120 мм, 12 мм х 120 мм, 13 мм х 120 мм, 14 мм х 120 мм, 16 мм х 120 мм, 18 мм х 120 мм, 10 мм х 160 мм, 11 мм х 160 мм, 12 мм х 160 мм, 13 мм х 160 мм, 14 мм х 160 мм, 16 мм х 160 мм, 18 мм х 160 мм – от 1 до 2 шт. (при необходимости);
- Ножка изогнутая бесцементной фиксации XB(F)Q VII GB(JB) T, размер: 10 мм х 80 мм, 11 мм х 80 мм, 12 мм х 80 мм, 13 мм х 80 мм, 14 мм х 80 мм, 16 мм х 80 мм, 18 мм х 80 мм, 10 мм х 120 мм, 11 мм х 120 мм, 12 мм х 120 мм, 13 мм х 120 мм, 14 мм х 120 мм, 16 мм х 120 мм, 18 мм х 120 мм, 10 мм х 160 мм, 11 мм х 160 мм, 12 мм х 160 мм, 13 мм х 160 мм, 14 мм х 160 мм, 16 мм х 160 мм, 18 мм х 160 мм – от 1 до 2 шт. (при необходимости);
- Аугмент большеберцовый XB(F)Q V JC(L) T левый, размер #3, толщина: 5 мм, 10 мм, 15 мм – 1 шт. (при необходимости);
- Аугмент большеберцовый XB(F)Q V JC(R) T правый, размер #3, толщина: 5 мм, 10 мм, 15 мм – 1 шт. (при необходимости);
- Конус большеберцовый XB(F)Q VII JC T размер: #1, #2, #3, #4, толщина: 20 мм – 1 шт. (при необходимости);
- Аугмент бедренный дистальный XB(F)Q I GC(L) T левый, размер #4, толщина: 5 мм, 10 мм, 15 мм – 1 шт. (при необходимости);
- Аугмент бедренный дистальный XB(F)Q II GC(L) T левый, размер #4, толщина: 5 мм, 10 мм, 15 мм – 1 шт. (при необходимости);
- Аугмент бедренный задний универсальный XB(F)Q III GC T размер #4, толщина: 5 мм, 10 мм – от 1 до 2 шт. (при необходимости);
- Надколенник XFQ I BIS PE, размер: 28 мм х 8 мм, 30 мм х 9 мм, 34 мм х 9 мм – 1 шт. (при необходимости);
- Инструкция по применению – 1 шт.;
1800. Набор эндопротеза коленного сустава тотального RSK модель 288, в составе:
- Компонент бедренный XFQ IV GK(R) C правый, размер #4– 1 шт.;
- Вкладыш большеберцовый XFQ IV PD PE, размер #2, толщина: 20 мм – 1 шт.;
- Компонент большеберцовый XB(F)Q IV JP C, размер #3 – 1 шт.;
- Ножка прямая бесцементной фиксации XB(F)Q III GB(JB) T, размер: 10 мм х 40 мм, 11 мм х 40 мм, 12 мм х 40 мм, 13 мм х 40 мм, 14 мм х 40 мм, 16 мм х 40 мм, 18 мм х 40 мм, 10 мм х 80 мм, 11 мм х 80 мм, 12 мм х 80 мм, 13 мм х 80 мм, 14 мм х 80 мм, 16 мм х 80 мм, 18 мм х 80 мм, 10 мм х 120 мм, 11 мм х 120 мм, 12 мм х 120 мм, 13 мм х 120 мм, 14 мм х 120 мм, 16 мм х 120 мм, 18 мм х 120 мм – от 1 до 2 шт. (при необходимости);
- Ножка изогнутая бесцементной фиксации XB(F)Q VI GB(JB) T, размер: 10 мм х 80 мм, 11 мм х 80 мм, 12 мм х 80 мм, 13 мм х 80 мм, 14 мм х 80 мм, 16 мм х 80 мм, 18 мм х 80 мм, 10 мм х 120 мм, 11 мм х 120 мм, 12 мм х 120 мм, 13 мм х 120 мм, 14 мм х 120 мм, 16 мм х 120 мм, 18 мм х 120 мм, 10 мм х 160 мм, 11 мм х 160 мм, 12 мм х 160 мм, 13 мм х 160 мм, 14 мм х 160 мм, 16 мм х 160 мм, 18 мм х 160 мм – от 1 до 2 шт. (при необходимости);
- Ножка изогнутая бесцементной фиксации XB(F)Q VII GB(JB) T, размер: 10 мм х 80 мм, 11 мм х 80 мм, 12 мм х 80 мм, 13 мм х 80 мм, 14 мм х 80 мм, 16 мм х 80 мм, 18 мм х 80 мм, 10 мм х 120 мм, 11 мм х 120 мм, 12 мм х 120 мм, 13 мм х 120 мм, 14 мм х 120 мм, 16 мм х 120 мм, 18 мм х 120 мм, 10 мм х 160 мм, 11 мм х 160 мм, 12 мм х 160 мм, 13 мм х 160 мм, 14 мм х 160 мм, 16 мм х 160 мм, 18 мм х 160 мм – от 1 до 2 шт. (при необходимости);
- Аугмент большеберцовый XB(F)Q V JC(L) T левый, размер #3, толщина: 5 мм, 10 мм, 15 мм – 1 шт. (при необходимости);
- Аугмент большеберцовый XB(F)Q V JC(R) T правый, размер #3, толщина: 5 мм, 10 мм, 15 мм – 1 шт. (при необходимости);
- Конус большеберцовый XB(F)Q VII JC T размер: #1, #2, #3, #4, толщина: 20 мм – 1 шт. (при необходимости);

- Аугмент бедренный дистальный XB(F)Q I GC(R) T правый, размер #4, толщина: 5 мм, 10 мм, 15 мм – 1 шт. (при необходимости);
- Аугмент бедренный дистальный XB(F)Q II GC(R) T правый, размер #4, толщина: 5 мм, 10 мм, 15 мм – 1 шт. (при необходимости);
- Аугмент бедренный задний универсальный XB(F)Q III GC T размер #4, толщина: 5 мм, 10 мм – от 1 до 2 шт. (при необходимости);
- Надколенник XFQ I BIS PE, размер: 28 мм х 8 мм, 30 мм х 9 мм, 34 мм х 9 мм – 1 шт. (при необходимости);
- Инструкция по применению – 1 шт.;
1801. Набор эндопротеза коленного сустава тотального RSK модель 289, в составе:
- Компонент бедренный XFQ IV GK(L) C левый, размер #4– 1 шт.;
- Вкладыш большеберцовый XFQ IV PD PE, размер #4, толщина: 10 мм – 1 шт.;
- Компонент большеберцовый XB(F)Q IV JP C, размер #4 – 1 шт.;
- Ножка прямая бесцементной фиксации XB(F)Q III GB(JB) T, размер: 10 мм х 40 мм, 11 мм х 40 мм, 12 мм х 40 мм, 13 мм х 40 мм, 14 мм х 40 мм, 16 мм х 40 мм, 18 мм х 40 мм, 10 мм х 80 мм, 11 мм х 80 мм, 12 мм х 80 мм, 13 мм х 80 мм, 14 мм х 80 мм, 16 мм х 80 мм, 18 мм х 80 мм, 10 мм х 120 мм, 11 мм х 120 мм, 12 мм х 120 мм, 13 мм х 120 мм, 14 мм х 120 мм, 16 мм х 120 мм, 18 мм х 120 мм – от 1 до 2 шт. (при необходимости);
- Ножка изогнутая бесцементной фиксации XB(F)Q VI GB(JB) T, размер: 10 мм х 80 мм, 11 мм х 80 мм, 12 мм х 80 мм, 13 мм х 80 мм, 14 мм х 80 мм, 16 мм х 80 мм, 18 мм х 80 мм, 10 мм х 120 мм, 11 мм х 120 мм, 12 мм х 120 мм, 13 мм х 120 мм, 14 мм х 120 мм, 16 мм х 120 мм, 18 мм х 120 мм, 10 мм х 160 мм, 11 мм х 160 мм, 12 мм х 160 мм, 13 мм х 160 мм, 14 мм х 160 мм, 16 мм х 160 мм, 18 мм х 160 мм – от 1 до 2 шт. (при необходимости);
- Ножка изогнутая бесцементной фиксации XB(F)Q VII GB(JB) T, размер: 10 мм х 80 мм, 11 мм х 80 мм, 12 мм х 80 мм, 13 мм х 80 мм, 14 мм х 80 мм, 16 мм х 80 мм, 18 мм х 80 мм, 10 мм х 120 мм, 11 мм х 120 мм, 12 мм х 120 мм, 13 мм х 120 мм, 14 мм х 120 мм, 16 мм х 120 мм, 18 мм х 120 мм, 10 мм х 160 мм, 11 мм х 160 мм, 12 мм х 160 мм, 13 мм х 160 мм, 14 мм х 160 мм, 16 мм х 160 мм, 18 мм х 160 мм – от 1 до 2 шт. (при необходимости);
- Аугмент большеберцовый XB(F)Q V JC(L) T левый, размер #4, толщина: 5 мм, 10 мм, 15 мм – 1 шт. (при необходимости);
- Аугмент большеберцовый XB(F)Q V JC(R) T правый, размер #4, толщина: 5 мм, 10 мм, 15 мм – 1 шт. (при необходимости);
- Конус большеберцовый XB(F)Q VII JC T размер: #1, #2, #3, #4, толщина: 20 мм – 1 шт. (при необходимости);
- Аугмент бедренный дистальный XB(F)Q I GC(L) T левый, размер #4, толщина: 5 мм, 10 мм, 15 мм – 1 шт. (при необходимости);
- Аугмент бедренный дистальный XB(F)Q II GC(L) T левый, размер #4, толщина: 5 мм, 10 мм, 15 мм – 1 шт. (при необходимости);
- Аугмент бедренный задний универсальный XB(F)Q III GC T размер #4, толщина: 5 мм, 10 мм – от 1 до 2 шт. (при необходимости);
- Надколенник XFQ I BIS PE, размер: 28 мм х 8 мм, 30 мм х 9 мм, 34 мм х 9 мм – 1 шт. (при необходимости);
- Инструкция по применению – 1 шт.;
1802. Набор эндопротеза коленного сустава тотального RSK модель 290, в составе:
- Компонент бедренный XFQ IV GK(R) C правый, размер #4– 1 шт.;
- Вкладыш большеберцовый XFQ IV PD PE, размер #4, толщина: 10 мм – 1 шт.;
- Компонент большеберцовый XB(F)Q IV JP C, размер #4 – 1 шт.;
- Ножка прямая бесцементной фиксации XB(F)Q III GB(JB) T, размер: 10 мм х 40 мм, 11 мм х 40 мм, 12 мм х 40 мм, 13 мм х 40 мм, 14 мм х 40 мм, 16 мм х 40 мм, 18 мм х 40 мм, 10 мм х 80 мм, 11 мм х 80 мм, 12 мм х 80 мм, 13 мм х 80 мм, 14 мм х 80 мм, 16 мм х 80 мм, 18 мм х 80 мм, 10 мм х 120 мм, 11 мм х 120 мм, 12 мм х 120 мм, 13 мм х 120 мм, 14 мм х 120 мм, 16 мм х 120 мм, 18 мм х 120 мм – от 1 до 2 шт. (при необходимости);
- Ножка изогнутая бесцементной фиксации XB(F)Q VI GB(JB) T, размер: 10 мм х 80 мм, 11 мм х 80 мм, 12 мм х 80 мм, 13 мм х 80 мм, 14 мм х 80 мм, 16 мм х 80 мм, 18 мм х 80 мм, 10 мм х 120 мм, 11 мм х 120 мм, 12 мм х 120 мм, 13 мм х 120 мм, 14 мм х 120 мм, 16 мм х 120 мм, 18 мм х 120 мм, 10 мм х 160 мм, 11 мм х 160 мм, 12 мм х 160 мм, 13 мм х 160 мм, 14 мм х 160 мм, 16 мм х 160 мм, 18 мм х 160 мм – от 1 до 2 шт. (при необходимости);
- Ножка изогнутая бесцементной фиксации XB(F)Q VII GB(JB) T, размер: 10 мм х 80 мм, 11 мм х 80 мм, 12 мм х 80 мм, 13 мм х 80 мм, 14 мм х 80 мм, 16 мм х 80 мм, 18 мм х 80 мм, 10 мм х 120 мм, 11 мм х 120 мм, 12 мм х 120 мм, 13 мм х 120 мм, 14 мм х 120 мм, 16 мм х 120 мм, 18 мм х 120 мм, 10 мм х 160 мм, 11 мм х 160 мм, 12 мм х 160 мм, 13 мм х 160 мм, 14 мм х 160 мм, 16 мм х 160 мм, 18 мм х 160 мм – от 1 до 2 шт. (при необходимости);

- Аугмент большеберцовый XB(F)Q V JC(L) T левый, размер #4, толщина: 5 мм, 10 мм, 15 мм – 1 шт. (при необходимости);
- Аугмент большеберцовый XB(F)Q V JC(R) T правый, размер #4, толщина: 5 мм, 10 мм, 15 мм – 1 шт. (при необходимости);
- Конус большеберцовый XB(F)Q VII JC T размер: #1, #2, #3, #4, толщина: 20 мм – 1 шт. (при необходимости);
- Аугмент бедренный дистальный XB(F)Q I GC(R) T правый, размер #4, толщина: 5 мм, 10 мм, 15 мм – 1 шт. (при необходимости);
- Аугмент бедренный дистальный XB(F)Q II GC(R) T правый, размер #4, толщина: 5 мм, 10 мм, 15 мм – 1 шт. (при необходимости);
- Аугмент бедренный задний универсальный XB(F)Q III GC T размер #4, толщина: 5 мм, 10 мм – от 1 до 2 шт. (при необходимости);
- Надколенник XFQ I BIS PE, размер: 28 мм x 8 мм, 30 мм x 9 мм, 34 мм x 9 мм – 1 шт. (при необходимости);
- Инструкция по применению – 1 шт.;
1803. Набор эндопротеза коленного сустава тотального RSK модель 291, в составе:
- Компонент бедренный XFQ IV GK(L) C левый, размер #4– 1 шт.;
- Вкладыш большеберцовый XFQ IV PD PE, размер #4, толщина: 12 мм – 1 шт.;
- Компонент большеберцовый XB(F)Q IV JP C, размер #4 – 1 шт.;
- Ножка прямая бесцементной фиксации XB(F)Q III GB(JB) T, размер: 10 мм x 40 мм, 11 мм x 40 мм, 12 мм x 40 мм, 13 мм x 40 мм, 14 мм x 40 мм, 16 мм x 40 мм, 18 мм x 40 мм, 10 мм x 80 мм, 11 мм x 80 мм, 12 мм x 80 мм, 13 мм x 80 мм, 14 мм x 80 мм, 16 мм x 80 мм, 18 мм x 80 мм, 10 мм x 120 мм, 11 мм x 120 мм, 12 мм x 120 мм, 13 мм x 120 мм, 14 мм x 120 мм, 16 мм x 120 мм, 18 мм x 120 мм – от 1 до 2 шт. (при необходимости);
- Ножка изогнутая бесцементной фиксации XB(F)Q VI GB(JB) T, размер: 10 мм x 80 мм, 11 мм x 80 мм, 12 мм x 80 мм, 13 мм x 80 мм, 14 мм x 80 мм, 16 мм x 80 мм, 18 мм x 80 мм, 10 мм x 120 мм, 11 мм x 120 мм, 12 мм x 120 мм, 13 мм x 120 мм, 14 мм x 120 мм, 16 мм x 120 мм, 18 мм x 120 мм, 10 мм x 160 мм, 11 мм x 160 мм, 12 мм x 160 мм, 13 мм x 160 мм, 14 мм x 160 мм, 16 мм x 160 мм, 18 мм x 160 мм – от 1 до 2 шт. (при необходимости);
- Ножка изогнутая бесцементной фиксации XB(F)Q VII GB(JB) T, размер: 10 мм x 80 мм, 11 мм x 80 мм, 12 мм x 80 мм, 13 мм x 80 мм, 14 мм x 80 мм, 16 мм x 80 мм, 18 мм x 80 мм, 10 мм x 120 мм, 11 мм x 120 мм, 12 мм x 120 мм, 13 мм x 120 мм, 14 мм x 120 мм, 16 мм x 120 мм, 18 мм x 120 мм, 10 мм x 160 мм, 11 мм x 160 мм, 12 мм x 160 мм, 13 мм x 160 мм, 14 мм x 160 мм, 16 мм x 160 мм, 18 мм x 160 мм – от 1 до 2 шт. (при необходимости);
- Аугмент большеберцовый XB(F)Q V JC(L) T левый, размер #4, толщина: 5 мм, 10 мм, 15 мм – 1 шт. (при необходимости);
- Аугмент большеберцовый XB(F)Q V JC(R) T правый, размер #4, толщина: 5 мм, 10 мм, 15 мм – 1 шт. (при необходимости);
- Конус большеберцовый XB(F)Q VII JC T размер: #1, #2, #3, #4, толщина: 20 мм – 1 шт. (при необходимости);
- Аугмент бедренный дистальный XB(F)Q I GC(L) T левый, размер #4, толщина: 5 мм, 10 мм, 15 мм – 1 шт. (при необходимости);
- Аугмент бедренный дистальный XB(F)Q II GC(L) T левый, размер #4, толщина: 5 мм, 10 мм, 15 мм – 1 шт. (при необходимости);
- Аугмент бедренный задний универсальный XB(F)Q III GC T размер #4, толщина: 5 мм, 10 мм – от 1 до 2 шт. (при необходимости);
- Надколенник XFQ I BIS PE, размер: 28 мм x 8 мм, 30 мм x 9 мм, 34 мм x 9 мм – 1 шт. (при необходимости);
- Инструкция по применению – 1 шт.;
1804. Набор эндопротеза коленного сустава тотального RSK модель 292, в составе:
- Компонент бедренный XFQ IV GK(R) C правый, размер #4– 1 шт.;
- Вкладыш большеберцовый XFQ IV PD PE, размер #4, толщина: 12 мм – 1 шт.;
- Компонент большеберцовый XB(F)Q IV JP C, размер #4 – 1 шт.;
- Ножка прямая бесцементной фиксации XB(F)Q III GB(JB) T, размер: 10 мм x 40 мм, 11 мм x 40 мм, 12 мм x 40 мм, 13 мм x 40 мм, 14 мм x 40 мм, 16 мм x 40 мм, 18 мм x 40 мм, 10 мм x 80 мм, 11 мм x 80 мм, 12 мм x 80 мм, 13 мм x 80 мм, 14 мм x 80 мм, 16 мм x 80 мм, 18 мм x 80 мм, 10 мм x 120 мм, 11 мм x 120 мм, 12 мм x 120 мм, 13 мм x 120 мм, 14 мм x 120 мм, 16 мм x 120 мм, 18 мм x 120 мм – от 1 до 2 шт. (при необходимости);
- Ножка изогнутая бесцементной фиксации XB(F)Q VI GB(JB) T, размер: 10 мм x 80 мм, 11 мм x 80 мм, 12 мм x 80 мм, 13 мм x 80 мм, 14 мм x 80 мм, 16 мм x 80 мм, 18 мм x 80 мм, 10 мм x 120 мм, 11 мм x 120 мм, 12 мм x 120

мм, 13 мм х 120 мм, 14 мм х 120 мм, 16 мм х 120 мм, 18 мм х 120 мм, 10 мм х 160 мм, 11 мм х 160 мм, 12 мм х 160 мм, 13 мм х 160 мм, 14 мм х 160 мм, 16 мм х 160 мм, 18 мм х 160 мм – от 1 до 2 шт. (при необходимости);
- Ножка изогнутая бесцементной фиксации XB(F)Q VII GB(JB) T, размер: 10 мм х 80 мм, 11 мм х 80 мм, 12 мм х 80 мм, 13 мм х 80 мм, 14 мм х 80 мм, 16 мм х 80 мм, 18 мм х 80 мм, 10 мм х 120 мм, 11 мм х 120 мм, 12 мм х 120 мм, 13 мм х 120 мм, 14 мм х 120 мм, 16 мм х 120 мм, 18 мм х 120 мм, 10 мм х 160 мм, 11 мм х 160 мм, 12 мм х 160 мм, 13 мм х 160 мм, 14 мм х 160 мм, 16 мм х 160 мм, 18 мм х 160 мм – от 1 до 2 шт. (при необходимости);
- Аугмент большеберцовый XB(F)Q V JC(L) T левый, размер #4, толщина: 5 мм, 10 мм, 15 мм – 1 шт. (при необходимости);
- Аугмент большеберцовый XB(F)Q V JC(R) T правый, размер #4, толщина: 5 мм, 10 мм, 15 мм – 1 шт. (при необходимости);
- Конус большеберцовый XB(F)Q VII JC T размер: #1, #2, #3, #4, толщина: 20 мм – 1 шт. (при необходимости);
- Аугмент бедренный дистальный XB(F)Q I GC(R) T правый, размер #4, толщина: 5 мм, 10 мм, 15 мм – 1 шт. (при необходимости);
- Аугмент бедренный дистальный XB(F)Q II GC(R) T правый, размер #4, толщина: 5 мм, 10 мм, 15 мм – 1 шт. (при необходимости);
- Аугмент бедренный задний универсальный XB(F)Q III GC T размер #4, толщина: 5 мм, 10 мм – от 1 до 2 шт. (при необходимости);
- Надколенник XFQ I BIS PE, размер: 28 мм х 8 мм, 30 мм х 9 мм, 34 мм х 9 мм – 1 шт. (при необходимости);
- Инструкция по применению – 1 шт.;
1805. Набор эндопротеза коленного сустава тотального RSK модель 293, в составе:
- Компонент бедренный XFQ IV GK(L) C левый, размер #4– 1 шт.;
- Вкладыш большеберцовый XFQ IV PD PE, размер #4, толщина: 14 мм – 1 шт.;
- Компонент большеберцовый XB(F)Q IV JP C, размер #4 – 1 шт.;
- Ножка прямая бесцементной фиксации XB(F)Q III GB(JB) T, размер: 10 мм х 40 мм, 11 мм х 40 мм, 12 мм х 40 мм, 13 мм х 40 мм, 14 мм х 40 мм, 16 мм х 40 мм, 18 мм х 40 мм, 10 мм х 80 мм, 11 мм х 80 мм, 12 мм х 80 мм, 13 мм х 80 мм, 14 мм х 80 мм, 16 мм х 80 мм, 18 мм х 80 мм, 10 мм х 120 мм, 11 мм х 120 мм, 12 мм х 120 мм, 13 мм х 120 мм, 14 мм х 120 мм, 16 мм х 120 мм, 18 мм х 120 мм – от 1 до 2 шт. (при необходимости);
- Ножка изогнутая бесцементной фиксации XB(F)Q VI GB(JB) T, размер: 10 мм х 80 мм, 11 мм х 80 мм, 12 мм х 80 мм, 13 мм х 80 мм, 14 мм х 80 мм, 16 мм х 80 мм, 18 мм х 80 мм, 10 мм х 120 мм, 11 мм х 120 мм, 12 мм х 120 мм, 13 мм х 120 мм, 14 мм х 120 мм, 16 мм х 120 мм, 18 мм х 120 мм, 10 мм х 160 мм, 11 мм х 160 мм, 12 мм х 160 мм, 13 мм х 160 мм, 14 мм х 160 мм, 16 мм х 160 мм, 18 мм х 160 мм – от 1 до 2 шт. (при необходимости);
- Ножка изогнутая бесцементной фиксации XB(F)Q VII GB(JB) T, размер: 10 мм х 80 мм, 11 мм х 80 мм, 12 мм х 80 мм, 13 мм х 80 мм, 14 мм х 80 мм, 16 мм х 80 мм, 18 мм х 80 мм, 10 мм х 120 мм, 11 мм х 120 мм, 12 мм х 120 мм, 13 мм х 120 мм, 14 мм х 120 мм, 16 мм х 120 мм, 18 мм х 120 мм, 10 мм х 160 мм, 11 мм х 160 мм, 12 мм х 160 мм, 13 мм х 160 мм, 14 мм х 160 мм, 16 мм х 160 мм, 18 мм х 160 мм – от 1 до 2 шт. (при необходимости);
- Аугмент большеберцовый XB(F)Q V JC(L) T левый, размер #4, толщина: 5 мм, 10 мм, 15 мм – 1 шт. (при необходимости);
- Аугмент большеберцовый XB(F)Q V JC(R) T правый, размер #4, толщина: 5 мм, 10 мм, 15 мм – 1 шт. (при необходимости);
- Конус большеберцовый XB(F)Q VII JC T размер: #1, #2, #3, #4, толщина: 20 мм – 1 шт. (при необходимости);
- Аугмент бедренный дистальный XB(F)Q I GC(L) T левый, размер #4, толщина: 5 мм, 10 мм, 15 мм – 1 шт. (при необходимости);
- Аугмент бедренный дистальный XB(F)Q II GC(L) T левый, размер #4, толщина: 5 мм, 10 мм, 15 мм – 1 шт. (при необходимости);
- Аугмент бедренный задний универсальный XB(F)Q III GC T размер #4, толщина: 5 мм, 10 мм – от 1 до 2 шт. (при необходимости);
- Надколенник XFQ I BIS PE, размер: 28 мм х 8 мм, 30 мм х 9 мм, 34 мм х 9 мм – 1 шт. (при необходимости);
- Инструкция по применению – 1 шт.;
1806. Набор эндопротеза коленного сустава тотального RSK модель 294, в составе:
- Компонент бедренный XFQ IV GK(R) C правый, размер #4– 1 шт.;
- Вкладыш большеберцовый XFQ IV PD PE, размер #4, толщина: 14 мм – 1 шт.;
- Компонент большеберцовый XB(F)Q IV JP C, размер #4 – 1 шт.;

- Ножка прямая бесцементной фиксации XB(F)Q III GB(JB) T, размер: 10 мм х 40 мм, 11 мм х 40 мм, 12 мм х 40 мм, 13 мм х 40 мм, 14 мм х 40 мм, 16 мм х 40 мм, 18 мм х 40 мм, 10 мм х 80 мм, 11 мм х 80 мм, 12 мм х 80 мм, 13 мм х 80 мм, 14 мм х 80 мм, 16 мм х 80 мм, 18 мм х 80 мм, 10 мм х 120 мм, 11 мм х 120 мм, 12 мм х 120 мм, 13 мм х 120 мм, 14 мм х 120 мм, 16 мм х 120 мм, 18 мм х 120 мм – от 1 до 2 шт. (при необходимости);
- Ножка изогнутая бесцементной фиксации XB(F)Q VI GB(JB) T, размер: 10 мм х 80 мм, 11 мм х 80 мм, 12 мм х 80 мм, 13 мм х 80 мм, 14 мм х 80 мм, 16 мм х 80 мм, 18 мм х 80 мм, 10 мм х 120 мм, 11 мм х 120 мм, 12 мм х 120 мм, 13 мм х 120 мм, 14 мм х 120 мм, 16 мм х 120 мм, 18 мм х 120 мм, 10 мм х 160 мм, 11 мм х 160 мм, 12 мм х 160 мм, 13 мм х 160 мм, 14 мм х 160 мм, 16 мм х 160 мм, 18 мм х 160 мм – от 1 до 2 шт. (при необходимости);
- Ножка изогнутая бесцементной фиксации XB(F)Q VII GB(JB) T, размер: 10 мм х 80 мм, 11 мм х 80 мм, 12 мм х 80 мм, 13 мм х 80 мм, 14 мм х 80 мм, 16 мм х 80 мм, 18 мм х 80 мм, 10 мм х 120 мм, 11 мм х 120 мм, 12 мм х 120 мм, 13 мм х 120 мм, 14 мм х 120 мм, 16 мм х 120 мм, 18 мм х 120 мм, 10 мм х 160 мм, 11 мм х 160 мм, 12 мм х 160 мм, 13 мм х 160 мм, 14 мм х 160 мм, 16 мм х 160 мм, 18 мм х 160 мм – от 1 до 2 шт. (при необходимости);
- Аугмент большеберцовый XB(F)Q V JC(L) T левый, размер #4, толщина: 5 мм, 10 мм, 15 мм – 1 шт. (при необходимости);
- Аугмент большеберцовый XB(F)Q V JC(R) T правый, размер #4, толщина: 5 мм, 10 мм, 15 мм – 1 шт. (при необходимости);
- Конус большеберцовый XB(F)Q VII JC T размер: #1, #2, #3, #4, толщина: 20 мм – 1 шт. (при необходимости);
- Аугмент бедренный дистальный XB(F)Q I GC(R) T правый, размер #4, толщина: 5 мм, 10 мм, 15 мм – 1 шт. (при необходимости);
- Аугмент бедренный дистальный XB(F)Q II GC(R) T правый, размер #4, толщина: 5 мм, 10 мм, 15 мм – 1 шт. (при необходимости);
- Аугмент бедренный задний универсальный XB(F)Q III GC T размер #4, толщина: 5 мм, 10 мм – от 1 до 2 шт. (при необходимости);
- Надколенник XFQ I BIS PE, размер: 28 мм х 8 мм, 30 мм х 9 мм, 34 мм х 9 мм – 1 шт. (при необходимости);
- Инструкция по применению – 1 шт.;
1807. Набор эндопротеза коленного сустава тотального RSK модель 295, в составе:
- Компонент бедренный XFQ IV GK(L) C левый, размер #4– 1 шт.;
- Вкладыш большеберцовый XFQ IV PD PE, размер #4, толщина: 16 мм – 1 шт.;
- Компонент большеберцовый XB(F)Q IV JP C, размер #4 – 1 шт.;
- Ножка прямая бесцементной фиксации XB(F)Q III GB(JB) T, размер: 10 мм х 40 мм, 11 мм х 40 мм, 12 мм х 40 мм, 13 мм х 40 мм, 14 мм х 40 мм, 16 мм х 40 мм, 18 мм х 40 мм, 10 мм х 80 мм, 11 мм х 80 мм, 12 мм х 80 мм, 13 мм х 80 мм, 14 мм х 80 мм, 16 мм х 80 мм, 18 мм х 80 мм, 10 мм х 120 мм, 11 мм х 120 мм, 12 мм х 120 мм, 13 мм х 120 мм, 14 мм х 120 мм, 16 мм х 120 мм, 18 мм х 120 мм – от 1 до 2 шт. (при необходимости);
- Ножка изогнутая бесцементной фиксации XB(F)Q VI GB(JB) T, размер: 10 мм х 80 мм, 11 мм х 80 мм, 12 мм х 80 мм, 13 мм х 80 мм, 14 мм х 80 мм, 16 мм х 80 мм, 18 мм х 80 мм, 10 мм х 120 мм, 11 мм х 120 мм, 12 мм х 120 мм, 13 мм х 120 мм, 14 мм х 120 мм, 16 мм х 120 мм, 18 мм х 120 мм, 10 мм х 160 мм, 11 мм х 160 мм, 12 мм х 160 мм, 13 мм х 160 мм, 14 мм х 160 мм, 16 мм х 160 мм, 18 мм х 160 мм – от 1 до 2 шт. (при необходимости);
- Ножка изогнутая бесцементной фиксации XB(F)Q VII GB(JB) T, размер: 10 мм х 80 мм, 11 мм х 80 мм, 12 мм х 80 мм, 13 мм х 80 мм, 14 мм х 80 мм, 16 мм х 80 мм, 18 мм х 80 мм, 10 мм х 120 мм, 11 мм х 120 мм, 12 мм х 120 мм, 13 мм х 120 мм, 14 мм х 120 мм, 16 мм х 120 мм, 18 мм х 120 мм, 10 мм х 160 мм, 11 мм х 160 мм, 12 мм х 160 мм, 13 мм х 160 мм, 14 мм х 160 мм, 16 мм х 160 мм, 18 мм х 160 мм – от 1 до 2 шт. (при необходимости);
- Аугмент большеберцовый XB(F)Q V JC(L) T левый, размер #4, толщина: 5 мм, 10 мм, 15 мм – 1 шт. (при необходимости);
- Аугмент большеберцовый XB(F)Q V JC(R) T правый, размер #4, толщина: 5 мм, 10 мм, 15 мм – 1 шт. (при необходимости);
- Конус большеберцовый XB(F)Q VII JC T размер: #1, #2, #3, #4, толщина: 20 мм – 1 шт. (при необходимости);
- Аугмент бедренный дистальный XB(F)Q I GC(L) T левый, размер #4, толщина: 5 мм, 10 мм, 15 мм – 1 шт. (при необходимости);
- Аугмент бедренный дистальный XB(F)Q II GC(L) T левый, размер #4, толщина: 5 мм, 10 мм, 15 мм – 1 шт. (при необходимости);
- Аугмент бедренный задний универсальный XB(F)Q III GC T размер #4, толщина: 5 мм, 10 мм – от 1 до 2 шт. (при необходимости);
- Надколенник XFQ I BIS PE, размер: 28 мм х 8 мм, 30 мм х 9 мм, 34 мм х 9 мм – 1 шт. (при необходимости);

- Инструкция по применению – 1 шт.;
1808. Набор эндопротеза коленного сустава тотального RSK модель 296, в составе:
- Компонент бедренный XFQ IV GK(R) C правый, размер #4– 1 шт.;
- Вкладыш большеберцовый XFQ IV PD PE, размер #4, толщина: 16 мм – 1 шт.;
- Компонент большеберцовый XB(F)Q IV JP C, размер #4 – 1 шт.;
- Ножка прямая бесцементной фиксации XB(F)Q III GB(JB) T, размер: 10 мм х 40 мм, 11 мм х 40 мм, 12 мм х 40 мм, 13 мм х 40 мм, 14 мм х 40 мм, 16 мм х 40 мм, 18 мм х 40 мм, 10 мм х 80 мм, 11 мм х 80 мм, 12 мм х 80 мм, 13 мм х 80 мм, 14 мм х 80 мм, 16 мм х 80 мм, 18 мм х 80 мм, 10 мм х 120 мм, 11 мм х 120 мм, 12 мм х 120 мм, 13 мм х 120 мм, 14 мм х 120 мм, 16 мм х 120 мм, 18 мм х 120 мм – от 1 до 2 шт. (при необходимости);
- Ножка изогнутая бесцементной фиксации XB(F)Q VI GB(JB) T, размер: 10 мм х 80 мм, 11 мм х 80 мм, 12 мм х 80 мм, 13 мм х 80 мм, 14 мм х 80 мм, 16 мм х 80 мм, 18 мм х 80 мм, 10 мм х 120 мм, 11 мм х 120 мм, 12 мм х 120 мм, 13 мм х 120 мм, 14 мм х 120 мм, 16 мм х 120 мм, 18 мм х 120 мм, 10 мм х 160 мм, 11 мм х 160 мм, 12 мм х 160 мм, 13 мм х 160 мм, 14 мм х 160 мм, 16 мм х 160 мм, 18 мм х 160 мм – от 1 до 2 шт. (при необходимости);
- Ножка изогнутая бесцементной фиксации XB(F)Q VII GB(JB) T, размер: 10 мм х 80 мм, 11 мм х 80 мм, 12 мм х 80 мм, 13 мм х 80 мм, 14 мм х 80 мм, 16 мм х 80 мм, 18 мм х 80 мм, 10 мм х 120 мм, 11 мм х 120 мм, 12 мм х 120 мм, 13 мм х 120 мм, 14 мм х 120 мм, 16 мм х 120 мм, 18 мм х 120 мм, 10 мм х 160 мм, 11 мм х 160 мм, 12 мм х 160 мм, 13 мм х 160 мм, 14 мм х 160 мм, 16 мм х 160 мм, 18 мм х 160 мм – от 1 до 2 шт. (при необходимости);
- Аугмент большеберцовый XB(F)Q V JC(L) T левый, размер #4, толщина: 5 мм, 10 мм, 15 мм – 1 шт. (при необходимости);
- Аугмент большеберцовый XB(F)Q V JC(R) T правый, размер #4, толщина: 5 мм, 10 мм, 15 мм – 1 шт. (при необходимости);
- Конус большеберцовый XB(F)Q VII JC T размер: #1, #2, #3, #4, толщина: 20 мм – 1 шт. (при необходимости);
- Аугмент бедренный дистальный XB(F)Q I GC(R) T правый, размер #4, толщина: 5 мм, 10 мм, 15 мм – 1 шт. (при необходимости);
- Аугмент бедренный дистальный XB(F)Q II GC(R) T правый, размер #4, толщина: 5 мм, 10 мм, 15 мм – 1 шт. (при необходимости);
- Аугмент бедренный задний универсальный XB(F)Q III GC T размер #4, толщина: 5 мм, 10 мм – от 1 до 2 шт. (при необходимости);
- Надколенник XFQ I BIS PE, размер: 28 мм х 8 мм, 30 мм х 9 мм, 34 мм х 9 мм – 1 шт. (при необходимости);
- Инструкция по применению – 1 шт.;
1809. Набор эндопротеза коленного сустава тотального RSK модель 297, в составе:
- Компонент бедренный XFQ IV GK(L) C левый, размер #4– 1 шт.;
- Вкладыш большеберцовый XFQ IV PD PE, размер #4, толщина: 18 мм – 1 шт.;
- Компонент большеберцовый XB(F)Q IV JP C, размер #4 – 1 шт.;
- Ножка прямая бесцементной фиксации XB(F)Q III GB(JB) T, размер: 10 мм х 40 мм, 11 мм х 40 мм, 12 мм х 40 мм, 13 мм х 40 мм, 14 мм х 40 мм, 16 мм х 40 мм, 18 мм х 40 мм, 10 мм х 80 мм, 11 мм х 80 мм, 12 мм х 80 мм, 13 мм х 80 мм, 14 мм х 80 мм, 16 мм х 80 мм, 18 мм х 80 мм, 10 мм х 120 мм, 11 мм х 120 мм, 12 мм х 120 мм, 13 мм х 120 мм, 14 мм х 120 мм, 16 мм х 120 мм, 18 мм х 120 мм – от 1 до 2 шт. (при необходимости);
- Ножка изогнутая бесцементной фиксации XB(F)Q VI GB(JB) T, размер: 10 мм х 80 мм, 11 мм х 80 мм, 12 мм х 80 мм, 13 мм х 80 мм, 14 мм х 80 мм, 16 мм х 80 мм, 18 мм х 80 мм, 10 мм х 120 мм, 11 мм х 120 мм, 12 мм х 120 мм, 13 мм х 120 мм, 14 мм х 120 мм, 16 мм х 120 мм, 18 мм х 120 мм, 10 мм х 160 мм, 11 мм х 160 мм, 12 мм х 160 мм, 13 мм х 160 мм, 14 мм х 160 мм, 16 мм х 160 мм, 18 мм х 160 мм – от 1 до 2 шт. (при необходимости);
- Ножка изогнутая бесцементной фиксации XB(F)Q VII GB(JB) T, размер: 10 мм х 80 мм, 11 мм х 80 мм, 12 мм х 80 мм, 13 мм х 80 мм, 14 мм х 80 мм, 16 мм х 80 мм, 18 мм х 80 мм, 10 мм х 120 мм, 11 мм х 120 мм, 12 мм х 120 мм, 13 мм х 120 мм, 14 мм х 120 мм, 16 мм х 120 мм, 18 мм х 120 мм, 10 мм х 160 мм, 11 мм х 160 мм, 12 мм х 160 мм, 13 мм х 160 мм, 14 мм х 160 мм, 16 мм х 160 мм, 18 мм х 160 мм – от 1 до 2 шт. (при необходимости);
- Аугмент большеберцовый XB(F)Q V JC(L) T левый, размер #4, толщина: 5 мм, 10 мм, 15 мм – 1 шт. (при необходимости);
- Аугмент большеберцовый XB(F)Q V JC(R) T правый, размер #4, толщина: 5 мм, 10 мм, 15 мм – 1 шт. (при необходимости);
- Конус большеберцовый XB(F)Q VII JC T размер: #1, #2, #3, #4, толщина: 20 мм – 1 шт. (при необходимости);
- Аугмент бедренный дистальный XB(F)Q I GC(L) T левый, размер #4, толщина: 5 мм, 10 мм, 15 мм – 1 шт. (при необходимости);

- Аугмент бедренный дистальный XB(F)Q II GC(L) T левый, размер #4, толщина: 5 мм, 10 мм, 15 мм – 1 шт. (при необходимости);
- Аугмент бедренный задний универсальный XB(F)Q III GC T размер #4, толщина: 5 мм, 10 мм – от 1 до 2 шт. (при необходимости);
- Надколенник XFQ I BIS PE, размер: 28 мм x 8 мм, 30 мм x 9 мм, 34 мм x 9 мм – 1 шт. (при необходимости);
- Инструкция по применению – 1 шт.;

1810. Набор эндопротеза коленного сустава тотального RSK модель 298, в составе:
- Компонент бедренный XFQ IV GK(R) C правый, размер #4– 1 шт.;
- Вкладыш большеберцовый XFQ IV PD PE, размер #4, толщина: 18 мм – 1 шт.;
- Компонент большеберцовый XB(F)Q IV JP C, размер #4 – 1 шт.;
- Ножка прямая бесцементной фиксации XB(F)Q III GB(JB) T, размер: 10 мм x 40 мм, 11 мм x 40 мм, 12 мм x 40 мм, 13 мм x 40 мм, 14 мм x 40 мм, 16 мм x 40 мм, 18 мм x 40 мм, 10 мм x 80 мм, 11 мм x 80 мм, 12 мм x 80 мм, 13 мм x 80 мм, 14 мм x 80 мм, 16 мм x 80 мм, 18 мм x 80 мм, 10 мм x 120 мм, 11 мм x 120 мм, 12 мм x 120 мм, 13 мм x 120 мм, 14 мм x 120 мм, 16 мм x 120 мм, 18 мм x 120 мм – от 1 до 2 шт. (при необходимости);
- Ножка изогнутая бесцементной фиксации XB(F)Q VI GB(JB) T, размер: 10 мм x 80 мм, 11 мм x 80 мм, 12 мм x 80 мм, 13 мм x 80 мм, 14 мм x 80 мм, 16 мм x 80 мм, 18 мм x 80 мм, 10 мм x 120 мм, 11 мм x 120 мм, 12 мм x 120 мм, 13 мм x 120 мм, 14 мм x 120 мм, 16 мм x 120 мм, 18 мм x 120 мм, 10 мм x 160 мм, 11 мм x 160 мм, 12 мм x 160 мм, 13 мм x 160 мм, 14 мм x 160 мм, 16 мм x 160 мм, 18 мм x 160 мм – от 1 до 2 шт. (при необходимости);
- Ножка изогнутая бесцементной фиксации XB(F)Q VII GB(JB) T, размер: 10 мм x 80 мм, 11 мм x 80 мм, 12 мм x 80 мм, 13 мм x 80 мм, 14 мм x 80 мм, 16 мм x 80 мм, 18 мм x 80 мм, 10 мм x 120 мм, 11 мм x 120 мм, 12 мм x 120 мм, 13 мм x 120 мм, 14 мм x 120 мм, 16 мм x 120 мм, 18 мм x 120 мм, 10 мм x 160 мм, 11 мм x 160 мм, 12 мм x 160 мм, 13 мм x 160 мм, 14 мм x 160 мм, 16 мм x 160 мм, 18 мм x 160 мм – от 1 до 2 шт. (при необходимости);
- Аугмент большеберцовый XB(F)Q V JC(L) T левый, размер #4, толщина: 5 мм, 10 мм, 15 мм – 1 шт. (при необходимости);
- Аугмент большеберцовый XB(F)Q V JC(R) T правый, размер #4, толщина: 5 мм, 10 мм, 15 мм – 1 шт. (при необходимости);
- Конус большеберцовый XB(F)Q VII JC T размер: #1, #2, #3, #4, толщина: 20 мм – 1 шт. (при необходимости);
- Аугмент бедренный дистальный XB(F)Q I GC(R) T правый, размер #4, толщина: 5 мм, 10 мм, 15 мм – 1 шт. (при необходимости);
- Аугмент бедренный дистальный XB(F)Q II GC(R) T правый, размер #4, толщина: 5 мм, 10 мм, 15 мм – 1 шт. (при необходимости);
- Аугмент бедренный задний универсальный XB(F)Q III GC T размер #4, толщина: 5 мм, 10 мм – от 1 до 2 шт. (при необходимости);
- Надколенник XFQ I BIS PE, размер: 28 мм x 8 мм, 30 мм x 9 мм, 34 мм x 9 мм – 1 шт. (при необходимости);
- Инструкция по применению – 1 шт.;

1811. Набор эндопротеза коленного сустава тотального RSK модель 299, в составе:
- Компонент бедренный XFQ IV GK(L) C левый, размер #4– 1 шт.;
- Вкладыш большеберцовый XFQ IV PD PE, размер #4, толщина: 20 мм – 1 шт.;
- Компонент большеберцовый XB(F)Q IV JP C, размер #4 – 1 шт.;
- Ножка прямая бесцементной фиксации XB(F)Q III GB(JB) T, размер: 10 мм x 40 мм, 11 мм x 40 мм, 12 мм x 40 мм, 13 мм x 40 мм, 14 мм x 40 мм, 16 мм x 40 мм, 18 мм x 40 мм, 10 мм x 80 мм, 11 мм x 80 мм, 12 мм x 80 мм, 13 мм x 80 мм, 14 мм x 80 мм, 16 мм x 80 мм, 18 мм x 80 мм, 10 мм x 120 мм, 11 мм x 120 мм, 12 мм x 120 мм, 13 мм x 120 мм, 14 мм x 120 мм, 16 мм x 120 мм, 18 мм x 120 мм – от 1 до 2 шт. (при необходимости);
- Ножка изогнутая бесцементной фиксации XB(F)Q VI GB(JB) T, размер: 10 мм x 80 мм, 11 мм x 80 мм, 12 мм x 80 мм, 13 мм x 80 мм, 14 мм x 80 мм, 16 мм x 80 мм, 18 мм x 80 мм, 10 мм x 120 мм, 11 мм x 120 мм, 12 мм x 120 мм, 13 мм x 120 мм, 14 мм x 120 мм, 16 мм x 120 мм, 18 мм x 120 мм, 10 мм x 160 мм, 11 мм x 160 мм, 12 мм x 160 мм, 13 мм x 160 мм, 14 мм x 160 мм, 16 мм x 160 мм, 18 мм x 160 мм – от 1 до 2 шт. (при необходимости);
- Ножка изогнутая бесцементной фиксации XB(F)Q VII GB(JB) T, размер: 10 мм x 80 мм, 11 мм x 80 мм, 12 мм x 80 мм, 13 мм x 80 мм, 14 мм x 80 мм, 16 мм x 80 мм, 18 мм x 80 мм, 10 мм x 120 мм, 11 мм x 120 мм, 12 мм x 120 мм, 13 мм x 120 мм, 14 мм x 120 мм, 16 мм x 120 мм, 18 мм x 120 мм, 10 мм x 160 мм, 11 мм x 160 мм, 12 мм x 160 мм, 13 мм x 160 мм, 14 мм x 160 мм, 16 мм x 160 мм, 18 мм x 160 мм – от 1 до 2 шт. (при необходимости);
- Аугмент большеберцовый XB(F)Q V JC(L) T левый, размер #4, толщина: 5 мм, 10 мм, 15 мм – 1 шт. (при необходимости);

- Аугмент большеберцовый XB(F)Q V JC(R) T правый, размер #4, толщина: 5 мм, 10 мм, 15 мм – 1 шт. (при необходимости);
- Конус большеберцовый XB(F)Q VII JC T размер: #1, #2, #3, #4, толщина: 20 мм – 1 шт. (при необходимости);
- Аугмент бедренный дистальный XB(F)Q I GC(L) T левый, размер #4, толщина: 5 мм, 10 мм, 15 мм – 1 шт. (при необходимости);
- Аугмент бедренный дистальный XB(F)Q II GC(L) T левый, размер #4, толщина: 5 мм, 10 мм, 15 мм – 1 шт. (при необходимости);
- Аугмент бедренный задний универсальный XB(F)Q III GC T размер #4, толщина: 5 мм, 10 мм – от 1 до 2 шт. (при необходимости);
- Надколенник XFQ I BIS PE, размер: 28 мм x 8 мм, 30 мм x 9 мм, 34 мм x 9 мм – 1 шт. (при необходимости);
- Инструкция по применению – 1 шт.;
1812. Набор эндопротеза коленного сустава тотального RSK модель 300, в составе:
- Компонент бедренный XFQ IV GK(R) C правый, размер #4– 1 шт.;
- Вкладыш большеберцовый XFQ IV PD PE, размер #4, толщина: 20 мм – 1 шт.;
- Компонент большеберцовый XB(F)Q IV JP C, размер #4 – 1 шт.;
- Ножка прямая бесцементной фиксации XB(F)Q III GB(JB) T, размер: 10 мм x 40 мм, 11 мм x 40 мм, 12 мм x 40 мм, 13 мм x 40 мм, 14 мм x 40 мм, 16 мм x 40 мм, 18 мм x 40 мм, 10 мм x 80 мм, 11 мм x 80 мм, 12 мм x 80 мм, 13 мм x 80 мм, 14 мм x 80 мм, 16 мм x 80 мм, 18 мм x 80 мм, 10 мм x 120 мм, 11 мм x 120 мм, 12 мм x 120 мм, 13 мм x 120 мм, 14 мм x 120 мм, 16 мм x 120 мм, 18 мм x 120 мм – от 1 до 2 шт. (при необходимости);
- Ножка изогнутая бесцементной фиксации XB(F)Q VI GB(JB) T, размер: 10 мм x 80 мм, 11 мм x 80 мм, 12 мм x 80 мм, 13 мм x 80 мм, 14 мм x 80 мм, 16 мм x 80 мм, 18 мм x 80 мм, 10 мм x 120 мм, 11 мм x 120 мм, 12 мм x 120 мм, 13 мм x 120 мм, 14 мм x 120 мм, 16 мм x 120 мм, 18 мм x 120 мм, 10 мм x 160 мм, 11 мм x 160 мм, 12 мм x 160 мм, 13 мм x 160 мм, 14 мм x 160 мм, 16 мм x 160 мм, 18 мм x 160 мм – от 1 до 2 шт. (при необходимости);
- Ножка изогнутая бесцементной фиксации XB(F)Q VII GB(JB) T, размер: 10 мм x 80 мм, 11 мм x 80 мм, 12 мм x 80 мм, 13 мм x 80 мм, 14 мм x 80 мм, 16 мм x 80 мм, 18 мм x 80 мм, 10 мм x 120 мм, 11 мм x 120 мм, 12 мм x 120 мм, 13 мм x 120 мм, 14 мм x 120 мм, 16 мм x 120 мм, 18 мм x 120 мм, 10 мм x 160 мм, 11 мм x 160 мм, 12 мм x 160 мм, 13 мм x 160 мм, 14 мм x 160 мм, 16 мм x 160 мм, 18 мм x 160 мм – от 1 до 2 шт. (при необходимости);
- Аугмент большеберцовый XB(F)Q V JC(L) T левый, размер #4, толщина: 5 мм, 10 мм, 15 мм – 1 шт. (при необходимости);
- Аугмент большеберцовый XB(F)Q V JC(R) T правый, размер #4, толщина: 5 мм, 10 мм, 15 мм – 1 шт. (при необходимости);
- Конус большеберцовый XB(F)Q VII JC T размер: #1, #2, #3, #4, толщина: 20 мм – 1 шт. (при необходимости);
- Аугмент бедренный дистальный XB(F)Q I GC(R) T правый, размер #4, толщина: 5 мм, 10 мм, 15 мм – 1 шт. (при необходимости);
- Аугмент бедренный дистальный XB(F)Q II GC(R) T правый, размер #4, толщина: 5 мм, 10 мм, 15 мм – 1 шт. (при необходимости);
- Аугмент бедренный задний универсальный XB(F)Q III GC T размер #4, толщина: 5 мм, 10 мм – от 1 до 2 шт. (при необходимости);
- Надколенник XFQ I BIS PE, размер: 28 мм x 8 мм, 30 мм x 9 мм, 34 мм x 9 мм – 1 шт. (при необходимости);
- Инструкция по применению – 1 шт.;
1813. Набор эндопротеза коленного сустава тотального RSK модель 301, в составе:
- Компонент бедренный XFQ IV GK(L) C левый, размер #4– 1 шт.;
- Вкладыш большеберцовый XFQ IV PD PE, размер #4, толщина: 10 мм – 1 шт.;
- Компонент большеберцовый XB(F)Q IV JP C, размер #5 – 1 шт.;
- Ножка прямая бесцементной фиксации XB(F)Q III GB(JB) T, размер: 10 мм x 40 мм, 11 мм x 40 мм, 12 мм x 40 мм, 13 мм x 40 мм, 14 мм x 40 мм, 16 мм x 40 мм, 18 мм x 40 мм, 10 мм x 80 мм, 11 мм x 80 мм, 12 мм x 80 мм, 13 мм x 80 мм, 14 мм x 80 мм, 16 мм x 80 мм, 18 мм x 80 мм, 10 мм x 120 мм, 11 мм x 120 мм, 12 мм x 120 мм, 13 мм x 120 мм, 14 мм x 120 мм, 16 мм x 120 мм, 18 мм x 120 мм – от 1 до 2 шт. (при необходимости);
- Ножка изогнутая бесцементной фиксации XB(F)Q VI GB(JB) T, размер: 10 мм x 80 мм, 11 мм x 80 мм, 12 мм x 80 мм, 13 мм x 80 мм, 14 мм x 80 мм, 16 мм x 80 мм, 18 мм x 80 мм, 10 мм x 120 мм, 11 мм x 120 мм, 12 мм x 120 мм, 13 мм x 120 мм, 14 мм x 120 мм, 16 мм x 120 мм, 18 мм x 120 мм, 10 мм x 160 мм, 11 мм x 160 мм, 12 мм x 160 мм, 13 мм x 160 мм, 14 мм x 160 мм, 16 мм x 160 мм, 18 мм x 160 мм – от 1 до 2 шт. (при необходимости);

- Ножка изогнутая бесцементной фиксации XB(F)Q VII GB(JB) T, размер: 10 мм х 80 мм, 11 мм х 80 мм, 12 мм х 80 мм, 13 мм х 80 мм, 14 мм х 80 мм, 16 мм х 80 мм, 18 мм х 80 мм, 10 мм х 120 мм, 11 мм х 120 мм, 12 мм х 120 мм, 13 мм х 120 мм, 14 мм х 120 мм, 16 мм х 120 мм, 18 мм х 120 мм, 10 мм х 160 мм, 11 мм х 160 мм, 12 мм х 160 мм, 13 мм х 160 мм, 14 мм х 160 мм, 16 мм х 160 мм, 18 мм х 160 мм – от 1 до 2 шт. (при необходимости);
- Аугмент большеберцовый XB(F)Q V JC(L) T левый, размер #5, толщина: 5 мм, 10 мм, 15 мм – 1 шт. (при необходимости);
- Аугмент большеберцовый XB(F)Q V JC(R) T правый, размер #5, толщина: 5 мм, 10 мм, 15 мм – 1 шт. (при необходимости);
- Конус большеберцовый XB(F)Q VII JC T размер: #1, #2, #3, #4, толщина: 20 мм – 1 шт. (при необходимости);
- Аугмент бедренный дистальный XB(F)Q I GC(L) T левый, размер #4, толщина: 5 мм, 10 мм, 15 мм – 1 шт. (при необходимости);
- Аугмент бедренный дистальный XB(F)Q II GC(L) T левый, размер #4, толщина: 5 мм, 10 мм, 15 мм – 1 шт. (при необходимости);
- Аугмент бедренный задний универсальный XB(F)Q III GC T размер #4, толщина: 5 мм, 10 мм – от 1 до 2 шт. (при необходимости);
- Надколенник XFQ I BIS PE, размер: 28 мм х 8 мм, 30 мм х 9 мм, 34 мм х 9 мм – 1 шт. (при необходимости);
- Инструкция по применению – 1 шт.;
1814. Набор эндопротеза коленного сустава тотального RSK модель 302, в составе:
- Компонент бедренный XFQ IV GK(R) C правый, размер #4– 1 шт.;
- Вкладыш большеберцовый XFQ IV PD PE, размер #4, толщина: 10 мм – 1 шт.;
- Компонент большеберцовый XB(F)Q IV JP C, размер #5 – 1 шт.;
- Ножка прямая бесцементной фиксации XB(F)Q III GB(JB) T, размер: 10 мм х 40 мм, 11 мм х 40 мм, 12 мм х 40 мм, 13 мм х 40 мм, 14 мм х 40 мм, 16 мм х 40 мм, 18 мм х 40 мм, 10 мм х 80 мм, 11 мм х 80 мм, 12 мм х 80 мм, 13 мм х 80 мм, 14 мм х 80 мм, 16 мм х 80 мм, 18 мм х 80 мм, 10 мм х 120 мм, 11 мм х 120 мм, 12 мм х 120 мм, 13 мм х 120 мм, 14 мм х 120 мм, 16 мм х 120 мм, 18 мм х 120 мм – от 1 до 2 шт. (при необходимости);
- Ножка изогнутая бесцементной фиксации XB(F)Q VI GB(JB) T, размер: 10 мм х 80 мм, 11 мм х 80 мм, 12 мм х 80 мм, 13 мм х 80 мм, 14 мм х 80 мм, 16 мм х 80 мм, 18 мм х 80 мм, 10 мм х 120 мм, 11 мм х 120 мм, 12 мм х 120 мм, 13 мм х 120 мм, 14 мм х 120 мм, 16 мм х 120 мм, 18 мм х 120 мм, 10 мм х 160 мм, 11 мм х 160 мм, 12 мм х 160 мм, 13 мм х 160 мм, 14 мм х 160 мм, 16 мм х 160 мм, 18 мм х 160 мм – от 1 до 2 шт. (при необходимости);
- Ножка изогнутая бесцементной фиксации XB(F)Q VII GB(JB) T, размер: 10 мм х 80 мм, 11 мм х 80 мм, 12 мм х 80 мм, 13 мм х 80 мм, 14 мм х 80 мм, 16 мм х 80 мм, 18 мм х 80 мм, 10 мм х 120 мм, 11 мм х 120 мм, 12 мм х 120 мм, 13 мм х 120 мм, 14 мм х 120 мм, 16 мм х 120 мм, 18 мм х 120 мм, 10 мм х 160 мм, 11 мм х 160 мм, 12 мм х 160 мм, 13 мм х 160 мм, 14 мм х 160 мм, 16 мм х 160 мм, 18 мм х 160 мм – от 1 до 2 шт. (при необходимости);
- Аугмент большеберцовый XB(F)Q V JC(L) T левый, размер #5, толщина: 5 мм, 10 мм, 15 мм – 1 шт. (при необходимости);
- Аугмент большеберцовый XB(F)Q V JC(R) T правый, размер #5, толщина: 5 мм, 10 мм, 15 мм – 1 шт. (при необходимости);
- Конус большеберцовый XB(F)Q VII JC T размер: #1, #2, #3, #4, толщина: 20 мм – 1 шт. (при необходимости);
- Аугмент бедренный дистальный XB(F)Q I GC(R) T правый, размер #4, толщина: 5 мм, 10 мм, 15 мм – 1 шт. (при необходимости);
- Аугмент бедренный дистальный XB(F)Q II GC(R) T правый, размер #4, толщина: 5 мм, 10 мм, 15 мм – 1 шт. (при необходимости);
- Аугмент бедренный задний универсальный XB(F)Q III GC T размер #4, толщина: 5 мм, 10 мм – от 1 до 2 шт. (при необходимости);
- Надколенник XFQ I BIS PE, размер: 28 мм х 8 мм, 30 мм х 9 мм, 34 мм х 9 мм – 1 шт. (при необходимости);
- Инструкция по применению – 1 шт.;
1815. Набор эндопротеза коленного сустава тотального RSK модель 303, в составе:
- Компонент бедренный XFQ IV GK(L) C левый, размер #4– 1 шт.;
- Вкладыш большеберцовый XFQ IV PD PE, размер #4, толщина: 12 мм – 1 шт.;
- Компонент большеберцовый XB(F)Q IV JP C, размер #5 – 1 шт.;
- Ножка прямая бесцементной фиксации XB(F)Q III GB(JB) T, размер: 10 мм х 40 мм, 11 мм х 40 мм, 12 мм х 40 мм, 13 мм х 40 мм, 14 мм х 40 мм, 16 мм х 40 мм, 18 мм х 40 мм, 10 мм х 80 мм, 11 мм х 80 мм, 12 мм х 80 мм,

13 мм х 80 мм, 14 мм х 80 мм, 16 мм х 80 мм, 18 мм х 80 мм, 10 мм х 120 мм, 11 мм х 120 мм, 12 мм х 120 мм, 13 мм х 120 мм, 14 мм х 120 мм, 16 мм х 120 мм, 18 мм х 120 мм – от 1 до 2 шт. (при необходимости);
- Ножка изогнутая бесцементной фиксации XB(F)Q VI GB(JB) T, размер: 10 мм х 80 мм, 11 мм х 80 мм, 12 мм х 80 мм, 13 мм х 80 мм, 14 мм х 80 мм, 16 мм х 80 мм, 18 мм х 80 мм, 10 мм х 120 мм, 11 мм х 120 мм, 12 мм х 120 мм, 13 мм х 120 мм, 14 мм х 120 мм, 16 мм х 120 мм, 18 мм х 120 мм, 10 мм х 160 мм, 11 мм х 160 мм, 12 мм х 160 мм, 13 мм х 160 мм, 14 мм х 160 мм, 16 мм х 160 мм, 18 мм х 160 мм – от 1 до 2 шт. (при необходимости);
- Ножка изогнутая бесцементной фиксации XB(F)Q VII GB(JB) T, размер: 10 мм х 80 мм, 11 мм х 80 мм, 12 мм х 80 мм, 13 мм х 80 мм, 14 мм х 80 мм, 16 мм х 80 мм, 18 мм х 80 мм, 10 мм х 120 мм, 11 мм х 120 мм, 12 мм х 120 мм, 13 мм х 120 мм, 14 мм х 120 мм, 16 мм х 120 мм, 18 мм х 120 мм, 10 мм х 160 мм, 11 мм х 160 мм, 12 мм х 160 мм, 13 мм х 160 мм, 14 мм х 160 мм, 16 мм х 160 мм, 18 мм х 160 мм – от 1 до 2 шт. (при необходимости);
- Аугмент большеберцовый XB(F)Q V JC(L) T левый, размер #5, толщина: 5 мм, 10 мм, 15 мм – 1 шт. (при необходимости);
- Аугмент большеберцовый XB(F)Q V JC(R) T правый, размер #5, толщина: 5 мм, 10 мм, 15 мм – 1 шт. (при необходимости);
- Конус большеберцовый XB(F)Q VII JC T размер: #1, #2, #3, #4, толщина: 20 мм – 1 шт. (при необходимости);
- Аугмент бедренный дистальный XB(F)Q I GC(L) T левый, размер #4, толщина: 5 мм, 10 мм, 15 мм – 1 шт. (при необходимости);
- Аугмент бедренный дистальный XB(F)Q II GC(L) T левый, размер #4, толщина: 5 мм, 10 мм, 15 мм – 1 шт. (при необходимости);
- Аугмент бедренный задний универсальный XB(F)Q III GC T размер #4, толщина: 5 мм, 10 мм – от 1 до 2 шт. (при необходимости);
- Надколенник XFQ I BIS PE, размер: 28 мм х 8 мм, 30 мм х 9 мм, 34 мм х 9 мм – 1 шт. (при необходимости);
- Инструкция по применению – 1 шт.;
1816. Набор эндопротеза коленного сустава тотального RSK модель 304, в составе:
- Компонент бедренный XFQ IV GK(R) C правый, размер #4– 1 шт.;
- Вкладыш большеберцовый XFQ IV PD PE, размер #4, толщина: 12 мм – 1 шт.;
- Компонент большеберцовый XB(F)Q IV JP C, размер #5 – 1 шт.;
- Ножка прямая бесцементной фиксации XB(F)Q III GB(JB) T, размер: 10 мм х 40 мм, 11 мм х 40 мм, 12 мм х 40 мм, 13 мм х 40 мм, 14 мм х 40 мм, 16 мм х 40 мм, 18 мм х 40 мм, 10 мм х 80 мм, 11 мм х 80 мм, 12 мм х 80 мм, 13 мм х 80 мм, 14 мм х 80 мм, 16 мм х 80 мм, 18 мм х 80 мм, 10 мм х 120 мм, 11 мм х 120 мм, 12 мм х 120 мм, 13 мм х 120 мм, 14 мм х 120 мм, 16 мм х 120 мм, 18 мм х 120 мм – от 1 до 2 шт. (при необходимости);
- Ножка изогнутая бесцементной фиксации XB(F)Q VI GB(JB) T, размер: 10 мм х 80 мм, 11 мм х 80 мм, 12 мм х 80 мм, 13 мм х 80 мм, 14 мм х 80 мм, 16 мм х 80 мм, 18 мм х 80 мм, 10 мм х 120 мм, 11 мм х 120 мм, 12 мм х 120 мм, 13 мм х 120 мм, 14 мм х 120 мм, 16 мм х 120 мм, 18 мм х 120 мм, 10 мм х 160 мм, 11 мм х 160 мм, 12 мм х 160 мм, 13 мм х 160 мм, 14 мм х 160 мм, 16 мм х 160 мм, 18 мм х 160 мм – от 1 до 2 шт. (при необходимости);
- Ножка изогнутая бесцементной фиксации XB(F)Q VII GB(JB) T, размер: 10 мм х 80 мм, 11 мм х 80 мм, 12 мм х 80 мм, 13 мм х 80 мм, 14 мм х 80 мм, 16 мм х 80 мм, 18 мм х 80 мм, 10 мм х 120 мм, 11 мм х 120 мм, 12 мм х 120 мм, 13 мм х 120 мм, 14 мм х 120 мм, 16 мм х 120 мм, 18 мм х 120 мм, 10 мм х 160 мм, 11 мм х 160 мм, 12 мм х 160 мм, 13 мм х 160 мм, 14 мм х 160 мм, 16 мм х 160 мм, 18 мм х 160 мм – от 1 до 2 шт. (при необходимости);
- Аугмент большеберцовый XB(F)Q V JC(L) T левый, размер #5, толщина: 5 мм, 10 мм, 15 мм – 1 шт. (при необходимости);
- Аугмент большеберцовый XB(F)Q V JC(R) T правый, размер #5, толщина: 5 мм, 10 мм, 15 мм – 1 шт. (при необходимости);
- Конус большеберцовый XB(F)Q VII JC T размер: #1, #2, #3, #4, толщина: 20 мм – 1 шт. (при необходимости);
- Аугмент бедренный дистальный XB(F)Q I GC(R) T правый, размер #4, толщина: 5 мм, 10 мм, 15 мм – 1 шт. (при необходимости);
- Аугмент бедренный дистальный XB(F)Q II GC(R) T правый, размер #4, толщина: 5 мм, 10 мм, 15 мм – 1 шт. (при необходимости);
- Аугмент бедренный задний универсальный XB(F)Q III GC T размер #4, толщина: 5 мм, 10 мм – от 1 до 2 шт. (при необходимости);
- Надколенник XFQ I BIS PE, размер: 28 мм х 8 мм, 30 мм х 9 мм, 34 мм х 9 мм – 1 шт. (при необходимости);
- Инструкция по применению – 1 шт.;
1817. Набор эндопротеза коленного сустава тотального RSK модель 305, в составе:

- Компонент бедренный XFQ IV GK(L) C левый, размер #4– 1 шт.;
- Вкладыш большеберцовый XFQ IV PD PE, размер #4, толщина: 14 мм – 1 шт.;
- Компонент большеберцовый XB(F)Q IV JP C, размер #5 – 1 шт.;
- Ножка прямая бесцементной фиксации XB(F)Q III GB(JB) T, размер: 10 мм x 40 мм, 11 мм x 40 мм, 12 мм x 40 мм, 13 мм x 40 мм, 14 мм x 40 мм, 16 мм x 40 мм, 18 мм x 40 мм, 10 мм x 80 мм, 11 мм x 80 мм, 12 мм x 80 мм, 13 мм x 80 мм, 14 мм x 80 мм, 16 мм x 80 мм, 18 мм x 80 мм, 10 мм x 120 мм, 11 мм x 120 мм, 12 мм x 120 мм, 13 мм x 120 мм, 14 мм x 120 мм, 16 мм x 120 мм, 18 мм x 120 мм – от 1 до 2 шт. (при необходимости);
- Ножка изогнутая бесцементной фиксации XB(F)Q VI GB(JB) T, размер: 10 мм x 80 мм, 11 мм x 80 мм, 12 мм x 80 мм, 13 мм x 80 мм, 14 мм x 80 мм, 16 мм x 80 мм, 18 мм x 80 мм, 10 мм x 120 мм, 11 мм x 120 мм, 12 мм x 120 мм, 13 мм x 120 мм, 14 мм x 120 мм, 16 мм x 120 мм, 18 мм x 120 мм, 10 мм x 160 мм, 11 мм x 160 мм, 12 мм x 160 мм, 13 мм x 160 мм, 14 мм x 160 мм, 16 мм x 160 мм, 18 мм x 160 мм – от 1 до 2 шт. (при необходимости);
- Ножка изогнутая бесцементной фиксации XB(F)Q VII GB(JB) T, размер: 10 мм x 80 мм, 11 мм x 80 мм, 12 мм x 80 мм, 13 мм x 80 мм, 14 мм x 80 мм, 16 мм x 80 мм, 18 мм x 80 мм, 10 мм x 120 мм, 11 мм x 120 мм, 12 мм x 120 мм, 13 мм x 120 мм, 14 мм x 120 мм, 16 мм x 120 мм, 18 мм x 120 мм, 10 мм x 160 мм, 11 мм x 160 мм, 12 мм x 160 мм, 13 мм x 160 мм, 14 мм x 160 мм, 16 мм x 160 мм, 18 мм x 160 мм – от 1 до 2 шт. (при необходимости);
- Аугмент большеберцовый XB(F)Q V JC(L) T левый, размер #5, толщина: 5 мм, 10 мм, 15 мм – 1 шт. (при необходимости);
- Аугмент большеберцовый XB(F)Q V JC(R) T правый, размер #5, толщина: 5 мм, 10 мм, 15 мм – 1 шт. (при необходимости);
- Конус большеберцовый XB(F)Q VII JC T размер: #1, #2, #3, #4, толщина: 20 мм – 1 шт. (при необходимости);
- Аугмент бедренный дистальный XB(F)Q I GC(L) T левый, размер #4, толщина: 5 мм, 10 мм, 15 мм – 1 шт. (при необходимости);
- Аугмент бедренный дистальный XB(F)Q II GC(L) T левый, размер #4, толщина: 5 мм, 10 мм, 15 мм – 1 шт. (при необходимости);
- Аугмент бедренный задний универсальный XB(F)Q III GC T размер #4, толщина: 5 мм, 10 мм – от 1 до 2 шт. (при необходимости);
- Надколенник XFQ I BIS PE, размер: 28 мм x 8 мм, 30 мм x 9 мм, 34 мм x 9 мм – 1 шт. (при необходимости);
- Инструкция по применению – 1 шт.;

1818. Набор эндопротеза коленного сустава тотального RSK модель 306, в составе:
- Компонент бедренный XFQ IV GK(R) C правый, размер #4– 1 шт.;
- Вкладыш большеберцовый XFQ IV PD PE, размер #4, толщина: 14 мм – 1 шт.;
- Компонент большеберцовый XB(F)Q IV JP C, размер #5 – 1 шт.;
- Ножка прямая бесцементной фиксации XB(F)Q III GB(JB) T, размер: 10 мм x 40 мм, 11 мм x 40 мм, 12 мм x 40 мм, 13 мм x 40 мм, 14 мм x 40 мм, 16 мм x 40 мм, 18 мм x 40 мм, 10 мм x 80 мм, 11 мм x 80 мм, 12 мм x 80 мм, 13 мм x 80 мм, 14 мм x 80 мм, 16 мм x 80 мм, 18 мм x 80 мм, 10 мм x 120 мм, 11 мм x 120 мм, 12 мм x 120 мм, 13 мм x 120 мм, 14 мм x 120 мм, 16 мм x 120 мм, 18 мм x 120 мм – от 1 до 2 шт. (при необходимости);
- Ножка изогнутая бесцементной фиксации XB(F)Q VI GB(JB) T, размер: 10 мм x 80 мм, 11 мм x 80 мм, 12 мм x 80 мм, 13 мм x 80 мм, 14 мм x 80 мм, 16 мм x 80 мм, 18 мм x 80 мм, 10 мм x 120 мм, 11 мм x 120 мм, 12 мм x 120 мм, 13 мм x 120 мм, 14 мм x 120 мм, 16 мм x 120 мм, 18 мм x 120 мм, 10 мм x 160 мм, 11 мм x 160 мм, 12 мм x 160 мм, 13 мм x 160 мм, 14 мм x 160 мм, 16 мм x 160 мм, 18 мм x 160 мм – от 1 до 2 шт. (при необходимости);
- Ножка изогнутая бесцементной фиксации XB(F)Q VII GB(JB) T, размер: 10 мм x 80 мм, 11 мм x 80 мм, 12 мм x 80 мм, 13 мм x 80 мм, 14 мм x 80 мм, 16 мм x 80 мм, 18 мм x 80 мм, 10 мм x 120 мм, 11 мм x 120 мм, 12 мм x 120 мм, 13 мм x 120 мм, 14 мм x 120 мм, 16 мм x 120 мм, 18 мм x 120 мм, 10 мм x 160 мм, 11 мм x 160 мм, 12 мм x 160 мм, 13 мм x 160 мм, 14 мм x 160 мм, 16 мм x 160 мм, 18 мм x 160 мм – от 1 до 2 шт. (при необходимости);
- Аугмент большеберцовый XB(F)Q V JC(L) T левый, размер #5, толщина: 5 мм, 10 мм, 15 мм – 1 шт. (при необходимости);
- Аугмент большеберцовый XB(F)Q V JC(R) T правый, размер #5, толщина: 5 мм, 10 мм, 15 мм – 1 шт. (при необходимости);
- Конус большеберцовый XB(F)Q VII JC T размер: #1, #2, #3, #4, толщина: 20 мм – 1 шт. (при необходимости);
- Аугмент бедренный дистальный XB(F)Q I GC(R) T правый, размер #4, толщина: 5 мм, 10 мм, 15 мм – 1 шт. (при необходимости);
- Аугмент бедренный дистальный XB(F)Q II GC(R) T правый, размер #4, толщина: 5 мм, 10 мм, 15 мм – 1 шт. (при необходимости);

- Аугмент бедренный задний универсальный XB(F)Q III GC T размер #4, толщина: 5 мм, 10 мм – от 1 до 2 шт. (при необходимости);
- Надколенник XFQ I BIS PE, размер: 28 мм х 8 мм, 30 мм х 9 мм, 34 мм х 9 мм – 1 шт. (при необходимости);
- Инструкция по применению – 1 шт.;
1819. Набор эндопротеза коленного сустава тотального RSK модель 307, в составе:
- Компонент бедренный XFQ IV GK(L) C левый, размер #4– 1 шт.;
- Вкладыш большеберцовый XFQ IV PD PE, размер #4, толщина: 16 мм – 1 шт.;
- Компонент большеберцовый XB(F)Q IV JP C, размер #5 – 1 шт.;
- Ножка прямая бесцементной фиксации XB(F)Q III GB(JB) T, размер: 10 мм х 40 мм, 11 мм х 40 мм, 12 мм х 40 мм, 13 мм х 40 мм, 14 мм х 40 мм, 16 мм х 40 мм, 18 мм х 40 мм, 10 мм х 80 мм, 11 мм х 80 мм, 12 мм х 80 мм, 13 мм х 80 мм, 14 мм х 80 мм, 16 мм х 80 мм, 18 мм х 80 мм, 10 мм х 120 мм, 11 мм х 120 мм, 12 мм х 120 мм, 13 мм х 120 мм, 14 мм х 120 мм, 16 мм х 120 мм, 18 мм х 120 мм – от 1 до 2 шт. (при необходимости);
- Ножка изогнутая бесцементной фиксации XB(F)Q VI GB(JB) T, размер: 10 мм х 80 мм, 11 мм х 80 мм, 12 мм х 80 мм, 13 мм х 80 мм, 14 мм х 80 мм, 16 мм х 80 мм, 18 мм х 80 мм, 10 мм х 120 мм, 11 мм х 120 мм, 12 мм х 120 мм, 13 мм х 120 мм, 14 мм х 120 мм, 16 мм х 120 мм, 18 мм х 120 мм, 10 мм х 160 мм, 11 мм х 160 мм, 12 мм х 160 мм, 13 мм х 160 мм, 14 мм х 160 мм, 16 мм х 160 мм, 18 мм х 160 мм – от 1 до 2 шт. (при необходимости);
- Ножка изогнутая бесцементной фиксации XB(F)Q VII GB(JB) T, размер: 10 мм х 80 мм, 11 мм х 80 мм, 12 мм х 80 мм, 13 мм х 80 мм, 14 мм х 80 мм, 16 мм х 80 мм, 18 мм х 80 мм, 10 мм х 120 мм, 11 мм х 120 мм, 12 мм х 120 мм, 13 мм х 120 мм, 14 мм х 120 мм, 16 мм х 120 мм, 18 мм х 120 мм, 10 мм х 160 мм, 11 мм х 160 мм, 12 мм х 160 мм, 13 мм х 160 мм, 14 мм х 160 мм, 16 мм х 160 мм, 18 мм х 160 мм – от 1 до 2 шт. (при необходимости);
- Аугмент большеберцовый XB(F)Q V JC(L) T левый, размер #5, толщина: 5 мм, 10 мм, 15 мм – 1 шт. (при необходимости);
- Аугмент большеберцовый XB(F)Q V JC(R) T правый, размер #5, толщина: 5 мм, 10 мм, 15 мм – 1 шт. (при необходимости);
- Конус большеберцовый XB(F)Q VII JC T размер: #1, #2, #3, #4, толщина: 20 мм – 1 шт. (при необходимости);
- Аугмент бедренный дистальный XB(F)Q I GC(L) T левый, размер #4, толщина: 5 мм, 10 мм, 15 мм – 1 шт. (при необходимости);
- Аугмент бедренный дистальный XB(F)Q II GC(L) T левый, размер #4, толщина: 5 мм, 10 мм, 15 мм – 1 шт. (при необходимости);
- Аугмент бедренный задний универсальный XB(F)Q III GC T размер #4, толщина: 5 мм, 10 мм – от 1 до 2 шт. (при необходимости);
- Надколенник XFQ I BIS PE, размер: 28 мм х 8 мм, 30 мм х 9 мм, 34 мм х 9 мм – 1 шт. (при необходимости);
- Инструкция по применению – 1 шт.;
1820. Набор эндопротеза коленного сустава тотального RSK модель 308, в составе:
- Компонент бедренный XFQ IV GK(R) C правый, размер #4– 1 шт.;
- Вкладыш большеберцовый XFQ IV PD PE, размер #4, толщина: 16 мм – 1 шт.;
- Компонент большеберцовый XB(F)Q IV JP C, размер #5 – 1 шт.;
- Ножка прямая бесцементной фиксации XB(F)Q III GB(JB) T, размер: 10 мм х 40 мм, 11 мм х 40 мм, 12 мм х 40 мм, 13 мм х 40 мм, 14 мм х 40 мм, 16 мм х 40 мм, 18 мм х 40 мм, 10 мм х 80 мм, 11 мм х 80 мм, 12 мм х 80 мм, 13 мм х 80 мм, 14 мм х 80 мм, 16 мм х 80 мм, 18 мм х 80 мм, 10 мм х 120 мм, 11 мм х 120 мм, 12 мм х 120 мм, 13 мм х 120 мм, 14 мм х 120 мм, 16 мм х 120 мм, 18 мм х 120 мм – от 1 до 2 шт. (при необходимости);
- Ножка изогнутая бесцементной фиксации XB(F)Q VI GB(JB) T, размер: 10 мм х 80 мм, 11 мм х 80 мм, 12 мм х 80 мм, 13 мм х 80 мм, 14 мм х 80 мм, 16 мм х 80 мм, 18 мм х 80 мм, 10 мм х 120 мм, 11 мм х 120 мм, 12 мм х 120 мм, 13 мм х 120 мм, 14 мм х 120 мм, 16 мм х 120 мм, 18 мм х 120 мм, 10 мм х 160 мм, 11 мм х 160 мм, 12 мм х 160 мм, 13 мм х 160 мм, 14 мм х 160 мм, 16 мм х 160 мм, 18 мм х 160 мм – от 1 до 2 шт. (при необходимости);
- Ножка изогнутая бесцементной фиксации XB(F)Q VII GB(JB) T, размер: 10 мм х 80 мм, 11 мм х 80 мм, 12 мм х 80 мм, 13 мм х 80 мм, 14 мм х 80 мм, 16 мм х 80 мм, 18 мм х 80 мм, 10 мм х 120 мм, 11 мм х 120 мм, 12 мм х 120 мм, 13 мм х 120 мм, 14 мм х 120 мм, 16 мм х 120 мм, 18 мм х 120 мм, 10 мм х 160 мм, 11 мм х 160 мм, 12 мм х 160 мм, 13 мм х 160 мм, 14 мм х 160 мм, 16 мм х 160 мм, 18 мм х 160 мм – от 1 до 2 шт. (при необходимости);
- Аугмент большеберцовый XB(F)Q V JC(L) T левый, размер #5, толщина: 5 мм, 10 мм, 15 мм – 1 шт. (при необходимости);
- Аугмент большеберцовый XB(F)Q V JC(R) T правый, размер #5, толщина: 5 мм, 10 мм, 15 мм – 1 шт. (при необходимости);

- Конус большеберцовый XB(F)Q VII JC T размер: #1, #2, #3, #4, толщина: 20 мм – 1 шт. (при необходимости);
- Аугмент бедренный дистальный XB(F)Q I GC(R) T правый, размер #4, толщина: 5 мм, 10 мм, 15 мм – 1 шт. (при необходимости);
- Аугмент бедренный дистальный XB(F)Q II GC(R) T правый, размер #4, толщина: 5 мм, 10 мм, 15 мм – 1 шт. (при необходимости);
- Аугмент бедренный задний универсальный XB(F)Q III GC T размер #4, толщина: 5 мм, 10 мм – от 1 до 2 шт. (при необходимости);
- Надколенник XFQ I BIS PE, размер: 28 мм х 8 мм, 30 мм х 9 мм, 34 мм х 9 мм – 1 шт. (при необходимости);
- Инструкция по применению – 1 шт.;
1821. Набор эндопротеза коленного сустава тотального RSK модель 309, в составе:
- Компонент бедренный XFQ IV GK(L) C левый, размер #4– 1 шт.;
- Вкладыш большеберцовый XFQ IV PD PE, размер #4, толщина: 18 мм – 1 шт.;
- Компонент большеберцовый XB(F)Q IV JP C, размер #5 – 1 шт.;
- Ножка прямая бесцементной фиксации XB(F)Q III GB(JB) T, размер: 10 мм х 40 мм, 11 мм х 40 мм, 12 мм х 40 мм, 13 мм х 40 мм, 14 мм х 40 мм, 16 мм х 40 мм, 18 мм х 40 мм, 10 мм х 80 мм, 11 мм х 80 мм, 12 мм х 80 мм, 13 мм х 80 мм, 14 мм х 80 мм, 16 мм х 80 мм, 18 мм х 80 мм, 10 мм х 120 мм, 11 мм х 120 мм, 12 мм х 120 мм, 13 мм х 120 мм, 14 мм х 120 мм, 16 мм х 120 мм, 18 мм х 120 мм – от 1 до 2 шт. (при необходимости);
- Ножка изогнутая бесцементной фиксации XB(F)Q VI GB(JB) T, размер: 10 мм х 80 мм, 11 мм х 80 мм, 12 мм х 80 мм, 13 мм х 80 мм, 14 мм х 80 мм, 16 мм х 80 мм, 18 мм х 80 мм, 10 мм х 120 мм, 11 мм х 120 мм, 12 мм х 120 мм, 13 мм х 120 мм, 14 мм х 120 мм, 16 мм х 120 мм, 18 мм х 120 мм, 10 мм х 160 мм, 11 мм х 160 мм, 12 мм х 160 мм, 13 мм х 160 мм, 14 мм х 160 мм, 16 мм х 160 мм, 18 мм х 160 мм – от 1 до 2 шт. (при необходимости);
- Ножка изогнутая бесцементной фиксации XB(F)Q VII GB(JB) T, размер: 10 мм х 80 мм, 11 мм х 80 мм, 12 мм х 80 мм, 13 мм х 80 мм, 14 мм х 80 мм, 16 мм х 80 мм, 18 мм х 80 мм, 10 мм х 120 мм, 11 мм х 120 мм, 12 мм х 120 мм, 13 мм х 120 мм, 14 мм х 120 мм, 16 мм х 120 мм, 18 мм х 120 мм, 10 мм х 160 мм, 11 мм х 160 мм, 12 мм х 160 мм, 13 мм х 160 мм, 14 мм х 160 мм, 16 мм х 160 мм, 18 мм х 160 мм – от 1 до 2 шт. (при необходимости);
- Аугмент большеберцовый XB(F)Q V JC(L) T левый, размер #5, толщина: 5 мм, 10 мм, 15 мм – 1 шт. (при необходимости);
- Аугмент большеберцовый XB(F)Q V JC(R) T правый, размер #5, толщина: 5 мм, 10 мм, 15 мм – 1 шт. (при необходимости);
- Конус большеберцовый XB(F)Q VII JC T размер: #1, #2, #3, #4, толщина: 20 мм – 1 шт. (при необходимости);
- Аугмент бедренный дистальный XB(F)Q I GC(L) T левый, размер #4, толщина: 5 мм, 10 мм, 15 мм – 1 шт. (при необходимости);
- Аугмент бедренный дистальный XB(F)Q II GC(L) T левый, размер #4, толщина: 5 мм, 10 мм, 15 мм – 1 шт. (при необходимости);
- Аугмент бедренный задний универсальный XB(F)Q III GC T размер #4, толщина: 5 мм, 10 мм – от 1 до 2 шт. (при необходимости);
- Надколенник XFQ I BIS PE, размер: 28 мм х 8 мм, 30 мм х 9 мм, 34 мм х 9 мм – 1 шт. (при необходимости);
- Инструкция по применению – 1 шт.;
1822. Набор эндопротеза коленного сустава тотального RSK модель 310, в составе:
- Компонент бедренный XFQ IV GK(R) C правый, размер #4– 1 шт.;
- Вкладыш большеберцовый XFQ IV PD PE, размер #4, толщина: 18 мм – 1 шт.;
- Компонент большеберцовый XB(F)Q IV JP C, размер #5 – 1 шт.;
- Ножка прямая бесцементной фиксации XB(F)Q III GB(JB) T, размер: 10 мм х 40 мм, 11 мм х 40 мм, 12 мм х 40 мм, 13 мм х 40 мм, 14 мм х 40 мм, 16 мм х 40 мм, 18 мм х 40 мм, 10 мм х 80 мм, 11 мм х 80 мм, 12 мм х 80 мм, 13 мм х 80 мм, 14 мм х 80 мм, 16 мм х 80 мм, 18 мм х 80 мм, 10 мм х 120 мм, 11 мм х 120 мм, 12 мм х 120 мм, 13 мм х 120 мм, 14 мм х 120 мм, 16 мм х 120 мм, 18 мм х 120 мм – от 1 до 2 шт. (при необходимости);
- Ножка изогнутая бесцементной фиксации XB(F)Q VI GB(JB) T, размер: 10 мм х 80 мм, 11 мм х 80 мм, 12 мм х 80 мм, 13 мм х 80 мм, 14 мм х 80 мм, 16 мм х 80 мм, 18 мм х 80 мм, 10 мм х 120 мм, 11 мм х 120 мм, 12 мм х 120 мм, 13 мм х 120 мм, 14 мм х 120 мм, 16 мм х 120 мм, 18 мм х 120 мм, 10 мм х 160 мм, 11 мм х 160 мм, 12 мм х 160 мм, 13 мм х 160 мм, 14 мм х 160 мм, 16 мм х 160 мм, 18 мм х 160 мм – от 1 до 2 шт. (при необходимости);
- Ножка изогнутая бесцементной фиксации XB(F)Q VII GB(JB) T, размер: 10 мм х 80 мм, 11 мм х 80 мм, 12 мм х 80 мм, 13 мм х 80 мм, 14 мм х 80 мм, 16 мм х 80 мм, 18 мм х 80 мм, 10 мм х 120 мм, 11 мм х 120 мм, 12 мм х 120

мм, 13 мм х 120 мм, 14 мм х 120 мм, 16 мм х 120 мм, 18 мм х 120 мм, 10 мм х 160 мм, 11 мм х 160 мм, 12 мм х 160 мм, 13 мм х 160 мм, 14 мм х 160 мм, 16 мм х 160 мм, 18 мм х 160 мм – от 1 до 2 шт. (при необходимости);
- Аугмент большеберцовый XB(F)Q V JC(L) T левый, размер #5, толщина: 5 мм, 10 мм, 15 мм – 1 шт. (при необходимости);
- Аугмент большеберцовый XB(F)Q V JC(R) T правый, размер #5, толщина: 5 мм, 10 мм, 15 мм – 1 шт. (при необходимости);
- Конус большеберцовый XB(F)Q VII JC T размер: #1, #2, #3, #4, толщина: 20 мм – 1 шт. (при необходимости);
- Аугмент бедренный дистальный XB(F)Q I GC(R) T правый, размер #4, толщина: 5 мм, 10 мм, 15 мм – 1 шт. (при необходимости);
- Аугмент бедренный дистальный XB(F)Q II GC(R) T правый, размер #4, толщина: 5 мм, 10 мм, 15 мм – 1 шт. (при необходимости);
- Аугмент бедренный задний универсальный XB(F)Q III GC T размер #4, толщина: 5 мм, 10 мм – от 1 до 2 шт. (при необходимости);
- Надколенник XFQ I BIS PE, размер: 28 мм х 8 мм, 30 мм х 9 мм, 34 мм х 9 мм – 1 шт. (при необходимости);
- Инструкция по применению – 1 шт.;
1823. Набор эндопротеза коленного сустава тотального RSK модель 311, в составе:
- Компонент бедренный XFQ IV GK(L) C левый, размер #4– 1 шт.;
- Вкладыш большеберцовый XFQ IV PD PE, размер #4, толщина: 20 мм – 1 шт.;
- Компонент большеберцовый XB(F)Q IV JP C, размер #5 – 1 шт.;
- Ножка прямая бесцементной фиксации XB(F)Q III GB(JB) T, размер: 10 мм х 40 мм, 11 мм х 40 мм, 12 мм х 40 мм, 13 мм х 40 мм, 14 мм х 40 мм, 16 мм х 40 мм, 18 мм х 40 мм, 10 мм х 80 мм, 11 мм х 80 мм, 12 мм х 80 мм, 13 мм х 80 мм, 14 мм х 80 мм, 16 мм х 80 мм, 18 мм х 80 мм, 10 мм х 120 мм, 11 мм х 120 мм, 12 мм х 120 мм, 13 мм х 120 мм, 14 мм х 120 мм, 16 мм х 120 мм, 18 мм х 120 мм – от 1 до 2 шт. (при необходимости);
- Ножка изогнутая бесцементной фиксации XB(F)Q VI GB(JB) T, размер: 10 мм х 80 мм, 11 мм х 80 мм, 12 мм х 80 мм, 13 мм х 80 мм, 14 мм х 80 мм, 16 мм х 80 мм, 18 мм х 80 мм, 10 мм х 120 мм, 11 мм х 120 мм, 12 мм х 120 мм, 13 мм х 120 мм, 14 мм х 120 мм, 16 мм х 120 мм, 18 мм х 120 мм, 10 мм х 160 мм, 11 мм х 160 мм, 12 мм х 160 мм, 13 мм х 160 мм, 14 мм х 160 мм, 16 мм х 160 мм, 18 мм х 160 мм – от 1 до 2 шт. (при необходимости);
- Ножка изогнутая бесцементной фиксации XB(F)Q VII GB(JB) T, размер: 10 мм х 80 мм, 11 мм х 80 мм, 12 мм х 80 мм, 13 мм х 80 мм, 14 мм х 80 мм, 16 мм х 80 мм, 18 мм х 80 мм, 10 мм х 120 мм, 11 мм х 120 мм, 12 мм х 120 мм, 13 мм х 120 мм, 14 мм х 120 мм, 16 мм х 120 мм, 18 мм х 120 мм, 10 мм х 160 мм, 11 мм х 160 мм, 12 мм х 160 мм, 13 мм х 160 мм, 14 мм х 160 мм, 16 мм х 160 мм, 18 мм х 160 мм – от 1 до 2 шт. (при необходимости);
- Аугмент большеберцовый XB(F)Q V JC(L) T левый, размер #5, толщина: 5 мм, 10 мм, 15 мм – 1 шт. (при необходимости);
- Аугмент большеберцовый XB(F)Q V JC(R) T правый, размер #5, толщина: 5 мм, 10 мм, 15 мм – 1 шт. (при необходимости);
- Конус большеберцовый XB(F)Q VII JC T размер: #1, #2, #3, #4, толщина: 20 мм – 1 шт. (при необходимости);
- Аугмент бедренный дистальный XB(F)Q I GC(L) T левый, размер #4, толщина: 5 мм, 10 мм, 15 мм – 1 шт. (при необходимости);
- Аугмент бедренный дистальный XB(F)Q II GC(L) T левый, размер #4, толщина: 5 мм, 10 мм, 15 мм – 1 шт. (при необходимости);
- Аугмент бедренный задний универсальный XB(F)Q III GC T размер #4, толщина: 5 мм, 10 мм – от 1 до 2 шт. (при необходимости);
- Надколенник XFQ I BIS PE, размер: 28 мм х 8 мм, 30 мм х 9 мм, 34 мм х 9 мм – 1 шт. (при необходимости);
- Инструкция по применению – 1 шт.;
1824. Набор эндопротеза коленного сустава тотального RSK модель 312, в составе:
- Компонент бедренный XFQ IV GK(R) C правый, размер #4– 1 шт.;
- Вкладыш большеберцовый XFQ IV PD PE, размер #4, толщина: 20 мм – 1 шт.;
- Компонент большеберцовый XB(F)Q IV JP C, размер #5 – 1 шт.;
- Ножка прямая бесцементной фиксации XB(F)Q III GB(JB) T, размер: 10 мм х 40 мм, 11 мм х 40 мм, 12 мм х 40 мм, 13 мм х 40 мм, 14 мм х 40 мм, 16 мм х 40 мм, 18 мм х 40 мм, 10 мм х 80 мм, 11 мм х 80 мм, 12 мм х 80 мм, 13 мм х 80 мм, 14 мм х 80 мм, 16 мм х 80 мм, 18 мм х 80 мм, 10 мм х 120 мм, 11 мм х 120 мм, 12 мм х 120 мм, 13 мм х 120 мм, 14 мм х 120 мм, 16 мм х 120 мм, 18 мм х 120 мм – от 1 до 2 шт. (при необходимости);

- Ножка изогнутая бесцементной фиксации XB(F)Q VI GB(JB) T, размер: 10 мм х 80 мм, 11 мм х 80 мм, 12 мм х 80 мм, 13 мм х 80 мм, 14 мм х 80 мм, 16 мм х 80 мм, 18 мм х 80 мм, 10 мм х 120 мм, 11 мм х 120 мм, 12 мм х 120 мм, 13 мм х 120 мм, 14 мм х 120 мм, 16 мм х 120 мм, 18 мм х 120 мм, 10 мм х 160 мм, 11 мм х 160 мм, 12 мм х 160 мм, 13 мм х 160 мм, 14 мм х 160 мм, 16 мм х 160 мм, 18 мм х 160 мм – от 1 до 2 шт. (при необходимости);
- Ножка изогнутая бесцементной фиксации XB(F)Q VII GB(JB) T, размер: 10 мм х 80 мм, 11 мм х 80 мм, 12 мм х 80 мм, 13 мм х 80 мм, 14 мм х 80 мм, 16 мм х 80 мм, 18 мм х 80 мм, 10 мм х 120 мм, 11 мм х 120 мм, 12 мм х 120 мм, 13 мм х 120 мм, 14 мм х 120 мм, 16 мм х 120 мм, 18 мм х 120 мм, 10 мм х 160 мм, 11 мм х 160 мм, 12 мм х 160 мм, 13 мм х 160 мм, 14 мм х 160 мм, 16 мм х 160 мм, 18 мм х 160 мм – от 1 до 2 шт. (при необходимости);
- Аугмент большеберцовый XB(F)Q V JC(L) T левый, размер #5, толщина: 5 мм, 10 мм, 15 мм – 1 шт. (при необходимости);
- Аугмент большеберцовый XB(F)Q V JC(R) T правый, размер #5, толщина: 5 мм, 10 мм, 15 мм – 1 шт. (при необходимости);
- Конус большеберцовый XB(F)Q VII JC T размер: #1, #2, #3, #4, толщина: 20 мм – 1 шт. (при необходимости);
- Аугмент бедренный дистальный XB(F)Q I GC(R) T правый, размер #4, толщина: 5 мм, 10 мм, 15 мм – 1 шт. (при необходимости);
- Аугмент бедренный дистальный XB(F)Q II GC(R) T правый, размер #4, толщина: 5 мм, 10 мм, 15 мм – 1 шт. (при необходимости);
- Аугмент бедренный задний универсальный XB(F)Q III GC T размер #4, толщина: 5 мм, 10 мм – от 1 до 2 шт. (при необходимости);
- Надколенник XFQ I BIS PE, размер: 28 мм х 8 мм, 30 мм х 9 мм, 34 мм х 9 мм – 1 шт. (при необходимости);
- Инструкция по применению – 1 шт.;
1825. Набор эндопротеза коленного сустава тотального RSK модель 313, в составе:
- Компонент бедренный XFQ IV GK(L) C левый, размер #4– 1 шт.;
- Вкладыш большеберцовый XFQ IV PD PE, размер #6, толщина: 10 мм – 1 шт.;
- Компонент большеберцовый XB(F)Q IV JP C, размер #6 – 1 шт.;
- Ножка прямая бесцементной фиксации XB(F)Q III GB(JB) T, размер: 10 мм х 40 мм, 11 мм х 40 мм, 12 мм х 40 мм, 13 мм х 40 мм, 14 мм х 40 мм, 16 мм х 40 мм, 18 мм х 40 мм, 10 мм х 80 мм, 11 мм х 80 мм, 12 мм х 80 мм, 13 мм х 80 мм, 14 мм х 80 мм, 16 мм х 80 мм, 18 мм х 80 мм, 10 мм х 120 мм, 11 мм х 120 мм, 12 мм х 120 мм, 13 мм х 120 мм, 14 мм х 120 мм, 16 мм х 120 мм, 18 мм х 120 мм – от 1 до 2 шт. (при необходимости);
- Ножка изогнутая бесцементной фиксации XB(F)Q VI GB(JB) T, размер: 10 мм х 80 мм, 11 мм х 80 мм, 12 мм х 80 мм, 13 мм х 80 мм, 14 мм х 80 мм, 16 мм х 80 мм, 18 мм х 80 мм, 10 мм х 120 мм, 11 мм х 120 мм, 12 мм х 120 мм, 13 мм х 120 мм, 14 мм х 120 мм, 16 мм х 120 мм, 18 мм х 120 мм, 10 мм х 160 мм, 11 мм х 160 мм, 12 мм х 160 мм, 13 мм х 160 мм, 14 мм х 160 мм, 16 мм х 160 мм, 18 мм х 160 мм – от 1 до 2 шт. (при необходимости);
- Ножка изогнутая бесцементной фиксации XB(F)Q VII GB(JB) T, размер: 10 мм х 80 мм, 11 мм х 80 мм, 12 мм х 80 мм, 13 мм х 80 мм, 14 мм х 80 мм, 16 мм х 80 мм, 18 мм х 80 мм, 10 мм х 120 мм, 11 мм х 120 мм, 12 мм х 120 мм, 13 мм х 120 мм, 14 мм х 120 мм, 16 мм х 120 мм, 18 мм х 120 мм, 10 мм х 160 мм, 11 мм х 160 мм, 12 мм х 160 мм, 13 мм х 160 мм, 14 мм х 160 мм, 16 мм х 160 мм, 18 мм х 160 мм – от 1 до 2 шт. (при необходимости);
- Аугмент большеберцовый XB(F)Q V JC(L) T XSM левый, толщина: 5 мм, 10 мм, 15 мм – 1 шт. (при необходимости);
- Аугмент большеберцовый XB(F)Q V JC(R) T XSM правый, толщина: 5 мм, 10 мм, 15 мм – 1 шт. (при необходимости);
- Конус большеберцовый XB(F)Q VII JC T размер: #1, #2, #3, #4, толщина: 20 мм – 1 шт. (при необходимости);
- Аугмент бедренный дистальный XB(F)Q I GC(L) T левый, размер #4, толщина: 5 мм, 10 мм, 15 мм – 1 шт. (при необходимости);
- Аугмент бедренный дистальный XB(F)Q II GC(L) T левый, размер #4, толщина: 5 мм, 10 мм, 15 мм – 1 шт. (при необходимости);
- Аугмент бедренный задний универсальный XB(F)Q III GC T размер #4, толщина: 5 мм, 10 мм – от 1 до 2 шт. (при необходимости);
- Надколенник XFQ I BIS PE, размер: 28 мм х 8 мм, 30 мм х 9 мм, 34 мм х 9 мм – 1 шт. (при необходимости);
- Инструкция по применению – 1 шт.;
1826. Набор эндопротеза коленного сустава тотального RSK модель 314, в составе:
- Компонент бедренный XFQ IV GK(R) C правый, размер #4– 1 шт.;
- Вкладыш большеберцовый XFQ IV PD PE, размер #6, толщина: 10 мм – 1 шт.;

- Компонент большеберцовый XB(F)Q IV JP C, размер #6 – 1 шт.;
- Ножка прямая бесцементной фиксации XB(F)Q III GB(JB) T, размер: 10 мм x 40 мм, 11 мм x 40 мм, 12 мм x 40 мм, 13 мм x 40 мм, 14 мм x 40 мм, 16 мм x 40 мм, 18 мм x 40 мм, 10 мм x 80 мм, 11 мм x 80 мм, 12 мм x 80 мм, 13 мм x 80 мм, 14 мм x 80 мм, 16 мм x 80 мм, 18 мм x 80 мм, 10 мм x 120 мм, 11 мм x 120 мм, 12 мм x 120 мм, 13 мм x 120 мм, 14 мм x 120 мм, 16 мм x 120 мм, 18 мм x 120 мм – от 1 до 2 шт. (при необходимости);
- Ножка изогнутая бесцементной фиксации XB(F)Q VI GB(JB) T, размер: 10 мм x 80 мм, 11 мм x 80 мм, 12 мм x 80 мм, 13 мм x 80 мм, 14 мм x 80 мм, 16 мм x 80 мм, 18 мм x 80 мм, 10 мм x 120 мм, 11 мм x 120 мм, 12 мм x 120 мм, 13 мм x 120 мм, 14 мм x 120 мм, 16 мм x 120 мм, 18 мм x 120 мм, 10 мм x 160 мм, 11 мм x 160 мм, 12 мм x 160 мм, 13 мм x 160 мм, 14 мм x 160 мм, 16 мм x 160 мм, 18 мм x 160 мм – от 1 до 2 шт. (при необходимости);
- Ножка изогнутая бесцементной фиксации XB(F)Q VII GB(JB) T, размер: 10 мм x 80 мм, 11 мм x 80 мм, 12 мм x 80 мм, 13 мм x 80 мм, 14 мм x 80 мм, 16 мм x 80 мм, 18 мм x 80 мм, 10 мм x 120 мм, 11 мм x 120 мм, 12 мм x 120 мм, 13 мм x 120 мм, 14 мм x 120 мм, 16 мм x 120 мм, 18 мм x 120 мм, 10 мм x 160 мм, 11 мм x 160 мм, 12 мм x 160 мм, 13 мм x 160 мм, 14 мм x 160 мм, 16 мм x 160 мм, 18 мм x 160 мм – от 1 до 2 шт. (при необходимости);
- Аугмент большеберцовый XB(F)Q V JC(L) T XSM левый, толщина: 5 мм, 10 мм, 15 мм – 1 шт. (при необходимости);
- Аугмент большеберцовый XB(F)Q V JC(R) T XSM правый, толщина: 5 мм, 10 мм, 15 мм – 1 шт. (при необходимости);
- Конус большеберцовый XB(F)Q VII JC T размер: #1, #2, #3, #4, толщина: 20 мм – 1 шт. (при необходимости);
- Аугмент бедренный дистальный XB(F)Q I GC(R) T правый, размер #4, толщина: 5 мм, 10 мм, 15 мм – 1 шт. (при необходимости);
- Аугмент бедренный дистальный XB(F)Q II GC(R) T правый, размер #4, толщина: 5 мм, 10 мм, 15 мм – 1 шт. (при необходимости);
- Аугмент бедренный задний универсальный XB(F)Q III GC T размер #4, толщина: 5 мм, 10 мм – от 1 до 2 шт. (при необходимости);
- Надколенник XFQ I BIS PE, размер: 28 мм x 8 мм, 30 мм x 9 мм, 34 мм x 9 мм – 1 шт. (при необходимости);
- Инструкция по применению – 1 шт.;

1827. Набор эндопротеза коленного сустава тотального RSK модель 315, в составе:
- Компонент бедренный XFQ IV GK(L) C левый, размер #4– 1 шт.;
- Вкладыш большеберцовый XFQ IV PD PE, размер #6, толщина: 12 мм – 1 шт.;
- Компонент большеберцовый XB(F)Q IV JP C, размер #6 – 1 шт.;
- Ножка прямая бесцементной фиксации XB(F)Q III GB(JB) T, размер: 10 мм x 40 мм, 11 мм x 40 мм, 12 мм x 40 мм, 13 мм x 40 мм, 14 мм x 40 мм, 16 мм x 40 мм, 18 мм x 40 мм, 10 мм x 80 мм, 11 мм x 80 мм, 12 мм x 80 мм, 13 мм x 80 мм, 14 мм x 80 мм, 16 мм x 80 мм, 18 мм x 80 мм, 10 мм x 120 мм, 11 мм x 120 мм, 12 мм x 120 мм, 13 мм x 120 мм, 14 мм x 120 мм, 16 мм x 120 мм, 18 мм x 120 мм – от 1 до 2 шт. (при необходимости);
- Ножка изогнутая бесцементной фиксации XB(F)Q VI GB(JB) T, размер: 10 мм x 80 мм, 11 мм x 80 мм, 12 мм x 80 мм, 13 мм x 80 мм, 14 мм x 80 мм, 16 мм x 80 мм, 18 мм x 80 мм, 10 мм x 120 мм, 11 мм x 120 мм, 12 мм x 120 мм, 13 мм x 120 мм, 14 мм x 120 мм, 16 мм x 120 мм, 18 мм x 120 мм, 10 мм x 160 мм, 11 мм x 160 мм, 12 мм x 160 мм, 13 мм x 160 мм, 14 мм x 160 мм, 16 мм x 160 мм, 18 мм x 160 мм – от 1 до 2 шт. (при необходимости);
- Ножка изогнутая бесцементной фиксации XB(F)Q VII GB(JB) T, размер: 10 мм x 80 мм, 11 мм x 80 мм, 12 мм x 80 мм, 13 мм x 80 мм, 14 мм x 80 мм, 16 мм x 80 мм, 18 мм x 80 мм, 10 мм x 120 мм, 11 мм x 120 мм, 12 мм x 120 мм, 13 мм x 120 мм, 14 мм x 120 мм, 16 мм x 120 мм, 18 мм x 120 мм, 10 мм x 160 мм, 11 мм x 160 мм, 12 мм x 160 мм, 13 мм x 160 мм, 14 мм x 160 мм, 16 мм x 160 мм, 18 мм x 160 мм – от 1 до 2 шт. (при необходимости);
- Аугмент большеберцовый XB(F)Q V JC(L) T XSM левый, толщина: 5 мм, 10 мм, 15 мм – 1 шт. (при необходимости);
- Аугмент большеберцовый XB(F)Q V JC(R) T XSM правый, толщина: 5 мм, 10 мм, 15 мм – 1 шт. (при необходимости);
- Конус большеберцовый XB(F)Q VII JC T размер: #1, #2, #3, #4, толщина: 20 мм – 1 шт. (при необходимости);
- Аугмент бедренный дистальный XB(F)Q I GC(L) T левый, размер #4, толщина: 5 мм, 10 мм, 15 мм – 1 шт. (при необходимости);
- Аугмент бедренный дистальный XB(F)Q II GC(L) T левый, размер #4, толщина: 5 мм, 10 мм, 15 мм – 1 шт. (при необходимости);
- Аугмент бедренный задний универсальный XB(F)Q III GC T размер #4, толщина: 5 мм, 10 мм – от 1 до 2 шт. (при необходимости);

- Надколенник XFQ I BIS PE, размер: 28 мм х 8 мм, 30 мм х 9 мм, 34 мм х 9 мм – 1 шт. (при необходимости);
- Инструкция по применению – 1 шт.;
1828. Набор эндопротеза коленного сустава тотального RSK модель 316, в составе:
- Компонент бедренный XFQ IV GK(R) C правый, размер #4– 1 шт.;
- Вкладыш большеберцовый XFQ IV PD PE, размер #6, толщина: 12 мм – 1 шт.;
- Компонент большеберцовый XB(F)Q IV JP C, размер #6 – 1 шт.;
- Ножка прямая бесцементной фиксации XB(F)Q III GB(JB) T, размер: 10 мм х 40 мм, 11 мм х 40 мм, 12 мм х 40 мм, 13 мм х 40 мм, 14 мм х 40 мм, 16 мм х 40 мм, 18 мм х 40 мм, 10 мм х 80 мм, 11 мм х 80 мм, 12 мм х 80 мм, 13 мм х 80 мм, 14 мм х 80 мм, 16 мм х 80 мм, 18 мм х 80 мм, 10 мм х 120 мм, 11 мм х 120 мм, 12 мм х 120 мм, 13 мм х 120 мм, 14 мм х 120 мм, 16 мм х 120 мм, 18 мм х 120 мм – от 1 до 2 шт. (при необходимости);
- Ножка изогнутая бесцементной фиксации XB(F)Q VI GB(JB) T, размер: 10 мм х 80 мм, 11 мм х 80 мм, 12 мм х 80 мм, 13 мм х 80 мм, 14 мм х 80 мм, 16 мм х 80 мм, 18 мм х 80 мм, 10 мм х 120 мм, 11 мм х 120 мм, 12 мм х 120 мм, 13 мм х 120 мм, 14 мм х 120 мм, 16 мм х 120 мм, 18 мм х 120 мм, 10 мм х 160 мм, 11 мм х 160 мм, 12 мм х 160 мм, 13 мм х 160 мм, 14 мм х 160 мм, 16 мм х 160 мм, 18 мм х 160 мм – от 1 до 2 шт. (при необходимости);
- Ножка изогнутая бесцементной фиксации XB(F)Q VII GB(JB) T, размер: 10 мм х 80 мм, 11 мм х 80 мм, 12 мм х 80 мм, 13 мм х 80 мм, 14 мм х 80 мм, 16 мм х 80 мм, 18 мм х 80 мм, 10 мм х 120 мм, 11 мм х 120 мм, 12 мм х 120 мм, 13 мм х 120 мм, 14 мм х 120 мм, 16 мм х 120 мм, 18 мм х 120 мм, 10 мм х 160 мм, 11 мм х 160 мм, 12 мм х 160 мм, 13 мм х 160 мм, 14 мм х 160 мм, 16 мм х 160 мм, 18 мм х 160 мм – от 1 до 2 шт. (при необходимости);
- Аугмент большеберцовый XB(F)Q V JC(L) T XSM левый, толщина: 5 мм, 10 мм, 15 мм – 1 шт. (при необходимости);
- Аугмент большеберцовый XB(F)Q V JC(R) T XSM правый, толщина: 5 мм, 10 мм, 15 мм – 1 шт. (при необходимости);
- Конус большеберцовый XB(F)Q VII JC T размер: #1, #2, #3, #4, толщина: 20 мм – 1 шт. (при необходимости);
- Аугмент бедренный дистальный XB(F)Q I GC(R) T правый, размер #4, толщина: 5 мм, 10 мм, 15 мм – 1 шт. (при необходимости);
- Аугмент бедренный дистальный XB(F)Q II GC(R) T правый, размер #4, толщина: 5 мм, 10 мм, 15 мм – 1 шт. (при необходимости);
- Аугмент бедренный задний универсальный XB(F)Q III GC T размер #4, толщина: 5 мм, 10 мм – от 1 до 2 шт. (при необходимости);
- Надколенник XFQ I BIS PE, размер: 28 мм х 8 мм, 30 мм х 9 мм, 34 мм х 9 мм – 1 шт. (при необходимости);
- Инструкция по применению – 1 шт.;
1829. Набор эндопротеза коленного сустава тотального RSK модель 317, в составе:
- Компонент бедренный XFQ IV GK(L) C левый, размер #4– 1 шт.;
- Вкладыш большеберцовый XFQ IV PD PE, размер #6, толщина: 14 мм – 1 шт.;
- Компонент большеберцовый XB(F)Q IV JP C, размер #6 – 1 шт.;
- Ножка прямая бесцементной фиксации XB(F)Q III GB(JB) T, размер: 10 мм х 40 мм, 11 мм х 40 мм, 12 мм х 40 мм, 13 мм х 40 мм, 14 мм х 40 мм, 16 мм х 40 мм, 18 мм х 40 мм, 10 мм х 80 мм, 11 мм х 80 мм, 12 мм х 80 мм, 13 мм х 80 мм, 14 мм х 80 мм, 16 мм х 80 мм, 18 мм х 80 мм, 10 мм х 120 мм, 11 мм х 120 мм, 12 мм х 120 мм, 13 мм х 120 мм, 14 мм х 120 мм, 16 мм х 120 мм, 18 мм х 120 мм – от 1 до 2 шт. (при необходимости);
- Ножка изогнутая бесцементной фиксации XB(F)Q VI GB(JB) T, размер: 10 мм х 80 мм, 11 мм х 80 мм, 12 мм х 80 мм, 13 мм х 80 мм, 14 мм х 80 мм, 16 мм х 80 мм, 18 мм х 80 мм, 10 мм х 120 мм, 11 мм х 120 мм, 12 мм х 120 мм, 13 мм х 120 мм, 14 мм х 120 мм, 16 мм х 120 мм, 18 мм х 120 мм, 10 мм х 160 мм, 11 мм х 160 мм, 12 мм х 160 мм, 13 мм х 160 мм, 14 мм х 160 мм, 16 мм х 160 мм, 18 мм х 160 мм – от 1 до 2 шт. (при необходимости);
- Ножка изогнутая бесцементной фиксации XB(F)Q VII GB(JB) T, размер: 10 мм х 80 мм, 11 мм х 80 мм, 12 мм х 80 мм, 13 мм х 80 мм, 14 мм х 80 мм, 16 мм х 80 мм, 18 мм х 80 мм, 10 мм х 120 мм, 11 мм х 120 мм, 12 мм х 120 мм, 13 мм х 120 мм, 14 мм х 120 мм, 16 мм х 120 мм, 18 мм х 120 мм, 10 мм х 160 мм, 11 мм х 160 мм, 12 мм х 160 мм, 13 мм х 160 мм, 14 мм х 160 мм, 16 мм х 160 мм, 18 мм х 160 мм – от 1 до 2 шт. (при необходимости);
- Аугмент большеберцовый XB(F)Q V JC(L) T XSM левый, толщина: 5 мм, 10 мм, 15 мм – 1 шт. (при необходимости);
- Аугмент большеберцовый XB(F)Q V JC(R) T XSM правый, толщина: 5 мм, 10 мм, 15 мм – 1 шт. (при необходимости);
- Конус большеберцовый XB(F)Q VII JC T размер: #1, #2, #3, #4, толщина: 20 мм – 1 шт. (при необходимости);

- Аугмент бедренный дистальный XB(F)Q I GC(L) T левый, размер #4, толщина: 5 мм, 10 мм, 15 мм – 1 шт. (при необходимости);
- Аугмент бедренный дистальный XB(F)Q II GC(L) T левый, размер #4, толщина: 5 мм, 10 мм, 15 мм – 1 шт. (при необходимости);
- Аугмент бедренный задний универсальный XB(F)Q III GC T размер #4, толщина: 5 мм, 10 мм – от 1 до 2 шт. (при необходимости);
- Надколенник XFQ I BIS PE, размер: 28 мм х 8 мм, 30 мм х 9 мм, 34 мм х 9 мм – 1 шт. (при необходимости);
- Инструкция по применению – 1 шт.;
1830. Набор эндопротеза коленного сустава тотального RSK модель 318, в составе:
- Компонент бедренный XFQ IV GK(R) C правый, размер #4– 1 шт.;
- Вкладыш большеберцовый XFQ IV PD PE, размер #6, толщина: 14 мм – 1 шт.;
- Компонент большеберцовый XB(F)Q IV JP C, размер #6 – 1 шт.;
- Ножка прямая бесцементной фиксации XB(F)Q III GB(JB) T, размер: 10 мм х 40 мм, 11 мм х 40 мм, 12 мм х 40 мм, 13 мм х 40 мм, 14 мм х 40 мм, 16 мм х 40 мм, 18 мм х 40 мм, 10 мм х 80 мм, 11 мм х 80 мм, 12 мм х 80 мм, 13 мм х 80 мм, 14 мм х 80 мм, 16 мм х 80 мм, 18 мм х 80 мм, 10 мм х 120 мм, 11 мм х 120 мм, 12 мм х 120 мм, 13 мм х 120 мм, 14 мм х 120 мм, 16 мм х 120 мм, 18 мм х 120 мм – от 1 до 2 шт. (при необходимости);
- Ножка изогнутая бесцементной фиксации XB(F)Q VI GB(JB) T, размер: 10 мм х 80 мм, 11 мм х 80 мм, 12 мм х 80 мм, 13 мм х 80 мм, 14 мм х 80 мм, 16 мм х 80 мм, 18 мм х 80 мм, 10 мм х 120 мм, 11 мм х 120 мм, 12 мм х 120 мм, 13 мм х 120 мм, 14 мм х 120 мм, 16 мм х 120 мм, 18 мм х 120 мм, 10 мм х 160 мм, 11 мм х 160 мм, 12 мм х 160 мм, 13 мм х 160 мм, 14 мм х 160 мм, 16 мм х 160 мм, 18 мм х 160 мм – от 1 до 2 шт. (при необходимости);
- Ножка изогнутая бесцементной фиксации XB(F)Q VII GB(JB) T, размер: 10 мм х 80 мм, 11 мм х 80 мм, 12 мм х 80 мм, 13 мм х 80 мм, 14 мм х 80 мм, 16 мм х 80 мм, 18 мм х 80 мм, 10 мм х 120 мм, 11 мм х 120 мм, 12 мм х 120 мм, 13 мм х 120 мм, 14 мм х 120 мм, 16 мм х 120 мм, 18 мм х 120 мм, 10 мм х 160 мм, 11 мм х 160 мм, 12 мм х 160 мм, 13 мм х 160 мм, 14 мм х 160 мм, 16 мм х 160 мм, 18 мм х 160 мм – от 1 до 2 шт. (при необходимости);
- Аугмент большеберцовый XB(F)Q V JC(L) T XSM левый, толщина: 5 мм, 10 мм, 15 мм – 1 шт. (при необходимости);
- Аугмент большеберцовый XB(F)Q V JC(R) T XSM правый, толщина: 5 мм, 10 мм, 15 мм – 1 шт. (при необходимости);
- Конус большеберцовый XB(F)Q VII JC T размер: #1, #2, #3, #4, толщина: 20 мм – 1 шт. (при необходимости);
- Аугмент бедренный дистальный XB(F)Q I GC(R) T правый, размер #4, толщина: 5 мм, 10 мм, 15 мм – 1 шт. (при необходимости);
- Аугмент бедренный дистальный XB(F)Q II GC(R) T правый, размер #4, толщина: 5 мм, 10 мм, 15 мм – 1 шт. (при необходимости);
- Аугмент бедренный задний универсальный XB(F)Q III GC T размер #4, толщина: 5 мм, 10 мм – от 1 до 2 шт. (при необходимости);
- Надколенник XFQ I BIS PE, размер: 28 мм х 8 мм, 30 мм х 9 мм, 34 мм х 9 мм – 1 шт. (при необходимости);
- Инструкция по применению – 1 шт.;
1831. Набор эндопротеза коленного сустава тотального RSK модель 319, в составе:
- Компонент бедренный XFQ IV GK(L) C левый, размер #4– 1 шт.;
- Вкладыш большеберцовый XFQ IV PD PE, размер #6, толщина: 16 мм – 1 шт.;
- Компонент большеберцовый XB(F)Q IV JP C, размер #6 – 1 шт.;
- Ножка прямая бесцементной фиксации XB(F)Q III GB(JB) T, размер: 10 мм х 40 мм, 11 мм х 40 мм, 12 мм х 40 мм, 13 мм х 40 мм, 14 мм х 40 мм, 16 мм х 40 мм, 18 мм х 40 мм, 10 мм х 80 мм, 11 мм х 80 мм, 12 мм х 80 мм, 13 мм х 80 мм, 14 мм х 80 мм, 16 мм х 80 мм, 18 мм х 80 мм, 10 мм х 120 мм, 11 мм х 120 мм, 12 мм х 120 мм, 13 мм х 120 мм, 14 мм х 120 мм, 16 мм х 120 мм, 18 мм х 120 мм – от 1 до 2 шт. (при необходимости);
- Ножка изогнутая бесцементной фиксации XB(F)Q VI GB(JB) T, размер: 10 мм х 80 мм, 11 мм х 80 мм, 12 мм х 80 мм, 13 мм х 80 мм, 14 мм х 80 мм, 16 мм х 80 мм, 18 мм х 80 мм, 10 мм х 120 мм, 11 мм х 120 мм, 12 мм х 120 мм, 13 мм х 120 мм, 14 мм х 120 мм, 16 мм х 120 мм, 18 мм х 120 мм, 10 мм х 160 мм, 11 мм х 160 мм, 12 мм х 160 мм, 13 мм х 160 мм, 14 мм х 160 мм, 16 мм х 160 мм, 18 мм х 160 мм – от 1 до 2 шт. (при необходимости);
- Ножка изогнутая бесцементной фиксации XB(F)Q VII GB(JB) T, размер: 10 мм х 80 мм, 11 мм х 80 мм, 12 мм х 80 мм, 13 мм х 80 мм, 14 мм х 80 мм, 16 мм х 80 мм, 18 мм х 80 мм, 10 мм х 120 мм, 11 мм х 120 мм, 12 мм х 120 мм, 13 мм х 120 мм, 14 мм х 120 мм, 16 мм х 120 мм, 18 мм х 120 мм, 10 мм х 160 мм, 11 мм х 160 мм, 12 мм х 160 мм, 13 мм х 160 мм, 14 мм х 160 мм, 16 мм х 160 мм, 18 мм х 160 мм – от 1 до 2 шт. (при необходимости);

- Аугмент большеберцовый XB(F)Q V JC(L) T XSM левый, толщина: 5 мм, 10 мм, 15 мм – 1 шт. (при необходимости);
- Аугмент большеберцовый XB(F)Q V JC(R) T XSM правый, толщина: 5 мм, 10 мм, 15 мм – 1 шт. (при необходимости);
- Конус большеберцовый XB(F)Q VII JC T размер: #1, #2, #3, #4, толщина: 20 мм – 1 шт. (при необходимости);
- Аугмент бедренный дистальный XB(F)Q I GC(L) T левый, размер #4, толщина: 5 мм, 10 мм, 15 мм – 1 шт. (при необходимости);
- Аугмент бедренный дистальный XB(F)Q II GC(L) T левый, размер #4, толщина: 5 мм, 10 мм, 15 мм – 1 шт. (при необходимости);
- Аугмент бедренный задний универсальный XB(F)Q III GC T размер #4, толщина: 5 мм, 10 мм – от 1 до 2 шт. (при необходимости);
- Надколенник XFQ I BIS PE, размер: 28 мм x 8 мм, 30 мм x 9 мм, 34 мм x 9 мм – 1 шт. (при необходимости);
- Инструкция по применению – 1 шт.;
1832. Набор эндопротеза коленного сустава тотального RSK модель 320, в составе:
- Компонент бедренный XFQ IV GK(R) C правый, размер #4– 1 шт.;
- Вкладыш большеберцовый XFQ IV PD PE, размер #6, толщина: 16 мм – 1 шт.;
- Компонент большеберцовый XB(F)Q IV JP C, размер #6 – 1 шт.;
- Ножка прямая бесцементной фиксации XB(F)Q III GB(JB) T, размер: 10 мм x 40 мм, 11 мм x 40 мм, 12 мм x 40 мм, 13 мм x 40 мм, 14 мм x 40 мм, 16 мм x 40 мм, 18 мм x 40 мм, 10 мм x 80 мм, 11 мм x 80 мм, 12 мм x 80 мм, 13 мм x 80 мм, 14 мм x 80 мм, 16 мм x 80 мм, 18 мм x 80 мм, 10 мм x 120 мм, 11 мм x 120 мм, 12 мм x 120 мм, 13 мм x 120 мм, 14 мм x 120 мм, 16 мм x 120 мм, 18 мм x 120 мм – от 1 до 2 шт. (при необходимости);
- Ножка изогнутая бесцементной фиксации XB(F)Q VI GB(JB) T, размер: 10 мм x 80 мм, 11 мм x 80 мм, 12 мм x 80 мм, 13 мм x 80 мм, 14 мм x 80 мм, 16 мм x 80 мм, 18 мм x 80 мм, 10 мм x 120 мм, 11 мм x 120 мм, 12 мм x 120 мм, 13 мм x 120 мм, 14 мм x 120 мм, 16 мм x 120 мм, 18 мм x 120 мм, 10 мм x 160 мм, 11 мм x 160 мм, 12 мм x 160 мм, 13 мм x 160 мм, 14 мм x 160 мм, 16 мм x 160 мм, 18 мм x 160 мм – от 1 до 2 шт. (при необходимости);
- Ножка изогнутая бесцементной фиксации XB(F)Q VII GB(JB) T, размер: 10 мм x 80 мм, 11 мм x 80 мм, 12 мм x 80 мм, 13 мм x 80 мм, 14 мм x 80 мм, 16 мм x 80 мм, 18 мм x 80 мм, 10 мм x 120 мм, 11 мм x 120 мм, 12 мм x 120 мм, 13 мм x 120 мм, 14 мм x 120 мм, 16 мм x 120 мм, 18 мм x 120 мм, 10 мм x 160 мм, 11 мм x 160 мм, 12 мм x 160 мм, 13 мм x 160 мм, 14 мм x 160 мм, 16 мм x 160 мм, 18 мм x 160 мм – от 1 до 2 шт. (при необходимости);
- Аугмент большеберцовый XB(F)Q V JC(L) T XSM левый, толщина: 5 мм, 10 мм, 15 мм – 1 шт. (при необходимости);
- Аугмент большеберцовый XB(F)Q V JC(R) T XSM правый, толщина: 5 мм, 10 мм, 15 мм – 1 шт. (при необходимости);
- Конус большеберцовый XB(F)Q VII JC T размер: #1, #2, #3, #4, толщина: 20 мм – 1 шт. (при необходимости);
- Аугмент бедренный дистальный XB(F)Q I GC(R) T правый, размер #4, толщина: 5 мм, 10 мм, 15 мм – 1 шт. (при необходимости);
- Аугмент бедренный дистальный XB(F)Q II GC(R) T правый, размер #4, толщина: 5 мм, 10 мм, 15 мм – 1 шт. (при необходимости);
- Аугмент бедренный задний универсальный XB(F)Q III GC T размер #4, толщина: 5 мм, 10 мм – от 1 до 2 шт. (при необходимости);
- Надколенник XFQ I BIS PE, размер: 28 мм x 8 мм, 30 мм x 9 мм, 34 мм x 9 мм – 1 шт. (при необходимости);
- Инструкция по применению – 1 шт.;
1833. Набор эндопротеза коленного сустава тотального RSK модель 321, в составе:
- Компонент бедренный XFQ IV GK(L) C левый, размер #4– 1 шт.;
- Вкладыш большеберцовый XFQ IV PD PE, размер #6, толщина: 18 мм – 1 шт.;
- Компонент большеберцовый XB(F)Q IV JP C, размер #6 – 1 шт.;
- Ножка прямая бесцементной фиксации XB(F)Q III GB(JB) T, размер: 10 мм x 40 мм, 11 мм x 40 мм, 12 мм x 40 мм, 13 мм x 40 мм, 14 мм x 40 мм, 16 мм x 40 мм, 18 мм x 40 мм, 10 мм x 80 мм, 11 мм x 80 мм, 12 мм x 80 мм, 13 мм x 80 мм, 14 мм x 80 мм, 16 мм x 80 мм, 18 мм x 80 мм, 10 мм x 120 мм, 11 мм x 120 мм, 12 мм x 120 мм, 13 мм x 120 мм, 14 мм x 120 мм, 16 мм x 120 мм, 18 мм x 120 мм – от 1 до 2 шт. (при необходимости);
- Ножка изогнутая бесцементной фиксации XB(F)Q VI GB(JB) T, размер: 10 мм x 80 мм, 11 мм x 80 мм, 12 мм x 80 мм, 13 мм x 80 мм, 14 мм x 80 мм, 16 мм x 80 мм, 18 мм x 80 мм, 10 мм x 120 мм, 11 мм x 120 мм, 12 мм x 120

мм, 13 мм х 120 мм, 14 мм х 120 мм, 16 мм х 120 мм, 18 мм х 120 мм, 10 мм х 160 мм, 11 мм х 160 мм, 12 мм х 160 мм, 13 мм х 160 мм, 14 мм х 160 мм, 16 мм х 160 мм, 18 мм х 160 мм – от 1 до 2 шт. (при необходимости);
- Ножка изогнутая бесцементной фиксации XB(F)Q VII GB(JB) T, размер: 10 мм х 80 мм, 11 мм х 80 мм, 12 мм х 80 мм, 13 мм х 80 мм, 14 мм х 80 мм, 16 мм х 80 мм, 18 мм х 80 мм, 10 мм х 120 мм, 11 мм х 120 мм, 12 мм х 120 мм, 13 мм х 120 мм, 14 мм х 120 мм, 16 мм х 120 мм, 18 мм х 120 мм, 10 мм х 160 мм, 11 мм х 160 мм, 12 мм х 160 мм, 13 мм х 160 мм, 14 мм х 160 мм, 16 мм х 160 мм, 18 мм х 160 мм – от 1 до 2 шт. (при необходимости);
- Аугмент большеберцовый XB(F)Q V JC(L) T XSM левый, толщина: 5 мм, 10 мм, 15 мм – 1 шт. (при необходимости);
- Аугмент большеберцовый XB(F)Q V JC(R) T XSM правый, толщина: 5 мм, 10 мм, 15 мм – 1 шт. (при необходимости);
- Конус большеберцовый XB(F)Q VII JC T размер: #1, #2, #3, #4, толщина: 20 мм – 1 шт. (при необходимости);
- Аугмент бедренный дистальный XB(F)Q I GC(L) T левый, размер #4, толщина: 5 мм, 10 мм, 15 мм – 1 шт. (при необходимости);
- Аугмент бедренный дистальный XB(F)Q II GC(L) T левый, размер #4, толщина: 5 мм, 10 мм, 15 мм – 1 шт. (при необходимости);
- Аугмент бедренный задний универсальный XB(F)Q III GC T размер #4, толщина: 5 мм, 10 мм – от 1 до 2 шт. (при необходимости);
- Надколенник XFQ I BIS PE, размер: 28 мм х 8 мм, 30 мм х 9 мм, 34 мм х 9 мм – 1 шт. (при необходимости);
- Инструкция по применению – 1 шт.;
1834. Набор эндопротеза коленного сустава тотального RSK модель 322, в составе:
- Компонент бедренный XFQ IV GK(R) C правый, размер #4– 1 шт.;
- Вкладыш большеберцовый XFQ IV PD PE, размер #6, толщина: 18 мм – 1 шт.;
- Компонент большеберцовый XB(F)Q IV JP C, размер #6 – 1 шт.;
- Ножка прямая бесцементной фиксации XB(F)Q III GB(JB) T, размер: 10 мм х 40 мм, 11 мм х 40 мм, 12 мм х 40 мм, 13 мм х 40 мм, 14 мм х 40 мм, 16 мм х 40 мм, 18 мм х 40 мм, 10 мм х 80 мм, 11 мм х 80 мм, 12 мм х 80 мм, 13 мм х 80 мм, 14 мм х 80 мм, 16 мм х 80 мм, 18 мм х 80 мм, 10 мм х 120 мм, 11 мм х 120 мм, 12 мм х 120 мм, 13 мм х 120 мм, 14 мм х 120 мм, 16 мм х 120 мм, 18 мм х 120 мм – от 1 до 2 шт. (при необходимости);
- Ножка изогнутая бесцементной фиксации XB(F)Q VI GB(JB) T, размер: 10 мм х 80 мм, 11 мм х 80 мм, 12 мм х 80 мм, 13 мм х 80 мм, 14 мм х 80 мм, 16 мм х 80 мм, 18 мм х 80 мм, 10 мм х 120 мм, 11 мм х 120 мм, 12 мм х 120 мм, 13 мм х 120 мм, 14 мм х 120 мм, 16 мм х 120 мм, 18 мм х 120 мм, 10 мм х 160 мм, 11 мм х 160 мм, 12 мм х 160 мм, 13 мм х 160 мм, 14 мм х 160 мм, 16 мм х 160 мм, 18 мм х 160 мм – от 1 до 2 шт. (при необходимости);
- Ножка изогнутая бесцементной фиксации XB(F)Q VII GB(JB) T, размер: 10 мм х 80 мм, 11 мм х 80 мм, 12 мм х 80 мм, 13 мм х 80 мм, 14 мм х 80 мм, 16 мм х 80 мм, 18 мм х 80 мм, 10 мм х 120 мм, 11 мм х 120 мм, 12 мм х 120 мм, 13 мм х 120 мм, 14 мм х 120 мм, 16 мм х 120 мм, 18 мм х 120 мм, 10 мм х 160 мм, 11 мм х 160 мм, 12 мм х 160 мм, 13 мм х 160 мм, 14 мм х 160 мм, 16 мм х 160 мм, 18 мм х 160 мм – от 1 до 2 шт. (при необходимости);
- Аугмент большеберцовый XB(F)Q V JC(L) T XSM левый, толщина: 5 мм, 10 мм, 15 мм – 1 шт. (при необходимости);
- Аугмент большеберцовый XB(F)Q V JC(R) T XSM правый, толщина: 5 мм, 10 мм, 15 мм – 1 шт. (при необходимости);
- Конус большеберцовый XB(F)Q VII JC T размер: #1, #2, #3, #4, толщина: 20 мм – 1 шт. (при необходимости);
- Аугмент бедренный дистальный XB(F)Q I GC(R) T правый, размер #4, толщина: 5 мм, 10 мм, 15 мм – 1 шт. (при необходимости);
- Аугмент бедренный дистальный XB(F)Q II GC(R) T правый, размер #4, толщина: 5 мм, 10 мм, 15 мм – 1 шт. (при необходимости);
- Аугмент бедренный задний универсальный XB(F)Q III GC T размер #4, толщина: 5 мм, 10 мм – от 1 до 2 шт. (при необходимости);
- Надколенник XFQ I BIS PE, размер: 28 мм х 8 мм, 30 мм х 9 мм, 34 мм х 9 мм – 1 шт. (при необходимости);
- Инструкция по применению – 1 шт.;
1835. Набор эндопротеза коленного сустава тотального RSK модель 323, в составе:
- Компонент бедренный XFQ IV GK(L) C левый, размер #4– 1 шт.;
- Вкладыш большеберцовый XFQ IV PD PE, размер #6, толщина: 20 мм – 1 шт.;
- Компонент большеберцовый XB(F)Q IV JP C, размер #6 – 1 шт.;

- Ножка прямая бесцементной фиксации XB(F)Q III GB(JB) T, размер: 10 мм х 40 мм, 11 мм х 40 мм, 12 мм х 40 мм, 13 мм х 40 мм, 14 мм х 40 мм, 16 мм х 40 мм, 18 мм х 40 мм, 10 мм х 80 мм, 11 мм х 80 мм, 12 мм х 80 мм, 13 мм х 80 мм, 14 мм х 80 мм, 16 мм х 80 мм, 18 мм х 80 мм, 10 мм х 120 мм, 11 мм х 120 мм, 12 мм х 120 мм, 13 мм х 120 мм, 14 мм х 120 мм, 16 мм х 120 мм, 18 мм х 120 мм – от 1 до 2 шт. (при необходимости);
- Ножка изогнутая бесцементной фиксации XB(F)Q VI GB(JB) T, размер: 10 мм х 80 мм, 11 мм х 80 мм, 12 мм х 80 мм, 13 мм х 80 мм, 14 мм х 80 мм, 16 мм х 80 мм, 18 мм х 80 мм, 10 мм х 120 мм, 11 мм х 120 мм, 12 мм х 120 мм, 13 мм х 120 мм, 14 мм х 120 мм, 16 мм х 120 мм, 18 мм х 120 мм, 10 мм х 160 мм, 11 мм х 160 мм, 12 мм х 160 мм, 13 мм х 160 мм, 14 мм х 160 мм, 16 мм х 160 мм, 18 мм х 160 мм – от 1 до 2 шт. (при необходимости);
- Ножка изогнутая бесцементной фиксации XB(F)Q VII GB(JB) T, размер: 10 мм х 80 мм, 11 мм х 80 мм, 12 мм х 80 мм, 13 мм х 80 мм, 14 мм х 80 мм, 16 мм х 80 мм, 18 мм х 80 мм, 10 мм х 120 мм, 11 мм х 120 мм, 12 мм х 120 мм, 13 мм х 120 мм, 14 мм х 120 мм, 16 мм х 120 мм, 18 мм х 120 мм, 10 мм х 160 мм, 11 мм х 160 мм, 12 мм х 160 мм, 13 мм х 160 мм, 14 мм х 160 мм, 16 мм х 160 мм, 18 мм х 160 мм – от 1 до 2 шт. (при необходимости);
- Аугмент большеберцовый XB(F)Q V JC(L) T XSM левый, толщина: 5 мм, 10 мм, 15 мм – 1 шт. (при необходимости);
- Аугмент большеберцовый XB(F)Q V JC(R) T XSM правый, толщина: 5 мм, 10 мм, 15 мм – 1 шт. (при необходимости);
- Конус большеберцовый XB(F)Q VII JC T размер: #1, #2, #3, #4, толщина: 20 мм – 1 шт. (при необходимости);
- Аугмент бедренный дистальный XB(F)Q I GC(L) T левый, размер #4, толщина: 5 мм, 10 мм, 15 мм – 1 шт. (при необходимости);
- Аугмент бедренный дистальный XB(F)Q II GC(L) T левый, размер #4, толщина: 5 мм, 10 мм, 15 мм – 1 шт. (при необходимости);
- Аугмент бедренный задний универсальный XB(F)Q III GC T размер #4, толщина: 5 мм, 10 мм – от 1 до 2 шт. (при необходимости);
- Надколенник XFQ I BIS PE, размер: 28 мм х 8 мм, 30 мм х 9 мм, 34 мм х 9 мм – 1 шт. (при необходимости);
- Инструкция по применению – 1 шт.;
1836. Набор эндопротеза коленного сустава тотального RSK модель 324, в составе:
- Компонент бедренный XFQ IV GK(R) C правый, размер #4– 1 шт.;
- Вкладыш большеберцовый XFQ IV PD PE, размер #6, толщина: 20 мм – 1 шт.;
- Компонент большеберцовый XB(F)Q IV JP C, размер #6 – 1 шт.;
- Ножка прямая бесцементной фиксации XB(F)Q III GB(JB) T, размер: 10 мм х 40 мм, 11 мм х 40 мм, 12 мм х 40 мм, 13 мм х 40 мм, 14 мм х 40 мм, 16 мм х 40 мм, 18 мм х 40 мм, 10 мм х 80 мм, 11 мм х 80 мм, 12 мм х 80 мм, 13 мм х 80 мм, 14 мм х 80 мм, 16 мм х 80 мм, 18 мм х 80 мм, 10 мм х 120 мм, 11 мм х 120 мм, 12 мм х 120 мм, 13 мм х 120 мм, 14 мм х 120 мм, 16 мм х 120 мм, 18 мм х 120 мм – от 1 до 2 шт. (при необходимости);
- Ножка изогнутая бесцементной фиксации XB(F)Q VI GB(JB) T, размер: 10 мм х 80 мм, 11 мм х 80 мм, 12 мм х 80 мм, 13 мм х 80 мм, 14 мм х 80 мм, 16 мм х 80 мм, 18 мм х 80 мм, 10 мм х 120 мм, 11 мм х 120 мм, 12 мм х 120 мм, 13 мм х 120 мм, 14 мм х 120 мм, 16 мм х 120 мм, 18 мм х 120 мм, 10 мм х 160 мм, 11 мм х 160 мм, 12 мм х 160 мм, 13 мм х 160 мм, 14 мм х 160 мм, 16 мм х 160 мм, 18 мм х 160 мм – от 1 до 2 шт. (при необходимости);
- Ножка изогнутая бесцементной фиксации XB(F)Q VII GB(JB) T, размер: 10 мм х 80 мм, 11 мм х 80 мм, 12 мм х 80 мм, 13 мм х 80 мм, 14 мм х 80 мм, 16 мм х 80 мм, 18 мм х 80 мм, 10 мм х 120 мм, 11 мм х 120 мм, 12 мм х 120 мм, 13 мм х 120 мм, 14 мм х 120 мм, 16 мм х 120 мм, 18 мм х 120 мм, 10 мм х 160 мм, 11 мм х 160 мм, 12 мм х 160 мм, 13 мм х 160 мм, 14 мм х 160 мм, 16 мм х 160 мм, 18 мм х 160 мм – от 1 до 2 шт. (при необходимости);
- Аугмент большеберцовый XB(F)Q V JC(L) T XSM левый, толщина: 5 мм, 10 мм, 15 мм – 1 шт. (при необходимости);
- Аугмент большеберцовый XB(F)Q V JC(R) T XSM правый, толщина: 5 мм, 10 мм, 15 мм – 1 шт. (при необходимости);
- Конус большеберцовый XB(F)Q VII JC T размер: #1, #2, #3, #4, толщина: 20 мм – 1 шт. (при необходимости);
- Аугмент бедренный дистальный XB(F)Q I GC(R) T правый, размер #4, толщина: 5 мм, 10 мм, 15 мм – 1 шт. (при необходимости);
- Аугмент бедренный дистальный XB(F)Q II GC(R) T правый, размер #4, толщина: 5 мм, 10 мм, 15 мм – 1 шт. (при необходимости);
- Аугмент бедренный задний универсальный XB(F)Q III GC T размер #4, толщина: 5 мм, 10 мм – от 1 до 2 шт. (при необходимости);
- Надколенник XFQ I BIS PE, размер: 28 мм х 8 мм, 30 мм х 9 мм, 34 мм х 9 мм – 1 шт. (при необходимости);

- Инструкция по применению – 1 шт.;
1837. Набор эндопротеза коленного сустава тотального RSK модель 325, в составе:
- Компонент бедренный XFQ IV GK(L) C левый, размер #4– 1 шт.;
- Вкладыш большеберцовый XFQ IV PD PE, размер #6, толщина: 10 мм – 1 шт.;
- Компонент большеберцовый XB(F)Q IV JP C, размер #7 – 1 шт.;
- Ножка прямая бесцементной фиксации XB(F)Q III GB(JB) T, размер: 10 мм х 40 мм, 11 мм х 40 мм, 12 мм х 40 мм, 13 мм х 40 мм, 14 мм х 40 мм, 16 мм х 40 мм, 18 мм х 40 мм, 10 мм х 80 мм, 11 мм х 80 мм, 12 мм х 80 мм, 13 мм х 80 мм, 14 мм х 80 мм, 16 мм х 80 мм, 18 мм х 80 мм, 10 мм х 120 мм, 11 мм х 120 мм, 12 мм х 120 мм, 13 мм х 120 мм, 14 мм х 120 мм, 16 мм х 120 мм, 18 мм х 120 мм – от 1 до 2 шт. (при необходимости);
- Ножка изогнутая бесцементной фиксации XB(F)Q VI GB(JB) T, размер: 10 мм х 80 мм, 11 мм х 80 мм, 12 мм х 80 мм, 13 мм х 80 мм, 14 мм х 80 мм, 16 мм х 80 мм, 18 мм х 80 мм, 10 мм х 120 мм, 11 мм х 120 мм, 12 мм х 120 мм, 13 мм х 120 мм, 14 мм х 120 мм, 16 мм х 120 мм, 18 мм х 120 мм, 10 мм х 160 мм, 11 мм х 160 мм, 12 мм х 160 мм, 13 мм х 160 мм, 14 мм х 160 мм, 16 мм х 160 мм, 18 мм х 160 мм – от 1 до 2 шт. (при необходимости);
- Ножка изогнутая бесцементной фиксации XB(F)Q VII GB(JB) T, размер: 10 мм х 80 мм, 11 мм х 80 мм, 12 мм х 80 мм, 13 мм х 80 мм, 14 мм х 80 мм, 16 мм х 80 мм, 18 мм х 80 мм, 10 мм х 120 мм, 11 мм х 120 мм, 12 мм х 120 мм, 13 мм х 120 мм, 14 мм х 120 мм, 16 мм х 120 мм, 18 мм х 120 мм, 10 мм х 160 мм, 11 мм х 160 мм, 12 мм х 160 мм, 13 мм х 160 мм, 14 мм х 160 мм, 16 мм х 160 мм, 18 мм х 160 мм – от 1 до 2 шт. (при необходимости);
- Аугмент большеберцовый XB(F)Q V JC(L) T SML левый, толщина: 5 мм, 10 мм, 15 мм – 1 шт. (при необходимости);
- Аугмент большеберцовый XB(F)Q V JC(R) T SML правый, толщина: 5 мм, 10 мм, 15 мм – 1 шт. (при необходимости);
- Конус большеберцовый XB(F)Q VII JC T размер: #1, #2, #3, #4, толщина: 20 мм – 1 шт. (при необходимости);
- Аугмент бедренный дистальный XB(F)Q I GC(L) T левый, размер #4, толщина: 5 мм, 10 мм, 15 мм – 1 шт. (при необходимости);
- Аугмент бедренный дистальный XB(F)Q II GC(L) T левый, размер #4, толщина: 5 мм, 10 мм, 15 мм – 1 шт. (при необходимости);
- Аугмент бедренный задний универсальный XB(F)Q III GC T размер #4, толщина: 5 мм, 10 мм – от 1 до 2 шт. (при необходимости);
- Надколенник XFQ I BIS PE, размер: 28 мм х 8 мм, 30 мм х 9 мм, 34 мм х 9 мм – 1 шт. (при необходимости);
- Инструкция по применению – 1 шт.;
1838. Набор эндопротеза коленного сустава тотального RSK модель 326, в составе:
- Компонент бедренный XFQ IV GK(R) C правый, размер #4– 1 шт.;
- Вкладыш большеберцовый XFQ IV PD PE, размер #6, толщина: 10 мм – 1 шт.;
- Компонент большеберцовый XB(F)Q IV JP C, размер #7 – 1 шт.;
- Ножка прямая бесцементной фиксации XB(F)Q III GB(JB) T, размер: 10 мм х 40 мм, 11 мм х 40 мм, 12 мм х 40 мм, 13 мм х 40 мм, 14 мм х 40 мм, 16 мм х 40 мм, 18 мм х 40 мм, 10 мм х 80 мм, 11 мм х 80 мм, 12 мм х 80 мм, 13 мм х 80 мм, 14 мм х 80 мм, 16 мм х 80 мм, 18 мм х 80 мм, 10 мм х 120 мм, 11 мм х 120 мм, 12 мм х 120 мм, 13 мм х 120 мм, 14 мм х 120 мм, 16 мм х 120 мм, 18 мм х 120 мм – от 1 до 2 шт. (при необходимости);
- Ножка изогнутая бесцементной фиксации XB(F)Q VI GB(JB) T, размер: 10 мм х 80 мм, 11 мм х 80 мм, 12 мм х 80 мм, 13 мм х 80 мм, 14 мм х 80 мм, 16 мм х 80 мм, 18 мм х 80 мм, 10 мм х 120 мм, 11 мм х 120 мм, 12 мм х 120 мм, 13 мм х 120 мм, 14 мм х 120 мм, 16 мм х 120 мм, 18 мм х 120 мм, 10 мм х 160 мм, 11 мм х 160 мм, 12 мм х 160 мм, 13 мм х 160 мм, 14 мм х 160 мм, 16 мм х 160 мм, 18 мм х 160 мм – от 1 до 2 шт. (при необходимости);
- Ножка изогнутая бесцементной фиксации XB(F)Q VII GB(JB) T, размер: 10 мм х 80 мм, 11 мм х 80 мм, 12 мм х 80 мм, 13 мм х 80 мм, 14 мм х 80 мм, 16 мм х 80 мм, 18 мм х 80 мм, 10 мм х 120 мм, 11 мм х 120 мм, 12 мм х 120 мм, 13 мм х 120 мм, 14 мм х 120 мм, 16 мм х 120 мм, 18 мм х 120 мм, 10 мм х 160 мм, 11 мм х 160 мм, 12 мм х 160 мм, 13 мм х 160 мм, 14 мм х 160 мм, 16 мм х 160 мм, 18 мм х 160 мм – от 1 до 2 шт. (при необходимости);
- Аугмент большеберцовый XB(F)Q V JC(L) T SML левый, толщина: 5 мм, 10 мм, 15 мм – 1 шт. (при необходимости);
- Аугмент большеберцовый XB(F)Q V JC(R) T SML правый, толщина: 5 мм, 10 мм, 15 мм – 1 шт. (при необходимости);
- Конус большеберцовый XB(F)Q VII JC T размер: #1, #2, #3, #4, толщина: 20 мм – 1 шт. (при необходимости);
- Аугмент бедренный дистальный XB(F)Q I GC(R) T правый, размер #4, толщина: 5 мм, 10 мм, 15 мм – 1 шт. (при необходимости);

- Аугмент бедренный дистальный XB(F)Q II GC(R) T правый, размер #4, толщина: 5 мм, 10 мм, 15 мм – 1 шт. (при необходимости);
- Аугмент бедренный задний универсальный XB(F)Q III GC T размер #4, толщина: 5 мм, 10 мм – от 1 до 2 шт. (при необходимости);
- Надколенник XFQ I BIS PE, размер: 28 мм х 8 мм, 30 мм х 9 мм, 34 мм х 9 мм – 1 шт. (при необходимости);
- Инструкция по применению – 1 шт.;
1839. Набор эндопротеза коленного сустава тотального RSK модель 327, в составе:
- Компонент бедренный XFQ IV GK(L) C левый, размер #4– 1 шт.;
- Вкладыш большеберцовый XFQ IV PD PE, размер #6, толщина: 12 мм – 1 шт.;
- Компонент большеберцовый XB(F)Q IV JP C, размер #7 – 1 шт.;
- Ножка прямая бесцементной фиксации XB(F)Q III GB(JB) T, размер: 10 мм х 40 мм, 11 мм х 40 мм, 12 мм х 40 мм, 13 мм х 40 мм, 14 мм х 40 мм, 16 мм х 40 мм, 18 мм х 40 мм, 10 мм х 80 мм, 11 мм х 80 мм, 12 мм х 80 мм, 13 мм х 80 мм, 14 мм х 80 мм, 16 мм х 80 мм, 18 мм х 80 мм, 10 мм х 120 мм, 11 мм х 120 мм, 12 мм х 120 мм, 13 мм х 120 мм, 14 мм х 120 мм, 16 мм х 120 мм, 18 мм х 120 мм – от 1 до 2 шт. (при необходимости);
- Ножка изогнутая бесцементной фиксации XB(F)Q VI GB(JB) T, размер: 10 мм х 80 мм, 11 мм х 80 мм, 12 мм х 80 мм, 13 мм х 80 мм, 14 мм х 80 мм, 16 мм х 80 мм, 18 мм х 80 мм, 10 мм х 120 мм, 11 мм х 120 мм, 12 мм х 120 мм, 13 мм х 120 мм, 14 мм х 120 мм, 16 мм х 120 мм, 18 мм х 120 мм, 10 мм х 160 мм, 11 мм х 160 мм, 12 мм х 160 мм, 13 мм х 160 мм, 14 мм х 160 мм, 16 мм х 160 мм, 18 мм х 160 мм – от 1 до 2 шт. (при необходимости);
- Ножка изогнутая бесцементной фиксации XB(F)Q VII GB(JB) T, размер: 10 мм х 80 мм, 11 мм х 80 мм, 12 мм х 80 мм, 13 мм х 80 мм, 14 мм х 80 мм, 16 мм х 80 мм, 18 мм х 80 мм, 10 мм х 120 мм, 11 мм х 120 мм, 12 мм х 120 мм, 13 мм х 120 мм, 14 мм х 120 мм, 16 мм х 120 мм, 18 мм х 120 мм, 10 мм х 160 мм, 11 мм х 160 мм, 12 мм х 160 мм, 13 мм х 160 мм, 14 мм х 160 мм, 16 мм х 160 мм, 18 мм х 160 мм – от 1 до 2 шт. (при необходимости);
- Аугмент большеберцовый XB(F)Q V JC(L) T SML левый, толщина: 5 мм, 10 мм, 15 мм – 1 шт. (при необходимости);
- Аугмент большеберцовый XB(F)Q V JC(R) T SML правый, толщина: 5 мм, 10 мм, 15 мм – 1 шт. (при необходимости);
- Конус большеберцовый XB(F)Q VII JC T размер: #1, #2, #3, #4, толщина: 20 мм – 1 шт. (при необходимости);
- Аугмент бедренный дистальный XB(F)Q I GC(L) T левый, размер #4, толщина: 5 мм, 10 мм, 15 мм – 1 шт. (при необходимости);
- Аугмент бедренный дистальный XB(F)Q II GC(L) T левый, размер #4, толщина: 5 мм, 10 мм, 15 мм – 1 шт. (при необходимости);
- Аугмент бедренный задний универсальный XB(F)Q III GC T размер #4, толщина: 5 мм, 10 мм – от 1 до 2 шт. (при необходимости);
- Надколенник XFQ I BIS PE, размер: 28 мм х 8 мм, 30 мм х 9 мм, 34 мм х 9 мм – 1 шт. (при необходимости);
- Инструкция по применению – 1 шт.;
1840. Набор эндопротеза коленного сустава тотального RSK модель 328, в составе:
- Компонент бедренный XFQ IV GK(R) C правый, размер #4– 1 шт.;
- Вкладыш большеберцовый XFQ IV PD PE, размер #6, толщина: 12 мм – 1 шт.;
- Компонент большеберцовый XB(F)Q IV JP C, размер #7 – 1 шт.;
- Ножка прямая бесцементной фиксации XB(F)Q III GB(JB) T, размер: 10 мм х 40 мм, 11 мм х 40 мм, 12 мм х 40 мм, 13 мм х 40 мм, 14 мм х 40 мм, 16 мм х 40 мм, 18 мм х 40 мм, 10 мм х 80 мм, 11 мм х 80 мм, 12 мм х 80 мм, 13 мм х 80 мм, 14 мм х 80 мм, 16 мм х 80 мм, 18 мм х 80 мм, 10 мм х 120 мм, 11 мм х 120 мм, 12 мм х 120 мм, 13 мм х 120 мм, 14 мм х 120 мм, 16 мм х 120 мм, 18 мм х 120 мм – от 1 до 2 шт. (при необходимости);
- Ножка изогнутая бесцементной фиксации XB(F)Q VI GB(JB) T, размер: 10 мм х 80 мм, 11 мм х 80 мм, 12 мм х 80 мм, 13 мм х 80 мм, 14 мм х 80 мм, 16 мм х 80 мм, 18 мм х 80 мм, 10 мм х 120 мм, 11 мм х 120 мм, 12 мм х 120 мм, 13 мм х 120 мм, 14 мм х 120 мм, 16 мм х 120 мм, 18 мм х 120 мм, 10 мм х 160 мм, 11 мм х 160 мм, 12 мм х 160 мм, 13 мм х 160 мм, 14 мм х 160 мм, 16 мм х 160 мм, 18 мм х 160 мм – от 1 до 2 шт. (при необходимости);
- Ножка изогнутая бесцементной фиксации XB(F)Q VII GB(JB) T, размер: 10 мм х 80 мм, 11 мм х 80 мм, 12 мм х 80 мм, 13 мм х 80 мм, 14 мм х 80 мм, 16 мм х 80 мм, 18 мм х 80 мм, 10 мм х 120 мм, 11 мм х 120 мм, 12 мм х 120 мм, 13 мм х 120 мм, 14 мм х 120 мм, 16 мм х 120 мм, 18 мм х 120 мм, 10 мм х 160 мм, 11 мм х 160 мм, 12 мм х 160 мм, 13 мм х 160 мм, 14 мм х 160 мм, 16 мм х 160 мм, 18 мм х 160 мм – от 1 до 2 шт. (при необходимости);
- Аугмент большеберцовый XB(F)Q V JC(L) T SML левый, толщина: 5 мм, 10 мм, 15 мм – 1 шт. (при необходимости);

- Аугмент большеберцовый XB(F)Q V JC(R) T SML правый, толщина: 5 мм, 10 мм, 15 мм – 1 шт. (при необходимости);
- Конус большеберцовый XB(F)Q VII JC T размер: #1, #2, #3, #4, толщина: 20 мм – 1 шт. (при необходимости);
- Аугмент бедренный дистальный XB(F)Q I GC(R) T правый, размер #4, толщина: 5 мм, 10 мм, 15 мм – 1 шт. (при необходимости);
- Аугмент бедренный дистальный XB(F)Q II GC(R) T правый, размер #4, толщина: 5 мм, 10 мм, 15 мм – 1 шт. (при необходимости);
- Аугмент бедренный задний универсальный XB(F)Q III GC T размер #4, толщина: 5 мм, 10 мм – от 1 до 2 шт. (при необходимости);
- Надколенник XFQ I BIS PE, размер: 28 мм x 8 мм, 30 мм x 9 мм, 34 мм x 9 мм – 1 шт. (при необходимости);
- Инструкция по применению – 1 шт.;

1841. Набор эндопротеза коленного сустава тотального RSK модель 329, в составе:
- Компонент бедренный XFQ IV GK(L) C левый, размер #4– 1 шт.;
- Вкладыш большеберцовый XFQ IV PD PE, размер #6, толщина: 14 мм – 1 шт.;
- Компонент большеберцовый XB(F)Q IV JP C, размер #7 – 1 шт.;
- Ножка прямая бесцементной фиксации XB(F)Q III GB(JB) T, размер: 10 мм x 40 мм, 11 мм x 40 мм, 12 мм x 40 мм, 13 мм x 40 мм, 14 мм x 40 мм, 16 мм x 40 мм, 18 мм x 40 мм, 10 мм x 80 мм, 11 мм x 80 мм, 12 мм x 80 мм, 13 мм x 80 мм, 14 мм x 80 мм, 16 мм x 80 мм, 18 мм x 80 мм, 10 мм x 120 мм, 11 мм x 120 мм, 12 мм x 120 мм, 13 мм x 120 мм, 14 мм x 120 мм, 16 мм x 120 мм, 18 мм x 120 мм – от 1 до 2 шт. (при необходимости);
- Ножка изогнутая бесцементной фиксации XB(F)Q VI GB(JB) T, размер: 10 мм x 80 мм, 11 мм x 80 мм, 12 мм x 80 мм, 13 мм x 80 мм, 14 мм x 80 мм, 16 мм x 80 мм, 18 мм x 80 мм, 10 мм x 120 мм, 11 мм x 120 мм, 12 мм x 120 мм, 13 мм x 120 мм, 14 мм x 120 мм, 16 мм x 120 мм, 18 мм x 120 мм, 10 мм x 160 мм, 11 мм x 160 мм, 12 мм x 160 мм, 13 мм x 160 мм, 14 мм x 160 мм, 16 мм x 160 мм, 18 мм x 160 мм – от 1 до 2 шт. (при необходимости);
- Ножка изогнутая бесцементной фиксации XB(F)Q VII GB(JB) T, размер: 10 мм x 80 мм, 11 мм x 80 мм, 12 мм x 80 мм, 13 мм x 80 мм, 14 мм x 80 мм, 16 мм x 80 мм, 18 мм x 80 мм, 10 мм x 120 мм, 11 мм x 120 мм, 12 мм x 120 мм, 13 мм x 120 мм, 14 мм x 120 мм, 16 мм x 120 мм, 18 мм x 120 мм, 10 мм x 160 мм, 11 мм x 160 мм, 12 мм x 160 мм, 13 мм x 160 мм, 14 мм x 160 мм, 16 мм x 160 мм, 18 мм x 160 мм – от 1 до 2 шт. (при необходимости);
- Аугмент большеберцовый XB(F)Q V JC(L) T SML левый, толщина: 5 мм, 10 мм, 15 мм – 1 шт. (при необходимости);
- Аугмент большеберцовый XB(F)Q V JC(R) T SML правый, толщина: 5 мм, 10 мм, 15 мм – 1 шт. (при необходимости);
- Конус большеберцовый XB(F)Q VII JC T размер: #1, #2, #3, #4, толщина: 20 мм – 1 шт. (при необходимости);
- Аугмент бедренный дистальный XB(F)Q I GC(L) T левый, размер #4, толщина: 5 мм, 10 мм, 15 мм – 1 шт. (при необходимости);
- Аугмент бедренный дистальный XB(F)Q II GC(L) T левый, размер #4, толщина: 5 мм, 10 мм, 15 мм – 1 шт. (при необходимости);
- Аугмент бедренный задний универсальный XB(F)Q III GC T размер #4, толщина: 5 мм, 10 мм – от 1 до 2 шт. (при необходимости);
- Надколенник XFQ I BIS PE, размер: 28 мм x 8 мм, 30 мм x 9 мм, 34 мм x 9 мм – 1 шт. (при необходимости);
- Инструкция по применению – 1 шт.;

1842. Набор эндопротеза коленного сустава тотального RSK модель 330, в составе:
- Компонент бедренный XFQ IV GK(R) C правый, размер #4– 1 шт.;
- Вкладыш большеберцовый XFQ IV PD PE, размер #6, толщина: 14 мм – 1 шт.;
- Компонент большеберцовый XB(F)Q IV JP C, размер #7 – 1 шт.;
- Ножка прямая бесцементной фиксации XB(F)Q III GB(JB) T, размер: 10 мм x 40 мм, 11 мм x 40 мм, 12 мм x 40 мм, 13 мм x 40 мм, 14 мм x 40 мм, 16 мм x 40 мм, 18 мм x 40 мм, 10 мм x 80 мм, 11 мм x 80 мм, 12 мм x 80 мм, 13 мм x 80 мм, 14 мм x 80 мм, 16 мм x 80 мм, 18 мм x 80 мм, 10 мм x 120 мм, 11 мм x 120 мм, 12 мм x 120 мм, 13 мм x 120 мм, 14 мм x 120 мм, 16 мм x 120 мм, 18 мм x 120 мм – от 1 до 2 шт. (при необходимости);
- Ножка изогнутая бесцементной фиксации XB(F)Q VI GB(JB) T, размер: 10 мм x 80 мм, 11 мм x 80 мм, 12 мм x 80 мм, 13 мм x 80 мм, 14 мм x 80 мм, 16 мм x 80 мм, 18 мм x 80 мм, 10 мм x 120 мм, 11 мм x 120 мм, 12 мм x 120 мм, 13 мм x 120 мм, 14 мм x 120 мм, 16 мм x 120 мм, 18 мм x 120 мм, 10 мм x 160 мм, 11 мм x 160 мм, 12 мм x 160 мм, 13 мм x 160 мм, 14 мм x 160 мм, 16 мм x 160 мм, 18 мм x 160 мм – от 1 до 2 шт. (при необходимости);

- Ножка изогнутая бесцементной фиксации XB(F)Q VII GB(JB) T, размер: 10 мм х 80 мм, 11 мм х 80 мм, 12 мм х 80 мм, 13 мм х 80 мм, 14 мм х 80 мм, 16 мм х 80 мм, 18 мм х 80 мм, 10 мм х 120 мм, 11 мм х 120 мм, 12 мм х 120 мм, 13 мм х 120 мм, 14 мм х 120 мм, 16 мм х 120 мм, 18 мм х 120 мм, 10 мм х 160 мм, 11 мм х 160 мм, 12 мм х 160 мм, 13 мм х 160 мм, 14 мм х 160 мм, 16 мм х 160 мм, 18 мм х 160 мм – от 1 до 2 шт. (при необходимости);
- Аугмент большеберцовый XB(F)Q V JC(L) T SML левый, толщина: 5 мм, 10 мм, 15 мм – 1 шт. (при необходимости);
- Аугмент большеберцовый XB(F)Q V JC(R) T SML правый, толщина: 5 мм, 10 мм, 15 мм – 1 шт. (при необходимости);
- Конус большеберцовый XB(F)Q VII JC T размер: #1, #2, #3, #4, толщина: 20 мм – 1 шт. (при необходимости);
- Аугмент бедренный дистальный XB(F)Q I GC(R) T правый, размер #4, толщина: 5 мм, 10 мм, 15 мм – 1 шт. (при необходимости);
- Аугмент бедренный дистальный XB(F)Q II GC(R) T правый, размер #4, толщина: 5 мм, 10 мм, 15 мм – 1 шт. (при необходимости);
- Аугмент бедренный задний универсальный XB(F)Q III GC T размер #4, толщина: 5 мм, 10 мм – от 1 до 2 шт. (при необходимости);
- Надколенник XFQ I BIS PE, размер: 28 мм х 8 мм, 30 мм х 9 мм, 34 мм х 9 мм – 1 шт. (при необходимости);
- Инструкция по применению – 1 шт.;
1843. Набор эндопротеза коленного сустава тотального RSK модель 331, в составе:
- Компонент бедренный XFQ IV GK(L) C левый, размер #4– 1 шт.;
- Вкладыш большеберцовый XFQ IV PD PE, размер #6, толщина: 16 мм – 1 шт.;
- Компонент большеберцовый XB(F)Q IV JP C, размер #7 – 1 шт.;
- Ножка прямая бесцементной фиксации XB(F)Q III GB(JB) T, размер: 10 мм х 40 мм, 11 мм х 40 мм, 12 мм х 40 мм, 13 мм х 40 мм, 14 мм х 40 мм, 16 мм х 40 мм, 18 мм х 40 мм, 10 мм х 80 мм, 11 мм х 80 мм, 12 мм х 80 мм, 13 мм х 80 мм, 14 мм х 80 мм, 16 мм х 80 мм, 18 мм х 80 мм, 10 мм х 120 мм, 11 мм х 120 мм, 12 мм х 120 мм, 13 мм х 120 мм, 14 мм х 120 мм, 16 мм х 120 мм, 18 мм х 120 мм – от 1 до 2 шт. (при необходимости);
- Ножка изогнутая бесцементной фиксации XB(F)Q VI GB(JB) T, размер: 10 мм х 80 мм, 11 мм х 80 мм, 12 мм х 80 мм, 13 мм х 80 мм, 14 мм х 80 мм, 16 мм х 80 мм, 18 мм х 80 мм, 10 мм х 120 мм, 11 мм х 120 мм, 12 мм х 120 мм, 13 мм х 120 мм, 14 мм х 120 мм, 16 мм х 120 мм, 18 мм х 120 мм, 10 мм х 160 мм, 11 мм х 160 мм, 12 мм х 160 мм, 13 мм х 160 мм, 14 мм х 160 мм, 16 мм х 160 мм, 18 мм х 160 мм – от 1 до 2 шт. (при необходимости);
- Ножка изогнутая бесцементной фиксации XB(F)Q VII GB(JB) T, размер: 10 мм х 80 мм, 11 мм х 80 мм, 12 мм х 80 мм, 13 мм х 80 мм, 14 мм х 80 мм, 16 мм х 80 мм, 18 мм х 80 мм, 10 мм х 120 мм, 11 мм х 120 мм, 12 мм х 120 мм, 13 мм х 120 мм, 14 мм х 120 мм, 16 мм х 120 мм, 18 мм х 120 мм, 10 мм х 160 мм, 11 мм х 160 мм, 12 мм х 160 мм, 13 мм х 160 мм, 14 мм х 160 мм, 16 мм х 160 мм, 18 мм х 160 мм – от 1 до 2 шт. (при необходимости);
- Аугмент большеберцовый XB(F)Q V JC(L) T SML левый, толщина: 5 мм, 10 мм, 15 мм – 1 шт. (при необходимости);
- Аугмент большеберцовый XB(F)Q V JC(R) T SML правый, толщина: 5 мм, 10 мм, 15 мм – 1 шт. (при необходимости);
- Конус большеберцовый XB(F)Q VII JC T размер: #1, #2, #3, #4, толщина: 20 мм – 1 шт. (при необходимости);
- Аугмент бедренный дистальный XB(F)Q I GC(L) T левый, размер #4, толщина: 5 мм, 10 мм, 15 мм – 1 шт. (при необходимости);
- Аугмент бедренный дистальный XB(F)Q II GC(L) T левый, размер #4, толщина: 5 мм, 10 мм, 15 мм – 1 шт. (при необходимости);
- Аугмент бедренный задний универсальный XB(F)Q III GC T размер #4, толщина: 5 мм, 10 мм – от 1 до 2 шт. (при необходимости);
- Надколенник XFQ I BIS PE, размер: 28 мм х 8 мм, 30 мм х 9 мм, 34 мм х 9 мм – 1 шт. (при необходимости);
- Инструкция по применению – 1 шт.;
1844. Набор эндопротеза коленного сустава тотального RSK модель 332, в составе:
- Компонент бедренный XFQ IV GK(R) C правый, размер #4– 1 шт.;
- Вкладыш большеберцовый XFQ IV PD PE, размер #6, толщина: 16 мм – 1 шт.;
- Компонент большеберцовый XB(F)Q IV JP C, размер #7 – 1 шт.;
- Ножка прямая бесцементной фиксации XB(F)Q III GB(JB) T, размер: 10 мм х 40 мм, 11 мм х 40 мм, 12 мм х 40 мм, 13 мм х 40 мм, 14 мм х 40 мм, 16 мм х 40 мм, 18 мм х 40 мм, 10 мм х 80 мм, 11 мм х 80 мм, 12 мм х 80 мм,

13 мм х 80 мм, 14 мм х 80 мм, 16 мм х 80 мм, 18 мм х 80 мм, 10 мм х 120 мм, 11 мм х 120 мм, 12 мм х 120 мм, 13 мм х 120 мм, 14 мм х 120 мм, 16 мм х 120 мм, 18 мм х 120 мм – от 1 до 2 шт. (при необходимости);
- Ножка изогнутая бесцементной фиксации XB(F)Q VI GB(JB) T, размер: 10 мм х 80 мм, 11 мм х 80 мм, 12 мм х 80 мм, 13 мм х 80 мм, 14 мм х 80 мм, 16 мм х 80 мм, 18 мм х 80 мм, 10 мм х 120 мм, 11 мм х 120 мм, 12 мм х 120 мм, 13 мм х 120 мм, 14 мм х 120 мм, 16 мм х 120 мм, 18 мм х 120 мм, 10 мм х 160 мм, 11 мм х 160 мм, 12 мм х 160 мм, 13 мм х 160 мм, 14 мм х 160 мм, 16 мм х 160 мм, 18 мм х 160 мм – от 1 до 2 шт. (при необходимости);
- Ножка изогнутая бесцементной фиксации XB(F)Q VII GB(JB) T, размер: 10 мм х 80 мм, 11 мм х 80 мм, 12 мм х 80 мм, 13 мм х 80 мм, 14 мм х 80 мм, 16 мм х 80 мм, 18 мм х 80 мм, 10 мм х 120 мм, 11 мм х 120 мм, 12 мм х 120 мм, 13 мм х 120 мм, 14 мм х 120 мм, 16 мм х 120 мм, 18 мм х 120 мм, 10 мм х 160 мм, 11 мм х 160 мм, 12 мм х 160 мм, 13 мм х 160 мм, 14 мм х 160 мм, 16 мм х 160 мм, 18 мм х 160 мм – от 1 до 2 шт. (при необходимости);
- Аугмент большеберцовый XB(F)Q V JC(L) T SML левый, толщина: 5 мм, 10 мм, 15 мм – 1 шт. (при необходимости);
- Аугмент большеберцовый XB(F)Q V JC(R) T SML правый, толщина: 5 мм, 10 мм, 15 мм – 1 шт. (при необходимости);
- Конус большеберцовый XB(F)Q VII JC T размер: #1, #2, #3, #4, толщина: 20 мм – 1 шт. (при необходимости);
- Аугмент бедренный дистальный XB(F)Q I GC(R) T правый, размер #4, толщина: 5 мм, 10 мм, 15 мм – 1 шт. (при необходимости);
- Аугмент бедренный дистальный XB(F)Q II GC(R) T правый, размер #4, толщина: 5 мм, 10 мм, 15 мм – 1 шт. (при необходимости);
- Аугмент бедренный задний универсальный XB(F)Q III GC T размер #4, толщина: 5 мм, 10 мм – от 1 до 2 шт. (при необходимости);
- Надколенник XFQ I BIS PE, размер: 28 мм х 8 мм, 30 мм х 9 мм, 34 мм х 9 мм – 1 шт. (при необходимости);
- Инструкция по применению – 1 шт.;
1845. Набор эндопротеза коленного сустава тотального RSK модель 333, в составе:
- Компонент бедренный XFQ IV GK(L) C левый, размер #4– 1 шт.;
- Вкладыш большеберцовый XFQ IV PD PE, размер #6, толщина: 18 мм – 1 шт.;
- Компонент большеберцовый XB(F)Q IV JP C, размер #7 – 1 шт.;
- Ножка прямая бесцементной фиксации XB(F)Q III GB(JB) T, размер: 10 мм х 40 мм, 11 мм х 40 мм, 12 мм х 40 мм, 13 мм х 40 мм, 14 мм х 40 мм, 16 мм х 40 мм, 18 мм х 40 мм, 10 мм х 80 мм, 11 мм х 80 мм, 12 мм х 80 мм, 13 мм х 80 мм, 14 мм х 80 мм, 16 мм х 80 мм, 18 мм х 80 мм, 10 мм х 120 мм, 11 мм х 120 мм, 12 мм х 120 мм, 13 мм х 120 мм, 14 мм х 120 мм, 16 мм х 120 мм, 18 мм х 120 мм – от 1 до 2 шт. (при необходимости);
- Ножка изогнутая бесцементной фиксации XB(F)Q VI GB(JB) T, размер: 10 мм х 80 мм, 11 мм х 80 мм, 12 мм х 80 мм, 13 мм х 80 мм, 14 мм х 80 мм, 16 мм х 80 мм, 18 мм х 80 мм, 10 мм х 120 мм, 11 мм х 120 мм, 12 мм х 120 мм, 13 мм х 120 мм, 14 мм х 120 мм, 16 мм х 120 мм, 18 мм х 120 мм, 10 мм х 160 мм, 11 мм х 160 мм, 12 мм х 160 мм, 13 мм х 160 мм, 14 мм х 160 мм, 16 мм х 160 мм, 18 мм х 160 мм – от 1 до 2 шт. (при необходимости);
- Ножка изогнутая бесцементной фиксации XB(F)Q VII GB(JB) T, размер: 10 мм х 80 мм, 11 мм х 80 мм, 12 мм х 80 мм, 13 мм х 80 мм, 14 мм х 80 мм, 16 мм х 80 мм, 18 мм х 80 мм, 10 мм х 120 мм, 11 мм х 120 мм, 12 мм х 120 мм, 13 мм х 120 мм, 14 мм х 120 мм, 16 мм х 120 мм, 18 мм х 120 мм, 10 мм х 160 мм, 11 мм х 160 мм, 12 мм х 160 мм, 13 мм х 160 мм, 14 мм х 160 мм, 16 мм х 160 мм, 18 мм х 160 мм – от 1 до 2 шт. (при необходимости);
- Аугмент большеберцовый XB(F)Q V JC(L) T SML левый, толщина: 5 мм, 10 мм, 15 мм – 1 шт. (при необходимости);
- Аугмент большеберцовый XB(F)Q V JC(R) T SML правый, толщина: 5 мм, 10 мм, 15 мм – 1 шт. (при необходимости);
- Конус большеберцовый XB(F)Q VII JC T размер: #1, #2, #3, #4, толщина: 20 мм – 1 шт. (при необходимости);
- Аугмент бедренный дистальный XB(F)Q I GC(L) T левый, размер #4, толщина: 5 мм, 10 мм, 15 мм – 1 шт. (при необходимости);
- Аугмент бедренный дистальный XB(F)Q II GC(L) T левый, размер #4, толщина: 5 мм, 10 мм, 15 мм – 1 шт. (при необходимости);
- Аугмент бедренный задний универсальный XB(F)Q III GC T размер #4, толщина: 5 мм, 10 мм – от 1 до 2 шт. (при необходимости);
- Надколенник XFQ I BIS PE, размер: 28 мм х 8 мм, 30 мм х 9 мм, 34 мм х 9 мм – 1 шт. (при необходимости);
- Инструкция по применению – 1 шт.;
1846. Набор эндопротеза коленного сустава тотального RSK модель 334, в составе:

- Компонент бедренный XFQ IV GK(R) C правый, размер #4– 1 шт.;
- Вкладыш большеберцовый XFQ IV PD PE, размер #6, толщина: 18 мм – 1 шт.;
- Компонент большеберцовый XB(F)Q IV JP C, размер #7 – 1 шт.;
- Ножка прямая бесцементной фиксации XB(F)Q III GB(JB) T, размер: 10 мм x 40 мм, 11 мм x 40 мм, 12 мм x 40 мм, 13 мм x 40 мм, 14 мм x 40 мм, 16 мм x 40 мм, 18 мм x 40 мм, 10 мм x 80 мм, 11 мм x 80 мм, 12 мм x 80 мм, 13 мм x 80 мм, 14 мм x 80 мм, 16 мм x 80 мм, 18 мм x 80 мм, 10 мм x 120 мм, 11 мм x 120 мм, 12 мм x 120 мм, 13 мм x 120 мм, 14 мм x 120 мм, 16 мм x 120 мм, 18 мм x 120 мм – от 1 до 2 шт. (при необходимости);
- Ножка изогнутая бесцементной фиксации XB(F)Q VI GB(JB) T, размер: 10 мм x 80 мм, 11 мм x 80 мм, 12 мм x 80 мм, 13 мм x 80 мм, 14 мм x 80 мм, 16 мм x 80 мм, 18 мм x 80 мм, 10 мм x 120 мм, 11 мм x 120 мм, 12 мм x 120 мм, 13 мм x 120 мм, 14 мм x 120 мм, 16 мм x 120 мм, 18 мм x 120 мм, 10 мм x 160 мм, 11 мм x 160 мм, 12 мм x 160 мм, 13 мм x 160 мм, 14 мм x 160 мм, 16 мм x 160 мм, 18 мм x 160 мм – от 1 до 2 шт. (при необходимости);
- Ножка изогнутая бесцементной фиксации XB(F)Q VII GB(JB) T, размер: 10 мм x 80 мм, 11 мм x 80 мм, 12 мм x 80 мм, 13 мм x 80 мм, 14 мм x 80 мм, 16 мм x 80 мм, 18 мм x 80 мм, 10 мм x 120 мм, 11 мм x 120 мм, 12 мм x 120 мм, 13 мм x 120 мм, 14 мм x 120 мм, 16 мм x 120 мм, 18 мм x 120 мм, 10 мм x 160 мм, 11 мм x 160 мм, 12 мм x 160 мм, 13 мм x 160 мм, 14 мм x 160 мм, 16 мм x 160 мм, 18 мм x 160 мм – от 1 до 2 шт. (при необходимости);
- Аугмент большеберцовый XB(F)Q V JC(L) T SML левый, толщина: 5 мм, 10 мм, 15 мм – 1 шт. (при необходимости);
- Аугмент большеберцовый XB(F)Q V JC(R) T SML правый, толщина: 5 мм, 10 мм, 15 мм – 1 шт. (при необходимости);
- Конус большеберцовый XB(F)Q VII JC T размер: #1, #2, #3, #4, толщина: 20 мм – 1 шт. (при необходимости);
- Аугмент бедренный дистальный XB(F)Q I GC(R) T правый, размер #4, толщина: 5 мм, 10 мм, 15 мм – 1 шт. (при необходимости);
- Аугмент бедренный дистальный XB(F)Q II GC(R) T правый, размер #4, толщина: 5 мм, 10 мм, 15 мм – 1 шт. (при необходимости);
- Аугмент бедренный задний универсальный XB(F)Q III GC T размер #4, толщина: 5 мм, 10 мм – от 1 до 2 шт. (при необходимости);
- Надколенник XFQ I BIS PE, размер: 28 мм x 8 мм, 30 мм x 9 мм, 34 мм x 9 мм – 1 шт. (при необходимости);
- Инструкция по применению – 1 шт.;

1847. Набор эндопротеза коленного сустава тотального RSK модель 335, в составе:
- Компонент бедренный XFQ IV GK(L) C левый, размер #4– 1 шт.;
- Вкладыш большеберцовый XFQ IV PD PE, размер #6, толщина: 20 мм – 1 шт.;
- Компонент большеберцовый XB(F)Q IV JP C, размер #7 – 1 шт.;
- Ножка прямая бесцементной фиксации XB(F)Q III GB(JB) T, размер: 10 мм x 40 мм, 11 мм x 40 мм, 12 мм x 40 мм, 13 мм x 40 мм, 14 мм x 40 мм, 16 мм x 40 мм, 18 мм x 40 мм, 10 мм x 80 мм, 11 мм x 80 мм, 12 мм x 80 мм, 13 мм x 80 мм, 14 мм x 80 мм, 16 мм x 80 мм, 18 мм x 80 мм, 10 мм x 120 мм, 11 мм x 120 мм, 12 мм x 120 мм, 13 мм x 120 мм, 14 мм x 120 мм, 16 мм x 120 мм, 18 мм x 120 мм – от 1 до 2 шт. (при необходимости);
- Ножка изогнутая бесцементной фиксации XB(F)Q VI GB(JB) T, размер: 10 мм x 80 мм, 11 мм x 80 мм, 12 мм x 80 мм, 13 мм x 80 мм, 14 мм x 80 мм, 16 мм x 80 мм, 18 мм x 80 мм, 10 мм x 120 мм, 11 мм x 120 мм, 12 мм x 120 мм, 13 мм x 120 мм, 14 мм x 120 мм, 16 мм x 120 мм, 18 мм x 120 мм, 10 мм x 160 мм, 11 мм x 160 мм, 12 мм x 160 мм, 13 мм x 160 мм, 14 мм x 160 мм, 16 мм x 160 мм, 18 мм x 160 мм – от 1 до 2 шт. (при необходимости);
- Ножка изогнутая бесцементной фиксации XB(F)Q VII GB(JB) T, размер: 10 мм x 80 мм, 11 мм x 80 мм, 12 мм x 80 мм, 13 мм x 80 мм, 14 мм x 80 мм, 16 мм x 80 мм, 18 мм x 80 мм, 10 мм x 120 мм, 11 мм x 120 мм, 12 мм x 120 мм, 13 мм x 120 мм, 14 мм x 120 мм, 16 мм x 120 мм, 18 мм x 120 мм, 10 мм x 160 мм, 11 мм x 160 мм, 12 мм x 160 мм, 13 мм x 160 мм, 14 мм x 160 мм, 16 мм x 160 мм, 18 мм x 160 мм – от 1 до 2 шт. (при необходимости);
- Аугмент большеберцовый XB(F)Q V JC(L) T SML левый, толщина: 5 мм, 10 мм, 15 мм – 1 шт. (при необходимости);
- Аугмент большеберцовый XB(F)Q V JC(R) T SML правый, толщина: 5 мм, 10 мм, 15 мм – 1 шт. (при необходимости);
- Конус большеберцовый XB(F)Q VII JC T размер: #1, #2, #3, #4, толщина: 20 мм – 1 шт. (при необходимости);
- Аугмент бедренный дистальный XB(F)Q I GC(L) T левый, размер #4, толщина: 5 мм, 10 мм, 15 мм – 1 шт. (при необходимости);
- Аугмент бедренный дистальный XB(F)Q II GC(L) T левый, размер #4, толщина: 5 мм, 10 мм, 15 мм – 1 шт. (при необходимости);

- Аугмент бедренный задний универсальный XB(F)Q III GC T размер #4, толщина: 5 мм, 10 мм – от 1 до 2 шт. (при необходимости);
- Надколенник XFQ I BIS PE, размер: 28 мм х 8 мм, 30 мм х 9 мм, 34 мм х 9 мм – 1 шт. (при необходимости);
- Инструкция по применению – 1 шт.;
1848. Набор эндопротеза коленного сустава тотального RSK модель 336, в составе:
- Компонент бедренный XFQ IV GK(R) C правый, размер #4– 1 шт.;
- Вкладыш большеберцовый XFQ IV PD PE, размер #6, толщина: 20 мм – 1 шт.;
- Компонент большеберцовый XB(F)Q IV JP C, размер #7 – 1 шт.;
- Ножка прямая бесцементной фиксации XB(F)Q III GB(JB) T, размер: 10 мм х 40 мм, 11 мм х 40 мм, 12 мм х 40 мм, 13 мм х 40 мм, 14 мм х 40 мм, 16 мм х 40 мм, 18 мм х 40 мм, 10 мм х 80 мм, 11 мм х 80 мм, 12 мм х 80 мм, 13 мм х 80 мм, 14 мм х 80 мм, 16 мм х 80 мм, 18 мм х 80 мм, 10 мм х 120 мм, 11 мм х 120 мм, 12 мм х 120 мм, 13 мм х 120 мм, 14 мм х 120 мм, 16 мм х 120 мм, 18 мм х 120 мм – от 1 до 2 шт. (при необходимости);
- Ножка изогнутая бесцементной фиксации XB(F)Q VI GB(JB) T, размер: 10 мм х 80 мм, 11 мм х 80 мм, 12 мм х 80 мм, 13 мм х 80 мм, 14 мм х 80 мм, 16 мм х 80 мм, 18 мм х 80 мм, 10 мм х 120 мм, 11 мм х 120 мм, 12 мм х 120 мм, 13 мм х 120 мм, 14 мм х 120 мм, 16 мм х 120 мм, 18 мм х 120 мм, 10 мм х 160 мм, 11 мм х 160 мм, 12 мм х 160 мм, 13 мм х 160 мм, 14 мм х 160 мм, 16 мм х 160 мм, 18 мм х 160 мм – от 1 до 2 шт. (при необходимости);
- Ножка изогнутая бесцементной фиксации XB(F)Q VII GB(JB) T, размер: 10 мм х 80 мм, 11 мм х 80 мм, 12 мм х 80 мм, 13 мм х 80 мм, 14 мм х 80 мм, 16 мм х 80 мм, 18 мм х 80 мм, 10 мм х 120 мм, 11 мм х 120 мм, 12 мм х 120 мм, 13 мм х 120 мм, 14 мм х 120 мм, 16 мм х 120 мм, 18 мм х 120 мм, 10 мм х 160 мм, 11 мм х 160 мм, 12 мм х 160 мм, 13 мм х 160 мм, 14 мм х 160 мм, 16 мм х 160 мм, 18 мм х 160 мм – от 1 до 2 шт. (при необходимости);
- Аугмент большеберцовый XB(F)Q V JC(L) T SML левый, толщина: 5 мм, 10 мм, 15 мм – 1 шт. (при необходимости);
- Аугмент большеберцовый XB(F)Q V JC(R) T SML правый, толщина: 5 мм, 10 мм, 15 мм – 1 шт. (при необходимости);
- Конус большеберцовый XB(F)Q VII JC T размер: #1, #2, #3, #4, толщина: 20 мм – 1 шт. (при необходимости);
- Аугмент бедренный дистальный XB(F)Q I GC(R) T правый, размер #4, толщина: 5 мм, 10 мм, 15 мм – 1 шт. (при необходимости);
- Аугмент бедренный дистальный XB(F)Q II GC(R) T правый, размер #4, толщина: 5 мм, 10 мм, 15 мм – 1 шт. (при необходимости);
- Аугмент бедренный задний универсальный XB(F)Q III GC T размер #4, толщина: 5 мм, 10 мм – от 1 до 2 шт. (при необходимости);
- Надколенник XFQ I BIS PE, размер: 28 мм х 8 мм, 30 мм х 9 мм, 34 мм х 9 мм – 1 шт. (при необходимости);
- Инструкция по применению – 1 шт.;
1849. Набор эндопротеза коленного сустава тотального RSK модель 337, в составе:
- Компонент бедренный XFQ IV GK(L) C левый, размер #5– 1 шт.;
- Вкладыш большеберцовый XFQ IV PD PE, размер #1, толщина: 10 мм – 1 шт.;
- Компонент большеберцовый XB(F)Q IV JP C, размер #1 – 1 шт.;
- Ножка прямая бесцементной фиксации XB(F)Q III GB(JB) T, размер: 10 мм х 40 мм, 11 мм х 40 мм, 12 мм х 40 мм, 13 мм х 40 мм, 14 мм х 40 мм, 16 мм х 40 мм, 18 мм х 40 мм, 10 мм х 80 мм, 11 мм х 80 мм, 12 мм х 80 мм, 13 мм х 80 мм, 14 мм х 80 мм, 16 мм х 80 мм, 18 мм х 80 мм, 10 мм х 120 мм, 11 мм х 120 мм, 12 мм х 120 мм, 13 мм х 120 мм, 14 мм х 120 мм, 16 мм х 120 мм, 18 мм х 120 мм – от 1 до 2 шт. (при необходимости);
- Ножка изогнутая бесцементной фиксации XB(F)Q VI GB(JB) T, размер: 10 мм х 80 мм, 11 мм х 80 мм, 12 мм х 80 мм, 13 мм х 80 мм, 14 мм х 80 мм, 16 мм х 80 мм, 18 мм х 80 мм, 10 мм х 120 мм, 11 мм х 120 мм, 12 мм х 120 мм, 13 мм х 120 мм, 14 мм х 120 мм, 16 мм х 120 мм, 18 мм х 120 мм, 10 мм х 160 мм, 11 мм х 160 мм, 12 мм х 160 мм, 13 мм х 160 мм, 14 мм х 160 мм, 16 мм х 160 мм, 18 мм х 160 мм – от 1 до 2 шт. (при необходимости);
- Ножка изогнутая бесцементной фиксации XB(F)Q VII GB(JB) T, размер: 10 мм х 80 мм, 11 мм х 80 мм, 12 мм х 80 мм, 13 мм х 80 мм, 14 мм х 80 мм, 16 мм х 80 мм, 18 мм х 80 мм, 10 мм х 120 мм, 11 мм х 120 мм, 12 мм х 120 мм, 13 мм х 120 мм, 14 мм х 120 мм, 16 мм х 120 мм, 18 мм х 120 мм, 10 мм х 160 мм, 11 мм х 160 мм, 12 мм х 160 мм, 13 мм х 160 мм, 14 мм х 160 мм, 16 мм х 160 мм, 18 мм х 160 мм – от 1 до 2 шт. (при необходимости);
- Аугмент большеберцовый XB(F)Q V JC(L) T левый, размер #1, толщина: 5 мм, 10 мм, 15 мм – 1 шт. (при необходимости);
- Аугмент большеберцовый XB(F)Q V JC(R) T правый, размер #1, толщина: 5 мм, 10 мм, 15 мм – 1 шт. (при необходимости);

- Конус большеберцовый XB(F)Q VII JC T размер: #1, #2, #3, #4, толщина: 20 мм – 1 шт. (при необходимости);
- Аугмент бедренный дистальный XB(F)Q I GC(L) T левый, размер #5, толщина: 5 мм, 10 мм, 15 мм – 1 шт. (при необходимости);
- Аугмент бедренный дистальный XB(F)Q II GC(L) T левый, размер #5, толщина: 5 мм, 10 мм, 15 мм – 1 шт. (при необходимости);
- Аугмент бедренный задний универсальный XB(F)Q III GC T размер #5, толщина: 5 мм, 10 мм – от 1 до 2 шт. (при необходимости);
- Надколенник XFQ I BIS PE, размер: 28 мм x 8 мм, 30 мм x 9 мм, 34 мм x 9 мм – 1 шт. (при необходимости);
- Инструкция по применению – 1 шт.;
1850. Набор эндопротеза коленного сустава тотального RSK модель 338, в составе:
- Компонент бедренный XFQ IV GK(R) C правый, размер #5– 1 шт.;
- Вкладыш большеберцовый XFQ IV PD PE, размер #1, толщина: 10 мм – 1 шт.;
- Компонент большеберцовый XB(F)Q IV JP C, размер #1 – 1 шт.;
- Ножка прямая бесцементной фиксации XB(F)Q III GB(JB) T, размер: 10 мм x 40 мм, 11 мм x 40 мм, 12 мм x 40 мм, 13 мм x 40 мм, 14 мм x 40 мм, 16 мм x 40 мм, 18 мм x 40 мм, 10 мм x 80 мм, 11 мм x 80 мм, 12 мм x 80 мм, 13 мм x 80 мм, 14 мм x 80 мм, 16 мм x 80 мм, 18 мм x 80 мм, 10 мм x 120 мм, 11 мм x 120 мм, 12 мм x 120 мм, 13 мм x 120 мм, 14 мм x 120 мм, 16 мм x 120 мм, 18 мм x 120 мм – от 1 до 2 шт. (при необходимости);
- Ножка изогнутая бесцементной фиксации XB(F)Q VI GB(JB) T, размер: 10 мм x 80 мм, 11 мм x 80 мм, 12 мм x 80 мм, 13 мм x 80 мм, 14 мм x 80 мм, 16 мм x 80 мм, 18 мм x 80 мм, 10 мм x 120 мм, 11 мм x 120 мм, 12 мм x 120 мм, 13 мм x 120 мм, 14 мм x 120 мм, 16 мм x 120 мм, 18 мм x 120 мм, 10 мм x 160 мм, 11 мм x 160 мм, 12 мм x 160 мм, 13 мм x 160 мм, 14 мм x 160 мм, 16 мм x 160 мм, 18 мм x 160 мм – от 1 до 2 шт. (при необходимости);
- Ножка изогнутая бесцементной фиксации XB(F)Q VII GB(JB) T, размер: 10 мм x 80 мм, 11 мм x 80 мм, 12 мм x 80 мм, 13 мм x 80 мм, 14 мм x 80 мм, 16 мм x 80 мм, 18 мм x 80 мм, 10 мм x 120 мм, 11 мм x 120 мм, 12 мм x 120 мм, 13 мм x 120 мм, 14 мм x 120 мм, 16 мм x 120 мм, 18 мм x 120 мм, 10 мм x 160 мм, 11 мм x 160 мм, 12 мм x 160 мм, 13 мм x 160 мм, 14 мм x 160 мм, 16 мм x 160 мм, 18 мм x 160 мм – от 1 до 2 шт. (при необходимости);
- Аугмент большеберцовый XB(F)Q V JC(L) T левый, размер #1, толщина: 5 мм, 10 мм, 15 мм – 1 шт. (при необходимости);
- Аугмент большеберцовый XB(F)Q V JC(R) T правый, размер #1, толщина: 5 мм, 10 мм, 15 мм – 1 шт. (при необходимости);
- Конус большеберцовый XB(F)Q VII JC T размер: #1, #2, #3, #4, толщина: 20 мм – 1 шт. (при необходимости);
- Аугмент бедренный дистальный XB(F)Q I GC(R) T правый, размер #5, толщина: 5 мм, 10 мм, 15 мм – 1 шт. (при необходимости);
- Аугмент бедренный дистальный XB(F)Q II GC(R) T правый, размер #5, толщина: 5 мм, 10 мм, 15 мм – 1 шт. (при необходимости);
- Аугмент бедренный задний универсальный XB(F)Q III GC T размер #5, толщина: 5 мм, 10 мм – от 1 до 2 шт. (при необходимости);
- Надколенник XFQ I BIS PE, размер: 28 мм x 8 мм, 30 мм x 9 мм, 34 мм x 9 мм – 1 шт. (при необходимости);
- Инструкция по применению – 1 шт.;
1851. Набор эндопротеза коленного сустава тотального RSK модель 339, в составе:
- Компонент бедренный XFQ IV GK(L) C левый, размер #5– 1 шт.;
- Вкладыш большеберцовый XFQ IV PD PE, размер #1, толщина: 12 мм – 1 шт.;
- Компонент большеберцовый XB(F)Q IV JP C, размер #1 – 1 шт.;
- Ножка прямая бесцементной фиксации XB(F)Q III GB(JB) T, размер: 10 мм x 40 мм, 11 мм x 40 мм, 12 мм x 40 мм, 13 мм x 40 мм, 14 мм x 40 мм, 16 мм x 40 мм, 18 мм x 40 мм, 10 мм x 80 мм, 11 мм x 80 мм, 12 мм x 80 мм, 13 мм x 80 мм, 14 мм x 80 мм, 16 мм x 80 мм, 18 мм x 80 мм, 10 мм x 120 мм, 11 мм x 120 мм, 12 мм x 120 мм, 13 мм x 120 мм, 14 мм x 120 мм, 16 мм x 120 мм, 18 мм x 120 мм – от 1 до 2 шт. (при необходимости);
- Ножка изогнутая бесцементной фиксации XB(F)Q VI GB(JB) T, размер: 10 мм x 80 мм, 11 мм x 80 мм, 12 мм x 80 мм, 13 мм x 80 мм, 14 мм x 80 мм, 16 мм x 80 мм, 18 мм x 80 мм, 10 мм x 120 мм, 11 мм x 120 мм, 12 мм x 120 мм, 13 мм x 120 мм, 14 мм x 120 мм, 16 мм x 120 мм, 18 мм x 120 мм, 10 мм x 160 мм, 11 мм x 160 мм, 12 мм x 160 мм, 13 мм x 160 мм, 14 мм x 160 мм, 16 мм x 160 мм, 18 мм x 160 мм – от 1 до 2 шт. (при необходимости);
- Ножка изогнутая бесцементной фиксации XB(F)Q VII GB(JB) T, размер: 10 мм x 80 мм, 11 мм x 80 мм, 12 мм x 80 мм, 13 мм x 80 мм, 14 мм x 80 мм, 16 мм x 80 мм, 18 мм x 80 мм, 10 мм x 120 мм, 11 мм x 120 мм, 12 мм x 120

мм, 13 мм х 120 мм, 14 мм х 120 мм, 16 мм х 120 мм, 18 мм х 120 мм, 10 мм х 160 мм, 11 мм х 160 мм, 12 мм х 160 мм, 13 мм х 160 мм, 14 мм х 160 мм, 16 мм х 160 мм, 18 мм х 160 мм – от 1 до 2 шт. (при необходимости);
- Аугмент большеберцовый XB(F)Q V JC(L) T левый, размер #1, толщина: 5 мм, 10 мм, 15 мм – 1 шт. (при необходимости);
- Аугмент большеберцовый XB(F)Q V JC(R) T правый, размер #1, толщина: 5 мм, 10 мм, 15 мм – 1 шт. (при необходимости);
- Конус большеберцовый XB(F)Q VII JC T размер: #1, #2, #3, #4, толщина: 20 мм – 1 шт. (при необходимости);
- Аугмент бедренный дистальный XB(F)Q I GC(L) T левый, размер #5, толщина: 5 мм, 10 мм, 15 мм – 1 шт. (при необходимости);
- Аугмент бедренный дистальный XB(F)Q II GC(L) T левый, размер #5, толщина: 5 мм, 10 мм, 15 мм – 1 шт. (при необходимости);
- Аугмент бедренный задний универсальный XB(F)Q III GC T размер #5, толщина: 5 мм, 10 мм – от 1 до 2 шт. (при необходимости);
- Надколенник XFQ I BIS PE, размер: 28 мм х 8 мм, 30 мм х 9 мм, 34 мм х 9 мм – 1 шт. (при необходимости);
- Инструкция по применению – 1 шт.;
1852. Набор эндопротеза коленного сустава тотального RSK модель 340, в составе:
- Компонент бедренный XFQ IV GK(R) C правый, размер #5– 1 шт.;
- Вкладыш большеберцовый XFQ IV PD PE, размер #1, толщина: 12 мм – 1 шт.;
- Компонент большеберцовый XB(F)Q IV JP C, размер #1 – 1 шт.;
- Ножка прямая бесцементной фиксации XB(F)Q III GB(JB) T, размер: 10 мм х 40 мм, 11 мм х 40 мм, 12 мм х 40 мм, 13 мм х 40 мм, 14 мм х 40 мм, 16 мм х 40 мм, 18 мм х 40 мм, 10 мм х 80 мм, 11 мм х 80 мм, 12 мм х 80 мм, 13 мм х 80 мм, 14 мм х 80 мм, 16 мм х 80 мм, 18 мм х 80 мм, 10 мм х 120 мм, 11 мм х 120 мм, 12 мм х 120 мм, 13 мм х 120 мм, 14 мм х 120 мм, 16 мм х 120 мм, 18 мм х 120 мм – от 1 до 2 шт. (при необходимости);
- Ножка изогнутая бесцементной фиксации XB(F)Q VI GB(JB) T, размер: 10 мм х 80 мм, 11 мм х 80 мм, 12 мм х 80 мм, 13 мм х 80 мм, 14 мм х 80 мм, 16 мм х 80 мм, 18 мм х 80 мм, 10 мм х 120 мм, 11 мм х 120 мм, 12 мм х 120 мм, 13 мм х 120 мм, 14 мм х 120 мм, 16 мм х 120 мм, 18 мм х 120 мм, 10 мм х 160 мм, 11 мм х 160 мм, 12 мм х 160 мм, 13 мм х 160 мм, 14 мм х 160 мм, 16 мм х 160 мм, 18 мм х 160 мм – от 1 до 2 шт. (при необходимости);
- Ножка изогнутая бесцементной фиксации XB(F)Q VII GB(JB) T, размер: 10 мм х 80 мм, 11 мм х 80 мм, 12 мм х 80 мм, 13 мм х 80 мм, 14 мм х 80 мм, 16 мм х 80 мм, 18 мм х 80 мм, 10 мм х 120 мм, 11 мм х 120 мм, 12 мм х 120 мм, 13 мм х 120 мм, 14 мм х 120 мм, 16 мм х 120 мм, 18 мм х 120 мм, 10 мм х 160 мм, 11 мм х 160 мм, 12 мм х 160 мм, 13 мм х 160 мм, 14 мм х 160 мм, 16 мм х 160 мм, 18 мм х 160 мм – от 1 до 2 шт. (при необходимости);
- Аугмент большеберцовый XB(F)Q V JC(L) T левый, размер #1, толщина: 5 мм, 10 мм, 15 мм – 1 шт. (при необходимости);
- Аугмент большеберцовый XB(F)Q V JC(R) T правый, размер #1, толщина: 5 мм, 10 мм, 15 мм – 1 шт. (при необходимости);
- Конус большеберцовый XB(F)Q VII JC T размер: #1, #2, #3, #4, толщина: 20 мм – 1 шт. (при необходимости);
- Аугмент бедренный дистальный XB(F)Q I GC(R) T правый, размер #5, толщина: 5 мм, 10 мм, 15 мм – 1 шт. (при необходимости);
- Аугмент бедренный дистальный XB(F)Q II GC(R) T правый, размер #5, толщина: 5 мм, 10 мм, 15 мм – 1 шт. (при необходимости);
- Аугмент бедренный задний универсальный XB(F)Q III GC T размер #5, толщина: 5 мм, 10 мм – от 1 до 2 шт. (при необходимости);
- Надколенник XFQ I BIS PE, размер: 28 мм х 8 мм, 30 мм х 9 мм, 34 мм х 9 мм – 1 шт. (при необходимости);
- Инструкция по применению – 1 шт.;
1853. Набор эндопротеза коленного сустава тотального RSK модель 341, в составе:
- Компонент бедренный XFQ IV GK(L) C левый, размер #5– 1 шт.;
- Вкладыш большеберцовый XFQ IV PD PE, размер #1, толщина: 14 мм – 1 шт.;
- Компонент большеберцовый XB(F)Q IV JP C, размер #1 – 1 шт.;
- Ножка прямая бесцементной фиксации XB(F)Q III GB(JB) T, размер: 10 мм х 40 мм, 11 мм х 40 мм, 12 мм х 40 мм, 13 мм х 40 мм, 14 мм х 40 мм, 16 мм х 40 мм, 18 мм х 40 мм, 10 мм х 80 мм, 11 мм х 80 мм, 12 мм х 80 мм, 13 мм х 80 мм, 14 мм х 80 мм, 16 мм х 80 мм, 18 мм х 80 мм, 10 мм х 120 мм, 11 мм х 120 мм, 12 мм х 120 мм, 13 мм х 120 мм, 14 мм х 120 мм, 16 мм х 120 мм, 18 мм х 120 мм – от 1 до 2 шт. (при необходимости);

- Ножка изогнутая бесцементной фиксации XB(F)Q VI GB(JB) T, размер: 10 мм х 80 мм, 11 мм х 80 мм, 12 мм х 80 мм, 13 мм х 80 мм, 14 мм х 80 мм, 16 мм х 80 мм, 18 мм х 80 мм, 10 мм х 120 мм, 11 мм х 120 мм, 12 мм х 120 мм, 13 мм х 120 мм, 14 мм х 120 мм, 16 мм х 120 мм, 18 мм х 120 мм, 10 мм х 160 мм, 11 мм х 160 мм, 12 мм х 160 мм, 13 мм х 160 мм, 14 мм х 160 мм, 16 мм х 160 мм, 18 мм х 160 мм – от 1 до 2 шт. (при необходимости);
- Ножка изогнутая бесцементной фиксации XB(F)Q VII GB(JB) T, размер: 10 мм х 80 мм, 11 мм х 80 мм, 12 мм х 80 мм, 13 мм х 80 мм, 14 мм х 80 мм, 16 мм х 80 мм, 18 мм х 80 мм, 10 мм х 120 мм, 11 мм х 120 мм, 12 мм х 120 мм, 13 мм х 120 мм, 14 мм х 120 мм, 16 мм х 120 мм, 18 мм х 120 мм, 10 мм х 160 мм, 11 мм х 160 мм, 12 мм х 160 мм, 13 мм х 160 мм, 14 мм х 160 мм, 16 мм х 160 мм, 18 мм х 160 мм – от 1 до 2 шт. (при необходимости);
- Аугмент большеберцовый XB(F)Q V JC(L) T левый, размер #1, толщина: 5 мм, 10 мм, 15 мм – 1 шт. (при необходимости);
- Аугмент большеберцовый XB(F)Q V JC(R) T правый, размер #1, толщина: 5 мм, 10 мм, 15 мм – 1 шт. (при необходимости);
- Конус большеберцовый XB(F)Q VII JC T размер: #1, #2, #3, #4, толщина: 20 мм – 1 шт. (при необходимости);
- Аугмент бедренный дистальный XB(F)Q I GC(L) T левый, размер #5, толщина: 5 мм, 10 мм, 15 мм – 1 шт. (при необходимости);
- Аугмент бедренный дистальный XB(F)Q II GC(L) T левый, размер #5, толщина: 5 мм, 10 мм, 15 мм – 1 шт. (при необходимости);
- Аугмент бедренный задний универсальный XB(F)Q III GC T размер #5, толщина: 5 мм, 10 мм – от 1 до 2 шт. (при необходимости);
- Надколенник XFQ I BIS PE, размер: 28 мм х 8 мм, 30 мм х 9 мм, 34 мм х 9 мм – 1 шт. (при необходимости);
- Инструкция по применению – 1 шт.;

1854. Набор эндопротеза коленного сустава тотального RSK модель 342, в составе:
- Компонент бедренный XFQ IV GK(R) C правый, размер #5– 1 шт.;
- Вкладыш большеберцовый XFQ IV PD PE, размер #1, толщина: 14 мм – 1 шт.;
- Компонент большеберцовый XB(F)Q IV JP C, размер #1 – 1 шт.;
- Ножка прямая бесцементной фиксации XB(F)Q III GB(JB) T, размер: 10 мм х 40 мм, 11 мм х 40 мм, 12 мм х 40 мм, 13 мм х 40 мм, 14 мм х 40 мм, 16 мм х 40 мм, 18 мм х 40 мм, 10 мм х 80 мм, 11 мм х 80 мм, 12 мм х 80 мм, 13 мм х 80 мм, 14 мм х 80 мм, 16 мм х 80 мм, 18 мм х 80 мм, 10 мм х 120 мм, 11 мм х 120 мм, 12 мм х 120 мм, 13 мм х 120 мм, 14 мм х 120 мм, 16 мм х 120 мм, 18 мм х 120 мм – от 1 до 2 шт. (при необходимости);
- Ножка изогнутая бесцементной фиксации XB(F)Q VI GB(JB) T, размер: 10 мм х 80 мм, 11 мм х 80 мм, 12 мм х 80 мм, 13 мм х 80 мм, 14 мм х 80 мм, 16 мм х 80 мм, 18 мм х 80 мм, 10 мм х 120 мм, 11 мм х 120 мм, 12 мм х 120 мм, 13 мм х 120 мм, 14 мм х 120 мм, 16 мм х 120 мм, 18 мм х 120 мм, 10 мм х 160 мм, 11 мм х 160 мм, 12 мм х 160 мм, 13 мм х 160 мм, 14 мм х 160 мм, 16 мм х 160 мм, 18 мм х 160 мм – от 1 до 2 шт. (при необходимости);
- Ножка изогнутая бесцементной фиксации XB(F)Q VII GB(JB) T, размер: 10 мм х 80 мм, 11 мм х 80 мм, 12 мм х 80 мм, 13 мм х 80 мм, 14 мм х 80 мм, 16 мм х 80 мм, 18 мм х 80 мм, 10 мм х 120 мм, 11 мм х 120 мм, 12 мм х 120 мм, 13 мм х 120 мм, 14 мм х 120 мм, 16 мм х 120 мм, 18 мм х 120 мм, 10 мм х 160 мм, 11 мм х 160 мм, 12 мм х 160 мм, 13 мм х 160 мм, 14 мм х 160 мм, 16 мм х 160 мм, 18 мм х 160 мм – от 1 до 2 шт. (при необходимости);
- Аугмент большеберцовый XB(F)Q V JC(L) T левый, размер #1, толщина: 5 мм, 10 мм, 15 мм – 1 шт. (при необходимости);
- Аугмент большеберцовый XB(F)Q V JC(R) T правый, размер #1, толщина: 5 мм, 10 мм, 15 мм – 1 шт. (при необходимости);
- Конус большеберцовый XB(F)Q VII JC T размер: #1, #2, #3, #4, толщина: 20 мм – 1 шт. (при необходимости);
- Аугмент бедренный дистальный XB(F)Q I GC(R) T правый, размер #5, толщина: 5 мм, 10 мм, 15 мм – 1 шт. (при необходимости);
- Аугмент бедренный дистальный XB(F)Q II GC(R) T правый, размер #5, толщина: 5 мм, 10 мм, 15 мм – 1 шт. (при необходимости);
- Аугмент бедренный задний универсальный XB(F)Q III GC T размер #5, толщина: 5 мм, 10 мм – от 1 до 2 шт. (при необходимости);
- Надколенник XFQ I BIS PE, размер: 28 мм х 8 мм, 30 мм х 9 мм, 34 мм х 9 мм – 1 шт. (при необходимости);
- Инструкция по применению – 1 шт.;

1855. Набор эндопротеза коленного сустава тотального RSK модель 343, в составе:
- Компонент бедренный XFQ IV GK(L) C левый, размер #5– 1 шт.;
- Вкладыш большеберцовый XFQ IV PD PE, размер #1, толщина: 16 мм – 1 шт.;

- Компонент большеберцовый XB(F)Q IV JP C, размер #1 – 1 шт.;
- Ножка прямая бесцементной фиксации XB(F)Q III GB(JB) T, размер: 10 мм x 40 мм, 11 мм x 40 мм, 12 мм x 40 мм, 13 мм x 40 мм, 14 мм x 40 мм, 16 мм x 40 мм, 18 мм x 40 мм, 10 мм x 80 мм, 11 мм x 80 мм, 12 мм x 80 мм, 13 мм x 80 мм, 14 мм x 80 мм, 16 мм x 80 мм, 18 мм x 80 мм, 10 мм x 120 мм, 11 мм x 120 мм, 12 мм x 120 мм, 13 мм x 120 мм, 14 мм x 120 мм, 16 мм x 120 мм, 18 мм x 120 мм – от 1 до 2 шт. (при необходимости);
- Ножка изогнутая бесцементной фиксации XB(F)Q VI GB(JB) T, размер: 10 мм x 80 мм, 11 мм x 80 мм, 12 мм x 80 мм, 13 мм x 80 мм, 14 мм x 80 мм, 16 мм x 80 мм, 18 мм x 80 мм, 10 мм x 120 мм, 11 мм x 120 мм, 12 мм x 120 мм, 13 мм x 120 мм, 14 мм x 120 мм, 16 мм x 120 мм, 18 мм x 120 мм, 10 мм x 160 мм, 11 мм x 160 мм, 12 мм x 160 мм, 13 мм x 160 мм, 14 мм x 160 мм, 16 мм x 160 мм, 18 мм x 160 мм – от 1 до 2 шт. (при необходимости);
- Ножка изогнутая бесцементной фиксации XB(F)Q VII GB(JB) T, размер: 10 мм x 80 мм, 11 мм x 80 мм, 12 мм x 80 мм, 13 мм x 80 мм, 14 мм x 80 мм, 16 мм x 80 мм, 18 мм x 80 мм, 10 мм x 120 мм, 11 мм x 120 мм, 12 мм x 120 мм, 13 мм x 120 мм, 14 мм x 120 мм, 16 мм x 120 мм, 18 мм x 120 мм, 10 мм x 160 мм, 11 мм x 160 мм, 12 мм x 160 мм, 13 мм x 160 мм, 14 мм x 160 мм, 16 мм x 160 мм, 18 мм x 160 мм – от 1 до 2 шт. (при необходимости);
- Аугмент большеберцовый XB(F)Q V JC(L) T левый, размер #1, толщина: 5 мм, 10 мм, 15 мм – 1 шт. (при необходимости);
- Аугмент большеберцовый XB(F)Q V JC(R) T правый, размер #1, толщина: 5 мм, 10 мм, 15 мм – 1 шт. (при необходимости);
- Конус большеберцовый XB(F)Q VII JC T размер: #1, #2, #3, #4, толщина: 20 мм – 1 шт. (при необходимости);
- Аугмент бедренный дистальный XB(F)Q I GC(L) T левый, размер #5, толщина: 5 мм, 10 мм, 15 мм – 1 шт. (при необходимости);
- Аугмент бедренный дистальный XB(F)Q II GC(L) T левый, размер #5, толщина: 5 мм, 10 мм, 15 мм – 1 шт. (при необходимости);
- Аугмент бедренный задний универсальный XB(F)Q III GC T размер #5, толщина: 5 мм, 10 мм – от 1 до 2 шт. (при необходимости);
- Надколенник XFQ I BIS PE, размер: 28 мм x 8 мм, 30 мм x 9 мм, 34 мм x 9 мм – 1 шт. (при необходимости);
- Инструкция по применению – 1 шт.;

1856. Набор эндопротеза коленного сустава тотального RSK модель 344, в составе:
- Компонент бедренный XFQ IV GK(R) C правый, размер #5– 1 шт.;
- Вкладыш большеберцовый XFQ IV PD PE, размер #1, толщина: 16 мм – 1 шт.;
- Компонент большеберцовый XB(F)Q IV JP C, размер #1 – 1 шт.;
- Ножка прямая бесцементной фиксации XB(F)Q III GB(JB) T, размер: 10 мм x 40 мм, 11 мм x 40 мм, 12 мм x 40 мм, 13 мм x 40 мм, 14 мм x 40 мм, 16 мм x 40 мм, 18 мм x 40 мм, 10 мм x 80 мм, 11 мм x 80 мм, 12 мм x 80 мм, 13 мм x 80 мм, 14 мм x 80 мм, 16 мм x 80 мм, 18 мм x 80 мм, 10 мм x 120 мм, 11 мм x 120 мм, 12 мм x 120 мм, 13 мм x 120 мм, 14 мм x 120 мм, 16 мм x 120 мм, 18 мм x 120 мм – от 1 до 2 шт. (при необходимости);
- Ножка изогнутая бесцементной фиксации XB(F)Q VI GB(JB) T, размер: 10 мм x 80 мм, 11 мм x 80 мм, 12 мм x 80 мм, 13 мм x 80 мм, 14 мм x 80 мм, 16 мм x 80 мм, 18 мм x 80 мм, 10 мм x 120 мм, 11 мм x 120 мм, 12 мм x 120 мм, 13 мм x 120 мм, 14 мм x 120 мм, 16 мм x 120 мм, 18 мм x 120 мм, 10 мм x 160 мм, 11 мм x 160 мм, 12 мм x 160 мм, 13 мм x 160 мм, 14 мм x 160 мм, 16 мм x 160 мм, 18 мм x 160 мм – от 1 до 2 шт. (при необходимости);
- Ножка изогнутая бесцементной фиксации XB(F)Q VII GB(JB) T, размер: 10 мм x 80 мм, 11 мм x 80 мм, 12 мм x 80 мм, 13 мм x 80 мм, 14 мм x 80 мм, 16 мм x 80 мм, 18 мм x 80 мм, 10 мм x 120 мм, 11 мм x 120 мм, 12 мм x 120 мм, 13 мм x 120 мм, 14 мм x 120 мм, 16 мм x 120 мм, 18 мм x 120 мм, 10 мм x 160 мм, 11 мм x 160 мм, 12 мм x 160 мм, 13 мм x 160 мм, 14 мм x 160 мм, 16 мм x 160 мм, 18 мм x 160 мм – от 1 до 2 шт. (при необходимости);
- Аугмент большеберцовый XB(F)Q V JC(L) T левый, размер #1, толщина: 5 мм, 10 мм, 15 мм – 1 шт. (при необходимости);
- Аугмент большеберцовый XB(F)Q V JC(R) T правый, размер #1, толщина: 5 мм, 10 мм, 15 мм – 1 шт. (при необходимости);
- Конус большеберцовый XB(F)Q VII JC T размер: #1, #2, #3, #4, толщина: 20 мм – 1 шт. (при необходимости);
- Аугмент бедренный дистальный XB(F)Q I GC(R) T правый, размер #5, толщина: 5 мм, 10 мм, 15 мм – 1 шт. (при необходимости);
- Аугмент бедренный дистальный XB(F)Q II GC(R) T правый, размер #5, толщина: 5 мм, 10 мм, 15 мм – 1 шт. (при необходимости);
- Аугмент бедренный задний универсальный XB(F)Q III GC T размер #5, толщина: 5 мм, 10 мм – от 1 до 2 шт. (при необходимости);

- Надколенник XFQ I BIS PE, размер: 28 мм х 8 мм, 30 мм х 9 мм, 34 мм х 9 мм – 1 шт. (при необходимости);
- Инструкция по применению – 1 шт.;
1857. Набор эндопротеза коленного сустава тотального RSK модель 345, в составе:
- Компонент бедренный XFQ IV GK(L) C левый, размер #5– 1 шт.;
- Вкладыш большеберцовый XFQ IV PD PE, размер #1, толщина: 18 мм – 1 шт.;
- Компонент большеберцовый XB(F)Q IV JP C, размер #1 – 1 шт.;
- Ножка прямая бесцементной фиксации XB(F)Q III GB(JB) T, размер: 10 мм х 40 мм, 11 мм х 40 мм, 12 мм х 40 мм, 13 мм х 40 мм, 14 мм х 40 мм, 16 мм х 40 мм, 18 мм х 40 мм, 10 мм х 80 мм, 11 мм х 80 мм, 12 мм х 80 мм, 13 мм х 80 мм, 14 мм х 80 мм, 16 мм х 80 мм, 18 мм х 80 мм, 10 мм х 120 мм, 11 мм х 120 мм, 12 мм х 120 мм, 13 мм х 120 мм, 14 мм х 120 мм, 16 мм х 120 мм, 18 мм х 120 мм – от 1 до 2 шт. (при необходимости);
- Ножка изогнутая бесцементной фиксации XB(F)Q VI GB(JB) T, размер: 10 мм х 80 мм, 11 мм х 80 мм, 12 мм х 80 мм, 13 мм х 80 мм, 14 мм х 80 мм, 16 мм х 80 мм, 18 мм х 80 мм, 10 мм х 120 мм, 11 мм х 120 мм, 12 мм х 120 мм, 13 мм х 120 мм, 14 мм х 120 мм, 16 мм х 120 мм, 18 мм х 120 мм, 10 мм х 160 мм, 11 мм х 160 мм, 12 мм х 160 мм, 13 мм х 160 мм, 14 мм х 160 мм, 16 мм х 160 мм, 18 мм х 160 мм – от 1 до 2 шт. (при необходимости);
- Ножка изогнутая бесцементной фиксации XB(F)Q VII GB(JB) T, размер: 10 мм х 80 мм, 11 мм х 80 мм, 12 мм х 80 мм, 13 мм х 80 мм, 14 мм х 80 мм, 16 мм х 80 мм, 18 мм х 80 мм, 10 мм х 120 мм, 11 мм х 120 мм, 12 мм х 120 мм, 13 мм х 120 мм, 14 мм х 120 мм, 16 мм х 120 мм, 18 мм х 120 мм, 10 мм х 160 мм, 11 мм х 160 мм, 12 мм х 160 мм, 13 мм х 160 мм, 14 мм х 160 мм, 16 мм х 160 мм, 18 мм х 160 мм – от 1 до 2 шт. (при необходимости);
- Аугмент большеберцовый XB(F)Q V JC(L) T левый, размер #1, толщина: 5 мм, 10 мм, 15 мм – 1 шт. (при необходимости);
- Аугмент большеберцовый XB(F)Q V JC(R) T правый, размер #1, толщина: 5 мм, 10 мм, 15 мм – 1 шт. (при необходимости);
- Конус большеберцовый XB(F)Q VII JC T размер: #1, #2, #3, #4, толщина: 20 мм – 1 шт. (при необходимости);
- Аугмент бедренный дистальный XB(F)Q I GC(L) T левый, размер #5, толщина: 5 мм, 10 мм, 15 мм – 1 шт. (при необходимости);
- Аугмент бедренный дистальный XB(F)Q II GC(L) T левый, размер #5, толщина: 5 мм, 10 мм, 15 мм – 1 шт. (при необходимости);
- Аугмент бедренный задний универсальный XB(F)Q III GC T размер #5, толщина: 5 мм, 10 мм – от 1 до 2 шт. (при необходимости);
- Надколенник XFQ I BIS PE, размер: 28 мм х 8 мм, 30 мм х 9 мм, 34 мм х 9 мм – 1 шт. (при необходимости);
- Инструкция по применению – 1 шт.;
1858. Набор эндопротеза коленного сустава тотального RSK модель 346, в составе:
- Компонент бедренный XFQ IV GK(R) C правый, размер #5– 1 шт.;
- Вкладыш большеберцовый XFQ IV PD PE, размер #1, толщина: 18 мм – 1 шт.;
- Компонент большеберцовый XB(F)Q IV JP C, размер #1 – 1 шт.;
- Ножка прямая бесцементной фиксации XB(F)Q III GB(JB) T, размер: 10 мм х 40 мм, 11 мм х 40 мм, 12 мм х 40 мм, 13 мм х 40 мм, 14 мм х 40 мм, 16 мм х 40 мм, 18 мм х 40 мм, 10 мм х 80 мм, 11 мм х 80 мм, 12 мм х 80 мм, 13 мм х 80 мм, 14 мм х 80 мм, 16 мм х 80 мм, 18 мм х 80 мм, 10 мм х 120 мм, 11 мм х 120 мм, 12 мм х 120 мм, 13 мм х 120 мм, 14 мм х 120 мм, 16 мм х 120 мм, 18 мм х 120 мм – от 1 до 2 шт. (при необходимости);
- Ножка изогнутая бесцементной фиксации XB(F)Q VI GB(JB) T, размер: 10 мм х 80 мм, 11 мм х 80 мм, 12 мм х 80 мм, 13 мм х 80 мм, 14 мм х 80 мм, 16 мм х 80 мм, 18 мм х 80 мм, 10 мм х 120 мм, 11 мм х 120 мм, 12 мм х 120 мм, 13 мм х 120 мм, 14 мм х 120 мм, 16 мм х 120 мм, 18 мм х 120 мм, 10 мм х 160 мм, 11 мм х 160 мм, 12 мм х 160 мм, 13 мм х 160 мм, 14 мм х 160 мм, 16 мм х 160 мм, 18 мм х 160 мм – от 1 до 2 шт. (при необходимости);
- Ножка изогнутая бесцементной фиксации XB(F)Q VII GB(JB) T, размер: 10 мм х 80 мм, 11 мм х 80 мм, 12 мм х 80 мм, 13 мм х 80 мм, 14 мм х 80 мм, 16 мм х 80 мм, 18 мм х 80 мм, 10 мм х 120 мм, 11 мм х 120 мм, 12 мм х 120 мм, 13 мм х 120 мм, 14 мм х 120 мм, 16 мм х 120 мм, 18 мм х 120 мм, 10 мм х 160 мм, 11 мм х 160 мм, 12 мм х 160 мм, 13 мм х 160 мм, 14 мм х 160 мм, 16 мм х 160 мм, 18 мм х 160 мм – от 1 до 2 шт. (при необходимости);
- Аугмент большеберцовый XB(F)Q V JC(L) T левый, размер #1, толщина: 5 мм, 10 мм, 15 мм – 1 шт. (при необходимости);
- Аугмент большеберцовый XB(F)Q V JC(R) T правый, размер #1, толщина: 5 мм, 10 мм, 15 мм – 1 шт. (при необходимости);
- Конус большеберцовый XB(F)Q VII JC T размер: #1, #2, #3, #4, толщина: 20 мм – 1 шт. (при необходимости);

- Аугмент бедренный дистальный XB(F)Q I GC(R) T правый, размер #5, толщина: 5 мм, 10 мм, 15 мм – 1 шт. (при необходимости);
- Аугмент бедренный дистальный XB(F)Q II GC(R) T правый, размер #5, толщина: 5 мм, 10 мм, 15 мм – 1 шт. (при необходимости);
- Аугмент бедренный задний универсальный XB(F)Q III GC T размер #5, толщина: 5 мм, 10 мм – от 1 до 2 шт. (при необходимости);
- Надколенник XFQ I BIS PE, размер: 28 мм х 8 мм, 30 мм х 9 мм, 34 мм х 9 мм – 1 шт. (при необходимости);
- Инструкция по применению – 1 шт.;

1859. Набор эндопротеза коленного сустава тотального RSK модель 347, в составе:
- Компонент бедренный XFQ IV GK(L) C левый, размер #5– 1 шт.;
- Вкладыш большеберцовый XFQ IV PD PE, размер #1, толщина: 20 мм – 1 шт.;
- Компонент большеберцовый XB(F)Q IV JP C, размер #1 – 1 шт.;
- Ножка прямая бесцементной фиксации XB(F)Q III GB(JB) T, размер: 10 мм х 40 мм, 11 мм х 40 мм, 12 мм х 40 мм, 13 мм х 40 мм, 14 мм х 40 мм, 16 мм х 40 мм, 18 мм х 40 мм, 10 мм х 80 мм, 11 мм х 80 мм, 12 мм х 80 мм, 13 мм х 80 мм, 14 мм х 80 мм, 16 мм х 80 мм, 18 мм х 80 мм, 10 мм х 120 мм, 11 мм х 120 мм, 12 мм х 120 мм, 13 мм х 120 мм, 14 мм х 120 мм, 16 мм х 120 мм, 18 мм х 120 мм – от 1 до 2 шт. (при необходимости);
- Ножка изогнутая бесцементной фиксации XB(F)Q VI GB(JB) T, размер: 10 мм х 80 мм, 11 мм х 80 мм, 12 мм х 80 мм, 13 мм х 80 мм, 14 мм х 80 мм, 16 мм х 80 мм, 18 мм х 80 мм, 10 мм х 120 мм, 11 мм х 120 мм, 12 мм х 120 мм, 13 мм х 120 мм, 14 мм х 120 мм, 16 мм х 120 мм, 18 мм х 120 мм, 10 мм х 160 мм, 11 мм х 160 мм, 12 мм х 160 мм, 13 мм х 160 мм, 14 мм х 160 мм, 16 мм х 160 мм, 18 мм х 160 мм – от 1 до 2 шт. (при необходимости);
- Ножка изогнутая бесцементной фиксации XB(F)Q VII GB(JB) T, размер: 10 мм х 80 мм, 11 мм х 80 мм, 12 мм х 80 мм, 13 мм х 80 мм, 14 мм х 80 мм, 16 мм х 80 мм, 18 мм х 80 мм, 10 мм х 120 мм, 11 мм х 120 мм, 12 мм х 120 мм, 13 мм х 120 мм, 14 мм х 120 мм, 16 мм х 120 мм, 18 мм х 120 мм, 10 мм х 160 мм, 11 мм х 160 мм, 12 мм х 160 мм, 13 мм х 160 мм, 14 мм х 160 мм, 16 мм х 160 мм, 18 мм х 160 мм – от 1 до 2 шт. (при необходимости);
- Аугмент большеберцовый XB(F)Q V JC(L) T левый, размер #1, толщина: 5 мм, 10 мм, 15 мм – 1 шт. (при необходимости);
- Аугмент большеберцовый XB(F)Q V JC(R) T правый, размер #1, толщина: 5 мм, 10 мм, 15 мм – 1 шт. (при необходимости);
- Конус большеберцовый XB(F)Q VII JC T размер: #1, #2, #3, #4, толщина: 20 мм – 1 шт. (при необходимости);
- Аугмент бедренный дистальный XB(F)Q I GC(L) T левый, размер #5, толщина: 5 мм, 10 мм, 15 мм – 1 шт. (при необходимости);
- Аугмент бедренный дистальный XB(F)Q II GC(L) T левый, размер #5, толщина: 5 мм, 10 мм, 15 мм – 1 шт. (при необходимости);
- Аугмент бедренный задний универсальный XB(F)Q III GC T размер #5, толщина: 5 мм, 10 мм – от 1 до 2 шт. (при необходимости);
- Надколенник XFQ I BIS PE, размер: 28 мм х 8 мм, 30 мм х 9 мм, 34 мм х 9 мм – 1 шт. (при необходимости);
- Инструкция по применению – 1 шт.;

1860. Набор эндопротеза коленного сустава тотального RSK модель 348, в составе:
- Компонент бедренный XFQ IV GK(R) C правый, размер #5– 1 шт.;
- Вкладыш большеберцовый XFQ IV PD PE, размер #1, толщина: 20 мм – 1 шт.;
- Компонент большеберцовый XB(F)Q IV JP C, размер #1 – 1 шт.;
- Ножка прямая бесцементной фиксации XB(F)Q III GB(JB) T, размер: 10 мм х 40 мм, 11 мм х 40 мм, 12 мм х 40 мм, 13 мм х 40 мм, 14 мм х 40 мм, 16 мм х 40 мм, 18 мм х 40 мм, 10 мм х 80 мм, 11 мм х 80 мм, 12 мм х 80 мм, 13 мм х 80 мм, 14 мм х 80 мм, 16 мм х 80 мм, 18 мм х 80 мм, 10 мм х 120 мм, 11 мм х 120 мм, 12 мм х 120 мм, 13 мм х 120 мм, 14 мм х 120 мм, 16 мм х 120 мм, 18 мм х 120 мм – от 1 до 2 шт. (при необходимости);
- Ножка изогнутая бесцементной фиксации XB(F)Q VI GB(JB) T, размер: 10 мм х 80 мм, 11 мм х 80 мм, 12 мм х 80 мм, 13 мм х 80 мм, 14 мм х 80 мм, 16 мм х 80 мм, 18 мм х 80 мм, 10 мм х 120 мм, 11 мм х 120 мм, 12 мм х 120 мм, 13 мм х 120 мм, 14 мм х 120 мм, 16 мм х 120 мм, 18 мм х 120 мм, 10 мм х 160 мм, 11 мм х 160 мм, 12 мм х 160 мм, 13 мм х 160 мм, 14 мм х 160 мм, 16 мм х 160 мм, 18 мм х 160 мм – от 1 до 2 шт. (при необходимости);
- Ножка изогнутая бесцементной фиксации XB(F)Q VII GB(JB) T, размер: 10 мм х 80 мм, 11 мм х 80 мм, 12 мм х 80 мм, 13 мм х 80 мм, 14 мм х 80 мм, 16 мм х 80 мм, 18 мм х 80 мм, 10 мм х 120 мм, 11 мм х 120 мм, 12 мм х 120 мм, 13 мм х 120 мм, 14 мм х 120 мм, 16 мм х 120 мм, 18 мм х 120 мм, 10 мм х 160 мм, 11 мм х 160 мм, 12 мм х 160 мм, 13 мм х 160 мм, 14 мм х 160 мм, 16 мм х 160 мм, 18 мм х 160 мм – от 1 до 2 шт. (при необходимости);

- Аугмент большеберцовый XB(F)Q V JC(L) T левый, размер #1, толщина: 5 мм, 10 мм, 15 мм – 1 шт. (при необходимости);
- Аугмент большеберцовый XB(F)Q V JC(R) T правый, размер #1, толщина: 5 мм, 10 мм, 15 мм – 1 шт. (при необходимости);
- Конус большеберцовый XB(F)Q VII JC T размер: #1, #2, #3, #4, толщина: 20 мм – 1 шт. (при необходимости);
- Аугмент бедренный дистальный XB(F)Q I GC(R) T правый, размер #5, толщина: 5 мм, 10 мм, 15 мм – 1 шт. (при необходимости);
- Аугмент бедренный дистальный XB(F)Q II GC(R) T правый, размер #5, толщина: 5 мм, 10 мм, 15 мм – 1 шт. (при необходимости);
- Аугмент бедренный задний универсальный XB(F)Q III GC T размер #5, толщина: 5 мм, 10 мм – от 1 до 2 шт. (при необходимости);
- Надколенник XFQ I BIS PE, размер: 28 мм x 8 мм, 30 мм x 9 мм, 34 мм x 9 мм – 1 шт. (при необходимости);
- Инструкция по применению – 1 шт.;
1861. Набор эндопротеза коленного сустава тотального RSK модель 349, в составе:
- Компонент бедренный XFQ IV GK(L) C левый, размер #5– 1 шт.;
- Вкладыш большеберцовый XFQ IV PD PE, размер #2, толщина: 10 мм – 1 шт.;
- Компонент большеберцовый XB(F)Q IV JP C, размер #2 – 1 шт.;
- Ножка прямая бесцементной фиксации XB(F)Q III GB(JB) T, размер: 10 мм x 40 мм, 11 мм x 40 мм, 12 мм x 40 мм, 13 мм x 40 мм, 14 мм x 40 мм, 16 мм x 40 мм, 18 мм x 40 мм, 10 мм x 80 мм, 11 мм x 80 мм, 12 мм x 80 мм, 13 мм x 80 мм, 14 мм x 80 мм, 16 мм x 80 мм, 18 мм x 80 мм, 10 мм x 120 мм, 11 мм x 120 мм, 12 мм x 120 мм, 13 мм x 120 мм, 14 мм x 120 мм, 16 мм x 120 мм, 18 мм x 120 мм – от 1 до 2 шт. (при необходимости);
- Ножка изогнутая бесцементной фиксации XB(F)Q VI GB(JB) T, размер: 10 мм x 80 мм, 11 мм x 80 мм, 12 мм x 80 мм, 13 мм x 80 мм, 14 мм x 80 мм, 16 мм x 80 мм, 18 мм x 80 мм, 10 мм x 120 мм, 11 мм x 120 мм, 12 мм x 120 мм, 13 мм x 120 мм, 14 мм x 120 мм, 16 мм x 120 мм, 18 мм x 120 мм, 10 мм x 160 мм, 11 мм x 160 мм, 12 мм x 160 мм, 13 мм x 160 мм, 14 мм x 160 мм, 16 мм x 160 мм, 18 мм x 160 мм – от 1 до 2 шт. (при необходимости);
- Ножка изогнутая бесцементной фиксации XB(F)Q VII GB(JB) T, размер: 10 мм x 80 мм, 11 мм x 80 мм, 12 мм x 80 мм, 13 мм x 80 мм, 14 мм x 80 мм, 16 мм x 80 мм, 18 мм x 80 мм, 10 мм x 120 мм, 11 мм x 120 мм, 12 мм x 120 мм, 13 мм x 120 мм, 14 мм x 120 мм, 16 мм x 120 мм, 18 мм x 120 мм, 10 мм x 160 мм, 11 мм x 160 мм, 12 мм x 160 мм, 13 мм x 160 мм, 14 мм x 160 мм, 16 мм x 160 мм, 18 мм x 160 мм – от 1 до 2 шт. (при необходимости);
- Аугмент большеберцовый XB(F)Q V JC(L) T левый, размер #2, толщина: 5 мм, 10 мм, 15 мм – 1 шт. (при необходимости);
- Аугмент большеберцовый XB(F)Q V JC(R) T правый, размер #2, толщина: 5 мм, 10 мм, 15 мм – 1 шт. (при необходимости);
- Конус большеберцовый XB(F)Q VII JC T размер: #1, #2, #3, #4, толщина: 20 мм – 1 шт. (при необходимости);
- Аугмент бедренный дистальный XB(F)Q I GC(L) T левый, размер #5, толщина: 5 мм, 10 мм, 15 мм – 1 шт. (при необходимости);
- Аугмент бедренный дистальный XB(F)Q II GC(L) T левый, размер #5, толщина: 5 мм, 10 мм, 15 мм – 1 шт. (при необходимости);
- Аугмент бедренный задний универсальный XB(F)Q III GC T размер #5, толщина: 5 мм, 10 мм – от 1 до 2 шт. (при необходимости);
- Надколенник XFQ I BIS PE, размер: 28 мм x 8 мм, 30 мм x 9 мм, 34 мм x 9 мм – 1 шт. (при необходимости);
- Инструкция по применению – 1 шт.;
1862. Набор эндопротеза коленного сустава тотального RSK модель 350, в составе:
- Компонент бедренный XFQ IV GK(R) C правый, размер #5– 1 шт.;
- Вкладыш большеберцовый XFQ IV PD PE, размер #2, толщина: 10 мм – 1 шт.;
- Компонент большеберцовый XB(F)Q IV JP C, размер #2 – 1 шт.;
- Ножка прямая бесцементной фиксации XB(F)Q III GB(JB) T, размер: 10 мм x 40 мм, 11 мм x 40 мм, 12 мм x 40 мм, 13 мм x 40 мм, 14 мм x 40 мм, 16 мм x 40 мм, 18 мм x 40 мм, 10 мм x 80 мм, 11 мм x 80 мм, 12 мм x 80 мм, 13 мм x 80 мм, 14 мм x 80 мм, 16 мм x 80 мм, 18 мм x 80 мм, 10 мм x 120 мм, 11 мм x 120 мм, 12 мм x 120 мм, 13 мм x 120 мм, 14 мм x 120 мм, 16 мм x 120 мм, 18 мм x 120 мм – от 1 до 2 шт. (при необходимости);
- Ножка изогнутая бесцементной фиксации XB(F)Q VI GB(JB) T, размер: 10 мм x 80 мм, 11 мм x 80 мм, 12 мм x 80 мм, 13 мм x 80 мм, 14 мм x 80 мм, 16 мм x 80 мм, 18 мм x 80 мм, 10 мм x 120 мм, 11 мм x 120 мм, 12 мм x 120

мм, 13 мм х 120 мм, 14 мм х 120 мм, 16 мм х 120 мм, 18 мм х 120 мм, 10 мм х 160 мм, 11 мм х 160 мм, 12 мм х 160 мм, 13 мм х 160 мм, 14 мм х 160 мм, 16 мм х 160 мм, 18 мм х 160 мм – от 1 до 2 шт. (при необходимости);
- Ножка изогнутая бесцементной фиксации XB(F)Q VII GB(JB) T, размер: 10 мм х 80 мм, 11 мм х 80 мм, 12 мм х 80 мм, 13 мм х 80 мм, 14 мм х 80 мм, 16 мм х 80 мм, 18 мм х 80 мм, 10 мм х 120 мм, 11 мм х 120 мм, 12 мм х 120 мм, 13 мм х 120 мм, 14 мм х 120 мм, 16 мм х 120 мм, 18 мм х 120 мм, 10 мм х 160 мм, 11 мм х 160 мм, 12 мм х 160 мм, 13 мм х 160 мм, 14 мм х 160 мм, 16 мм х 160 мм, 18 мм х 160 мм – от 1 до 2 шт. (при необходимости);
- Аугмент большеберцовый XB(F)Q V JC(L) T левый, размер #2, толщина: 5 мм, 10 мм, 15 мм – 1 шт. (при необходимости);
- Аугмент большеберцовый XB(F)Q V JC(R) T правый, размер #2, толщина: 5 мм, 10 мм, 15 мм – 1 шт. (при необходимости);
- Конус большеберцовый XB(F)Q VII JC T размер: #1, #2, #3, #4, толщина: 20 мм – 1 шт. (при необходимости);
- Аугмент бедренный дистальный XB(F)Q I GC(R) T правый, размер #5, толщина: 5 мм, 10 мм, 15 мм – 1 шт. (при необходимости);
- Аугмент бедренный дистальный XB(F)Q II GC(R) T правый, размер #5, толщина: 5 мм, 10 мм, 15 мм – 1 шт. (при необходимости);
- Аугмент бедренный задний универсальный XB(F)Q III GC T размер #5, толщина: 5 мм, 10 мм – от 1 до 2 шт. (при необходимости);
- Надколенник XFQ I BIS PE, размер: 28 мм х 8 мм, 30 мм х 9 мм, 34 мм х 9 мм – 1 шт. (при необходимости);
- Инструкция по применению – 1 шт.;
1863. Набор эндопротеза коленного сустава тотального RSK модель 351, в составе:
- Компонент бедренный XFQ IV GK(L) C левый, размер #5– 1 шт.;
- Вкладыш большеберцовый XFQ IV PD PE, размер #2, толщина: 12 мм – 1 шт.;
- Компонент большеберцовый XB(F)Q IV JP C, размер #2 – 1 шт.;
- Ножка прямая бесцементной фиксации XB(F)Q III GB(JB) T, размер: 10 мм х 40 мм, 11 мм х 40 мм, 12 мм х 40 мм, 13 мм х 40 мм, 14 мм х 40 мм, 16 мм х 40 мм, 18 мм х 40 мм, 10 мм х 80 мм, 11 мм х 80 мм, 12 мм х 80 мм, 13 мм х 80 мм, 14 мм х 80 мм, 16 мм х 80 мм, 18 мм х 80 мм, 10 мм х 120 мм, 11 мм х 120 мм, 12 мм х 120 мм, 13 мм х 120 мм, 14 мм х 120 мм, 16 мм х 120 мм, 18 мм х 120 мм – от 1 до 2 шт. (при необходимости);
- Ножка изогнутая бесцементной фиксации XB(F)Q VI GB(JB) T, размер: 10 мм х 80 мм, 11 мм х 80 мм, 12 мм х 80 мм, 13 мм х 80 мм, 14 мм х 80 мм, 16 мм х 80 мм, 18 мм х 80 мм, 10 мм х 120 мм, 11 мм х 120 мм, 12 мм х 120 мм, 13 мм х 120 мм, 14 мм х 120 мм, 16 мм х 120 мм, 18 мм х 120 мм, 10 мм х 160 мм, 11 мм х 160 мм, 12 мм х 160 мм, 13 мм х 160 мм, 14 мм х 160 мм, 16 мм х 160 мм, 18 мм х 160 мм – от 1 до 2 шт. (при необходимости);
- Ножка изогнутая бесцементной фиксации XB(F)Q VII GB(JB) T, размер: 10 мм х 80 мм, 11 мм х 80 мм, 12 мм х 80 мм, 13 мм х 80 мм, 14 мм х 80 мм, 16 мм х 80 мм, 18 мм х 80 мм, 10 мм х 120 мм, 11 мм х 120 мм, 12 мм х 120 мм, 13 мм х 120 мм, 14 мм х 120 мм, 16 мм х 120 мм, 18 мм х 120 мм, 10 мм х 160 мм, 11 мм х 160 мм, 12 мм х 160 мм, 13 мм х 160 мм, 14 мм х 160 мм, 16 мм х 160 мм, 18 мм х 160 мм – от 1 до 2 шт. (при необходимости);
- Аугмент большеберцовый XB(F)Q V JC(L) T левый, размер #2, толщина: 5 мм, 10 мм, 15 мм – 1 шт. (при необходимости);
- Аугмент большеберцовый XB(F)Q V JC(R) T правый, размер #2, толщина: 5 мм, 10 мм, 15 мм – 1 шт. (при необходимости);
- Конус большеберцовый XB(F)Q VII JC T размер: #1, #2, #3, #4, толщина: 20 мм – 1 шт. (при необходимости);
- Аугмент бедренный дистальный XB(F)Q I GC(L) T левый, размер #5, толщина: 5 мм, 10 мм, 15 мм – 1 шт. (при необходимости);
- Аугмент бедренный дистальный XB(F)Q II GC(L) T левый, размер #5, толщина: 5 мм, 10 мм, 15 мм – 1 шт. (при необходимости);
- Аугмент бедренный задний универсальный XB(F)Q III GC T размер #5, толщина: 5 мм, 10 мм – от 1 до 2 шт. (при необходимости);
- Надколенник XFQ I BIS PE, размер: 28 мм х 8 мм, 30 мм х 9 мм, 34 мм х 9 мм – 1 шт. (при необходимости);
- Инструкция по применению – 1 шт.;
1864. Набор эндопротеза коленного сустава тотального RSK модель 352, в составе:
- Компонент бедренный XFQ IV GK(R) C правый, размер #5– 1 шт.;
- Вкладыш большеберцовый XFQ IV PD PE, размер #2, толщина: 12 мм – 1 шт.;
- Компонент большеберцовый XB(F)Q IV JP C, размер #2 – 1 шт.;

- Ножка прямая бесцементной фиксации XB(F)Q III GB(JB) T, размер: 10 мм х 40 мм, 11 мм х 40 мм, 12 мм х 40 мм, 13 мм х 40 мм, 14 мм х 40 мм, 16 мм х 40 мм, 18 мм х 40 мм, 10 мм х 80 мм, 11 мм х 80 мм, 12 мм х 80 мм, 13 мм х 80 мм, 14 мм х 80 мм, 16 мм х 80 мм, 18 мм х 80 мм, 10 мм х 120 мм, 11 мм х 120 мм, 12 мм х 120 мм, 13 мм х 120 мм, 14 мм х 120 мм, 16 мм х 120 мм, 18 мм х 120 мм – от 1 до 2 шт. (при необходимости);
- Ножка изогнутая бесцементной фиксации XB(F)Q VI GB(JB) T, размер: 10 мм х 80 мм, 11 мм х 80 мм, 12 мм х 80 мм, 13 мм х 80 мм, 14 мм х 80 мм, 16 мм х 80 мм, 18 мм х 80 мм, 10 мм х 120 мм, 11 мм х 120 мм, 12 мм х 120 мм, 13 мм х 120 мм, 14 мм х 120 мм, 16 мм х 120 мм, 18 мм х 120 мм, 10 мм х 160 мм, 11 мм х 160 мм, 12 мм х 160 мм, 13 мм х 160 мм, 14 мм х 160 мм, 16 мм х 160 мм, 18 мм х 160 мм – от 1 до 2 шт. (при необходимости);
- Ножка изогнутая бесцементной фиксации XB(F)Q VII GB(JB) T, размер: 10 мм х 80 мм, 11 мм х 80 мм, 12 мм х 80 мм, 13 мм х 80 мм, 14 мм х 80 мм, 16 мм х 80 мм, 18 мм х 80 мм, 10 мм х 120 мм, 11 мм х 120 мм, 12 мм х 120 мм, 13 мм х 120 мм, 14 мм х 120 мм, 16 мм х 120 мм, 18 мм х 120 мм, 10 мм х 160 мм, 11 мм х 160 мм, 12 мм х 160 мм, 13 мм х 160 мм, 14 мм х 160 мм, 16 мм х 160 мм, 18 мм х 160 мм – от 1 до 2 шт. (при необходимости);
- Аугмент большеберцовый XB(F)Q V JC(L) T левый, размер #2, толщина: 5 мм, 10 мм, 15 мм – 1 шт. (при необходимости);
- Аугмент большеберцовый XB(F)Q V JC(R) T правый, размер #2, толщина: 5 мм, 10 мм, 15 мм – 1 шт. (при необходимости);
- Конус большеберцовый XB(F)Q VII JC T размер: #1, #2, #3, #4, толщина: 20 мм – 1 шт. (при необходимости);
- Аугмент бедренный дистальный XB(F)Q I GC(R) T правый, размер #5, толщина: 5 мм, 10 мм, 15 мм – 1 шт. (при необходимости);
- Аугмент бедренный дистальный XB(F)Q II GC(R) T правый, размер #5, толщина: 5 мм, 10 мм, 15 мм – 1 шт. (при необходимости);
- Аугмент бедренный задний универсальный XB(F)Q III GC T размер #5, толщина: 5 мм, 10 мм – от 1 до 2 шт. (при необходимости);
- Надколенник XFQ I BIS PE, размер: 28 мм х 8 мм, 30 мм х 9 мм, 34 мм х 9 мм – 1 шт. (при необходимости);
- Инструкция по применению – 1 шт.;
1865. Набор эндопротеза коленного сустава тотального RSK модель 353, в составе:
- Компонент бедренный XFQ IV GK(L) C левый, размер #5– 1 шт.;
- Вкладыш большеберцовый XFQ IV PD PE, размер #2, толщина: 14 мм – 1 шт.;
- Компонент большеберцовый XB(F)Q IV JP C, размер #2 – 1 шт.;
- Ножка прямая бесцементной фиксации XB(F)Q III GB(JB) T, размер: 10 мм х 40 мм, 11 мм х 40 мм, 12 мм х 40 мм, 13 мм х 40 мм, 14 мм х 40 мм, 16 мм х 40 мм, 18 мм х 40 мм, 10 мм х 80 мм, 11 мм х 80 мм, 12 мм х 80 мм, 13 мм х 80 мм, 14 мм х 80 мм, 16 мм х 80 мм, 18 мм х 80 мм, 10 мм х 120 мм, 11 мм х 120 мм, 12 мм х 120 мм, 13 мм х 120 мм, 14 мм х 120 мм, 16 мм х 120 мм, 18 мм х 120 мм – от 1 до 2 шт. (при необходимости);
- Ножка изогнутая бесцементной фиксации XB(F)Q VI GB(JB) T, размер: 10 мм х 80 мм, 11 мм х 80 мм, 12 мм х 80 мм, 13 мм х 80 мм, 14 мм х 80 мм, 16 мм х 80 мм, 18 мм х 80 мм, 10 мм х 120 мм, 11 мм х 120 мм, 12 мм х 120 мм, 13 мм х 120 мм, 14 мм х 120 мм, 16 мм х 120 мм, 18 мм х 120 мм, 10 мм х 160 мм, 11 мм х 160 мм, 12 мм х 160 мм, 13 мм х 160 мм, 14 мм х 160 мм, 16 мм х 160 мм, 18 мм х 160 мм – от 1 до 2 шт. (при необходимости);
- Ножка изогнутая бесцементной фиксации XB(F)Q VII GB(JB) T, размер: 10 мм х 80 мм, 11 мм х 80 мм, 12 мм х 80 мм, 13 мм х 80 мм, 14 мм х 80 мм, 16 мм х 80 мм, 18 мм х 80 мм, 10 мм х 120 мм, 11 мм х 120 мм, 12 мм х 120 мм, 13 мм х 120 мм, 14 мм х 120 мм, 16 мм х 120 мм, 18 мм х 120 мм, 10 мм х 160 мм, 11 мм х 160 мм, 12 мм х 160 мм, 13 мм х 160 мм, 14 мм х 160 мм, 16 мм х 160 мм, 18 мм х 160 мм – от 1 до 2 шт. (при необходимости);
- Аугмент большеберцовый XB(F)Q V JC(L) T левый, размер #2, толщина: 5 мм, 10 мм, 15 мм – 1 шт. (при необходимости);
- Аугмент большеберцовый XB(F)Q V JC(R) T правый, размер #2, толщина: 5 мм, 10 мм, 15 мм – 1 шт. (при необходимости);
- Конус большеберцовый XB(F)Q VII JC T размер: #1, #2, #3, #4, толщина: 20 мм – 1 шт. (при необходимости);
- Аугмент бедренный дистальный XB(F)Q I GC(L) T левый, размер #5, толщина: 5 мм, 10 мм, 15 мм – 1 шт. (при необходимости);
- Аугмент бедренный дистальный XB(F)Q II GC(L) T левый, размер #5, толщина: 5 мм, 10 мм, 15 мм – 1 шт. (при необходимости);
- Аугмент бедренный задний универсальный XB(F)Q III GC T размер #5, толщина: 5 мм, 10 мм – от 1 до 2 шт. (при необходимости);
- Надколенник XFQ I BIS PE, размер: 28 мм х 8 мм, 30 мм х 9 мм, 34 мм х 9 мм – 1 шт. (при необходимости);

- Инструкция по применению – 1 шт.;
1866. Набор эндопротеза коленного сустава тотального RSK модель 354, в составе:
- Компонент бедренный XFQ IV GK(R) C правый, размер #5– 1 шт.;
- Вкладыш большеберцовый XFQ IV PD PE, размер #2, толщина: 14 мм – 1 шт.;
- Компонент большеберцовый XB(F)Q IV JP C, размер #2 – 1 шт.;
- Ножка прямая бесцементной фиксации XB(F)Q III GB(JB) T, размер: 10 мм х 40 мм, 11 мм х 40 мм, 12 мм х 40 мм, 13 мм х 40 мм, 14 мм х 40 мм, 16 мм х 40 мм, 18 мм х 40 мм, 10 мм х 80 мм, 11 мм х 80 мм, 12 мм х 80 мм, 13 мм х 80 мм, 14 мм х 80 мм, 16 мм х 80 мм, 18 мм х 80 мм, 10 мм х 120 мм, 11 мм х 120 мм, 12 мм х 120 мм, 13 мм х 120 мм, 14 мм х 120 мм, 16 мм х 120 мм, 18 мм х 120 мм – от 1 до 2 шт. (при необходимости);
- Ножка изогнутая бесцементной фиксации XB(F)Q VI GB(JB) T, размер: 10 мм х 80 мм, 11 мм х 80 мм, 12 мм х 80 мм, 13 мм х 80 мм, 14 мм х 80 мм, 16 мм х 80 мм, 18 мм х 80 мм, 10 мм х 120 мм, 11 мм х 120 мм, 12 мм х 120 мм, 13 мм х 120 мм, 14 мм х 120 мм, 16 мм х 120 мм, 18 мм х 120 мм, 10 мм х 160 мм, 11 мм х 160 мм, 12 мм х 160 мм, 13 мм х 160 мм, 14 мм х 160 мм, 16 мм х 160 мм, 18 мм х 160 мм – от 1 до 2 шт. (при необходимости);
- Ножка изогнутая бесцементной фиксации XB(F)Q VII GB(JB) T, размер: 10 мм х 80 мм, 11 мм х 80 мм, 12 мм х 80 мм, 13 мм х 80 мм, 14 мм х 80 мм, 16 мм х 80 мм, 18 мм х 80 мм, 10 мм х 120 мм, 11 мм х 120 мм, 12 мм х 120 мм, 13 мм х 120 мм, 14 мм х 120 мм, 16 мм х 120 мм, 18 мм х 120 мм, 10 мм х 160 мм, 11 мм х 160 мм, 12 мм х 160 мм, 13 мм х 160 мм, 14 мм х 160 мм, 16 мм х 160 мм, 18 мм х 160 мм – от 1 до 2 шт. (при необходимости);
- Аугмент большеберцовый XB(F)Q V JC(L) T левый, размер #2, толщина: 5 мм, 10 мм, 15 мм – 1 шт. (при необходимости);
- Аугмент большеберцовый XB(F)Q V JC(R) T правый, размер #2, толщина: 5 мм, 10 мм, 15 мм – 1 шт. (при необходимости);
- Конус большеберцовый XB(F)Q VII JC T размер: #1, #2, #3, #4, толщина: 20 мм – 1 шт. (при необходимости);
- Аугмент бедренный дистальный XB(F)Q I GC(R) T правый, размер #5, толщина: 5 мм, 10 мм, 15 мм – 1 шт. (при необходимости);
- Аугмент бедренный дистальный XB(F)Q II GC(R) T правый, размер #5, толщина: 5 мм, 10 мм, 15 мм – 1 шт. (при необходимости);
- Аугмент бедренный задний универсальный XB(F)Q III GC T размер #5, толщина: 5 мм, 10 мм – от 1 до 2 шт. (при необходимости);
- Надколенник XFQ I BIS PE, размер: 28 мм х 8 мм, 30 мм х 9 мм, 34 мм х 9 мм – 1 шт. (при необходимости);
- Инструкция по применению – 1 шт.;
1867. Набор эндопротеза коленного сустава тотального RSK модель 355, в составе:
- Компонент бедренный XFQ IV GK(L) C левый, размер #5– 1 шт.;
- Вкладыш большеберцовый XFQ IV PD PE, размер #2, толщина: 16 мм – 1 шт.;
- Компонент большеберцовый XB(F)Q IV JP C, размер #2 – 1 шт.;
- Ножка прямая бесцементной фиксации XB(F)Q III GB(JB) T, размер: 10 мм х 40 мм, 11 мм х 40 мм, 12 мм х 40 мм, 13 мм х 40 мм, 14 мм х 40 мм, 16 мм х 40 мм, 18 мм х 40 мм, 10 мм х 80 мм, 11 мм х 80 мм, 12 мм х 80 мм, 13 мм х 80 мм, 14 мм х 80 мм, 16 мм х 80 мм, 18 мм х 80 мм, 10 мм х 120 мм, 11 мм х 120 мм, 12 мм х 120 мм, 13 мм х 120 мм, 14 мм х 120 мм, 16 мм х 120 мм, 18 мм х 120 мм – от 1 до 2 шт. (при необходимости);
- Ножка изогнутая бесцементной фиксации XB(F)Q VI GB(JB) T, размер: 10 мм х 80 мм, 11 мм х 80 мм, 12 мм х 80 мм, 13 мм х 80 мм, 14 мм х 80 мм, 16 мм х 80 мм, 18 мм х 80 мм, 10 мм х 120 мм, 11 мм х 120 мм, 12 мм х 120 мм, 13 мм х 120 мм, 14 мм х 120 мм, 16 мм х 120 мм, 18 мм х 120 мм, 10 мм х 160 мм, 11 мм х 160 мм, 12 мм х 160 мм, 13 мм х 160 мм, 14 мм х 160 мм, 16 мм х 160 мм, 18 мм х 160 мм – от 1 до 2 шт. (при необходимости);
- Ножка изогнутая бесцементной фиксации XB(F)Q VII GB(JB) T, размер: 10 мм х 80 мм, 11 мм х 80 мм, 12 мм х 80 мм, 13 мм х 80 мм, 14 мм х 80 мм, 16 мм х 80 мм, 18 мм х 80 мм, 10 мм х 120 мм, 11 мм х 120 мм, 12 мм х 120 мм, 13 мм х 120 мм, 14 мм х 120 мм, 16 мм х 120 мм, 18 мм х 120 мм, 10 мм х 160 мм, 11 мм х 160 мм, 12 мм х 160 мм, 13 мм х 160 мм, 14 мм х 160 мм, 16 мм х 160 мм, 18 мм х 160 мм – от 1 до 2 шт. (при необходимости);
- Аугмент большеберцовый XB(F)Q V JC(L) T левый, размер #2, толщина: 5 мм, 10 мм, 15 мм – 1 шт. (при необходимости);
- Аугмент большеберцовый XB(F)Q V JC(R) T правый, размер #2, толщина: 5 мм, 10 мм, 15 мм – 1 шт. (при необходимости);
- Конус большеберцовый XB(F)Q VII JC T размер: #1, #2, #3, #4, толщина: 20 мм – 1 шт. (при необходимости);
- Аугмент бедренный дистальный XB(F)Q I GC(L) T левый, размер #5, толщина: 5 мм, 10 мм, 15 мм – 1 шт. (при необходимости);

- Аугмент бедренный дистальный XB(F)Q II GC(L) T левый, размер #5, толщина: 5 мм, 10 мм, 15 мм – 1 шт. (при необходимости);
- Аугмент бедренный задний универсальный XB(F)Q III GC T размер #5, толщина: 5 мм, 10 мм – от 1 до 2 шт. (при необходимости);
- Надколенник XFQ I BIS PE, размер: 28 мм x 8 мм, 30 мм x 9 мм, 34 мм x 9 мм – 1 шт. (при необходимости);
- Инструкция по применению – 1 шт.;

1868. Набор эндопротеза коленного сустава тотального RSK модель 356, в составе:
- Компонент бедренный XFQ IV GK(R) C правый, размер #5– 1 шт.;
- Вкладыш большеберцовый XFQ IV PD PE, размер #2, толщина: 16 мм – 1 шт.;
- Компонент большеберцовый XB(F)Q IV JP C, размер #2 – 1 шт.;
- Ножка прямая бесцементной фиксации XB(F)Q III GB(JB) T, размер: 10 мм x 40 мм, 11 мм x 40 мм, 12 мм x 40 мм, 13 мм x 40 мм, 14 мм x 40 мм, 16 мм x 40 мм, 18 мм x 40 мм, 10 мм x 80 мм, 11 мм x 80 мм, 12 мм x 80 мм, 13 мм x 80 мм, 14 мм x 80 мм, 16 мм x 80 мм, 18 мм x 80 мм, 10 мм x 120 мм, 11 мм x 120 мм, 12 мм x 120 мм, 13 мм x 120 мм, 14 мм x 120 мм, 16 мм x 120 мм, 18 мм x 120 мм – от 1 до 2 шт. (при необходимости);
- Ножка изогнутая бесцементной фиксации XB(F)Q VI GB(JB) T, размер: 10 мм x 80 мм, 11 мм x 80 мм, 12 мм x 80 мм, 13 мм x 80 мм, 14 мм x 80 мм, 16 мм x 80 мм, 18 мм x 80 мм, 10 мм x 120 мм, 11 мм x 120 мм, 12 мм x 120 мм, 13 мм x 120 мм, 14 мм x 120 мм, 16 мм x 120 мм, 18 мм x 120 мм, 10 мм x 160 мм, 11 мм x 160 мм, 12 мм x 160 мм, 13 мм x 160 мм, 14 мм x 160 мм, 16 мм x 160 мм, 18 мм x 160 мм – от 1 до 2 шт. (при необходимости);
- Ножка изогнутая бесцементной фиксации XB(F)Q VII GB(JB) T, размер: 10 мм x 80 мм, 11 мм x 80 мм, 12 мм x 80 мм, 13 мм x 80 мм, 14 мм x 80 мм, 16 мм x 80 мм, 18 мм x 80 мм, 10 мм x 120 мм, 11 мм x 120 мм, 12 мм x 120 мм, 13 мм x 120 мм, 14 мм x 120 мм, 16 мм x 120 мм, 18 мм x 120 мм, 10 мм x 160 мм, 11 мм x 160 мм, 12 мм x 160 мм, 13 мм x 160 мм, 14 мм x 160 мм, 16 мм x 160 мм, 18 мм x 160 мм – от 1 до 2 шт. (при необходимости);
- Аугмент большеберцовый XB(F)Q V JC(L) T левый, размер #2, толщина: 5 мм, 10 мм, 15 мм – 1 шт. (при необходимости);
- Аугмент большеберцовый XB(F)Q V JC(R) T правый, размер #2, толщина: 5 мм, 10 мм, 15 мм – 1 шт. (при необходимости);
- Конус большеберцовый XB(F)Q VII JC T размер: #1, #2, #3, #4, толщина: 20 мм – 1 шт. (при необходимости);
- Аугмент бедренный дистальный XB(F)Q I GC(R) T правый, размер #5, толщина: 5 мм, 10 мм, 15 мм – 1 шт. (при необходимости);
- Аугмент бедренный дистальный XB(F)Q II GC(R) T правый, размер #5, толщина: 5 мм, 10 мм, 15 мм – 1 шт. (при необходимости);
- Аугмент бедренный задний универсальный XB(F)Q III GC T размер #5, толщина: 5 мм, 10 мм – от 1 до 2 шт. (при необходимости);
- Надколенник XFQ I BIS PE, размер: 28 мм x 8 мм, 30 мм x 9 мм, 34 мм x 9 мм – 1 шт. (при необходимости);
- Инструкция по применению – 1 шт.;

1869. Набор эндопротеза коленного сустава тотального RSK модель 357, в составе:
- Компонент бедренный XFQ IV GK(L) C левый, размер #5– 1 шт.;
- Вкладыш большеберцовый XFQ IV PD PE, размер #2, толщина: 18 мм – 1 шт.;
- Компонент большеберцовый XB(F)Q IV JP C, размер #2 – 1 шт.;
- Ножка прямая бесцементной фиксации XB(F)Q III GB(JB) T, размер: 10 мм x 40 мм, 11 мм x 40 мм, 12 мм x 40 мм, 13 мм x 40 мм, 14 мм x 40 мм, 16 мм x 40 мм, 18 мм x 40 мм, 10 мм x 80 мм, 11 мм x 80 мм, 12 мм x 80 мм, 13 мм x 80 мм, 14 мм x 80 мм, 16 мм x 80 мм, 18 мм x 80 мм, 10 мм x 120 мм, 11 мм x 120 мм, 12 мм x 120 мм, 13 мм x 120 мм, 14 мм x 120 мм, 16 мм x 120 мм, 18 мм x 120 мм – от 1 до 2 шт. (при необходимости);
- Ножка изогнутая бесцементной фиксации XB(F)Q VI GB(JB) T, размер: 10 мм x 80 мм, 11 мм x 80 мм, 12 мм x 80 мм, 13 мм x 80 мм, 14 мм x 80 мм, 16 мм x 80 мм, 18 мм x 80 мм, 10 мм x 120 мм, 11 мм x 120 мм, 12 мм x 120 мм, 13 мм x 120 мм, 14 мм x 120 мм, 16 мм x 120 мм, 18 мм x 120 мм, 10 мм x 160 мм, 11 мм x 160 мм, 12 мм x 160 мм, 13 мм x 160 мм, 14 мм x 160 мм, 16 мм x 160 мм, 18 мм x 160 мм – от 1 до 2 шт. (при необходимости);
- Ножка изогнутая бесцементной фиксации XB(F)Q VII GB(JB) T, размер: 10 мм x 80 мм, 11 мм x 80 мм, 12 мм x 80 мм, 13 мм x 80 мм, 14 мм x 80 мм, 16 мм x 80 мм, 18 мм x 80 мм, 10 мм x 120 мм, 11 мм x 120 мм, 12 мм x 120 мм, 13 мм x 120 мм, 14 мм x 120 мм, 16 мм x 120 мм, 18 мм x 120 мм, 10 мм x 160 мм, 11 мм x 160 мм, 12 мм x 160 мм, 13 мм x 160 мм, 14 мм x 160 мм, 16 мм x 160 мм, 18 мм x 160 мм – от 1 до 2 шт. (при необходимости);
- Аугмент большеберцовый XB(F)Q V JC(L) T левый, размер #2, толщина: 5 мм, 10 мм, 15 мм – 1 шт. (при необходимости);

- Аугмент большеберцовый XB(F)Q V JC(R) T правый, размер #2, толщина: 5 мм, 10 мм, 15 мм – 1 шт. (при необходимости);
- Конус большеберцовый XB(F)Q VII JC T размер: #1, #2, #3, #4, толщина: 20 мм – 1 шт. (при необходимости);
- Аугмент бедренный дистальный XB(F)Q I GC(L) T левый, размер #5, толщина: 5 мм, 10 мм, 15 мм – 1 шт. (при необходимости);
- Аугмент бедренный дистальный XB(F)Q II GC(L) T левый, размер #5, толщина: 5 мм, 10 мм, 15 мм – 1 шт. (при необходимости);
- Аугмент бедренный задний универсальный XB(F)Q III GC T размер #5, толщина: 5 мм, 10 мм – от 1 до 2 шт. (при необходимости);
- Надколенник XFQ I BIS PE, размер: 28 мм x 8 мм, 30 мм x 9 мм, 34 мм x 9 мм – 1 шт. (при необходимости);
- Инструкция по применению – 1 шт.;

1870. Набор эндопротеза коленного сустава тотального RSK модель 358, в составе:
- Компонент бедренный XFQ IV GK(R) C правый, размер #5– 1 шт.;
- Вкладыш большеберцовый XFQ IV PD PE, размер #2, толщина: 18 мм – 1 шт.;
- Компонент большеберцовый XB(F)Q IV JP C, размер #2 – 1 шт.;
- Ножка прямая бесцементной фиксации XB(F)Q III GB(JB) T, размер: 10 мм x 40 мм, 11 мм x 40 мм, 12 мм x 40 мм, 13 мм x 40 мм, 14 мм x 40 мм, 16 мм x 40 мм, 18 мм x 40 мм, 10 мм x 80 мм, 11 мм x 80 мм, 12 мм x 80 мм, 13 мм x 80 мм, 14 мм x 80 мм, 16 мм x 80 мм, 18 мм x 80 мм, 10 мм x 120 мм, 11 мм x 120 мм, 12 мм x 120 мм, 13 мм x 120 мм, 14 мм x 120 мм, 16 мм x 120 мм, 18 мм x 120 мм – от 1 до 2 шт. (при необходимости);
- Ножка изогнутая бесцементной фиксации XB(F)Q VI GB(JB) T, размер: 10 мм x 80 мм, 11 мм x 80 мм, 12 мм x 80 мм, 13 мм x 80 мм, 14 мм x 80 мм, 16 мм x 80 мм, 18 мм x 80 мм, 10 мм x 120 мм, 11 мм x 120 мм, 12 мм x 120 мм, 13 мм x 120 мм, 14 мм x 120 мм, 16 мм x 120 мм, 18 мм x 120 мм, 10 мм x 160 мм, 11 мм x 160 мм, 12 мм x 160 мм, 13 мм x 160 мм, 14 мм x 160 мм, 16 мм x 160 мм, 18 мм x 160 мм – от 1 до 2 шт. (при необходимости);
- Ножка изогнутая бесцементной фиксации XB(F)Q VII GB(JB) T, размер: 10 мм x 80 мм, 11 мм x 80 мм, 12 мм x 80 мм, 13 мм x 80 мм, 14 мм x 80 мм, 16 мм x 80 мм, 18 мм x 80 мм, 10 мм x 120 мм, 11 мм x 120 мм, 12 мм x 120 мм, 13 мм x 120 мм, 14 мм x 120 мм, 16 мм x 120 мм, 18 мм x 120 мм, 10 мм x 160 мм, 11 мм x 160 мм, 12 мм x 160 мм, 13 мм x 160 мм, 14 мм x 160 мм, 16 мм x 160 мм, 18 мм x 160 мм – от 1 до 2 шт. (при необходимости);
- Аугмент большеберцовый XB(F)Q V JC(L) T левый, размер #2, толщина: 5 мм, 10 мм, 15 мм – 1 шт. (при необходимости);
- Аугмент большеберцовый XB(F)Q V JC(R) T правый, размер #2, толщина: 5 мм, 10 мм, 15 мм – 1 шт. (при необходимости);
- Конус большеберцовый XB(F)Q VII JC T размер: #1, #2, #3, #4, толщина: 20 мм – 1 шт. (при необходимости);
- Аугмент бедренный дистальный XB(F)Q I GC(R) T правый, размер #5, толщина: 5 мм, 10 мм, 15 мм – 1 шт. (при необходимости);
- Аугмент бедренный дистальный XB(F)Q II GC(R) T правый, размер #5, толщина: 5 мм, 10 мм, 15 мм – 1 шт. (при необходимости);
- Аугмент бедренный задний универсальный XB(F)Q III GC T размер #5, толщина: 5 мм, 10 мм – от 1 до 2 шт. (при необходимости);
- Надколенник XFQ I BIS PE, размер: 28 мм x 8 мм, 30 мм x 9 мм, 34 мм x 9 мм – 1 шт. (при необходимости);
- Инструкция по применению – 1 шт.;

1871. Набор эндопротеза коленного сустава тотального RSK модель 359, в составе:
- Компонент бедренный XFQ IV GK(L) C левый, размер #5– 1 шт.;
- Вкладыш большеберцовый XFQ IV PD PE, размер #2, толщина: 20 мм – 1 шт.;
- Компонент большеберцовый XB(F)Q IV JP C, размер #2 – 1 шт.;
- Ножка прямая бесцементной фиксации XB(F)Q III GB(JB) T, размер: 10 мм x 40 мм, 11 мм x 40 мм, 12 мм x 40 мм, 13 мм x 40 мм, 14 мм x 40 мм, 16 мм x 40 мм, 18 мм x 40 мм, 10 мм x 80 мм, 11 мм x 80 мм, 12 мм x 80 мм, 13 мм x 80 мм, 14 мм x 80 мм, 16 мм x 80 мм, 18 мм x 80 мм, 10 мм x 120 мм, 11 мм x 120 мм, 12 мм x 120 мм, 13 мм x 120 мм, 14 мм x 120 мм, 16 мм x 120 мм, 18 мм x 120 мм – от 1 до 2 шт. (при необходимости);
- Ножка изогнутая бесцементной фиксации XB(F)Q VI GB(JB) T, размер: 10 мм x 80 мм, 11 мм x 80 мм, 12 мм x 80 мм, 13 мм x 80 мм, 14 мм x 80 мм, 16 мм x 80 мм, 18 мм x 80 мм, 10 мм x 120 мм, 11 мм x 120 мм, 12 мм x 120 мм, 13 мм x 120 мм, 14 мм x 120 мм, 16 мм x 120 мм, 18 мм x 120 мм, 10 мм x 160 мм, 11 мм x 160 мм, 12 мм x 160 мм, 13 мм x 160 мм, 14 мм x 160 мм, 16 мм x 160 мм, 18 мм x 160 мм – от 1 до 2 шт. (при необходимости);

- Ножка изогнутая бесцементной фиксации XB(F)Q VII GB(JB) T, размер: 10 мм х 80 мм, 11 мм х 80 мм, 12 мм х 80 мм, 13 мм х 80 мм, 14 мм х 80 мм, 16 мм х 80 мм, 18 мм х 80 мм, 10 мм х 120 мм, 11 мм х 120 мм, 12 мм х 120 мм, 13 мм х 120 мм, 14 мм х 120 мм, 16 мм х 120 мм, 18 мм х 120 мм, 10 мм х 160 мм, 11 мм х 160 мм, 12 мм х 160 мм, 13 мм х 160 мм, 14 мм х 160 мм, 16 мм х 160 мм, 18 мм х 160 мм – от 1 до 2 шт. (при необходимости);
- Аугмент большеберцовый XB(F)Q V JC(L) T левый, размер #2, толщина: 5 мм, 10 мм, 15 мм – 1 шт. (при необходимости);
- Аугмент большеберцовый XB(F)Q V JC(R) T правый, размер #2, толщина: 5 мм, 10 мм, 15 мм – 1 шт. (при необходимости);
- Конус большеберцовый XB(F)Q VII JC T размер: #1, #2, #3, #4, толщина: 20 мм – 1 шт. (при необходимости);
- Аугмент бедренный дистальный XB(F)Q I GC(L) T левый, размер #5, толщина: 5 мм, 10 мм, 15 мм – 1 шт. (при необходимости);
- Аугмент бедренный дистальный XB(F)Q II GC(L) T левый, размер #5, толщина: 5 мм, 10 мм, 15 мм – 1 шт. (при необходимости);
- Аугмент бедренный задний универсальный XB(F)Q III GC T размер #5, толщина: 5 мм, 10 мм – от 1 до 2 шт. (при необходимости);
- Надколенник XFQ I BIS PE, размер: 28 мм х 8 мм, 30 мм х 9 мм, 34 мм х 9 мм – 1 шт. (при необходимости);
- Инструкция по применению – 1 шт.;

1872. Набор эндопротеза коленного сустава тотального RSK модель 360, в составе:
- Компонент бедренный XFQ IV GK(R) C правый, размер #5– 1 шт.;
- Вкладыш большеберцовый XFQ IV PD PE, размер #2, толщина: 20 мм – 1 шт.;
- Компонент большеберцовый XB(F)Q IV JP C, размер #2 – 1 шт.;
- Ножка прямая бесцементной фиксации XB(F)Q III GB(JB) T, размер: 10 мм х 40 мм, 11 мм х 40 мм, 12 мм х 40 мм, 13 мм х 40 мм, 14 мм х 40 мм, 16 мм х 40 мм, 18 мм х 40 мм, 10 мм х 80 мм, 11 мм х 80 мм, 12 мм х 80 мм, 13 мм х 80 мм, 14 мм х 80 мм, 16 мм х 80 мм, 18 мм х 80 мм, 10 мм х 120 мм, 11 мм х 120 мм, 12 мм х 120 мм, 13 мм х 120 мм, 14 мм х 120 мм, 16 мм х 120 мм, 18 мм х 120 мм – от 1 до 2 шт. (при необходимости);
- Ножка изогнутая бесцементной фиксации XB(F)Q VI GB(JB) T, размер: 10 мм х 80 мм, 11 мм х 80 мм, 12 мм х 80 мм, 13 мм х 80 мм, 14 мм х 80 мм, 16 мм х 80 мм, 18 мм х 80 мм, 10 мм х 120 мм, 11 мм х 120 мм, 12 мм х 120 мм, 13 мм х 120 мм, 14 мм х 120 мм, 16 мм х 120 мм, 18 мм х 120 мм, 10 мм х 160 мм, 11 мм х 160 мм, 12 мм х 160 мм, 13 мм х 160 мм, 14 мм х 160 мм, 16 мм х 160 мм, 18 мм х 160 мм – от 1 до 2 шт. (при необходимости);
- Ножка изогнутая бесцементной фиксации XB(F)Q VII GB(JB) T, размер: 10 мм х 80 мм, 11 мм х 80 мм, 12 мм х 80 мм, 13 мм х 80 мм, 14 мм х 80 мм, 16 мм х 80 мм, 18 мм х 80 мм, 10 мм х 120 мм, 11 мм х 120 мм, 12 мм х 120 мм, 13 мм х 120 мм, 14 мм х 120 мм, 16 мм х 120 мм, 18 мм х 120 мм, 10 мм х 160 мм, 11 мм х 160 мм, 12 мм х 160 мм, 13 мм х 160 мм, 14 мм х 160 мм, 16 мм х 160 мм, 18 мм х 160 мм – от 1 до 2 шт. (при необходимости);
- Аугмент большеберцовый XB(F)Q V JC(L) T левый, размер #2, толщина: 5 мм, 10 мм, 15 мм – 1 шт. (при необходимости);
- Аугмент большеберцовый XB(F)Q V JC(R) T правый, размер #2, толщина: 5 мм, 10 мм, 15 мм – 1 шт. (при необходимости);
- Конус большеберцовый XB(F)Q VII JC T размер: #1, #2, #3, #4, толщина: 20 мм – 1 шт. (при необходимости);
- Аугмент бедренный дистальный XB(F)Q I GC(R) T правый, размер #5, толщина: 5 мм, 10 мм, 15 мм – 1 шт. (при необходимости);
- Аугмент бедренный дистальный XB(F)Q II GC(R) T правый, размер #5, толщина: 5 мм, 10 мм, 15 мм – 1 шт. (при необходимости);
- Аугмент бедренный задний универсальный XB(F)Q III GC T размер #5, толщина: 5 мм, 10 мм – от 1 до 2 шт. (при необходимости);
- Надколенник XFQ I BIS PE, размер: 28 мм х 8 мм, 30 мм х 9 мм, 34 мм х 9 мм – 1 шт. (при необходимости);
- Инструкция по применению – 1 шт.;

1873. Набор эндопротеза коленного сустава тотального RSK модель 361, в составе:
- Компонент бедренный XFQ IV GK(L) C левый, размер #5– 1 шт.;
- Вкладыш большеберцовый XFQ IV PD PE, размер #2, толщина: 10 мм – 1 шт.;
- Компонент большеберцовый XB(F)Q IV JP C, размер #3 – 1 шт.;
- Ножка прямая бесцементной фиксации XB(F)Q III GB(JB) T, размер: 10 мм х 40 мм, 11 мм х 40 мм, 12 мм х 40 мм, 13 мм х 40 мм, 14 мм х 40 мм, 16 мм х 40 мм, 18 мм х 40 мм, 10 мм х 80 мм, 11 мм х 80 мм, 12 мм х 80 мм,

13 мм х 80 мм, 14 мм х 80 мм, 16 мм х 80 мм, 18 мм х 80 мм, 10 мм х 120 мм, 11 мм х 120 мм, 12 мм х 120 мм, 13 мм х 120 мм, 14 мм х 120 мм, 16 мм х 120 мм, 18 мм х 120 мм – от 1 до 2 шт. (при необходимости);
- Ножка изогнутая бесцементной фиксации XB(F)Q VI GB(JB) T, размер: 10 мм х 80 мм, 11 мм х 80 мм, 12 мм х 80 мм, 13 мм х 80 мм, 14 мм х 80 мм, 16 мм х 80 мм, 18 мм х 80 мм, 10 мм х 120 мм, 11 мм х 120 мм, 12 мм х 120 мм, 13 мм х 120 мм, 14 мм х 120 мм, 16 мм х 120 мм, 18 мм х 120 мм, 10 мм х 160 мм, 11 мм х 160 мм, 12 мм х 160 мм, 13 мм х 160 мм, 14 мм х 160 мм, 16 мм х 160 мм, 18 мм х 160 мм – от 1 до 2 шт. (при необходимости);
- Ножка изогнутая бесцементной фиксации XB(F)Q VII GB(JB) T, размер: 10 мм х 80 мм, 11 мм х 80 мм, 12 мм х 80 мм, 13 мм х 80 мм, 14 мм х 80 мм, 16 мм х 80 мм, 18 мм х 80 мм, 10 мм х 120 мм, 11 мм х 120 мм, 12 мм х 120 мм, 13 мм х 120 мм, 14 мм х 120 мм, 16 мм х 120 мм, 18 мм х 120 мм, 10 мм х 160 мм, 11 мм х 160 мм, 12 мм х 160 мм, 13 мм х 160 мм, 14 мм х 160 мм, 16 мм х 160 мм, 18 мм х 160 мм – от 1 до 2 шт. (при необходимости);
- Аугмент большеберцовый XB(F)Q V JC(L) T левый, размер #3, толщина: 5 мм, 10 мм, 15 мм – 1 шт. (при необходимости);
- Аугмент большеберцовый XB(F)Q V JC(R) T правый, размер #3, толщина: 5 мм, 10 мм, 15 мм – 1 шт. (при необходимости);
- Конус большеберцовый XB(F)Q VII JC T размер: #1, #2, #3, #4, толщина: 20 мм – 1 шт. (при необходимости);
- Аугмент бедренный дистальный XB(F)Q I GC(L) T левый, размер #5, толщина: 5 мм, 10 мм, 15 мм – 1 шт. (при необходимости);
- Аугмент бедренный дистальный XB(F)Q II GC(L) T левый, размер #5, толщина: 5 мм, 10 мм, 15 мм – 1 шт. (при необходимости);
- Аугмент бедренный задний универсальный XB(F)Q III GC T размер #5, толщина: 5 мм, 10 мм – от 1 до 2 шт. (при необходимости);
- Надколенник XFQ I BIS PE, размер: 28 мм х 8 мм, 30 мм х 9 мм, 34 мм х 9 мм – 1 шт. (при необходимости);
- Инструкция по применению – 1 шт.;
1874. Набор эндопротеза коленного сустава тотального RSK модель 362, в составе:
- Компонент бедренный XFQ IV GK(R) C правый, размер #5– 1 шт.;
- Вкладыш большеберцовый XFQ IV PD PE, размер #2, толщина: 10 мм – 1 шт.;
- Компонент большеберцовый XB(F)Q IV JP C, размер #3 – 1 шт.;
- Ножка прямая бесцементной фиксации XB(F)Q III GB(JB) T, размер: 10 мм х 40 мм, 11 мм х 40 мм, 12 мм х 40 мм, 13 мм х 40 мм, 14 мм х 40 мм, 16 мм х 40 мм, 18 мм х 40 мм, 10 мм х 80 мм, 11 мм х 80 мм, 12 мм х 80 мм, 13 мм х 80 мм, 14 мм х 80 мм, 16 мм х 80 мм, 18 мм х 80 мм, 10 мм х 120 мм, 11 мм х 120 мм, 12 мм х 120 мм, 13 мм х 120 мм, 14 мм х 120 мм, 16 мм х 120 мм, 18 мм х 120 мм – от 1 до 2 шт. (при необходимости);
- Ножка изогнутая бесцементной фиксации XB(F)Q VI GB(JB) T, размер: 10 мм х 80 мм, 11 мм х 80 мм, 12 мм х 80 мм, 13 мм х 80 мм, 14 мм х 80 мм, 16 мм х 80 мм, 18 мм х 80 мм, 10 мм х 120 мм, 11 мм х 120 мм, 12 мм х 120 мм, 13 мм х 120 мм, 14 мм х 120 мм, 16 мм х 120 мм, 18 мм х 120 мм, 10 мм х 160 мм, 11 мм х 160 мм, 12 мм х 160 мм, 13 мм х 160 мм, 14 мм х 160 мм, 16 мм х 160 мм, 18 мм х 160 мм – от 1 до 2 шт. (при необходимости);
- Ножка изогнутая бесцементной фиксации XB(F)Q VII GB(JB) T, размер: 10 мм х 80 мм, 11 мм х 80 мм, 12 мм х 80 мм, 13 мм х 80 мм, 14 мм х 80 мм, 16 мм х 80 мм, 18 мм х 80 мм, 10 мм х 120 мм, 11 мм х 120 мм, 12 мм х 120 мм, 13 мм х 120 мм, 14 мм х 120 мм, 16 мм х 120 мм, 18 мм х 120 мм, 10 мм х 160 мм, 11 мм х 160 мм, 12 мм х 160 мм, 13 мм х 160 мм, 14 мм х 160 мм, 16 мм х 160 мм, 18 мм х 160 мм – от 1 до 2 шт. (при необходимости);
- Аугмент большеберцовый XB(F)Q V JC(L) T левый, размер #3, толщина: 5 мм, 10 мм, 15 мм – 1 шт. (при необходимости);
- Аугмент большеберцовый XB(F)Q V JC(R) T правый, размер #3, толщина: 5 мм, 10 мм, 15 мм – 1 шт. (при необходимости);
- Конус большеберцовый XB(F)Q VII JC T размер: #1, #2, #3, #4, толщина: 20 мм – 1 шт. (при необходимости);
- Аугмент бедренный дистальный XB(F)Q I GC(R) T правый, размер #5, толщина: 5 мм, 10 мм, 15 мм – 1 шт. (при необходимости);
- Аугмент бедренный дистальный XB(F)Q II GC(R) T правый, размер #5, толщина: 5 мм, 10 мм, 15 мм – 1 шт. (при необходимости);
- Аугмент бедренный задний универсальный XB(F)Q III GC T размер #5, толщина: 5 мм, 10 мм – от 1 до 2 шт. (при необходимости);
- Надколенник XFQ I BIS PE, размер: 28 мм х 8 мм, 30 мм х 9 мм, 34 мм х 9 мм – 1 шт. (при необходимости);
- Инструкция по применению – 1 шт.;
1875. Набор эндопротеза коленного сустава тотального RSK модель 363, в составе:

- Компонент бедренный XFQ IV GK(L) C левый, размер #5– 1 шт.;
- Вкладыш большеберцовый XFQ IV PD PE, размер #2, толщина: 12 мм – 1 шт.;
- Компонент большеберцовый XB(F)Q IV JP C, размер #3 – 1 шт.;
- Ножка прямая бесцементной фиксации XB(F)Q III GB(JB) T, размер: 10 мм x 40 мм, 11 мм x 40 мм, 12 мм x 40 мм, 13 мм x 40 мм, 14 мм x 40 мм, 16 мм x 40 мм, 18 мм x 40 мм, 10 мм x 80 мм, 11 мм x 80 мм, 12 мм x 80 мм, 13 мм x 80 мм, 14 мм x 80 мм, 16 мм x 80 мм, 18 мм x 80 мм, 10 мм x 120 мм, 11 мм x 120 мм, 12 мм x 120 мм, 13 мм x 120 мм, 14 мм x 120 мм, 16 мм x 120 мм, 18 мм x 120 мм – от 1 до 2 шт. (при необходимости);
- Ножка изогнутая бесцементной фиксации XB(F)Q VI GB(JB) T, размер: 10 мм x 80 мм, 11 мм x 80 мм, 12 мм x 80 мм, 13 мм x 80 мм, 14 мм x 80 мм, 16 мм x 80 мм, 18 мм x 80 мм, 10 мм x 120 мм, 11 мм x 120 мм, 12 мм x 120 мм, 13 мм x 120 мм, 14 мм x 120 мм, 16 мм x 120 мм, 18 мм x 120 мм, 10 мм x 160 мм, 11 мм x 160 мм, 12 мм x 160 мм, 13 мм x 160 мм, 14 мм x 160 мм, 16 мм x 160 мм, 18 мм x 160 мм – от 1 до 2 шт. (при необходимости);
- Ножка изогнутая бесцементной фиксации XB(F)Q VII GB(JB) T, размер: 10 мм x 80 мм, 11 мм x 80 мм, 12 мм x 80 мм, 13 мм x 80 мм, 14 мм x 80 мм, 16 мм x 80 мм, 18 мм x 80 мм, 10 мм x 120 мм, 11 мм x 120 мм, 12 мм x 120 мм, 13 мм x 120 мм, 14 мм x 120 мм, 16 мм x 120 мм, 18 мм x 120 мм, 10 мм x 160 мм, 11 мм x 160 мм, 12 мм x 160 мм, 13 мм x 160 мм, 14 мм x 160 мм, 16 мм x 160 мм, 18 мм x 160 мм – от 1 до 2 шт. (при необходимости);
- Аугмент большеберцовый XB(F)Q V JC(L) T левый, размер #3, толщина: 5 мм, 10 мм, 15 мм – 1 шт. (при необходимости);
- Аугмент большеберцовый XB(F)Q V JC(R) T правый, размер #3, толщина: 5 мм, 10 мм, 15 мм – 1 шт. (при необходимости);
- Конус большеберцовый XB(F)Q VII JC T размер: #1, #2, #3, #4, толщина: 20 мм – 1 шт. (при необходимости);
- Аугмент бедренный дистальный XB(F)Q I GC(L) T левый, размер #5, толщина: 5 мм, 10 мм, 15 мм – 1 шт. (при необходимости);
- Аугмент бедренный дистальный XB(F)Q II GC(L) T левый, размер #5, толщина: 5 мм, 10 мм, 15 мм – 1 шт. (при необходимости);
- Аугмент бедренный задний универсальный XB(F)Q III GC T размер #5, толщина: 5 мм, 10 мм – от 1 до 2 шт. (при необходимости);
- Надколенник XFQ I BIS PE, размер: 28 мм x 8 мм, 30 мм x 9 мм, 34 мм x 9 мм – 1 шт. (при необходимости);
- Инструкция по применению – 1 шт.;

1876. Набор эндопротеза коленного сустава тотального RSK модель 364, в составе:
- Компонент бедренный XFQ IV GK(R) C правый, размер #5– 1 шт.;
- Вкладыш большеберцовый XFQ IV PD PE, размер #2, толщина: 12 мм – 1 шт.;
- Компонент большеберцовый XB(F)Q IV JP C, размер #3 – 1 шт.;
- Ножка прямая бесцементной фиксации XB(F)Q III GB(JB) T, размер: 10 мм x 40 мм, 11 мм x 40 мм, 12 мм x 40 мм, 13 мм x 40 мм, 14 мм x 40 мм, 16 мм x 40 мм, 18 мм x 40 мм, 10 мм x 80 мм, 11 мм x 80 мм, 12 мм x 80 мм, 13 мм x 80 мм, 14 мм x 80 мм, 16 мм x 80 мм, 18 мм x 80 мм, 10 мм x 120 мм, 11 мм x 120 мм, 12 мм x 120 мм, 13 мм x 120 мм, 14 мм x 120 мм, 16 мм x 120 мм, 18 мм x 120 мм – от 1 до 2 шт. (при необходимости);
- Ножка изогнутая бесцементной фиксации XB(F)Q VI GB(JB) T, размер: 10 мм x 80 мм, 11 мм x 80 мм, 12 мм x 80 мм, 13 мм x 80 мм, 14 мм x 80 мм, 16 мм x 80 мм, 18 мм x 80 мм, 10 мм x 120 мм, 11 мм x 120 мм, 12 мм x 120 мм, 13 мм x 120 мм, 14 мм x 120 мм, 16 мм x 120 мм, 18 мм x 120 мм, 10 мм x 160 мм, 11 мм x 160 мм, 12 мм x 160 мм, 13 мм x 160 мм, 14 мм x 160 мм, 16 мм x 160 мм, 18 мм x 160 мм – от 1 до 2 шт. (при необходимости);
- Ножка изогнутая бесцементной фиксации XB(F)Q VII GB(JB) T, размер: 10 мм x 80 мм, 11 мм x 80 мм, 12 мм x 80 мм, 13 мм x 80 мм, 14 мм x 80 мм, 16 мм x 80 мм, 18 мм x 80 мм, 10 мм x 120 мм, 11 мм x 120 мм, 12 мм x 120 мм, 13 мм x 120 мм, 14 мм x 120 мм, 16 мм x 120 мм, 18 мм x 120 мм, 10 мм x 160 мм, 11 мм x 160 мм, 12 мм x 160 мм, 13 мм x 160 мм, 14 мм x 160 мм, 16 мм x 160 мм, 18 мм x 160 мм – от 1 до 2 шт. (при необходимости);
- Аугмент большеберцовый XB(F)Q V JC(L) T левый, размер #3, толщина: 5 мм, 10 мм, 15 мм – 1 шт. (при необходимости);
- Аугмент большеберцовый XB(F)Q V JC(R) T правый, размер #3, толщина: 5 мм, 10 мм, 15 мм – 1 шт. (при необходимости);
- Конус большеберцовый XB(F)Q VII JC T размер: #1, #2, #3, #4, толщина: 20 мм – 1 шт. (при необходимости);
- Аугмент бедренный дистальный XB(F)Q I GC(R) T правый, размер #5, толщина: 5 мм, 10 мм, 15 мм – 1 шт. (при необходимости);
- Аугмент бедренный дистальный XB(F)Q II GC(R) T правый, размер #5, толщина: 5 мм, 10 мм, 15 мм – 1 шт. (при необходимости);

- Аугмент бедренный задний универсальный XB(F)Q III GC T размер #5, толщина: 5 мм, 10 мм – от 1 до 2 шт. (при необходимости);
- Надколенник XFQ I BIS PE, размер: 28 мм х 8 мм, 30 мм х 9 мм, 34 мм х 9 мм – 1 шт. (при необходимости);
- Инструкция по применению – 1 шт.;
1877. Набор эндопротеза коленного сустава тотального RSK модель 365, в составе:
- Компонент бедренный XFQ IV GK(L) C левый, размер #5– 1 шт.;
- Вкладыш большеберцовый XFQ IV PD PE, размер #2, толщина: 14 мм – 1 шт.;
- Компонент большеберцовый XB(F)Q IV JP C, размер #3 – 1 шт.;
- Ножка прямая бесцементной фиксации XB(F)Q III GB(JB) T, размер: 10 мм х 40 мм, 11 мм х 40 мм, 12 мм х 40 мм, 13 мм х 40 мм, 14 мм х 40 мм, 16 мм х 40 мм, 18 мм х 40 мм, 10 мм х 80 мм, 11 мм х 80 мм, 12 мм х 80 мм, 13 мм х 80 мм, 14 мм х 80 мм, 16 мм х 80 мм, 18 мм х 80 мм, 10 мм х 120 мм, 11 мм х 120 мм, 12 мм х 120 мм, 13 мм х 120 мм, 14 мм х 120 мм, 16 мм х 120 мм, 18 мм х 120 мм – от 1 до 2 шт. (при необходимости);
- Ножка изогнутая бесцементной фиксации XB(F)Q VI GB(JB) T, размер: 10 мм х 80 мм, 11 мм х 80 мм, 12 мм х 80 мм, 13 мм х 80 мм, 14 мм х 80 мм, 16 мм х 80 мм, 18 мм х 80 мм, 10 мм х 120 мм, 11 мм х 120 мм, 12 мм х 120 мм, 13 мм х 120 мм, 14 мм х 120 мм, 16 мм х 120 мм, 18 мм х 120 мм, 10 мм х 160 мм, 11 мм х 160 мм, 12 мм х 160 мм, 13 мм х 160 мм, 14 мм х 160 мм, 16 мм х 160 мм, 18 мм х 160 мм – от 1 до 2 шт. (при необходимости);
- Ножка изогнутая бесцементной фиксации XB(F)Q VII GB(JB) T, размер: 10 мм х 80 мм, 11 мм х 80 мм, 12 мм х 80 мм, 13 мм х 80 мм, 14 мм х 80 мм, 16 мм х 80 мм, 18 мм х 80 мм, 10 мм х 120 мм, 11 мм х 120 мм, 12 мм х 120 мм, 13 мм х 120 мм, 14 мм х 120 мм, 16 мм х 120 мм, 18 мм х 120 мм, 10 мм х 160 мм, 11 мм х 160 мм, 12 мм х 160 мм, 13 мм х 160 мм, 14 мм х 160 мм, 16 мм х 160 мм, 18 мм х 160 мм – от 1 до 2 шт. (при необходимости);
- Аугмент большеберцовый XB(F)Q V JC(L) T левый, размер #3, толщина: 5 мм, 10 мм, 15 мм – 1 шт. (при необходимости);
- Аугмент большеберцовый XB(F)Q V JC(R) T правый, размер #3, толщина: 5 мм, 10 мм, 15 мм – 1 шт. (при необходимости);
- Конус большеберцовый XB(F)Q VII JC T размер: #1, #2, #3, #4, толщина: 20 мм – 1 шт. (при необходимости);
- Аугмент бедренный дистальный XB(F)Q I GC(L) T левый, размер #5, толщина: 5 мм, 10 мм, 15 мм – 1 шт. (при необходимости);
- Аугмент бедренный дистальный XB(F)Q II GC(L) T левый, размер #5, толщина: 5 мм, 10 мм, 15 мм – 1 шт. (при необходимости);
- Аугмент бедренный задний универсальный XB(F)Q III GC T размер #5, толщина: 5 мм, 10 мм – от 1 до 2 шт. (при необходимости);
- Надколенник XFQ I BIS PE, размер: 28 мм х 8 мм, 30 мм х 9 мм, 34 мм х 9 мм – 1 шт. (при необходимости);
- Инструкция по применению – 1 шт.;
1878. Набор эндопротеза коленного сустава тотального RSK модель 366, в составе:
- Компонент бедренный XFQ IV GK(R) C правый, размер #5– 1 шт.;
- Вкладыш большеберцовый XFQ IV PD PE, размер #2, толщина: 14 мм – 1 шт.;
- Компонент большеберцовый XB(F)Q IV JP C, размер #3 – 1 шт.;
- Ножка прямая бесцементной фиксации XB(F)Q III GB(JB) T, размер: 10 мм х 40 мм, 11 мм х 40 мм, 12 мм х 40 мм, 13 мм х 40 мм, 14 мм х 40 мм, 16 мм х 40 мм, 18 мм х 40 мм, 10 мм х 80 мм, 11 мм х 80 мм, 12 мм х 80 мм, 13 мм х 80 мм, 14 мм х 80 мм, 16 мм х 80 мм, 18 мм х 80 мм, 10 мм х 120 мм, 11 мм х 120 мм, 12 мм х 120 мм, 13 мм х 120 мм, 14 мм х 120 мм, 16 мм х 120 мм, 18 мм х 120 мм – от 1 до 2 шт. (при необходимости);
- Ножка изогнутая бесцементной фиксации XB(F)Q VI GB(JB) T, размер: 10 мм х 80 мм, 11 мм х 80 мм, 12 мм х 80 мм, 13 мм х 80 мм, 14 мм х 80 мм, 16 мм х 80 мм, 18 мм х 80 мм, 10 мм х 120 мм, 11 мм х 120 мм, 12 мм х 120 мм, 13 мм х 120 мм, 14 мм х 120 мм, 16 мм х 120 мм, 18 мм х 120 мм, 10 мм х 160 мм, 11 мм х 160 мм, 12 мм х 160 мм, 13 мм х 160 мм, 14 мм х 160 мм, 16 мм х 160 мм, 18 мм х 160 мм – от 1 до 2 шт. (при необходимости);
- Ножка изогнутая бесцементной фиксации XB(F)Q VII GB(JB) T, размер: 10 мм х 80 мм, 11 мм х 80 мм, 12 мм х 80 мм, 13 мм х 80 мм, 14 мм х 80 мм, 16 мм х 80 мм, 18 мм х 80 мм, 10 мм х 120 мм, 11 мм х 120 мм, 12 мм х 120 мм, 13 мм х 120 мм, 14 мм х 120 мм, 16 мм х 120 мм, 18 мм х 120 мм, 10 мм х 160 мм, 11 мм х 160 мм, 12 мм х 160 мм, 13 мм х 160 мм, 14 мм х 160 мм, 16 мм х 160 мм, 18 мм х 160 мм – от 1 до 2 шт. (при необходимости);
- Аугмент большеберцовый XB(F)Q V JC(L) T левый, размер #3, толщина: 5 мм, 10 мм, 15 мм – 1 шт. (при необходимости);
- Аугмент большеберцовый XB(F)Q V JC(R) T правый, размер #3, толщина: 5 мм, 10 мм, 15 мм – 1 шт. (при необходимости);

- Конус большеберцовый XB(F)Q VII JC T размер: #1, #2, #3, #4, толщина: 20 мм – 1 шт. (при необходимости);
- Аугмент бедренный дистальный XB(F)Q I GC(R) T правый, размер #5, толщина: 5 мм, 10 мм, 15 мм – 1 шт. (при необходимости);
- Аугмент бедренный дистальный XB(F)Q II GC(R) T правый, размер #5, толщина: 5 мм, 10 мм, 15 мм – 1 шт. (при необходимости);
- Аугмент бедренный задний универсальный XB(F)Q III GC T размер #5, толщина: 5 мм, 10 мм – от 1 до 2 шт. (при необходимости);
- Надколенник XFQ I BIS PE, размер: 28 мм x 8 мм, 30 мм x 9 мм, 34 мм x 9 мм – 1 шт. (при необходимости);
- Инструкция по применению – 1 шт.;
1879. Набор эндопротеза коленного сустава тотального RSK модель 367, в составе:
- Компонент бедренный XFQ IV GK(L) C левый, размер #5– 1 шт.;
- Вкладыш большеберцовый XFQ IV PD PE, размер #2, толщина: 16 мм – 1 шт.;
- Компонент большеберцовый XB(F)Q IV JP C, размер #3 – 1 шт.;
- Ножка прямая бесцементной фиксации XB(F)Q III GB(JB) T, размер: 10 мм x 40 мм, 11 мм x 40 мм, 12 мм x 40 мм, 13 мм x 40 мм, 14 мм x 40 мм, 16 мм x 40 мм, 18 мм x 40 мм, 10 мм x 80 мм, 11 мм x 80 мм, 12 мм x 80 мм, 13 мм x 80 мм, 14 мм x 80 мм, 16 мм x 80 мм, 18 мм x 80 мм, 10 мм x 120 мм, 11 мм x 120 мм, 12 мм x 120 мм, 13 мм x 120 мм, 14 мм x 120 мм, 16 мм x 120 мм, 18 мм x 120 мм – от 1 до 2 шт. (при необходимости);
- Ножка изогнутая бесцементной фиксации XB(F)Q VI GB(JB) T, размер: 10 мм x 80 мм, 11 мм x 80 мм, 12 мм x 80 мм, 13 мм x 80 мм, 14 мм x 80 мм, 16 мм x 80 мм, 18 мм x 80 мм, 10 мм x 120 мм, 11 мм x 120 мм, 12 мм x 120 мм, 13 мм x 120 мм, 14 мм x 120 мм, 16 мм x 120 мм, 18 мм x 120 мм, 10 мм x 160 мм, 11 мм x 160 мм, 12 мм x 160 мм, 13 мм x 160 мм, 14 мм x 160 мм, 16 мм x 160 мм, 18 мм x 160 мм – от 1 до 2 шт. (при необходимости);
- Ножка изогнутая бесцементной фиксации XB(F)Q VII GB(JB) T, размер: 10 мм x 80 мм, 11 мм x 80 мм, 12 мм x 80 мм, 13 мм x 80 мм, 14 мм x 80 мм, 16 мм x 80 мм, 18 мм x 80 мм, 10 мм x 120 мм, 11 мм x 120 мм, 12 мм x 120 мм, 13 мм x 120 мм, 14 мм x 120 мм, 16 мм x 120 мм, 18 мм x 120 мм, 10 мм x 160 мм, 11 мм x 160 мм, 12 мм x 160 мм, 13 мм x 160 мм, 14 мм x 160 мм, 16 мм x 160 мм, 18 мм x 160 мм – от 1 до 2 шт. (при необходимости);
- Аугмент большеберцовый XB(F)Q V JC(L) T левый, размер #3, толщина: 5 мм, 10 мм, 15 мм – 1 шт. (при необходимости);
- Аугмент большеберцовый XB(F)Q V JC(R) T правый, размер #3, толщина: 5 мм, 10 мм, 15 мм – 1 шт. (при необходимости);
- Конус большеберцовый XB(F)Q VII JC T размер: #1, #2, #3, #4, толщина: 20 мм – 1 шт. (при необходимости);
- Аугмент бедренный дистальный XB(F)Q I GC(L) T левый, размер #5, толщина: 5 мм, 10 мм, 15 мм – 1 шт. (при необходимости);
- Аугмент бедренный дистальный XB(F)Q II GC(L) T левый, размер #5, толщина: 5 мм, 10 мм, 15 мм – 1 шт. (при необходимости);
- Аугмент бедренный задний универсальный XB(F)Q III GC T размер #5, толщина: 5 мм, 10 мм – от 1 до 2 шт. (при необходимости);
- Надколенник XFQ I BIS PE, размер: 28 мм x 8 мм, 30 мм x 9 мм, 34 мм x 9 мм – 1 шт. (при необходимости);
- Инструкция по применению – 1 шт.;
1880. Набор эндопротеза коленного сустава тотального RSK модель 368, в составе:
- Компонент бедренный XFQ IV GK(R) C правый, размер #5– 1 шт.;
- Вкладыш большеберцовый XFQ IV PD PE, размер #2, толщина: 16 мм – 1 шт.;
- Компонент большеберцовый XB(F)Q IV JP C, размер #3 – 1 шт.;
- Ножка прямая бесцементной фиксации XB(F)Q III GB(JB) T, размер: 10 мм x 40 мм, 11 мм x 40 мм, 12 мм x 40 мм, 13 мм x 40 мм, 14 мм x 40 мм, 16 мм x 40 мм, 18 мм x 40 мм, 10 мм x 80 мм, 11 мм x 80 мм, 12 мм x 80 мм, 13 мм x 80 мм, 14 мм x 80 мм, 16 мм x 80 мм, 18 мм x 80 мм, 10 мм x 120 мм, 11 мм x 120 мм, 12 мм x 120 мм, 13 мм x 120 мм, 14 мм x 120 мм, 16 мм x 120 мм, 18 мм x 120 мм – от 1 до 2 шт. (при необходимости);
- Ножка изогнутая бесцементной фиксации XB(F)Q VI GB(JB) T, размер: 10 мм x 80 мм, 11 мм x 80 мм, 12 мм x 80 мм, 13 мм x 80 мм, 14 мм x 80 мм, 16 мм x 80 мм, 18 мм x 80 мм, 10 мм x 120 мм, 11 мм x 120 мм, 12 мм x 120 мм, 13 мм x 120 мм, 14 мм x 120 мм, 16 мм x 120 мм, 18 мм x 120 мм, 10 мм x 160 мм, 11 мм x 160 мм, 12 мм x 160 мм, 13 мм x 160 мм, 14 мм x 160 мм, 16 мм x 160 мм, 18 мм x 160 мм – от 1 до 2 шт. (при необходимости);
- Ножка изогнутая бесцементной фиксации XB(F)Q VII GB(JB) T, размер: 10 мм x 80 мм, 11 мм x 80 мм, 12 мм x 80 мм, 13 мм x 80 мм, 14 мм x 80 мм, 16 мм x 80 мм, 18 мм x 80 мм, 10 мм x 120 мм, 11 мм x 120 мм, 12 мм x 120

мм, 13 мм х 120 мм, 14 мм х 120 мм, 16 мм х 120 мм, 18 мм х 120 мм, 10 мм х 160 мм, 11 мм х 160 мм, 12 мм х 160 мм, 13 мм х 160 мм, 14 мм х 160 мм, 16 мм х 160 мм, 18 мм х 160 мм – от 1 до 2 шт. (при необходимости);
- Аугмент большеберцовый XB(F)Q V JC(L) T левый, размер #3, толщина: 5 мм, 10 мм, 15 мм – 1 шт. (при необходимости);
- Аугмент большеберцовый XB(F)Q V JC(R) T правый, размер #3, толщина: 5 мм, 10 мм, 15 мм – 1 шт. (при необходимости);
- Конус большеберцовый XB(F)Q VII JC T размер: #1, #2, #3, #4, толщина: 20 мм – 1 шт. (при необходимости);
- Аугмент бедренный дистальный XB(F)Q I GC(R) T правый, размер #5, толщина: 5 мм, 10 мм, 15 мм – 1 шт. (при необходимости);
- Аугмент бедренный дистальный XB(F)Q II GC(R) T правый, размер #5, толщина: 5 мм, 10 мм, 15 мм – 1 шт. (при необходимости);
- Аугмент бедренный задний универсальный XB(F)Q III GC T размер #5, толщина: 5 мм, 10 мм – от 1 до 2 шт. (при необходимости);
- Надколенник XFQ I BIS PE, размер: 28 мм х 8 мм, 30 мм х 9 мм, 34 мм х 9 мм – 1 шт. (при необходимости);
- Инструкция по применению – 1 шт.;
1881. Набор эндопротеза коленного сустава тотального RSK модель 369, в составе:
- Компонент бедренный XFQ IV GK(L) C левый, размер #5– 1 шт.;
- Вкладыш большеберцовый XFQ IV PD PE, размер #2, толщина: 18 мм – 1 шт.;
- Компонент большеберцовый XB(F)Q IV JP C, размер #3 – 1 шт.;
- Ножка прямая бесцементной фиксации XB(F)Q III GB(JB) T, размер: 10 мм х 40 мм, 11 мм х 40 мм, 12 мм х 40 мм, 13 мм х 40 мм, 14 мм х 40 мм, 16 мм х 40 мм, 18 мм х 40 мм, 10 мм х 80 мм, 11 мм х 80 мм, 12 мм х 80 мм, 13 мм х 80 мм, 14 мм х 80 мм, 16 мм х 80 мм, 18 мм х 80 мм, 10 мм х 120 мм, 11 мм х 120 мм, 12 мм х 120 мм, 13 мм х 120 мм, 14 мм х 120 мм, 16 мм х 120 мм, 18 мм х 120 мм – от 1 до 2 шт. (при необходимости);
- Ножка изогнутая бесцементной фиксации XB(F)Q VI GB(JB) T, размер: 10 мм х 80 мм, 11 мм х 80 мм, 12 мм х 80 мм, 13 мм х 80 мм, 14 мм х 80 мм, 16 мм х 80 мм, 18 мм х 80 мм, 10 мм х 120 мм, 11 мм х 120 мм, 12 мм х 120 мм, 13 мм х 120 мм, 14 мм х 120 мм, 16 мм х 120 мм, 18 мм х 120 мм, 10 мм х 160 мм, 11 мм х 160 мм, 12 мм х 160 мм, 13 мм х 160 мм, 14 мм х 160 мм, 16 мм х 160 мм, 18 мм х 160 мм – от 1 до 2 шт. (при необходимости);
- Ножка изогнутая бесцементной фиксации XB(F)Q VII GB(JB) T, размер: 10 мм х 80 мм, 11 мм х 80 мм, 12 мм х 80 мм, 13 мм х 80 мм, 14 мм х 80 мм, 16 мм х 80 мм, 18 мм х 80 мм, 10 мм х 120 мм, 11 мм х 120 мм, 12 мм х 120 мм, 13 мм х 120 мм, 14 мм х 120 мм, 16 мм х 120 мм, 18 мм х 120 мм, 10 мм х 160 мм, 11 мм х 160 мм, 12 мм х 160 мм, 13 мм х 160 мм, 14 мм х 160 мм, 16 мм х 160 мм, 18 мм х 160 мм – от 1 до 2 шт. (при необходимости);
- Аугмент большеберцовый XB(F)Q V JC(L) T левый, размер #3, толщина: 5 мм, 10 мм, 15 мм – 1 шт. (при необходимости);
- Аугмент большеберцовый XB(F)Q V JC(R) T правый, размер #3, толщина: 5 мм, 10 мм, 15 мм – 1 шт. (при необходимости);
- Конус большеберцовый XB(F)Q VII JC T размер: #1, #2, #3, #4, толщина: 20 мм – 1 шт. (при необходимости);
- Аугмент бедренный дистальный XB(F)Q I GC(L) T левый, размер #5, толщина: 5 мм, 10 мм, 15 мм – 1 шт. (при необходимости);
- Аугмент бедренный дистальный XB(F)Q II GC(L) T левый, размер #5, толщина: 5 мм, 10 мм, 15 мм – 1 шт. (при необходимости);
- Аугмент бедренный задний универсальный XB(F)Q III GC T размер #5, толщина: 5 мм, 10 мм – от 1 до 2 шт. (при необходимости);
- Надколенник XFQ I BIS PE, размер: 28 мм х 8 мм, 30 мм х 9 мм, 34 мм х 9 мм – 1 шт. (при необходимости);
- Инструкция по применению – 1 шт.;
1882. Набор эндопротеза коленного сустава тотального RSK модель 370, в составе:
- Компонент бедренный XFQ IV GK(R) C правый, размер #5– 1 шт.;
- Вкладыш большеберцовый XFQ IV PD PE, размер #2, толщина: 18 мм – 1 шт.;
- Компонент большеберцовый XB(F)Q IV JP C, размер #3 – 1 шт.;
- Ножка прямая бесцементной фиксации XB(F)Q III GB(JB) T, размер: 10 мм х 40 мм, 11 мм х 40 мм, 12 мм х 40 мм, 13 мм х 40 мм, 14 мм х 40 мм, 16 мм х 40 мм, 18 мм х 40 мм, 10 мм х 80 мм, 11 мм х 80 мм, 12 мм х 80 мм, 13 мм х 80 мм, 14 мм х 80 мм, 16 мм х 80 мм, 18 мм х 80 мм, 10 мм х 120 мм, 11 мм х 120 мм, 12 мм х 120 мм, 13 мм х 120 мм, 14 мм х 120 мм, 16 мм х 120 мм, 18 мм х 120 мм – от 1 до 2 шт. (при необходимости);

- Ножка изогнутая бесцементной фиксации XB(F)Q VI GB(JB) T, размер: 10 мм х 80 мм, 11 мм х 80 мм, 12 мм х 80 мм, 13 мм х 80 мм, 14 мм х 80 мм, 16 мм х 80 мм, 18 мм х 80 мм, 10 мм х 120 мм, 11 мм х 120 мм, 12 мм х 120 мм, 13 мм х 120 мм, 14 мм х 120 мм, 16 мм х 120 мм, 18 мм х 120 мм, 10 мм х 160 мм, 11 мм х 160 мм, 12 мм х 160 мм, 13 мм х 160 мм, 14 мм х 160 мм, 16 мм х 160 мм, 18 мм х 160 мм – от 1 до 2 шт. (при необходимости);
- Ножка изогнутая бесцементной фиксации XB(F)Q VII GB(JB) T, размер: 10 мм х 80 мм, 11 мм х 80 мм, 12 мм х 80 мм, 13 мм х 80 мм, 14 мм х 80 мм, 16 мм х 80 мм, 18 мм х 80 мм, 10 мм х 120 мм, 11 мм х 120 мм, 12 мм х 120 мм, 13 мм х 120 мм, 14 мм х 120 мм, 16 мм х 120 мм, 18 мм х 120 мм, 10 мм х 160 мм, 11 мм х 160 мм, 12 мм х 160 мм, 13 мм х 160 мм, 14 мм х 160 мм, 16 мм х 160 мм, 18 мм х 160 мм – от 1 до 2 шт. (при необходимости);
- Аугмент большеберцовый XB(F)Q V JC(L) T левый, размер #3, толщина: 5 мм, 10 мм, 15 мм – 1 шт. (при необходимости);
- Аугмент большеберцовый XB(F)Q V JC(R) T правый, размер #3, толщина: 5 мм, 10 мм, 15 мм – 1 шт. (при необходимости);
- Конус большеберцовый XB(F)Q VII JC T размер: #1, #2, #3, #4, толщина: 20 мм – 1 шт. (при необходимости);
- Аугмент бедренный дистальный XB(F)Q I GC(R) T правый, размер #5, толщина: 5 мм, 10 мм, 15 мм – 1 шт. (при необходимости);
- Аугмент бедренный дистальный XB(F)Q II GC(R) T правый, размер #5, толщина: 5 мм, 10 мм, 15 мм – 1 шт. (при необходимости);
- Аугмент бедренный задний универсальный XB(F)Q III GC T размер #5, толщина: 5 мм, 10 мм – от 1 до 2 шт. (при необходимости);
- Надколенник XFQ I BIS PE, размер: 28 мм х 8 мм, 30 мм х 9 мм, 34 мм х 9 мм – 1 шт. (при необходимости);
- Инструкция по применению – 1 шт.;

1883. Набор эндопротеза коленного сустава тотального RSK модель 371, в составе:
- Компонент бедренный XFQ IV GK(L) C левый, размер #5– 1 шт.;
- Вкладыш большеберцовый XFQ IV PD PE, размер #2, толщина: 20 мм – 1 шт.;
- Компонент большеберцовый XB(F)Q IV JP C, размер #3 – 1 шт.;
- Ножка прямая бесцементной фиксации XB(F)Q III GB(JB) T, размер: 10 мм х 40 мм, 11 мм х 40 мм, 12 мм х 40 мм, 13 мм х 40 мм, 14 мм х 40 мм, 16 мм х 40 мм, 18 мм х 40 мм, 10 мм х 80 мм, 11 мм х 80 мм, 12 мм х 80 мм, 13 мм х 80 мм, 14 мм х 80 мм, 16 мм х 80 мм, 18 мм х 80 мм, 10 мм х 120 мм, 11 мм х 120 мм, 12 мм х 120 мм, 13 мм х 120 мм, 14 мм х 120 мм, 16 мм х 120 мм, 18 мм х 120 мм – от 1 до 2 шт. (при необходимости);
- Ножка изогнутая бесцементной фиксации XB(F)Q VI GB(JB) T, размер: 10 мм х 80 мм, 11 мм х 80 мм, 12 мм х 80 мм, 13 мм х 80 мм, 14 мм х 80 мм, 16 мм х 80 мм, 18 мм х 80 мм, 10 мм х 120 мм, 11 мм х 120 мм, 12 мм х 120 мм, 13 мм х 120 мм, 14 мм х 120 мм, 16 мм х 120 мм, 18 мм х 120 мм, 10 мм х 160 мм, 11 мм х 160 мм, 12 мм х 160 мм, 13 мм х 160 мм, 14 мм х 160 мм, 16 мм х 160 мм, 18 мм х 160 мм – от 1 до 2 шт. (при необходимости);
- Ножка изогнутая бесцементной фиксации XB(F)Q VII GB(JB) T, размер: 10 мм х 80 мм, 11 мм х 80 мм, 12 мм х 80 мм, 13 мм х 80 мм, 14 мм х 80 мм, 16 мм х 80 мм, 18 мм х 80 мм, 10 мм х 120 мм, 11 мм х 120 мм, 12 мм х 120 мм, 13 мм х 120 мм, 14 мм х 120 мм, 16 мм х 120 мм, 18 мм х 120 мм, 10 мм х 160 мм, 11 мм х 160 мм, 12 мм х 160 мм, 13 мм х 160 мм, 14 мм х 160 мм, 16 мм х 160 мм, 18 мм х 160 мм – от 1 до 2 шт. (при необходимости);
- Аугмент большеберцовый XB(F)Q V JC(L) T левый, размер #3, толщина: 5 мм, 10 мм, 15 мм – 1 шт. (при необходимости);
- Аугмент большеберцовый XB(F)Q V JC(R) T правый, размер #3, толщина: 5 мм, 10 мм, 15 мм – 1 шт. (при необходимости);
- Конус большеберцовый XB(F)Q VII JC T размер: #1, #2, #3, #4, толщина: 20 мм – 1 шт. (при необходимости);
- Аугмент бедренный дистальный XB(F)Q I GC(L) T левый, размер #5, толщина: 5 мм, 10 мм, 15 мм – 1 шт. (при необходимости);
- Аугмент бедренный дистальный XB(F)Q II GC(L) T левый, размер #5, толщина: 5 мм, 10 мм, 15 мм – 1 шт. (при необходимости);
- Аугмент бедренный задний универсальный XB(F)Q III GC T размер #5, толщина: 5 мм, 10 мм – от 1 до 2 шт. (при необходимости);
- Надколенник XFQ I BIS PE, размер: 28 мм х 8 мм, 30 мм х 9 мм, 34 мм х 9 мм – 1 шт. (при необходимости);
- Инструкция по применению – 1 шт.;

1884. Набор эндопротеза коленного сустава тотального RSK модель 372, в составе:
- Компонент бедренный XFQ IV GK(R) C правый, размер #5– 1 шт.;
- Вкладыш большеберцовый XFQ IV PD PE, размер #2, толщина: 20 мм – 1 шт.;

- Компонент большеберцовый XB(F)Q IV JP C, размер #3 – 1 шт.;
- Ножка прямая бесцементной фиксации XB(F)Q III GB(JB) T, размер: 10 мм x 40 мм, 11 мм x 40 мм, 12 мм x 40 мм, 13 мм x 40 мм, 14 мм x 40 мм, 16 мм x 40 мм, 18 мм x 40 мм, 10 мм x 80 мм, 11 мм x 80 мм, 12 мм x 80 мм, 13 мм x 80 мм, 14 мм x 80 мм, 16 мм x 80 мм, 18 мм x 80 мм, 10 мм x 120 мм, 11 мм x 120 мм, 12 мм x 120 мм, 13 мм x 120 мм, 14 мм x 120 мм, 16 мм x 120 мм, 18 мм x 120 мм – от 1 до 2 шт. (при необходимости);
- Ножка изогнутая бесцементной фиксации XB(F)Q VI GB(JB) T, размер: 10 мм x 80 мм, 11 мм x 80 мм, 12 мм x 80 мм, 13 мм x 80 мм, 14 мм x 80 мм, 16 мм x 80 мм, 18 мм x 80 мм, 10 мм x 120 мм, 11 мм x 120 мм, 12 мм x 120 мм, 13 мм x 120 мм, 14 мм x 120 мм, 16 мм x 120 мм, 18 мм x 120 мм, 10 мм x 160 мм, 11 мм x 160 мм, 12 мм x 160 мм, 13 мм x 160 мм, 14 мм x 160 мм, 16 мм x 160 мм, 18 мм x 160 мм – от 1 до 2 шт. (при необходимости);
- Ножка изогнутая бесцементной фиксации XB(F)Q VII GB(JB) T, размер: 10 мм x 80 мм, 11 мм x 80 мм, 12 мм x 80 мм, 13 мм x 80 мм, 14 мм x 80 мм, 16 мм x 80 мм, 18 мм x 80 мм, 10 мм x 120 мм, 11 мм x 120 мм, 12 мм x 120 мм, 13 мм x 120 мм, 14 мм x 120 мм, 16 мм x 120 мм, 18 мм x 120 мм, 10 мм x 160 мм, 11 мм x 160 мм, 12 мм x 160 мм, 13 мм x 160 мм, 14 мм x 160 мм, 16 мм x 160 мм, 18 мм x 160 мм – от 1 до 2 шт. (при необходимости);
- Аугмент большеберцовый XB(F)Q V JC(L) T левый, размер #3, толщина: 5 мм, 10 мм, 15 мм – 1 шт. (при необходимости);
- Аугмент большеберцовый XB(F)Q V JC(R) T правый, размер #3, толщина: 5 мм, 10 мм, 15 мм – 1 шт. (при необходимости);
- Конус большеберцовый XB(F)Q VII JC T размер: #1, #2, #3, #4, толщина: 20 мм – 1 шт. (при необходимости);
- Аугмент бедренный дистальный XB(F)Q I GC(R) T правый, размер #5, толщина: 5 мм, 10 мм, 15 мм – 1 шт. (при необходимости);
- Аугмент бедренный дистальный XB(F)Q II GC(R) T правый, размер #5, толщина: 5 мм, 10 мм, 15 мм – 1 шт. (при необходимости);
- Аугмент бедренный задний универсальный XB(F)Q III GC T размер #5, толщина: 5 мм, 10 мм – от 1 до 2 шт. (при необходимости);
- Надколенник XFQ I BIS PE, размер: 28 мм x 8 мм, 30 мм x 9 мм, 34 мм x 9 мм – 1 шт. (при необходимости);
- Инструкция по применению – 1 шт.;

1885. Набор эндопротеза коленного сустава тотального RSK модель 373, в составе:
- Компонент бедренный XFQ IV GK(L) C левый, размер #5– 1 шт.;
- Вкладыш большеберцовый XFQ IV PD PE, размер #4, толщина: 10 мм – 1 шт.;
- Компонент большеберцовый XB(F)Q IV JP C, размер #4 – 1 шт.;
- Ножка прямая бесцементной фиксации XB(F)Q III GB(JB) T, размер: 10 мм x 40 мм, 11 мм x 40 мм, 12 мм x 40 мм, 13 мм x 40 мм, 14 мм x 40 мм, 16 мм x 40 мм, 18 мм x 40 мм, 10 мм x 80 мм, 11 мм x 80 мм, 12 мм x 80 мм, 13 мм x 80 мм, 14 мм x 80 мм, 16 мм x 80 мм, 18 мм x 80 мм, 10 мм x 120 мм, 11 мм x 120 мм, 12 мм x 120 мм, 13 мм x 120 мм, 14 мм x 120 мм, 16 мм x 120 мм, 18 мм x 120 мм – от 1 до 2 шт. (при необходимости);
- Ножка изогнутая бесцементной фиксации XB(F)Q VI GB(JB) T, размер: 10 мм x 80 мм, 11 мм x 80 мм, 12 мм x 80 мм, 13 мм x 80 мм, 14 мм x 80 мм, 16 мм x 80 мм, 18 мм x 80 мм, 10 мм x 120 мм, 11 мм x 120 мм, 12 мм x 120 мм, 13 мм x 120 мм, 14 мм x 120 мм, 16 мм x 120 мм, 18 мм x 120 мм, 10 мм x 160 мм, 11 мм x 160 мм, 12 мм x 160 мм, 13 мм x 160 мм, 14 мм x 160 мм, 16 мм x 160 мм, 18 мм x 160 мм – от 1 до 2 шт. (при необходимости);
- Ножка изогнутая бесцементной фиксации XB(F)Q VII GB(JB) T, размер: 10 мм x 80 мм, 11 мм x 80 мм, 12 мм x 80 мм, 13 мм x 80 мм, 14 мм x 80 мм, 16 мм x 80 мм, 18 мм x 80 мм, 10 мм x 120 мм, 11 мм x 120 мм, 12 мм x 120 мм, 13 мм x 120 мм, 14 мм x 120 мм, 16 мм x 120 мм, 18 мм x 120 мм, 10 мм x 160 мм, 11 мм x 160 мм, 12 мм x 160 мм, 13 мм x 160 мм, 14 мм x 160 мм, 16 мм x 160 мм, 18 мм x 160 мм – от 1 до 2 шт. (при необходимости);
- Аугмент большеберцовый XB(F)Q V JC(L) T левый, размер #4, толщина: 5 мм, 10 мм, 15 мм – 1 шт. (при необходимости);
- Аугмент большеберцовый XB(F)Q V JC(R) T правый, размер #4, толщина: 5 мм, 10 мм, 15 мм – 1 шт. (при необходимости);
- Конус большеберцовый XB(F)Q VII JC T размер: #1, #2, #3, #4, толщина: 20 мм – 1 шт. (при необходимости);
- Аугмент бедренный дистальный XB(F)Q I GC(L) T левый, размер #5, толщина: 5 мм, 10 мм, 15 мм – 1 шт. (при необходимости);
- Аугмент бедренный дистальный XB(F)Q II GC(L) T левый, размер #5, толщина: 5 мм, 10 мм, 15 мм – 1 шт. (при необходимости);
- Аугмент бедренный задний универсальный XB(F)Q III GC T размер #5, толщина: 5 мм, 10 мм – от 1 до 2 шт. (при необходимости);

- Надколенник XFQ I BIS PE, размер: 28 мм х 8 мм, 30 мм х 9 мм, 34 мм х 9 мм – 1 шт. (при необходимости);
- Инструкция по применению – 1 шт.;
1886. Набор эндопротеза коленного сустава тотального RSK модель 374, в составе:
- Компонент бедренный XFQ IV GK(R) C правый, размер #5 – 1 шт.;
- Вкладыш большеберцовый XFQ IV PD PE, размер #4, толщина: 10 мм – 1 шт.;
- Компонент большеберцовый XB(F)Q IV JP C, размер #4 – 1 шт.;
- Ножка прямая бесцементной фиксации XB(F)Q III GB(JB) T, размер: 10 мм х 40 мм, 11 мм х 40 мм, 12 мм х 40 мм, 13 мм х 40 мм, 14 мм х 40 мм, 16 мм х 40 мм, 18 мм х 40 мм, 10 мм х 80 мм, 11 мм х 80 мм, 12 мм х 80 мм, 13 мм х 80 мм, 14 мм х 80 мм, 16 мм х 80 мм, 18 мм х 80 мм, 10 мм х 120 мм, 11 мм х 120 мм, 12 мм х 120 мм, 13 мм х 120 мм, 14 мм х 120 мм, 16 мм х 120 мм, 18 мм х 120 мм – от 1 до 2 шт. (при необходимости);
- Ножка изогнутая бесцементной фиксации XB(F)Q VI GB(JB) T, размер: 10 мм х 80 мм, 11 мм х 80 мм, 12 мм х 80 мм, 13 мм х 80 мм, 14 мм х 80 мм, 16 мм х 80 мм, 18 мм х 80 мм, 10 мм х 120 мм, 11 мм х 120 мм, 12 мм х 120 мм, 13 мм х 120 мм, 14 мм х 120 мм, 16 мм х 120 мм, 18 мм х 120 мм, 10 мм х 160 мм, 11 мм х 160 мм, 12 мм х 160 мм, 13 мм х 160 мм, 14 мм х 160 мм, 16 мм х 160 мм, 18 мм х 160 мм – от 1 до 2 шт. (при необходимости);
- Ножка изогнутая бесцементной фиксации XB(F)Q VII GB(JB) T, размер: 10 мм х 80 мм, 11 мм х 80 мм, 12 мм х 80 мм, 13 мм х 80 мм, 14 мм х 80 мм, 16 мм х 80 мм, 18 мм х 80 мм, 10 мм х 120 мм, 11 мм х 120 мм, 12 мм х 120 мм, 13 мм х 120 мм, 14 мм х 120 мм, 16 мм х 120 мм, 18 мм х 120 мм, 10 мм х 160 мм, 11 мм х 160 мм, 12 мм х 160 мм, 13 мм х 160 мм, 14 мм х 160 мм, 16 мм х 160 мм, 18 мм х 160 мм – от 1 до 2 шт. (при необходимости);
- Аугмент большеберцовый XB(F)Q V JC(L) T левый, размер #4, толщина: 5 мм, 10 мм, 15 мм – 1 шт. (при необходимости);
- Аугмент большеберцовый XB(F)Q V JC(R) T правый, размер #4, толщина: 5 мм, 10 мм, 15 мм – 1 шт. (при необходимости);
- Конус большеберцовый XB(F)Q VII JC T размер: #1, #2, #3, #4, толщина: 20 мм – 1 шт. (при необходимости);
- Аугмент бедренный дистальный XB(F)Q I GC(R) T правый, размер #5, толщина: 5 мм, 10 мм, 15 мм – 1 шт. (при необходимости);
- Аугмент бедренный дистальный XB(F)Q II GC(R) T правый, размер #5, толщина: 5 мм, 10 мм, 15 мм – 1 шт. (при необходимости);
- Аугмент бедренный задний универсальный XB(F)Q III GC T размер #5, толщина: 5 мм, 10 мм – от 1 до 2 шт. (при необходимости);
- Надколенник XFQ I BIS PE, размер: 28 мм х 8 мм, 30 мм х 9 мм, 34 мм х 9 мм – 1 шт. (при необходимости);
- Инструкция по применению – 1 шт.;
1887. Набор эндопротеза коленного сустава тотального RSK модель 375, в составе:
- Компонент бедренный XFQ IV GK(L) C левый, размер #5– 1 шт.;
- Вкладыш большеберцовый XFQ IV PD PE, размер #4, толщина: 12 мм – 1 шт.;
- Компонент большеберцовый XB(F)Q IV JP C, размер #4 – 1 шт.;
- Ножка прямая бесцементной фиксации XB(F)Q III GB(JB) T, размер: 10 мм х 40 мм, 11 мм х 40 мм, 12 мм х 40 мм, 13 мм х 40 мм, 14 мм х 40 мм, 16 мм х 40 мм, 18 мм х 40 мм, 10 мм х 80 мм, 11 мм х 80 мм, 12 мм х 80 мм, 13 мм х 80 мм, 14 мм х 80 мм, 16 мм х 80 мм, 18 мм х 80 мм, 10 мм х 120 мм, 11 мм х 120 мм, 12 мм х 120 мм, 13 мм х 120 мм, 14 мм х 120 мм, 16 мм х 120 мм, 18 мм х 120 мм – от 1 до 2 шт. (при необходимости);
- Ножка изогнутая бесцементной фиксации XB(F)Q VI GB(JB) T, размер: 10 мм х 80 мм, 11 мм х 80 мм, 12 мм х 80 мм, 13 мм х 80 мм, 14 мм х 80 мм, 16 мм х 80 мм, 18 мм х 80 мм, 10 мм х 120 мм, 11 мм х 120 мм, 12 мм х 120 мм, 13 мм х 120 мм, 14 мм х 120 мм, 16 мм х 120 мм, 18 мм х 120 мм, 10 мм х 160 мм, 11 мм х 160 мм, 12 мм х 160 мм, 13 мм х 160 мм, 14 мм х 160 мм, 16 мм х 160 мм, 18 мм х 160 мм – от 1 до 2 шт. (при необходимости);
- Ножка изогнутая бесцементной фиксации XB(F)Q VII GB(JB) T, размер: 10 мм х 80 мм, 11 мм х 80 мм, 12 мм х 80 мм, 13 мм х 80 мм, 14 мм х 80 мм, 16 мм х 80 мм, 18 мм х 80 мм, 10 мм х 120 мм, 11 мм х 120 мм, 12 мм х 120 мм, 13 мм х 120 мм, 14 мм х 120 мм, 16 мм х 120 мм, 18 мм х 120 мм, 10 мм х 160 мм, 11 мм х 160 мм, 12 мм х 160 мм, 13 мм х 160 мм, 14 мм х 160 мм, 16 мм х 160 мм, 18 мм х 160 мм – от 1 до 2 шт. (при необходимости);
- Аугмент большеберцовый XB(F)Q V JC(L) T левый, размер #4, толщина: 5 мм, 10 мм, 15 мм – 1 шт. (при необходимости);
- Аугмент большеберцовый XB(F)Q V JC(R) T правый, размер #4, толщина: 5 мм, 10 мм, 15 мм – 1 шт. (при необходимости);
- Конус большеберцовый XB(F)Q VII JC T размер: #1, #2, #3, #4, толщина: 20 мм – 1 шт. (при необходимости);

- Аугмент бедренный дистальный XB(F)Q I GC(L) T левый, размер #5, толщина: 5 мм, 10 мм, 15 мм – 1 шт. (при необходимости);
- Аугмент бедренный дистальный XB(F)Q II GC(L) T левый, размер #5, толщина: 5 мм, 10 мм, 15 мм – 1 шт. (при необходимости);
- Аугмент бедренный задний универсальный XB(F)Q III GC T размер #5, толщина: 5 мм, 10 мм – от 1 до 2 шт. (при необходимости);
- Надколенник XFQ I BIS PE, размер: 28 мм x 8 мм, 30 мм x 9 мм, 34 мм x 9 мм – 1 шт. (при необходимости);
- Инструкция по применению – 1 шт.;
1888. Набор эндопротеза коленного сустава тотального RSK модель 376, в составе:
- Компонент бедренный XFQ IV GK(R) C правый, размер #5 – 1 шт.;
- Вкладыш большеберцовый XFQ IV PD PE, размер #4, толщина: 12 мм – 1 шт.;
- Компонент большеберцовый XB(F)Q IV JP C, размер #4 – 1 шт.;
- Ножка прямая бесцементной фиксации XB(F)Q III GB(JB) T, размер: 10 мм x 40 мм, 11 мм x 40 мм, 12 мм x 40 мм, 13 мм x 40 мм, 14 мм x 40 мм, 16 мм x 40 мм, 18 мм x 40 мм, 10 мм x 80 мм, 11 мм x 80 мм, 12 мм x 80 мм, 13 мм x 80 мм, 14 мм x 80 мм, 16 мм x 80 мм, 18 мм x 80 мм, 10 мм x 120 мм, 11 мм x 120 мм, 12 мм x 120 мм, 13 мм x 120 мм, 14 мм x 120 мм, 16 мм x 120 мм, 18 мм x 120 мм – от 1 до 2 шт. (при необходимости);
- Ножка изогнутая бесцементной фиксации XB(F)Q VI GB(JB) T, размер: 10 мм x 80 мм, 11 мм x 80 мм, 12 мм x 80 мм, 13 мм x 80 мм, 14 мм x 80 мм, 16 мм x 80 мм, 18 мм x 80 мм, 10 мм x 120 мм, 11 мм x 120 мм, 12 мм x 120 мм, 13 мм x 120 мм, 14 мм x 120 мм, 16 мм x 120 мм, 18 мм x 120 мм, 10 мм x 160 мм, 11 мм x 160 мм, 12 мм x 160 мм, 13 мм x 160 мм, 14 мм x 160 мм, 16 мм x 160 мм, 18 мм x 160 мм – от 1 до 2 шт. (при необходимости);
- Ножка изогнутая бесцементной фиксации XB(F)Q VII GB(JB) T, размер: 10 мм x 80 мм, 11 мм x 80 мм, 12 мм x 80 мм, 13 мм x 80 мм, 14 мм x 80 мм, 16 мм x 80 мм, 18 мм x 80 мм, 10 мм x 120 мм, 11 мм x 120 мм, 12 мм x 120 мм, 13 мм x 120 мм, 14 мм x 120 мм, 16 мм x 120 мм, 18 мм x 120 мм, 10 мм x 160 мм, 11 мм x 160 мм, 12 мм x 160 мм, 13 мм x 160 мм, 14 мм x 160 мм, 16 мм x 160 мм, 18 мм x 160 мм – от 1 до 2 шт. (при необходимости);
- Аугмент большеберцовый XB(F)Q V JC(L) T левый, размер #4, толщина: 5 мм, 10 мм, 15 мм – 1 шт. (при необходимости);
- Аугмент большеберцовый XB(F)Q V JC(R) T правый, размер #4, толщина: 5 мм, 10 мм, 15 мм – 1 шт. (при необходимости);
- Конус большеберцовый XB(F)Q VII JC T размер: #1, #2, #3, #4, толщина: 20 мм – 1 шт. (при необходимости);
- Аугмент бедренный дистальный XB(F)Q I GC(R) T правый, размер #5, толщина: 5 мм, 10 мм, 15 мм – 1 шт. (при необходимости);
- Аугмент бедренный дистальный XB(F)Q II GC(R) T правый, размер #5, толщина: 5 мм, 10 мм, 15 мм – 1 шт. (при необходимости);
- Аугмент бедренный задний универсальный XB(F)Q III GC T размер #5, толщина: 5 мм, 10 мм – от 1 до 2 шт. (при необходимости);
- Надколенник XFQ I BIS PE, размер: 28 мм x 8 мм, 30 мм x 9 мм, 34 мм x 9 мм – 1 шт. (при необходимости);
- Инструкция по применению – 1 шт.;
1889. Набор эндопротеза коленного сустава тотального RSK модель 377, в составе:
- Компонент бедренный XFQ IV GK(L) C левый, размер #5– 1 шт.;
- Вкладыш большеберцовый XFQ IV PD PE, размер #4, толщина: 14 мм – 1 шт.;
- Компонент большеберцовый XB(F)Q IV JP C, размер #4 – 1 шт.;
- Ножка прямая бесцементной фиксации XB(F)Q III GB(JB) T, размер: 10 мм x 40 мм, 11 мм x 40 мм, 12 мм x 40 мм, 13 мм x 40 мм, 14 мм x 40 мм, 16 мм x 40 мм, 18 мм x 40 мм, 10 мм x 80 мм, 11 мм x 80 мм, 12 мм x 80 мм, 13 мм x 80 мм, 14 мм x 80 мм, 16 мм x 80 мм, 18 мм x 80 мм, 10 мм x 120 мм, 11 мм x 120 мм, 12 мм x 120 мм, 13 мм x 120 мм, 14 мм x 120 мм, 16 мм x 120 мм, 18 мм x 120 мм – от 1 до 2 шт. (при необходимости);
- Ножка изогнутая бесцементной фиксации XB(F)Q VI GB(JB) T, размер: 10 мм x 80 мм, 11 мм x 80 мм, 12 мм x 80 мм, 13 мм x 80 мм, 14 мм x 80 мм, 16 мм x 80 мм, 18 мм x 80 мм, 10 мм x 120 мм, 11 мм x 120 мм, 12 мм x 120 мм, 13 мм x 120 мм, 14 мм x 120 мм, 16 мм x 120 мм, 18 мм x 120 мм, 10 мм x 160 мм, 11 мм x 160 мм, 12 мм x 160 мм, 13 мм x 160 мм, 14 мм x 160 мм, 16 мм x 160 мм, 18 мм x 160 мм – от 1 до 2 шт. (при необходимости);
- Ножка изогнутая бесцементной фиксации XB(F)Q VII GB(JB) T, размер: 10 мм x 80 мм, 11 мм x 80 мм, 12 мм x 80 мм, 13 мм x 80 мм, 14 мм x 80 мм, 16 мм x 80 мм, 18 мм x 80 мм, 10 мм x 120 мм, 11 мм x 120 мм, 12 мм x 120 мм, 13 мм x 120 мм, 14 мм x 120 мм, 16 мм x 120 мм, 18 мм x 120 мм, 10 мм x 160 мм, 11 мм x 160 мм, 12 мм x 160 мм, 13 мм x 160 мм, 14 мм x 160 мм, 16 мм x 160 мм, 18 мм x 160 мм – от 1 до 2 шт. (при необходимости);

- Аугмент большеберцовый XB(F)Q V JC(L) T левый, размер #4, толщина: 5 мм, 10 мм, 15 мм – 1 шт. (при необходимости);
- Аугмент большеберцовый XB(F)Q V JC(R) T правый, размер #4, толщина: 5 мм, 10 мм, 15 мм – 1 шт. (при необходимости);
- Конус большеберцовый XB(F)Q VII JC T размер: #1, #2, #3, #4, толщина: 20 мм – 1 шт. (при необходимости);
- Аугмент бедренный дистальный XB(F)Q I GC(L) T левый, размер #5, толщина: 5 мм, 10 мм, 15 мм – 1 шт. (при необходимости);
- Аугмент бедренный дистальный XB(F)Q II GC(L) T левый, размер #5, толщина: 5 мм, 10 мм, 15 мм – 1 шт. (при необходимости);
- Аугмент бедренный задний универсальный XB(F)Q III GC T размер #5, толщина: 5 мм, 10 мм – от 1 до 2 шт. (при необходимости);
- Надколенник XFQ I BIS PE, размер: 28 мм x 8 мм, 30 мм x 9 мм, 34 мм x 9 мм – 1 шт. (при необходимости);
- Инструкция по применению – 1 шт.;

1890. Набор эндопротеза коленного сустава тотального RSK модель 378, в составе:
- Компонент бедренный XFQ IV GK(R) C правый, размер #5 – 1 шт.;
- Вкладыш большеберцовый XFQ IV PD PE, размер #4, толщина: 14 мм – 1 шт.;
- Компонент большеберцовый XB(F)Q IV JP C, размер #4 – 1 шт.;
- Ножка прямая бесцементной фиксации XB(F)Q III GB(JB) T, размер: 10 мм x 40 мм, 11 мм x 40 мм, 12 мм x 40 мм, 13 мм x 40 мм, 14 мм x 40 мм, 16 мм x 40 мм, 18 мм x 40 мм, 10 мм x 80 мм, 11 мм x 80 мм, 12 мм x 80 мм, 13 мм x 80 мм, 14 мм x 80 мм, 16 мм x 80 мм, 18 мм x 80 мм, 10 мм x 120 мм, 11 мм x 120 мм, 12 мм x 120 мм, 13 мм x 120 мм, 14 мм x 120 мм, 16 мм x 120 мм, 18 мм x 120 мм – от 1 до 2 шт. (при необходимости);
- Ножка изогнутая бесцементной фиксации XB(F)Q VI GB(JB) T, размер: 10 мм x 80 мм, 11 мм x 80 мм, 12 мм x 80 мм, 13 мм x 80 мм, 14 мм x 80 мм, 16 мм x 80 мм, 18 мм x 80 мм, 10 мм x 120 мм, 11 мм x 120 мм, 12 мм x 120 мм, 13 мм x 120 мм, 14 мм x 120 мм, 16 мм x 120 мм, 18 мм x 120 мм, 10 мм x 160 мм, 11 мм x 160 мм, 12 мм x 160 мм, 13 мм x 160 мм, 14 мм x 160 мм, 16 мм x 160 мм, 18 мм x 160 мм – от 1 до 2 шт. (при необходимости);
- Ножка изогнутая бесцементной фиксации XB(F)Q VII GB(JB) T, размер: 10 мм x 80 мм, 11 мм x 80 мм, 12 мм x 80 мм, 13 мм x 80 мм, 14 мм x 80 мм, 16 мм x 80 мм, 18 мм x 80 мм, 10 мм x 120 мм, 11 мм x 120 мм, 12 мм x 120 мм, 13 мм x 120 мм, 14 мм x 120 мм, 16 мм x 120 мм, 18 мм x 120 мм, 10 мм x 160 мм, 11 мм x 160 мм, 12 мм x 160 мм, 13 мм x 160 мм, 14 мм x 160 мм, 16 мм x 160 мм, 18 мм x 160 мм – от 1 до 2 шт. (при необходимости);
- Аугмент большеберцовый XB(F)Q V JC(L) T левый, размер #4, толщина: 5 мм, 10 мм, 15 мм – 1 шт. (при необходимости);
- Аугмент большеберцовый XB(F)Q V JC(R) T правый, размер #4, толщина: 5 мм, 10 мм, 15 мм – 1 шт. (при необходимости);
- Конус большеберцовый XB(F)Q VII JC T размер: #1, #2, #3, #4, толщина: 20 мм – 1 шт. (при необходимости);
- Аугмент бедренный дистальный XB(F)Q I GC(R) T правый, размер #5, толщина: 5 мм, 10 мм, 15 мм – 1 шт. (при необходимости);
- Аугмент бедренный дистальный XB(F)Q II GC(R) T правый, размер #5, толщина: 5 мм, 10 мм, 15 мм – 1 шт. (при необходимости);
- Аугмент бедренный задний универсальный XB(F)Q III GC T размер #5, толщина: 5 мм, 10 мм – от 1 до 2 шт. (при необходимости);
- Надколенник XFQ I BIS PE, размер: 28 мм x 8 мм, 30 мм x 9 мм, 34 мм x 9 мм – 1 шт. (при необходимости);
- Инструкция по применению – 1 шт.;

1891. Набор эндопротеза коленного сустава тотального RSK модель 379, в составе:
- Компонент бедренный XFQ IV GK(L) C левый, размер #5– 1 шт.;
- Вкладыш большеберцовый XFQ IV PD PE, размер #4, толщина: 16 мм – 1 шт.;
- Компонент большеберцовый XB(F)Q IV JP C, размер #4 – 1 шт.;
- Ножка прямая бесцементной фиксации XB(F)Q III GB(JB) T, размер: 10 мм x 40 мм, 11 мм x 40 мм, 12 мм x 40 мм, 13 мм x 40 мм, 14 мм x 40 мм, 16 мм x 40 мм, 18 мм x 40 мм, 10 мм x 80 мм, 11 мм x 80 мм, 12 мм x 80 мм, 13 мм x 80 мм, 14 мм x 80 мм, 16 мм x 80 мм, 18 мм x 80 мм, 10 мм x 120 мм, 11 мм x 120 мм, 12 мм x 120 мм, 13 мм x 120 мм, 14 мм x 120 мм, 16 мм x 120 мм, 18 мм x 120 мм – от 1 до 2 шт. (при необходимости);
- Ножка изогнутая бесцементной фиксации XB(F)Q VI GB(JB) T, размер: 10 мм x 80 мм, 11 мм x 80 мм, 12 мм x 80 мм, 13 мм x 80 мм, 14 мм x 80 мм, 16 мм x 80 мм, 18 мм x 80 мм, 10 мм x 120 мм, 11 мм x 120 мм, 12 мм x 120

мм, 13 мм х 120 мм, 14 мм х 120 мм, 16 мм х 120 мм, 18 мм х 120 мм, 10 мм х 160 мм, 11 мм х 160 мм, 12 мм х 160 мм, 13 мм х 160 мм, 14 мм х 160 мм, 16 мм х 160 мм, 18 мм х 160 мм – от 1 до 2 шт. (при необходимости);
- Ножка изогнутая бесцементной фиксации XB(F)Q VII GB(JB) T, размер: 10 мм х 80 мм, 11 мм х 80 мм, 12 мм х 80 мм, 13 мм х 80 мм, 14 мм х 80 мм, 16 мм х 80 мм, 18 мм х 80 мм, 10 мм х 120 мм, 11 мм х 120 мм, 12 мм х 120 мм, 13 мм х 120 мм, 14 мм х 120 мм, 16 мм х 120 мм, 18 мм х 120 мм, 10 мм х 160 мм, 11 мм х 160 мм, 12 мм х 160 мм, 13 мм х 160 мм, 14 мм х 160 мм, 16 мм х 160 мм, 18 мм х 160 мм – от 1 до 2 шт. (при необходимости);
- Аугмент большеберцовый XB(F)Q V JC(L) T левый, размер #4, толщина: 5 мм, 10 мм, 15 мм – 1 шт. (при необходимости);
- Аугмент большеберцовый XB(F)Q V JC(R) T правый, размер #4, толщина: 5 мм, 10 мм, 15 мм – 1 шт. (при необходимости);
- Конус большеберцовый XB(F)Q VII JC T размер: #1, #2, #3, #4, толщина: 20 мм – 1 шт. (при необходимости);
- Аугмент бедренный дистальный XB(F)Q I GC(L) T левый, размер #5, толщина: 5 мм, 10 мм, 15 мм – 1 шт. (при необходимости);
- Аугмент бедренный дистальный XB(F)Q II GC(L) T левый, размер #5, толщина: 5 мм, 10 мм, 15 мм – 1 шт. (при необходимости);
- Аугмент бедренный задний универсальный XB(F)Q III GC T размер #5, толщина: 5 мм, 10 мм – от 1 до 2 шт. (при необходимости);
- Надколенник XFQ I BIS PE, размер: 28 мм х 8 мм, 30 мм х 9 мм, 34 мм х 9 мм – 1 шт. (при необходимости);
- Инструкция по применению – 1 шт.;
1892. Набор эндопротеза коленного сустава тотального RSK модель 380, в составе:
- Компонент бедренный XFQ IV GK(R) C правый, размер #5 – 1 шт.;
- Вкладыш большеберцовый XFQ IV PD PE, размер #4, толщина: 16 мм – 1 шт.;
- Компонент большеберцовый XB(F)Q IV JP C, размер #4 – 1 шт.;
- Ножка прямая бесцементной фиксации XB(F)Q III GB(JB) T, размер: 10 мм х 40 мм, 11 мм х 40 мм, 12 мм х 40 мм, 13 мм х 40 мм, 14 мм х 40 мм, 16 мм х 40 мм, 18 мм х 40 мм, 10 мм х 80 мм, 11 мм х 80 мм, 12 мм х 80 мм, 13 мм х 80 мм, 14 мм х 80 мм, 16 мм х 80 мм, 18 мм х 80 мм, 10 мм х 120 мм, 11 мм х 120 мм, 12 мм х 120 мм, 13 мм х 120 мм, 14 мм х 120 мм, 16 мм х 120 мм, 18 мм х 120 мм – от 1 до 2 шт. (при необходимости);
- Ножка изогнутая бесцементной фиксации XB(F)Q VI GB(JB) T, размер: 10 мм х 80 мм, 11 мм х 80 мм, 12 мм х 80 мм, 13 мм х 80 мм, 14 мм х 80 мм, 16 мм х 80 мм, 18 мм х 80 мм, 10 мм х 120 мм, 11 мм х 120 мм, 12 мм х 120 мм, 13 мм х 120 мм, 14 мм х 120 мм, 16 мм х 120 мм, 18 мм х 120 мм, 10 мм х 160 мм, 11 мм х 160 мм, 12 мм х 160 мм, 13 мм х 160 мм, 14 мм х 160 мм, 16 мм х 160 мм, 18 мм х 160 мм – от 1 до 2 шт. (при необходимости);
- Ножка изогнутая бесцементной фиксации XB(F)Q VII GB(JB) T, размер: 10 мм х 80 мм, 11 мм х 80 мм, 12 мм х 80 мм, 13 мм х 80 мм, 14 мм х 80 мм, 16 мм х 80 мм, 18 мм х 80 мм, 10 мм х 120 мм, 11 мм х 120 мм, 12 мм х 120 мм, 13 мм х 120 мм, 14 мм х 120 мм, 16 мм х 120 мм, 18 мм х 120 мм, 10 мм х 160 мм, 11 мм х 160 мм, 12 мм х 160 мм, 13 мм х 160 мм, 14 мм х 160 мм, 16 мм х 160 мм, 18 мм х 160 мм – от 1 до 2 шт. (при необходимости);
- Аугмент большеберцовый XB(F)Q V JC(L) T левый, размер #4, толщина: 5 мм, 10 мм, 15 мм – 1 шт. (при необходимости);
- Аугмент большеберцовый XB(F)Q V JC(R) T правый, размер #4, толщина: 5 мм, 10 мм, 15 мм – 1 шт. (при необходимости);
- Конус большеберцовый XB(F)Q VII JC T размер: #1, #2, #3, #4, толщина: 20 мм – 1 шт. (при необходимости);
- Аугмент бедренный дистальный XB(F)Q I GC(R) T правый, размер #5, толщина: 5 мм, 10 мм, 15 мм – 1 шт. (при необходимости);
- Аугмент бедренный дистальный XB(F)Q II GC(R) T правый, размер #5, толщина: 5 мм, 10 мм, 15 мм – 1 шт. (при необходимости);
- Аугмент бедренный задний универсальный XB(F)Q III GC T размер #5, толщина: 5 мм, 10 мм – от 1 до 2 шт. (при необходимости);
- Надколенник XFQ I BIS PE, размер: 28 мм х 8 мм, 30 мм х 9 мм, 34 мм х 9 мм – 1 шт. (при необходимости);
- Инструкция по применению – 1 шт.;
1893. Набор эндопротеза коленного сустава тотального RSK модель 381, в составе:
- Компонент бедренный XFQ IV GK(L) C левый, размер #5– 1 шт.;
- Вкладыш большеберцовый XFQ IV PD PE, размер #4, толщина: 18 мм – 1 шт.;
- Компонент большеберцовый XB(F)Q IV JP C, размер #4 – 1 шт.;

- Ножка прямая бесцементной фиксации XB(F)Q III GB(JB) T, размер: 10 мм х 40 мм, 11 мм х 40 мм, 12 мм х 40 мм, 13 мм х 40 мм, 14 мм х 40 мм, 16 мм х 40 мм, 18 мм х 40 мм, 10 мм х 80 мм, 11 мм х 80 мм, 12 мм х 80 мм, 13 мм х 80 мм, 14 мм х 80 мм, 16 мм х 80 мм, 18 мм х 80 мм, 10 мм х 120 мм, 11 мм х 120 мм, 12 мм х 120 мм, 13 мм х 120 мм, 14 мм х 120 мм, 16 мм х 120 мм, 18 мм х 120 мм – от 1 до 2 шт. (при необходимости);
- Ножка изогнутая бесцементной фиксации XB(F)Q VI GB(JB) T, размер: 10 мм х 80 мм, 11 мм х 80 мм, 12 мм х 80 мм, 13 мм х 80 мм, 14 мм х 80 мм, 16 мм х 80 мм, 18 мм х 80 мм, 10 мм х 120 мм, 11 мм х 120 мм, 12 мм х 120 мм, 13 мм х 120 мм, 14 мм х 120 мм, 16 мм х 120 мм, 18 мм х 120 мм, 10 мм х 160 мм, 11 мм х 160 мм, 12 мм х 160 мм, 13 мм х 160 мм, 14 мм х 160 мм, 16 мм х 160 мм, 18 мм х 160 мм – от 1 до 2 шт. (при необходимости);
- Ножка изогнутая бесцементной фиксации XB(F)Q VII GB(JB) T, размер: 10 мм х 80 мм, 11 мм х 80 мм, 12 мм х 80 мм, 13 мм х 80 мм, 14 мм х 80 мм, 16 мм х 80 мм, 18 мм х 80 мм, 10 мм х 120 мм, 11 мм х 120 мм, 12 мм х 120 мм, 13 мм х 120 мм, 14 мм х 120 мм, 16 мм х 120 мм, 18 мм х 120 мм, 10 мм х 160 мм, 11 мм х 160 мм, 12 мм х 160 мм, 13 мм х 160 мм, 14 мм х 160 мм, 16 мм х 160 мм, 18 мм х 160 мм – от 1 до 2 шт. (при необходимости);
- Аугмент большеберцовый XB(F)Q V JC(L) T левый, размер #4, толщина: 5 мм, 10 мм, 15 мм – 1 шт. (при необходимости);
- Аугмент большеберцовый XB(F)Q V JC(R) T правый, размер #4, толщина: 5 мм, 10 мм, 15 мм – 1 шт. (при необходимости);
- Конус большеберцовый XB(F)Q VII JC T размер: #1, #2, #3, #4, толщина: 20 мм – 1 шт. (при необходимости);
- Аугмент бедренный дистальный XB(F)Q I GC(L) T левый, размер #5, толщина: 5 мм, 10 мм, 15 мм – 1 шт. (при необходимости);
- Аугмент бедренный дистальный XB(F)Q II GC(L) T левый, размер #5, толщина: 5 мм, 10 мм, 15 мм – 1 шт. (при необходимости);
- Аугмент бедренный задний универсальный XB(F)Q III GC T размер #5, толщина: 5 мм, 10 мм – от 1 до 2 шт. (при необходимости);
- Надколенник XFQ I BIS PE, размер: 28 мм х 8 мм, 30 мм х 9 мм, 34 мм х 9 мм – 1 шт. (при необходимости);
- Инструкция по применению – 1 шт.;
1894. Набор эндопротеза коленного сустава тотального RSK модель 382, в составе:
- Компонент бедренный XFQ IV GK(R) C правый, размер #5 – 1 шт.;
- Вкладыш большеберцовый XFQ IV PD PE, размер #4, толщина: 18 мм – 1 шт.;
- Компонент большеберцовый XB(F)Q IV JP C, размер #4 – 1 шт.;
- Ножка прямая бесцементной фиксации XB(F)Q III GB(JB) T, размер: 10 мм х 40 мм, 11 мм х 40 мм, 12 мм х 40 мм, 13 мм х 40 мм, 14 мм х 40 мм, 16 мм х 40 мм, 18 мм х 40 мм, 10 мм х 80 мм, 11 мм х 80 мм, 12 мм х 80 мм, 13 мм х 80 мм, 14 мм х 80 мм, 16 мм х 80 мм, 18 мм х 80 мм, 10 мм х 120 мм, 11 мм х 120 мм, 12 мм х 120 мм, 13 мм х 120 мм, 14 мм х 120 мм, 16 мм х 120 мм, 18 мм х 120 мм – от 1 до 2 шт. (при необходимости);
- Ножка изогнутая бесцементной фиксации XB(F)Q VI GB(JB) T, размер: 10 мм х 80 мм, 11 мм х 80 мм, 12 мм х 80 мм, 13 мм х 80 мм, 14 мм х 80 мм, 16 мм х 80 мм, 18 мм х 80 мм, 10 мм х 120 мм, 11 мм х 120 мм, 12 мм х 120 мм, 13 мм х 120 мм, 14 мм х 120 мм, 16 мм х 120 мм, 18 мм х 120 мм, 10 мм х 160 мм, 11 мм х 160 мм, 12 мм х 160 мм, 13 мм х 160 мм, 14 мм х 160 мм, 16 мм х 160 мм, 18 мм х 160 мм – от 1 до 2 шт. (при необходимости);
- Ножка изогнутая бесцементной фиксации XB(F)Q VII GB(JB) T, размер: 10 мм х 80 мм, 11 мм х 80 мм, 12 мм х 80 мм, 13 мм х 80 мм, 14 мм х 80 мм, 16 мм х 80 мм, 18 мм х 80 мм, 10 мм х 120 мм, 11 мм х 120 мм, 12 мм х 120 мм, 13 мм х 120 мм, 14 мм х 120 мм, 16 мм х 120 мм, 18 мм х 120 мм, 10 мм х 160 мм, 11 мм х 160 мм, 12 мм х 160 мм, 13 мм х 160 мм, 14 мм х 160 мм, 16 мм х 160 мм, 18 мм х 160 мм – от 1 до 2 шт. (при необходимости);
- Аугмент большеберцовый XB(F)Q V JC(L) T левый, размер #4, толщина: 5 мм, 10 мм, 15 мм – 1 шт. (при необходимости);
- Аугмент большеберцовый XB(F)Q V JC(R) T правый, размер #4, толщина: 5 мм, 10 мм, 15 мм – 1 шт. (при необходимости);
- Конус большеберцовый XB(F)Q VII JC T размер: #1, #2, #3, #4, толщина: 20 мм – 1 шт. (при необходимости);
- Аугмент бедренный дистальный XB(F)Q I GC(R) T правый, размер #5, толщина: 5 мм, 10 мм, 15 мм – 1 шт. (при необходимости);
- Аугмент бедренный дистальный XB(F)Q II GC(R) T правый, размер #5, толщина: 5 мм, 10 мм, 15 мм – 1 шт. (при необходимости);
- Аугмент бедренный задний универсальный XB(F)Q III GC T размер #5, толщина: 5 мм, 10 мм – от 1 до 2 шт. (при необходимости);
- Надколенник XFQ I BIS PE, размер: 28 мм х 8 мм, 30 мм х 9 мм, 34 мм х 9 мм – 1 шт. (при необходимости);

- Инструкция по применению – 1 шт.;
1895. Набор эндопротеза коленного сустава тотального RSK модель 383, в составе:
- Компонент бедренный XFQ IV GK(L) C левый, размер #5– 1 шт.;
- Вкладыш большеберцовый XFQ IV PD PE, размер #4, толщина: 20 мм – 1 шт.;
- Компонент большеберцовый XB(F)Q IV JP C, размер #4 – 1 шт.;
- Ножка прямая бесцементной фиксации XB(F)Q III GB(JB) T, размер: 10 мм х 40 мм, 11 мм х 40 мм, 12 мм х 40 мм, 13 мм х 40 мм, 14 мм х 40 мм, 16 мм х 40 мм, 18 мм х 40 мм, 10 мм х 80 мм, 11 мм х 80 мм, 12 мм х 80 мм, 13 мм х 80 мм, 14 мм х 80 мм, 16 мм х 80 мм, 18 мм х 80 мм, 10 мм х 120 мм, 11 мм х 120 мм, 12 мм х 120 мм, 13 мм х 120 мм, 14 мм х 120 мм, 16 мм х 120 мм, 18 мм х 120 мм – от 1 до 2 шт. (при необходимости);
- Ножка изогнутая бесцементной фиксации XB(F)Q VI GB(JB) T, размер: 10 мм х 80 мм, 11 мм х 80 мм, 12 мм х 80 мм, 13 мм х 80 мм, 14 мм х 80 мм, 16 мм х 80 мм, 18 мм х 80 мм, 10 мм х 120 мм, 11 мм х 120 мм, 12 мм х 120 мм, 13 мм х 120 мм, 14 мм х 120 мм, 16 мм х 120 мм, 18 мм х 120 мм, 10 мм х 160 мм, 11 мм х 160 мм, 12 мм х 160 мм, 13 мм х 160 мм, 14 мм х 160 мм, 16 мм х 160 мм, 18 мм х 160 мм – от 1 до 2 шт. (при необходимости);
- Ножка изогнутая бесцементной фиксации XB(F)Q VII GB(JB) T, размер: 10 мм х 80 мм, 11 мм х 80 мм, 12 мм х 80 мм, 13 мм х 80 мм, 14 мм х 80 мм, 16 мм х 80 мм, 18 мм х 80 мм, 10 мм х 120 мм, 11 мм х 120 мм, 12 мм х 120 мм, 13 мм х 120 мм, 14 мм х 120 мм, 16 мм х 120 мм, 18 мм х 120 мм, 10 мм х 160 мм, 11 мм х 160 мм, 12 мм х 160 мм, 13 мм х 160 мм, 14 мм х 160 мм, 16 мм х 160 мм, 18 мм х 160 мм – от 1 до 2 шт. (при необходимости);
- Аугмент большеберцовый XB(F)Q V JC(L) T левый, размер #4, толщина: 5 мм, 10 мм, 15 мм – 1 шт. (при необходимости);
- Аугмент большеберцовый XB(F)Q V JC(R) T правый, размер #4, толщина: 5 мм, 10 мм, 15 мм – 1 шт. (при необходимости);
- Конус большеберцовый XB(F)Q VII JC T размер: #1, #2, #3, #4, толщина: 20 мм – 1 шт. (при необходимости);
- Аугмент бедренный дистальный XB(F)Q I GC(L) T левый, размер #5, толщина: 5 мм, 10 мм, 15 мм – 1 шт. (при необходимости);
- Аугмент бедренный дистальный XB(F)Q II GC(L) T левый, размер #5, толщина: 5 мм, 10 мм, 15 мм – 1 шт. (при необходимости);
- Аугмент бедренный задний универсальный XB(F)Q III GC T размер #5, толщина: 5 мм, 10 мм – от 1 до 2 шт. (при необходимости);
- Надколенник XFQ I BIS PE, размер: 28 мм х 8 мм, 30 мм х 9 мм, 34 мм х 9 мм – 1 шт. (при необходимости);
- Инструкция по применению – 1 шт.;
1896. Набор эндопротеза коленного сустава тотального RSK модель 384, в составе:
- Компонент бедренный XFQ IV GK(R) C правый, размер #5 – 1 шт.;
- Вкладыш большеберцовый XFQ IV PD PE, размер #4, толщина: 20 мм – 1 шт.;
- Компонент большеберцовый XB(F)Q IV JP C, размер #4 – 1 шт.;
- Ножка прямая бесцементной фиксации XB(F)Q III GB(JB) T, размер: 10 мм х 40 мм, 11 мм х 40 мм, 12 мм х 40 мм, 13 мм х 40 мм, 14 мм х 40 мм, 16 мм х 40 мм, 18 мм х 40 мм, 10 мм х 80 мм, 11 мм х 80 мм, 12 мм х 80 мм, 13 мм х 80 мм, 14 мм х 80 мм, 16 мм х 80 мм, 18 мм х 80 мм, 10 мм х 120 мм, 11 мм х 120 мм, 12 мм х 120 мм, 13 мм х 120 мм, 14 мм х 120 мм, 16 мм х 120 мм, 18 мм х 120 мм – от 1 до 2 шт. (при необходимости);
- Ножка изогнутая бесцементной фиксации XB(F)Q VI GB(JB) T, размер: 10 мм х 80 мм, 11 мм х 80 мм, 12 мм х 80 мм, 13 мм х 80 мм, 14 мм х 80 мм, 16 мм х 80 мм, 18 мм х 80 мм, 10 мм х 120 мм, 11 мм х 120 мм, 12 мм х 120 мм, 13 мм х 120 мм, 14 мм х 120 мм, 16 мм х 120 мм, 18 мм х 120 мм, 10 мм х 160 мм, 11 мм х 160 мм, 12 мм х 160 мм, 13 мм х 160 мм, 14 мм х 160 мм, 16 мм х 160 мм, 18 мм х 160 мм – от 1 до 2 шт. (при необходимости);
- Ножка изогнутая бесцементной фиксации XB(F)Q VII GB(JB) T, размер: 10 мм х 80 мм, 11 мм х 80 мм, 12 мм х 80 мм, 13 мм х 80 мм, 14 мм х 80 мм, 16 мм х 80 мм, 18 мм х 80 мм, 10 мм х 120 мм, 11 мм х 120 мм, 12 мм х 120 мм, 13 мм х 120 мм, 14 мм х 120 мм, 16 мм х 120 мм, 18 мм х 120 мм, 10 мм х 160 мм, 11 мм х 160 мм, 12 мм х 160 мм, 13 мм х 160 мм, 14 мм х 160 мм, 16 мм х 160 мм, 18 мм х 160 мм – от 1 до 2 шт. (при необходимости);
- Аугмент большеберцовый XB(F)Q V JC(L) T левый, размер #4, толщина: 5 мм, 10 мм, 15 мм – 1 шт. (при необходимости);
- Аугмент большеберцовый XB(F)Q V JC(R) T правый, размер #4, толщина: 5 мм, 10 мм, 15 мм – 1 шт. (при необходимости);
- Конус большеберцовый XB(F)Q VII JC T размер: #1, #2, #3, #4, толщина: 20 мм – 1 шт. (при необходимости);
- Аугмент бедренный дистальный XB(F)Q I GC(R) T правый, размер #5, толщина: 5 мм, 10 мм, 15 мм – 1 шт. (при необходимости);

- Аугмент бедренный дистальный XB(F)Q II GC(R) T правый, размер #5, толщина: 5 мм, 10 мм, 15 мм – 1 шт. (при необходимости);
- Аугмент бедренный задний универсальный XB(F)Q III GC T размер #5, толщина: 5 мм, 10 мм – от 1 до 2 шт. (при необходимости);
- Надколенник XFQ I BIS PE, размер: 28 мм x 8 мм, 30 мм x 9 мм, 34 мм x 9 мм – 1 шт. (при необходимости);
- Инструкция по применению – 1 шт.;
1897. Набор эндопротеза коленного сустава тотального RSK модель 385, в составе:
- Компонент бедренный XFQ IV GK(L) C левый, размер #5– 1 шт.;
- Вкладыш большеберцовый XFQ IV PD PE, размер #4, толщина: 10 мм – 1 шт.;
- Компонент большеберцовый XB(F)Q IV JP C, размер #5 – 1 шт.;
- Ножка прямая бесцементной фиксации XB(F)Q III GB(JB) T, размер: 10 мм x 40 мм, 11 мм x 40 мм, 12 мм x 40 мм, 13 мм x 40 мм, 14 мм x 40 мм, 16 мм x 40 мм, 18 мм x 40 мм, 10 мм x 80 мм, 11 мм x 80 мм, 12 мм x 80 мм, 13 мм x 80 мм, 14 мм x 80 мм, 16 мм x 80 мм, 18 мм x 80 мм, 10 мм x 120 мм, 11 мм x 120 мм, 12 мм x 120 мм, 13 мм x 120 мм, 14 мм x 120 мм, 16 мм x 120 мм, 18 мм x 120 мм – от 1 до 2 шт. (при необходимости);
- Ножка изогнутая бесцементной фиксации XB(F)Q VI GB(JB) T, размер: 10 мм x 80 мм, 11 мм x 80 мм, 12 мм x 80 мм, 13 мм x 80 мм, 14 мм x 80 мм, 16 мм x 80 мм, 18 мм x 80 мм, 10 мм x 120 мм, 11 мм x 120 мм, 12 мм x 120 мм, 13 мм x 120 мм, 14 мм x 120 мм, 16 мм x 120 мм, 18 мм x 120 мм, 10 мм x 160 мм, 11 мм x 160 мм, 12 мм x 160 мм, 13 мм x 160 мм, 14 мм x 160 мм, 16 мм x 160 мм, 18 мм x 160 мм – от 1 до 2 шт. (при необходимости);
- Ножка изогнутая бесцементной фиксации XB(F)Q VII GB(JB) T, размер: 10 мм x 80 мм, 11 мм x 80 мм, 12 мм x 80 мм, 13 мм x 80 мм, 14 мм x 80 мм, 16 мм x 80 мм, 18 мм x 80 мм, 10 мм x 120 мм, 11 мм x 120 мм, 12 мм x 120 мм, 13 мм x 120 мм, 14 мм x 120 мм, 16 мм x 120 мм, 18 мм x 120 мм, 10 мм x 160 мм, 11 мм x 160 мм, 12 мм x 160 мм, 13 мм x 160 мм, 14 мм x 160 мм, 16 мм x 160 мм, 18 мм x 160 мм – от 1 до 2 шт. (при необходимости);
- Аугмент большеберцовый XB(F)Q V JC(L) T левый, размер #5, толщина: 5 мм, 10 мм, 15 мм – 1 шт. (при необходимости);
- Аугмент большеберцовый XB(F)Q V JC(R) T правый, размер #5, толщина: 5 мм, 10 мм, 15 мм – 1 шт. (при необходимости);
- Конус большеберцовый XB(F)Q VII JC T размер: #1, #2, #3, #4, толщина: 20 мм – 1 шт. (при необходимости);
- Аугмент бедренный дистальный XB(F)Q I GC(L) T левый, размер #5, толщина: 5 мм, 10 мм, 15 мм – 1 шт. (при необходимости);
- Аугмент бедренный дистальный XB(F)Q II GC(L) T левый, размер #5, толщина: 5 мм, 10 мм, 15 мм – 1 шт. (при необходимости);
- Аугмент бедренный задний универсальный XB(F)Q III GC T размер #5, толщина: 5 мм, 10 мм – от 1 до 2 шт. (при необходимости);
- Надколенник XFQ I BIS PE, размер: 28 мм x 8 мм, 30 мм x 9 мм, 34 мм x 9 мм – 1 шт. (при необходимости);
- Инструкция по применению – 1 шт.;
1898. Набор эндопротеза коленного сустава тотального RSK модель 386, в составе:
- Компонент бедренный XFQ IV GK(R) C правый, размер #5– 1 шт.;
- Вкладыш большеберцовый XFQ IV PD PE, размер #4, толщина: 10 мм – 1 шт.;
- Компонент большеберцовый XB(F)Q IV JP C, размер #5 – 1 шт.;
- Ножка прямая бесцементной фиксации XB(F)Q III GB(JB) T, размер: 10 мм x 40 мм, 11 мм x 40 мм, 12 мм x 40 мм, 13 мм x 40 мм, 14 мм x 40 мм, 16 мм x 40 мм, 18 мм x 40 мм, 10 мм x 80 мм, 11 мм x 80 мм, 12 мм x 80 мм, 13 мм x 80 мм, 14 мм x 80 мм, 16 мм x 80 мм, 18 мм x 80 мм, 10 мм x 120 мм, 11 мм x 120 мм, 12 мм x 120 мм, 13 мм x 120 мм, 14 мм x 120 мм, 16 мм x 120 мм, 18 мм x 120 мм – от 1 до 2 шт. (при необходимости);
- Ножка изогнутая бесцементной фиксации XB(F)Q VI GB(JB) T, размер: 10 мм x 80 мм, 11 мм x 80 мм, 12 мм x 80 мм, 13 мм x 80 мм, 14 мм x 80 мм, 16 мм x 80 мм, 18 мм x 80 мм, 10 мм x 120 мм, 11 мм x 120 мм, 12 мм x 120 мм, 13 мм x 120 мм, 14 мм x 120 мм, 16 мм x 120 мм, 18 мм x 120 мм, 10 мм x 160 мм, 11 мм x 160 мм, 12 мм x 160 мм, 13 мм x 160 мм, 14 мм x 160 мм, 16 мм x 160 мм, 18 мм x 160 мм – от 1 до 2 шт. (при необходимости);
- Ножка изогнутая бесцементной фиксации XB(F)Q VII GB(JB) T, размер: 10 мм x 80 мм, 11 мм x 80 мм, 12 мм x 80 мм, 13 мм x 80 мм, 14 мм x 80 мм, 16 мм x 80 мм, 18 мм x 80 мм, 10 мм x 120 мм, 11 мм x 120 мм, 12 мм x 120 мм, 13 мм x 120 мм, 14 мм x 120 мм, 16 мм x 120 мм, 18 мм x 120 мм, 10 мм x 160 мм, 11 мм x 160 мм, 12 мм x 160 мм, 13 мм x 160 мм, 14 мм x 160 мм, 16 мм x 160 мм, 18 мм x 160 мм – от 1 до 2 шт. (при необходимости);
- Аугмент большеберцовый XB(F)Q V JC(L) T левый, размер #5, толщина: 5 мм, 10 мм, 15 мм – 1 шт. (при необходимости);

- Аугмент большеберцовый XB(F)Q V JC(R) T правый, размер #5, толщина: 5 мм, 10 мм, 15 мм – 1 шт. (при необходимости);
- Конус большеберцовый XB(F)Q VII JC T размер: #1, #2, #3, #4, толщина: 20 мм – 1 шт. (при необходимости);
- Аугмент бедренный дистальный XB(F)Q I GC(R) T правый, размер #5, толщина: 5 мм, 10 мм, 15 мм – 1 шт. (при необходимости);
- Аугмент бедренный дистальный XB(F)Q II GC(R) T правый, размер #5, толщина: 5 мм, 10 мм, 15 мм – 1 шт. (при необходимости);
- Аугмент бедренный задний универсальный XB(F)Q III GC T размер #5, толщина: 5 мм, 10 мм – от 1 до 2 шт. (при необходимости);
- Надколенник XFQ I BIS PE, размер: 28 мм x 8 мм, 30 мм x 9 мм, 34 мм x 9 мм – 1 шт. (при необходимости);
- Инструкция по применению – 1 шт.;

1899. Набор эндопротеза коленного сустава тотального RSK модель 387, в составе:
- Компонент бедренный XFQ IV GK(L) C левый, размер #5– 1 шт.;
- Вкладыш большеберцовый XFQ IV PD PE, размер #4, толщина: 12 мм – 1 шт.;
- Компонент большеберцовый XB(F)Q IV JP C, размер #5 – 1 шт.;
- Ножка прямая бесцементной фиксации XB(F)Q III GB(JB) T, размер: 10 мм x 40 мм, 11 мм x 40 мм, 12 мм x 40 мм, 13 мм x 40 мм, 14 мм x 40 мм, 16 мм x 40 мм, 18 мм x 40 мм, 10 мм x 80 мм, 11 мм x 80 мм, 12 мм x 80 мм, 13 мм x 80 мм, 14 мм x 80 мм, 16 мм x 80 мм, 18 мм x 80 мм, 10 мм x 120 мм, 11 мм x 120 мм, 12 мм x 120 мм, 13 мм x 120 мм, 14 мм x 120 мм, 16 мм x 120 мм, 18 мм x 120 мм – от 1 до 2 шт. (при необходимости);
- Ножка изогнутая бесцементной фиксации XB(F)Q VI GB(JB) T, размер: 10 мм x 80 мм, 11 мм x 80 мм, 12 мм x 80 мм, 13 мм x 80 мм, 14 мм x 80 мм, 16 мм x 80 мм, 18 мм x 80 мм, 10 мм x 120 мм, 11 мм x 120 мм, 12 мм x 120 мм, 13 мм x 120 мм, 14 мм x 120 мм, 16 мм x 120 мм, 18 мм x 120 мм, 10 мм x 160 мм, 11 мм x 160 мм, 12 мм x 160 мм, 13 мм x 160 мм, 14 мм x 160 мм, 16 мм x 160 мм, 18 мм x 160 мм – от 1 до 2 шт. (при необходимости);
- Ножка изогнутая бесцементной фиксации XB(F)Q VII GB(JB) T, размер: 10 мм x 80 мм, 11 мм x 80 мм, 12 мм x 80 мм, 13 мм x 80 мм, 14 мм x 80 мм, 16 мм x 80 мм, 18 мм x 80 мм, 10 мм x 120 мм, 11 мм x 120 мм, 12 мм x 120 мм, 13 мм x 120 мм, 14 мм x 120 мм, 16 мм x 120 мм, 18 мм x 120 мм, 10 мм x 160 мм, 11 мм x 160 мм, 12 мм x 160 мм, 13 мм x 160 мм, 14 мм x 160 мм, 16 мм x 160 мм, 18 мм x 160 мм – от 1 до 2 шт. (при необходимости);
- Аугмент большеберцовый XB(F)Q V JC(L) T левый, размер #5, толщина: 5 мм, 10 мм, 15 мм – 1 шт. (при необходимости);
- Аугмент большеберцовый XB(F)Q V JC(R) T правый, размер #5, толщина: 5 мм, 10 мм, 15 мм – 1 шт. (при необходимости);
- Конус большеберцовый XB(F)Q VII JC T размер: #1, #2, #3, #4, толщина: 20 мм – 1 шт. (при необходимости);
- Аугмент бедренный дистальный XB(F)Q I GC(L) T левый, размер #5, толщина: 5 мм, 10 мм, 15 мм – 1 шт. (при необходимости);
- Аугмент бедренный дистальный XB(F)Q II GC(L) T левый, размер #5, толщина: 5 мм, 10 мм, 15 мм – 1 шт. (при необходимости);
- Аугмент бедренный задний универсальный XB(F)Q III GC T размер #5, толщина: 5 мм, 10 мм – от 1 до 2 шт. (при необходимости);
- Надколенник XFQ I BIS PE, размер: 28 мм x 8 мм, 30 мм x 9 мм, 34 мм x 9 мм – 1 шт. (при необходимости);
- Инструкция по применению – 1 шт.;

1900. Набор эндопротеза коленного сустава тотального RSK модель 388, в составе:
- Компонент бедренный XFQ IV GK(R) C правый, размер #5– 1 шт.;
- Вкладыш большеберцовый XFQ IV PD PE, размер #4, толщина: 12 мм – 1 шт.;
- Компонент большеберцовый XB(F)Q IV JP C, размер #5 – 1 шт.;
- Ножка прямая бесцементной фиксации XB(F)Q III GB(JB) T, размер: 10 мм x 40 мм, 11 мм x 40 мм, 12 мм x 40 мм, 13 мм x 40 мм, 14 мм x 40 мм, 16 мм x 40 мм, 18 мм x 40 мм, 10 мм x 80 мм, 11 мм x 80 мм, 12 мм x 80 мм, 13 мм x 80 мм, 14 мм x 80 мм, 16 мм x 80 мм, 18 мм x 80 мм, 10 мм x 120 мм, 11 мм x 120 мм, 12 мм x 120 мм, 13 мм x 120 мм, 14 мм x 120 мм, 16 мм x 120 мм, 18 мм x 120 мм – от 1 до 2 шт. (при необходимости);
- Ножка изогнутая бесцементной фиксации XB(F)Q VI GB(JB) T, размер: 10 мм x 80 мм, 11 мм x 80 мм, 12 мм x 80 мм, 13 мм x 80 мм, 14 мм x 80 мм, 16 мм x 80 мм, 18 мм x 80 мм, 10 мм x 120 мм, 11 мм x 120 мм, 12 мм x 120 мм, 13 мм x 120 мм, 14 мм x 120 мм, 16 мм x 120 мм, 18 мм x 120 мм, 10 мм x 160 мм, 11 мм x 160 мм, 12 мм x 160 мм, 13 мм x 160 мм, 14 мм x 160 мм, 16 мм x 160 мм, 18 мм x 160 мм – от 1 до 2 шт. (при необходимости);

- Ножка изогнутая бесцементной фиксации XB(F)Q VII GB(JB) T, размер: 10 мм х 80 мм, 11 мм х 80 мм, 12 мм х 80 мм, 13 мм х 80 мм, 14 мм х 80 мм, 16 мм х 80 мм, 18 мм х 80 мм, 10 мм х 120 мм, 11 мм х 120 мм, 12 мм х 120 мм, 13 мм х 120 мм, 14 мм х 120 мм, 16 мм х 120 мм, 18 мм х 120 мм, 10 мм х 160 мм, 11 мм х 160 мм, 12 мм х 160 мм, 13 мм х 160 мм, 14 мм х 160 мм, 16 мм х 160 мм, 18 мм х 160 мм – от 1 до 2 шт. (при необходимости);
- Аугмент большеберцовый XB(F)Q V JC(L) T левый, размер #5, толщина: 5 мм, 10 мм, 15 мм – 1 шт. (при необходимости);
- Аугмент большеберцовый XB(F)Q V JC(R) T правый, размер #5, толщина: 5 мм, 10 мм, 15 мм – 1 шт. (при необходимости);
- Конус большеберцовый XB(F)Q VII JC T размер: #1, #2, #3, #4, толщина: 20 мм – 1 шт. (при необходимости);
- Аугмент бедренный дистальный XB(F)Q I GC(R) T правый, размер #5, толщина: 5 мм, 10 мм, 15 мм – 1 шт. (при необходимости);
- Аугмент бедренный дистальный XB(F)Q II GC(R) T правый, размер #5, толщина: 5 мм, 10 мм, 15 мм – 1 шт. (при необходимости);
- Аугмент бедренный задний универсальный XB(F)Q III GC T размер #5, толщина: 5 мм, 10 мм – от 1 до 2 шт. (при необходимости);
- Надколенник XFQ I BIS PE, размер: 28 мм х 8 мм, 30 мм х 9 мм, 34 мм х 9 мм – 1 шт. (при необходимости);
- Инструкция по применению – 1 шт.;

1901. Набор эндопротеза коленного сустава тотального RSK модель 389, в составе:
- Компонент бедренный XFQ IV GK(L) C левый, размер #5– 1 шт.;
- Вкладыш большеберцовый XFQ IV PD PE, размер #4, толщина: 14 мм – 1 шт.;
- Компонент большеберцовый XB(F)Q IV JP C, размер #5 – 1 шт.;
- Ножка прямая бесцементной фиксации XB(F)Q III GB(JB) T, размер: 10 мм х 40 мм, 11 мм х 40 мм, 12 мм х 40 мм, 13 мм х 40 мм, 14 мм х 40 мм, 16 мм х 40 мм, 18 мм х 40 мм, 10 мм х 80 мм, 11 мм х 80 мм, 12 мм х 80 мм, 13 мм х 80 мм, 14 мм х 80 мм, 16 мм х 80 мм, 18 мм х 80 мм, 10 мм х 120 мм, 11 мм х 120 мм, 12 мм х 120 мм, 13 мм х 120 мм, 14 мм х 120 мм, 16 мм х 120 мм, 18 мм х 120 мм – от 1 до 2 шт. (при необходимости);
- Ножка изогнутая бесцементной фиксации XB(F)Q VI GB(JB) T, размер: 10 мм х 80 мм, 11 мм х 80 мм, 12 мм х 80 мм, 13 мм х 80 мм, 14 мм х 80 мм, 16 мм х 80 мм, 18 мм х 80 мм, 10 мм х 120 мм, 11 мм х 120 мм, 12 мм х 120 мм, 13 мм х 120 мм, 14 мм х 120 мм, 16 мм х 120 мм, 18 мм х 120 мм, 10 мм х 160 мм, 11 мм х 160 мм, 12 мм х 160 мм, 13 мм х 160 мм, 14 мм х 160 мм, 16 мм х 160 мм, 18 мм х 160 мм – от 1 до 2 шт. (при необходимости);
- Ножка изогнутая бесцементной фиксации XB(F)Q VII GB(JB) T, размер: 10 мм х 80 мм, 11 мм х 80 мм, 12 мм х 80 мм, 13 мм х 80 мм, 14 мм х 80 мм, 16 мм х 80 мм, 18 мм х 80 мм, 10 мм х 120 мм, 11 мм х 120 мм, 12 мм х 120 мм, 13 мм х 120 мм, 14 мм х 120 мм, 16 мм х 120 мм, 18 мм х 120 мм, 10 мм х 160 мм, 11 мм х 160 мм, 12 мм х 160 мм, 13 мм х 160 мм, 14 мм х 160 мм, 16 мм х 160 мм, 18 мм х 160 мм – от 1 до 2 шт. (при необходимости);
- Аугмент большеберцовый XB(F)Q V JC(L) T левый, размер #5, толщина: 5 мм, 10 мм, 15 мм – 1 шт. (при необходимости);
- Аугмент большеберцовый XB(F)Q V JC(R) T правый, размер #5, толщина: 5 мм, 10 мм, 15 мм – 1 шт. (при необходимости);
- Конус большеберцовый XB(F)Q VII JC T размер: #1, #2, #3, #4, толщина: 20 мм – 1 шт. (при необходимости);
- Аугмент бедренный дистальный XB(F)Q I GC(L) T левый, размер #5, толщина: 5 мм, 10 мм, 15 мм – 1 шт. (при необходимости);
- Аугмент бедренный дистальный XB(F)Q II GC(L) T левый, размер #5, толщина: 5 мм, 10 мм, 15 мм – 1 шт. (при необходимости);
- Аугмент бедренный задний универсальный XB(F)Q III GC T размер #5, толщина: 5 мм, 10 мм – от 1 до 2 шт. (при необходимости);
- Надколенник XFQ I BIS PE, размер: 28 мм х 8 мм, 30 мм х 9 мм, 34 мм х 9 мм – 1 шт. (при необходимости);
- Инструкция по применению – 1 шт.;

1902. Набор эндопротеза коленного сустава тотального RSK модель 390, в составе:
- Компонент бедренный XFQ IV GK(R) C правый, размер #5– 1 шт.;
- Вкладыш большеберцовый XFQ IV PD PE, размер #4, толщина: 14 мм – 1 шт.;
- Компонент большеберцовый XB(F)Q IV JP C, размер #5 – 1 шт.;
- Ножка прямая бесцементной фиксации XB(F)Q III GB(JB) T, размер: 10 мм х 40 мм, 11 мм х 40 мм, 12 мм х 40 мм, 13 мм х 40 мм, 14 мм х 40 мм, 16 мм х 40 мм, 18 мм х 40 мм, 10 мм х 80 мм, 11 мм х 80 мм, 12 мм х 80 мм,

13 мм х 80 мм, 14 мм х 80 мм, 16 мм х 80 мм, 18 мм х 80 мм, 10 мм х 120 мм, 11 мм х 120 мм, 12 мм х 120 мм, 13 мм х 120 мм, 14 мм х 120 мм, 16 мм х 120 мм, 18 мм х 120 мм – от 1 до 2 шт. (при необходимости);
- Ножка изогнутая бесцементной фиксации XB(F)Q VI GB(JB) T, размер: 10 мм х 80 мм, 11 мм х 80 мм, 12 мм х 80 мм, 13 мм х 80 мм, 14 мм х 80 мм, 16 мм х 80 мм, 18 мм х 80 мм, 10 мм х 120 мм, 11 мм х 120 мм, 12 мм х 120 мм, 13 мм х 120 мм, 14 мм х 120 мм, 16 мм х 120 мм, 18 мм х 120 мм, 10 мм х 160 мм, 11 мм х 160 мм, 12 мм х 160 мм, 13 мм х 160 мм, 14 мм х 160 мм, 16 мм х 160 мм, 18 мм х 160 мм – от 1 до 2 шт. (при необходимости);
- Ножка изогнутая бесцементной фиксации XB(F)Q VII GB(JB) T, размер: 10 мм х 80 мм, 11 мм х 80 мм, 12 мм х 80 мм, 13 мм х 80 мм, 14 мм х 80 мм, 16 мм х 80 мм, 18 мм х 80 мм, 10 мм х 120 мм, 11 мм х 120 мм, 12 мм х 120 мм, 13 мм х 120 мм, 14 мм х 120 мм, 16 мм х 120 мм, 18 мм х 120 мм, 10 мм х 160 мм, 11 мм х 160 мм, 12 мм х 160 мм, 13 мм х 160 мм, 14 мм х 160 мм, 16 мм х 160 мм, 18 мм х 160 мм – от 1 до 2 шт. (при необходимости);
- Аугмент большеберцовый XB(F)Q V JC(L) T левый, размер #5, толщина: 5 мм, 10 мм, 15 мм – 1 шт. (при необходимости);
- Аугмент большеберцовый XB(F)Q V JC(R) T правый, размер #5, толщина: 5 мм, 10 мм, 15 мм – 1 шт. (при необходимости);
- Конус большеберцовый XB(F)Q VII JC T размер: #1, #2, #3, #4, толщина: 20 мм – 1 шт. (при необходимости);
- Аугмент бедренный дистальный XB(F)Q I GC(R) T правый, размер #5, толщина: 5 мм, 10 мм, 15 мм – 1 шт. (при необходимости);
- Аугмент бедренный дистальный XB(F)Q II GC(R) T правый, размер #5, толщина: 5 мм, 10 мм, 15 мм – 1 шт. (при необходимости);
- Аугмент бедренный задний универсальный XB(F)Q III GC T размер #5, толщина: 5 мм, 10 мм – от 1 до 2 шт. (при необходимости);
- Надколенник XFQ I BIS PE, размер: 28 мм х 8 мм, 30 мм х 9 мм, 34 мм х 9 мм – 1 шт. (при необходимости);
- Инструкция по применению – 1 шт.;
1903. Набор эндопротеза коленного сустава тотального RSK модель 391, в составе:
- Компонент бедренный XFQ IV GK(L) C левый, размер #5– 1 шт.;
- Вкладыш большеберцовый XFQ IV PD PE, размер #4, толщина: 16 мм – 1 шт.;
- Компонент большеберцовый XB(F)Q IV JP C, размер #5 – 1 шт.;
- Ножка прямая бесцементной фиксации XB(F)Q III GB(JB) T, размер: 10 мм х 40 мм, 11 мм х 40 мм, 12 мм х 40 мм, 13 мм х 40 мм, 14 мм х 40 мм, 16 мм х 40 мм, 18 мм х 40 мм, 10 мм х 80 мм, 11 мм х 80 мм, 12 мм х 80 мм, 13 мм х 80 мм, 14 мм х 80 мм, 16 мм х 80 мм, 18 мм х 80 мм, 10 мм х 120 мм, 11 мм х 120 мм, 12 мм х 120 мм, 13 мм х 120 мм, 14 мм х 120 мм, 16 мм х 120 мм, 18 мм х 120 мм – от 1 до 2 шт. (при необходимости);
- Ножка изогнутая бесцементной фиксации XB(F)Q VI GB(JB) T, размер: 10 мм х 80 мм, 11 мм х 80 мм, 12 мм х 80 мм, 13 мм х 80 мм, 14 мм х 80 мм, 16 мм х 80 мм, 18 мм х 80 мм, 10 мм х 120 мм, 11 мм х 120 мм, 12 мм х 120 мм, 13 мм х 120 мм, 14 мм х 120 мм, 16 мм х 120 мм, 18 мм х 120 мм, 10 мм х 160 мм, 11 мм х 160 мм, 12 мм х 160 мм, 13 мм х 160 мм, 14 мм х 160 мм, 16 мм х 160 мм, 18 мм х 160 мм – от 1 до 2 шт. (при необходимости);
- Ножка изогнутая бесцементной фиксации XB(F)Q VII GB(JB) T, размер: 10 мм х 80 мм, 11 мм х 80 мм, 12 мм х 80 мм, 13 мм х 80 мм, 14 мм х 80 мм, 16 мм х 80 мм, 18 мм х 80 мм, 10 мм х 120 мм, 11 мм х 120 мм, 12 мм х 120 мм, 13 мм х 120 мм, 14 мм х 120 мм, 16 мм х 120 мм, 18 мм х 120 мм, 10 мм х 160 мм, 11 мм х 160 мм, 12 мм х 160 мм, 13 мм х 160 мм, 14 мм х 160 мм, 16 мм х 160 мм, 18 мм х 160 мм – от 1 до 2 шт. (при необходимости);
- Аугмент большеберцовый XB(F)Q V JC(L) T левый, размер #5, толщина: 5 мм, 10 мм, 15 мм – 1 шт. (при необходимости);
- Аугмент большеберцовый XB(F)Q V JC(R) T правый, размер #5, толщина: 5 мм, 10 мм, 15 мм – 1 шт. (при необходимости);
- Конус большеберцовый XB(F)Q VII JC T размер: #1, #2, #3, #4, толщина: 20 мм – 1 шт. (при необходимости);
- Аугмент бедренный дистальный XB(F)Q I GC(L) T левый, размер #5, толщина: 5 мм, 10 мм, 15 мм – 1 шт. (при необходимости);
- Аугмент бедренный дистальный XB(F)Q II GC(L) T левый, размер #5, толщина: 5 мм, 10 мм, 15 мм – 1 шт. (при необходимости);
- Аугмент бедренный задний универсальный XB(F)Q III GC T размер #5, толщина: 5 мм, 10 мм – от 1 до 2 шт. (при необходимости);
- Надколенник XFQ I BIS PE, размер: 28 мм х 8 мм, 30 мм х 9 мм, 34 мм х 9 мм – 1 шт. (при необходимости);
- Инструкция по применению – 1 шт.;
1904. Набор эндопротеза коленного сустава тотального RSK модель 392, в составе:

- Компонент бедренный XFQ IV GK(R) C правый, размер #5– 1 шт.;
- Вкладыш большеберцовый XFQ IV PD PE, размер #4, толщина: 16 мм – 1 шт.;
- Компонент большеберцовый XB(F)Q IV JP C, размер #5 – 1 шт.;
- Ножка прямая бесцементной фиксации XB(F)Q III GB(JB) T, размер: 10 мм x 40 мм, 11 мм x 40 мм, 12 мм x 40 мм, 13 мм x 40 мм, 14 мм x 40 мм, 16 мм x 40 мм, 18 мм x 40 мм, 10 мм x 80 мм, 11 мм x 80 мм, 12 мм x 80 мм, 13 мм x 80 мм, 14 мм x 80 мм, 16 мм x 80 мм, 18 мм x 80 мм, 10 мм x 120 мм, 11 мм x 120 мм, 12 мм x 120 мм, 13 мм x 120 мм, 14 мм x 120 мм, 16 мм x 120 мм, 18 мм x 120 мм – от 1 до 2 шт. (при необходимости);
- Ножка изогнутая бесцементной фиксации XB(F)Q VI GB(JB) T, размер: 10 мм x 80 мм, 11 мм x 80 мм, 12 мм x 80 мм, 13 мм x 80 мм, 14 мм x 80 мм, 16 мм x 80 мм, 18 мм x 80 мм, 10 мм x 120 мм, 11 мм x 120 мм, 12 мм x 120 мм, 13 мм x 120 мм, 14 мм x 120 мм, 16 мм x 120 мм, 18 мм x 120 мм, 10 мм x 160 мм, 11 мм x 160 мм, 12 мм x 160 мм, 13 мм x 160 мм, 14 мм x 160 мм, 16 мм x 160 мм, 18 мм x 160 мм – от 1 до 2 шт. (при необходимости);
- Ножка изогнутая бесцементной фиксации XB(F)Q VII GB(JB) T, размер: 10 мм x 80 мм, 11 мм x 80 мм, 12 мм x 80 мм, 13 мм x 80 мм, 14 мм x 80 мм, 16 мм x 80 мм, 18 мм x 80 мм, 10 мм x 120 мм, 11 мм x 120 мм, 12 мм x 120 мм, 13 мм x 120 мм, 14 мм x 120 мм, 16 мм x 120 мм, 18 мм x 120 мм, 10 мм x 160 мм, 11 мм x 160 мм, 12 мм x 160 мм, 13 мм x 160 мм, 14 мм x 160 мм, 16 мм x 160 мм, 18 мм x 160 мм – от 1 до 2 шт. (при необходимости);
- Аугмент большеберцовый XB(F)Q V JC(L) T левый, размер #5, толщина: 5 мм, 10 мм, 15 мм – 1 шт. (при необходимости);
- Аугмент большеберцовый XB(F)Q V JC(R) T правый, размер #5, толщина: 5 мм, 10 мм, 15 мм – 1 шт. (при необходимости);
- Конус большеберцовый XB(F)Q VII JC T размер: #1, #2, #3, #4, толщина: 20 мм – 1 шт. (при необходимости);
- Аугмент бедренный дистальный XB(F)Q I GC(R) T правый, размер #5, толщина: 5 мм, 10 мм, 15 мм – 1 шт. (при необходимости);
- Аугмент бедренный дистальный XB(F)Q II GC(R) T правый, размер #5, толщина: 5 мм, 10 мм, 15 мм – 1 шт. (при необходимости);
- Аугмент бедренный задний универсальный XB(F)Q III GC T размер #5, толщина: 5 мм, 10 мм – от 1 до 2 шт. (при необходимости);
- Надколенник XFQ I BIS PE, размер: 28 мм x 8 мм, 30 мм x 9 мм, 34 мм x 9 мм – 1 шт. (при необходимости);
- Инструкция по применению – 1 шт.;

1905. Набор эндопротеза коленного сустава тотального RSK модель 393, в составе:
- Компонент бедренный XFQ IV GK(L) C левый, размер #5– 1 шт.;
- Вкладыш большеберцовый XFQ IV PD PE, размер #4, толщина: 18 мм – 1 шт.;
- Компонент большеберцовый XB(F)Q IV JP C, размер #5 – 1 шт.;
- Ножка прямая бесцементной фиксации XB(F)Q III GB(JB) T, размер: 10 мм x 40 мм, 11 мм x 40 мм, 12 мм x 40 мм, 13 мм x 40 мм, 14 мм x 40 мм, 16 мм x 40 мм, 18 мм x 40 мм, 10 мм x 80 мм, 11 мм x 80 мм, 12 мм x 80 мм, 13 мм x 80 мм, 14 мм x 80 мм, 16 мм x 80 мм, 18 мм x 80 мм, 10 мм x 120 мм, 11 мм x 120 мм, 12 мм x 120 мм, 13 мм x 120 мм, 14 мм x 120 мм, 16 мм x 120 мм, 18 мм x 120 мм – от 1 до 2 шт. (при необходимости);
- Ножка изогнутая бесцементной фиксации XB(F)Q VI GB(JB) T, размер: 10 мм x 80 мм, 11 мм x 80 мм, 12 мм x 80 мм, 13 мм x 80 мм, 14 мм x 80 мм, 16 мм x 80 мм, 18 мм x 80 мм, 10 мм x 120 мм, 11 мм x 120 мм, 12 мм x 120 мм, 13 мм x 120 мм, 14 мм x 120 мм, 16 мм x 120 мм, 18 мм x 120 мм, 10 мм x 160 мм, 11 мм x 160 мм, 12 мм x 160 мм, 13 мм x 160 мм, 14 мм x 160 мм, 16 мм x 160 мм, 18 мм x 160 мм – от 1 до 2 шт. (при необходимости);
- Ножка изогнутая бесцементной фиксации XB(F)Q VII GB(JB) T, размер: 10 мм x 80 мм, 11 мм x 80 мм, 12 мм x 80 мм, 13 мм x 80 мм, 14 мм x 80 мм, 16 мм x 80 мм, 18 мм x 80 мм, 10 мм x 120 мм, 11 мм x 120 мм, 12 мм x 120 мм, 13 мм x 120 мм, 14 мм x 120 мм, 16 мм x 120 мм, 18 мм x 120 мм, 10 мм x 160 мм, 11 мм x 160 мм, 12 мм x 160 мм, 13 мм x 160 мм, 14 мм x 160 мм, 16 мм x 160 мм, 18 мм x 160 мм – от 1 до 2 шт. (при необходимости);
- Аугмент большеберцовый XB(F)Q V JC(L) T левый, размер #5, толщина: 5 мм, 10 мм, 15 мм – 1 шт. (при необходимости);
- Аугмент большеберцовый XB(F)Q V JC(R) T правый, размер #5, толщина: 5 мм, 10 мм, 15 мм – 1 шт. (при необходимости);
- Конус большеберцовый XB(F)Q VII JC T размер: #1, #2, #3, #4, толщина: 20 мм – 1 шт. (при необходимости);
- Аугмент бедренный дистальный XB(F)Q I GC(L) T левый, размер #5, толщина: 5 мм, 10 мм, 15 мм – 1 шт. (при необходимости);
- Аугмент бедренный дистальный XB(F)Q II GC(L) T левый, размер #5, толщина: 5 мм, 10 мм, 15 мм – 1 шт. (при необходимости);

- Аугмент бедренный задний универсальный XB(F)Q III GC T размер #5, толщина: 5 мм, 10 мм – от 1 до 2 шт. (при необходимости);
- Надколенник XFQ I BIS PE, размер: 28 мм х 8 мм, 30 мм х 9 мм, 34 мм х 9 мм – 1 шт. (при необходимости);
- Инструкция по применению – 1 шт.;
1906. Набор эндопротеза коленного сустава тотального RSK модель 394, в составе:
- Компонент бедренный XFQ IV GK(R) C правый, размер #5– 1 шт.;
- Вкладыш большеберцовый XFQ IV PD PE, размер #4, толщина: 18 мм – 1 шт.;
- Компонент большеберцовый XB(F)Q IV JP C, размер #5 – 1 шт.;
- Ножка прямая бесцементной фиксации XB(F)Q III GB(JB) T, размер: 10 мм х 40 мм, 11 мм х 40 мм, 12 мм х 40 мм, 13 мм х 40 мм, 14 мм х 40 мм, 16 мм х 40 мм, 18 мм х 40 мм, 10 мм х 80 мм, 11 мм х 80 мм, 12 мм х 80 мм, 13 мм х 80 мм, 14 мм х 80 мм, 16 мм х 80 мм, 18 мм х 80 мм, 10 мм х 120 мм, 11 мм х 120 мм, 12 мм х 120 мм, 13 мм х 120 мм, 14 мм х 120 мм, 16 мм х 120 мм, 18 мм х 120 мм – от 1 до 2 шт. (при необходимости);
- Ножка изогнутая бесцементной фиксации XB(F)Q VI GB(JB) T, размер: 10 мм х 80 мм, 11 мм х 80 мм, 12 мм х 80 мм, 13 мм х 80 мм, 14 мм х 80 мм, 16 мм х 80 мм, 18 мм х 80 мм, 10 мм х 120 мм, 11 мм х 120 мм, 12 мм х 120 мм, 13 мм х 120 мм, 14 мм х 120 мм, 16 мм х 120 мм, 18 мм х 120 мм, 10 мм х 160 мм, 11 мм х 160 мм, 12 мм х 160 мм, 13 мм х 160 мм, 14 мм х 160 мм, 16 мм х 160 мм, 18 мм х 160 мм – от 1 до 2 шт. (при необходимости);
- Ножка изогнутая бесцементной фиксации XB(F)Q VII GB(JB) T, размер: 10 мм х 80 мм, 11 мм х 80 мм, 12 мм х 80 мм, 13 мм х 80 мм, 14 мм х 80 мм, 16 мм х 80 мм, 18 мм х 80 мм, 10 мм х 120 мм, 11 мм х 120 мм, 12 мм х 120 мм, 13 мм х 120 мм, 14 мм х 120 мм, 16 мм х 120 мм, 18 мм х 120 мм, 10 мм х 160 мм, 11 мм х 160 мм, 12 мм х 160 мм, 13 мм х 160 мм, 14 мм х 160 мм, 16 мм х 160 мм, 18 мм х 160 мм – от 1 до 2 шт. (при необходимости);
- Аугмент большеберцовый XB(F)Q V JC(L) T левый, размер #5, толщина: 5 мм, 10 мм, 15 мм – 1 шт. (при необходимости);
- Аугмент большеберцовый XB(F)Q V JC(R) T правый, размер #5, толщина: 5 мм, 10 мм, 15 мм – 1 шт. (при необходимости);
- Конус большеберцовый XB(F)Q VII JC T размер: #1, #2, #3, #4, толщина: 20 мм – 1 шт. (при необходимости);
- Аугмент бедренный дистальный XB(F)Q I GC(R) T правый, размер #5, толщина: 5 мм, 10 мм, 15 мм – 1 шт. (при необходимости);
- Аугмент бедренный дистальный XB(F)Q II GC(R) T правый, размер #5, толщина: 5 мм, 10 мм, 15 мм – 1 шт. (при необходимости);
- Аугмент бедренный задний универсальный XB(F)Q III GC T размер #5, толщина: 5 мм, 10 мм – от 1 до 2 шт. (при необходимости);
- Надколенник XFQ I BIS PE, размер: 28 мм х 8 мм, 30 мм х 9 мм, 34 мм х 9 мм – 1 шт. (при необходимости);
- Инструкция по применению – 1 шт.;
1907. Набор эндопротеза коленного сустава тотального RSK модель 395, в составе:
- Компонент бедренный XFQ IV GK(L) C левый, размер #5– 1 шт.;
- Вкладыш большеберцовый XFQ IV PD PE, размер #4, толщина: 20 мм – 1 шт.;
- Компонент большеберцовый XB(F)Q IV JP C, размер #5 – 1 шт.;
- Ножка прямая бесцементной фиксации XB(F)Q III GB(JB) T, размер: 10 мм х 40 мм, 11 мм х 40 мм, 12 мм х 40 мм, 13 мм х 40 мм, 14 мм х 40 мм, 16 мм х 40 мм, 18 мм х 40 мм, 10 мм х 80 мм, 11 мм х 80 мм, 12 мм х 80 мм, 13 мм х 80 мм, 14 мм х 80 мм, 16 мм х 80 мм, 18 мм х 80 мм, 10 мм х 120 мм, 11 мм х 120 мм, 12 мм х 120 мм, 13 мм х 120 мм, 14 мм х 120 мм, 16 мм х 120 мм, 18 мм х 120 мм – от 1 до 2 шт. (при необходимости);
- Ножка изогнутая бесцементной фиксации XB(F)Q VI GB(JB) T, размер: 10 мм х 80 мм, 11 мм х 80 мм, 12 мм х 80 мм, 13 мм х 80 мм, 14 мм х 80 мм, 16 мм х 80 мм, 18 мм х 80 мм, 10 мм х 120 мм, 11 мм х 120 мм, 12 мм х 120 мм, 13 мм х 120 мм, 14 мм х 120 мм, 16 мм х 120 мм, 18 мм х 120 мм, 10 мм х 160 мм, 11 мм х 160 мм, 12 мм х 160 мм, 13 мм х 160 мм, 14 мм х 160 мм, 16 мм х 160 мм, 18 мм х 160 мм – от 1 до 2 шт. (при необходимости);
- Ножка изогнутая бесцементной фиксации XB(F)Q VII GB(JB) T, размер: 10 мм х 80 мм, 11 мм х 80 мм, 12 мм х 80 мм, 13 мм х 80 мм, 14 мм х 80 мм, 16 мм х 80 мм, 18 мм х 80 мм, 10 мм х 120 мм, 11 мм х 120 мм, 12 мм х 120 мм, 13 мм х 120 мм, 14 мм х 120 мм, 16 мм х 120 мм, 18 мм х 120 мм, 10 мм х 160 мм, 11 мм х 160 мм, 12 мм х 160 мм, 13 мм х 160 мм, 14 мм х 160 мм, 16 мм х 160 мм, 18 мм х 160 мм – от 1 до 2 шт. (при необходимости);
- Аугмент большеберцовый XB(F)Q V JC(L) T левый, размер #5, толщина: 5 мм, 10 мм, 15 мм – 1 шт. (при необходимости);
- Аугмент большеберцовый XB(F)Q V JC(R) T правый, размер #5, толщина: 5 мм, 10 мм, 15 мм – 1 шт. (при необходимости);

- Конус большеберцовый XB(F)Q VII JC T размер: #1, #2, #3, #4, толщина: 20 мм – 1 шт. (при необходимости);
- Аугмент бедренный дистальный XB(F)Q I GC(L) T левый, размер #5, толщина: 5 мм, 10 мм, 15 мм – 1 шт. (при необходимости);
- Аугмент бедренный дистальный XB(F)Q II GC(L) T левый, размер #5, толщина: 5 мм, 10 мм, 15 мм – 1 шт. (при необходимости);
- Аугмент бедренный задний универсальный XB(F)Q III GC T размер #5, толщина: 5 мм, 10 мм – от 1 до 2 шт. (при необходимости);
- Надколенник XFQ I BIS PE, размер: 28 мм x 8 мм, 30 мм x 9 мм, 34 мм x 9 мм – 1 шт. (при необходимости);
- Инструкция по применению – 1 шт.;
1908. Набор эндопротеза коленного сустава тотального RSK модель 396, в составе:
- Компонент бедренный XFQ IV GK(R) C правый, размер #5– 1 шт.;
- Вкладыш большеберцовый XFQ IV PD PE, размер #4, толщина: 20 мм – 1 шт.;
- Компонент большеберцовый XB(F)Q IV JP C, размер #5 – 1 шт.;
- Ножка прямая бесцементной фиксации XB(F)Q III GB(JB) T, размер: 10 мм x 40 мм, 11 мм x 40 мм, 12 мм x 40 мм, 13 мм x 40 мм, 14 мм x 40 мм, 16 мм x 40 мм, 18 мм x 40 мм, 10 мм x 80 мм, 11 мм x 80 мм, 12 мм x 80 мм, 13 мм x 80 мм, 14 мм x 80 мм, 16 мм x 80 мм, 18 мм x 80 мм, 10 мм x 120 мм, 11 мм x 120 мм, 12 мм x 120 мм, 13 мм x 120 мм, 14 мм x 120 мм, 16 мм x 120 мм, 18 мм x 120 мм – от 1 до 2 шт. (при необходимости);
- Ножка изогнутая бесцементной фиксации XB(F)Q VI GB(JB) T, размер: 10 мм x 80 мм, 11 мм x 80 мм, 12 мм x 80 мм, 13 мм x 80 мм, 14 мм x 80 мм, 16 мм x 80 мм, 18 мм x 80 мм, 10 мм x 120 мм, 11 мм x 120 мм, 12 мм x 120 мм, 13 мм x 120 мм, 14 мм x 120 мм, 16 мм x 120 мм, 18 мм x 120 мм, 10 мм x 160 мм, 11 мм x 160 мм, 12 мм x 160 мм, 13 мм x 160 мм, 14 мм x 160 мм, 16 мм x 160 мм, 18 мм x 160 мм – от 1 до 2 шт. (при необходимости);
- Ножка изогнутая бесцементной фиксации XB(F)Q VII GB(JB) T, размер: 10 мм x 80 мм, 11 мм x 80 мм, 12 мм x 80 мм, 13 мм x 80 мм, 14 мм x 80 мм, 16 мм x 80 мм, 18 мм x 80 мм, 10 мм x 120 мм, 11 мм x 120 мм, 12 мм x 120 мм, 13 мм x 120 мм, 14 мм x 120 мм, 16 мм x 120 мм, 18 мм x 120 мм, 10 мм x 160 мм, 11 мм x 160 мм, 12 мм x 160 мм, 13 мм x 160 мм, 14 мм x 160 мм, 16 мм x 160 мм, 18 мм x 160 мм – от 1 до 2 шт. (при необходимости);
- Аугмент большеберцовый XB(F)Q V JC(L) T левый, размер #5, толщина: 5 мм, 10 мм, 15 мм – 1 шт. (при необходимости);
- Аугмент большеберцовый XB(F)Q V JC(R) T правый, размер #5, толщина: 5 мм, 10 мм, 15 мм – 1 шт. (при необходимости);
- Конус большеберцовый XB(F)Q VII JC T размер: #1, #2, #3, #4, толщина: 20 мм – 1 шт. (при необходимости);
- Аугмент бедренный дистальный XB(F)Q I GC(R) T правый, размер #5, толщина: 5 мм, 10 мм, 15 мм – 1 шт. (при необходимости);
- Аугмент бедренный дистальный XB(F)Q II GC(R) T правый, размер #5, толщина: 5 мм, 10 мм, 15 мм – 1 шт. (при необходимости);
- Аугмент бедренный задний универсальный XB(F)Q III GC T размер #5, толщина: 5 мм, 10 мм – от 1 до 2 шт. (при необходимости);
- Надколенник XFQ I BIS PE, размер: 28 мм x 8 мм, 30 мм x 9 мм, 34 мм x 9 мм – 1 шт. (при необходимости);
- Инструкция по применению – 1 шт.;
1909. Набор эндопротеза коленного сустава тотального RSK модель 397, в составе:
- Компонент бедренный XFQ IV GK(L) C левый, размер #5– 1 шт.;
- Вкладыш большеберцовый XFQ IV PD PE, размер #6, толщина: 10 мм – 1 шт.;
- Компонент большеберцовый XB(F)Q IV JP C, размер #6 – 1 шт.;
- Ножка прямая бесцементной фиксации XB(F)Q III GB(JB) T, размер: 10 мм x 40 мм, 11 мм x 40 мм, 12 мм x 40 мм, 13 мм x 40 мм, 14 мм x 40 мм, 16 мм x 40 мм, 18 мм x 40 мм, 10 мм x 80 мм, 11 мм x 80 мм, 12 мм x 80 мм, 13 мм x 80 мм, 14 мм x 80 мм, 16 мм x 80 мм, 18 мм x 80 мм, 10 мм x 120 мм, 11 мм x 120 мм, 12 мм x 120 мм, 13 мм x 120 мм, 14 мм x 120 мм, 16 мм x 120 мм, 18 мм x 120 мм – от 1 до 2 шт. (при необходимости);
- Ножка изогнутая бесцементной фиксации XB(F)Q VI GB(JB) T, размер: 10 мм x 80 мм, 11 мм x 80 мм, 12 мм x 80 мм, 13 мм x 80 мм, 14 мм x 80 мм, 16 мм x 80 мм, 18 мм x 80 мм, 10 мм x 120 мм, 11 мм x 120 мм, 12 мм x 120 мм, 13 мм x 120 мм, 14 мм x 120 мм, 16 мм x 120 мм, 18 мм x 120 мм, 10 мм x 160 мм, 11 мм x 160 мм, 12 мм x 160 мм, 13 мм x 160 мм, 14 мм x 160 мм, 16 мм x 160 мм, 18 мм x 160 мм – от 1 до 2 шт. (при необходимости);
- Ножка изогнутая бесцементной фиксации XB(F)Q VII GB(JB) T, размер: 10 мм x 80 мм, 11 мм x 80 мм, 12 мм x 80 мм, 13 мм x 80 мм, 14 мм x 80 мм, 16 мм x 80 мм, 18 мм x 80 мм, 10 мм x 120 мм, 11 мм x 120 мм, 12 мм x 120

мм, 13 мм х 120 мм, 14 мм х 120 мм, 16 мм х 120 мм, 18 мм х 120 мм, 10 мм х 160 мм, 11 мм х 160 мм, 12 мм х 160 мм, 13 мм х 160 мм, 14 мм х 160 мм, 16 мм х 160 мм, 18 мм х 160 мм – от 1 до 2 шт. (при необходимости);
- Аугмент большеберцовый XB(F)Q V JC(L) T XSM левый, толщина: 5 мм, 10 мм, 15 мм – 1 шт. (при необходимости);
- Аугмент большеберцовый XB(F)Q V JC(R) T XSM правый, толщина: 5 мм, 10 мм, 15 мм – 1 шт. (при необходимости);
- Конус большеберцовый XB(F)Q VII JC T размер: #1, #2, #3, #4, толщина: 20 мм – 1 шт. (при необходимости);
- Аугмент бедренный дистальный XB(F)Q I GC(L) T левый, размер #5, толщина: 5 мм, 10 мм, 15 мм – 1 шт. (при необходимости);
- Аугмент бедренный дистальный XB(F)Q II GC(L) T левый, размер #5, толщина: 5 мм, 10 мм, 15 мм – 1 шт. (при необходимости);
- Аугмент бедренный задний универсальный XB(F)Q III GC T размер #5, толщина: 5 мм, 10 мм – от 1 до 2 шт. (при необходимости);
- Надколенник XFQ I BIS PE, размер: 28 мм х 8 мм, 30 мм х 9 мм, 34 мм х 9 мм – 1 шт. (при необходимости);
- Инструкция по применению – 1 шт.;
1910. Набор эндопротеза коленного сустава тотального RSK модель 398, в составе:
- Компонент бедренный XFQ IV GK(R) C правый, размер #5– 1 шт.;
- Вкладыш большеберцовый XFQ IV PD PE, размер #6, толщина: 10 мм – 1 шт.;
- Компонент большеберцовый XB(F)Q IV JP C, размер #6 – 1 шт.;
- Ножка прямая бесцементной фиксации XB(F)Q III GB(JB) T, размер: 10 мм х 40 мм, 11 мм х 40 мм, 12 мм х 40 мм, 13 мм х 40 мм, 14 мм х 40 мм, 16 мм х 40 мм, 18 мм х 40 мм, 10 мм х 80 мм, 11 мм х 80 мм, 12 мм х 80 мм, 13 мм х 80 мм, 14 мм х 80 мм, 16 мм х 80 мм, 18 мм х 80 мм, 10 мм х 120 мм, 11 мм х 120 мм, 12 мм х 120 мм, 13 мм х 120 мм, 14 мм х 120 мм, 16 мм х 120 мм, 18 мм х 120 мм – от 1 до 2 шт. (при необходимости);
- Ножка изогнутая бесцементной фиксации XB(F)Q VI GB(JB) T, размер: 10 мм х 80 мм, 11 мм х 80 мм, 12 мм х 80 мм, 13 мм х 80 мм, 14 мм х 80 мм, 16 мм х 80 мм, 18 мм х 80 мм, 10 мм х 120 мм, 11 мм х 120 мм, 12 мм х 120 мм, 13 мм х 120 мм, 14 мм х 120 мм, 16 мм х 120 мм, 18 мм х 120 мм, 10 мм х 160 мм, 11 мм х 160 мм, 12 мм х 160 мм, 13 мм х 160 мм, 14 мм х 160 мм, 16 мм х 160 мм, 18 мм х 160 мм – от 1 до 2 шт. (при необходимости);
- Ножка изогнутая бесцементной фиксации XB(F)Q VII GB(JB) T, размер: 10 мм х 80 мм, 11 мм х 80 мм, 12 мм х 80 мм, 13 мм х 80 мм, 14 мм х 80 мм, 16 мм х 80 мм, 18 мм х 80 мм, 10 мм х 120 мм, 11 мм х 120 мм, 12 мм х 120 мм, 13 мм х 120 мм, 14 мм х 120 мм, 16 мм х 120 мм, 18 мм х 120 мм, 10 мм х 160 мм, 11 мм х 160 мм, 12 мм х 160 мм, 13 мм х 160 мм, 14 мм х 160 мм, 16 мм х 160 мм, 18 мм х 160 мм – от 1 до 2 шт. (при необходимости);
- Аугмент большеберцовый XB(F)Q V JC(L) T XSM левый, толщина: 5 мм, 10 мм, 15 мм – 1 шт. (при необходимости);
- Аугмент большеберцовый XB(F)Q V JC(R) T XSM правый, толщина: 5 мм, 10 мм, 15 мм – 1 шт. (при необходимости);
- Конус большеберцовый XB(F)Q VII JC T размер: #1, #2, #3, #4, толщина: 20 мм – 1 шт. (при необходимости);
- Аугмент бедренный дистальный XB(F)Q I GC(R) T правый, размер #5, толщина: 5 мм, 10 мм, 15 мм – 1 шт. (при необходимости);
- Аугмент бедренный дистальный XB(F)Q II GC(R) T правый, размер #5, толщина: 5 мм, 10 мм, 15 мм – 1 шт. (при необходимости);
- Аугмент бедренный задний универсальный XB(F)Q III GC T размер #5, толщина: 5 мм, 10 мм – от 1 до 2 шт. (при необходимости);
- Надколенник XFQ I BIS PE, размер: 28 мм х 8 мм, 30 мм х 9 мм, 34 мм х 9 мм – 1 шт. (при необходимости);
- Инструкция по применению – 1 шт.;
1911. Набор эндопротеза коленного сустава тотального RSK модель 399, в составе:
- Компонент бедренный XFQ IV GK(L) C левый, размер #5– 1 шт.;
- Вкладыш большеберцовый XFQ IV PD PE, размер #6, толщина: 12 мм – 1 шт.;
- Компонент большеберцовый XB(F)Q IV JP C, размер #6 – 1 шт.;
- Ножка прямая бесцементной фиксации XB(F)Q III GB(JB) T, размер: 10 мм х 40 мм, 11 мм х 40 мм, 12 мм х 40 мм, 13 мм х 40 мм, 14 мм х 40 мм, 16 мм х 40 мм, 18 мм х 40 мм, 10 мм х 80 мм, 11 мм х 80 мм, 12 мм х 80 мм, 13 мм х 80 мм, 14 мм х 80 мм, 16 мм х 80 мм, 18 мм х 80 мм, 10 мм х 120 мм, 11 мм х 120 мм, 12 мм х 120 мм, 13 мм х 120 мм, 14 мм х 120 мм, 16 мм х 120 мм, 18 мм х 120 мм – от 1 до 2 шт. (при необходимости);

- Ножка изогнутая бесцементной фиксации XB(F)Q VI GB(JB) T, размер: 10 мм х 80 мм, 11 мм х 80 мм, 12 мм х 80 мм, 13 мм х 80 мм, 14 мм х 80 мм, 16 мм х 80 мм, 18 мм х 80 мм, 10 мм х 120 мм, 11 мм х 120 мм, 12 мм х 120 мм, 13 мм х 120 мм, 14 мм х 120 мм, 16 мм х 120 мм, 18 мм х 120 мм, 10 мм х 160 мм, 11 мм х 160 мм, 12 мм х 160 мм, 13 мм х 160 мм, 14 мм х 160 мм, 16 мм х 160 мм, 18 мм х 160 мм – от 1 до 2 шт. (при необходимости);
- Ножка изогнутая бесцементной фиксации XB(F)Q VII GB(JB) T, размер: 10 мм х 80 мм, 11 мм х 80 мм, 12 мм х 80 мм, 13 мм х 80 мм, 14 мм х 80 мм, 16 мм х 80 мм, 18 мм х 80 мм, 10 мм х 120 мм, 11 мм х 120 мм, 12 мм х 120 мм, 13 мм х 120 мм, 14 мм х 120 мм, 16 мм х 120 мм, 18 мм х 120 мм, 10 мм х 160 мм, 11 мм х 160 мм, 12 мм х 160 мм, 13 мм х 160 мм, 14 мм х 160 мм, 16 мм х 160 мм, 18 мм х 160 мм – от 1 до 2 шт. (при необходимости);
- Аугмент большеберцовый XB(F)Q V JC(L) T XSM левый, толщина: 5 мм, 10 мм, 15 мм – 1 шт. (при необходимости);
- Аугмент большеберцовый XB(F)Q V JC(R) T XSM правый, толщина: 5 мм, 10 мм, 15 мм – 1 шт. (при необходимости);
- Конус большеберцовый XB(F)Q VII JC T размер: #1, #2, #3, #4, толщина: 20 мм – 1 шт. (при необходимости);
- Аугмент бедренный дистальный XB(F)Q I GC(L) T левый, размер #5, толщина: 5 мм, 10 мм, 15 мм – 1 шт. (при необходимости);
- Аугмент бедренный дистальный XB(F)Q II GC(L) T левый, размер #5, толщина: 5 мм, 10 мм, 15 мм – 1 шт. (при необходимости);
- Аугмент бедренный задний универсальный XB(F)Q III GC T размер #5, толщина: 5 мм, 10 мм – от 1 до 2 шт. (при необходимости);
- Надколенник XFQ I BIS PE, размер: 28 мм х 8 мм, 30 мм х 9 мм, 34 мм х 9 мм – 1 шт. (при необходимости);
- Инструкция по применению – 1 шт.;

1912. Набор эндопротеза коленного сустава тотального RSK модель 400, в составе:
- Компонент бедренный XFQ IV GK(R) C правый, размер #5– 1 шт.;
- Вкладыш большеберцовый XFQ IV PD PE, размер #6, толщина: 12 мм – 1 шт.;
- Компонент большеберцовый XB(F)Q IV JP C, размер #6 – 1 шт.;
- Ножка прямая бесцементной фиксации XB(F)Q III GB(JB) T, размер: 10 мм х 40 мм, 11 мм х 40 мм, 12 мм х 40 мм, 13 мм х 40 мм, 14 мм х 40 мм, 16 мм х 40 мм, 18 мм х 40 мм, 10 мм х 80 мм, 11 мм х 80 мм, 12 мм х 80 мм, 13 мм х 80 мм, 14 мм х 80 мм, 16 мм х 80 мм, 18 мм х 80 мм, 10 мм х 120 мм, 11 мм х 120 мм, 12 мм х 120 мм, 13 мм х 120 мм, 14 мм х 120 мм, 16 мм х 120 мм, 18 мм х 120 мм – от 1 до 2 шт. (при необходимости);
- Ножка изогнутая бесцементной фиксации XB(F)Q VI GB(JB) T, размер: 10 мм х 80 мм, 11 мм х 80 мм, 12 мм х 80 мм, 13 мм х 80 мм, 14 мм х 80 мм, 16 мм х 80 мм, 18 мм х 80 мм, 10 мм х 120 мм, 11 мм х 120 мм, 12 мм х 120 мм, 13 мм х 120 мм, 14 мм х 120 мм, 16 мм х 120 мм, 18 мм х 120 мм, 10 мм х 160 мм, 11 мм х 160 мм, 12 мм х 160 мм, 13 мм х 160 мм, 14 мм х 160 мм, 16 мм х 160 мм, 18 мм х 160 мм – от 1 до 2 шт. (при необходимости);
- Ножка изогнутая бесцементной фиксации XB(F)Q VII GB(JB) T, размер: 10 мм х 80 мм, 11 мм х 80 мм, 12 мм х 80 мм, 13 мм х 80 мм, 14 мм х 80 мм, 16 мм х 80 мм, 18 мм х 80 мм, 10 мм х 120 мм, 11 мм х 120 мм, 12 мм х 120 мм, 13 мм х 120 мм, 14 мм х 120 мм, 16 мм х 120 мм, 18 мм х 120 мм, 10 мм х 160 мм, 11 мм х 160 мм, 12 мм х 160 мм, 13 мм х 160 мм, 14 мм х 160 мм, 16 мм х 160 мм, 18 мм х 160 мм – от 1 до 2 шт. (при необходимости);
- Аугмент большеберцовый XB(F)Q V JC(L) T XSM левый, толщина: 5 мм, 10 мм, 15 мм – 1 шт. (при необходимости);
- Аугмент большеберцовый XB(F)Q V JC(R) T XSM правый, толщина: 5 мм, 10 мм, 15 мм – 1 шт. (при необходимости);
- Конус большеберцовый XB(F)Q VII JC T размер: #1, #2, #3, #4, толщина: 20 мм – 1 шт. (при необходимости);
- Аугмент бедренный дистальный XB(F)Q I GC(R) T правый, размер #5, толщина: 5 мм, 10 мм, 15 мм – 1 шт. (при необходимости);
- Аугмент бедренный дистальный XB(F)Q II GC(R) T правый, размер #5, толщина: 5 мм, 10 мм, 15 мм – 1 шт. (при необходимости);
- Аугмент бедренный задний универсальный XB(F)Q III GC T размер #5, толщина: 5 мм, 10 мм – от 1 до 2 шт. (при необходимости);
- Надколенник XFQ I BIS PE, размер: 28 мм х 8 мм, 30 мм х 9 мм, 34 мм х 9 мм – 1 шт. (при необходимости);
- Инструкция по применению – 1 шт.;

1913. Набор эндопротеза коленного сустава тотального RSK модель 401, в составе:
- Компонент бедренный XFQ IV GK(L) C левый, размер #5– 1 шт.;
- Вкладыш большеберцовый XFQ IV PD PE, размер #6, толщина: 14 мм – 1 шт.;

- Компонент большеберцовый XB(F)Q IV JP C, размер #6 – 1 шт.;
- Ножка прямая бесцементной фиксации XB(F)Q III GB(JB) T, размер: 10 мм х 40 мм, 11 мм х 40 мм, 12 мм х 40 мм, 13 мм х 40 мм, 14 мм х 40 мм, 16 мм х 40 мм, 18 мм х 40 мм, 10 мм х 80 мм, 11 мм х 80 мм, 12 мм х 80 мм, 13 мм х 80 мм, 14 мм х 80 мм, 16 мм х 80 мм, 18 мм х 80 мм, 10 мм х 120 мм, 11 мм х 120 мм, 12 мм х 120 мм, 13 мм х 120 мм, 14 мм х 120 мм, 16 мм х 120 мм, 18 мм х 120 мм – от 1 до 2 шт. (при необходимости);
- Ножка изогнутая бесцементной фиксации XB(F)Q VI GB(JB) T, размер: 10 мм х 80 мм, 11 мм х 80 мм, 12 мм х 80 мм, 13 мм х 80 мм, 14 мм х 80 мм, 16 мм х 80 мм, 18 мм х 80 мм, 10 мм х 120 мм, 11 мм х 120 мм, 12 мм х 120 мм, 13 мм х 120 мм, 14 мм х 120 мм, 16 мм х 120 мм, 18 мм х 120 мм, 10 мм х 160 мм, 11 мм х 160 мм, 12 мм х 160 мм, 13 мм х 160 мм, 14 мм х 160 мм, 16 мм х 160 мм, 18 мм х 160 мм – от 1 до 2 шт. (при необходимости);
- Ножка изогнутая бесцементной фиксации XB(F)Q VII GB(JB) T, размер: 10 мм х 80 мм, 11 мм х 80 мм, 12 мм х 80 мм, 13 мм х 80 мм, 14 мм х 80 мм, 16 мм х 80 мм, 18 мм х 80 мм, 10 мм х 120 мм, 11 мм х 120 мм, 12 мм х 120 мм, 13 мм х 120 мм, 14 мм х 120 мм, 16 мм х 120 мм, 18 мм х 120 мм, 10 мм х 160 мм, 11 мм х 160 мм, 12 мм х 160 мм, 13 мм х 160 мм, 14 мм х 160 мм, 16 мм х 160 мм, 18 мм х 160 мм – от 1 до 2 шт. (при необходимости);
- Аугмент большеберцовый XB(F)Q V JC(L) T XSM левый, толщина: 5 мм, 10 мм, 15 мм – 1 шт. (при необходимости);
- Аугмент большеберцовый XB(F)Q V JC(R) T XSM правый, толщина: 5 мм, 10 мм, 15 мм – 1 шт. (при необходимости);
- Конус большеберцовый XB(F)Q VII JC T размер: #1, #2, #3, #4, толщина: 20 мм – 1 шт. (при необходимости);
- Аугмент бедренный дистальный XB(F)Q I GC(L) T левый, размер #5, толщина: 5 мм, 10 мм, 15 мм – 1 шт. (при необходимости);
- Аугмент бедренный дистальный XB(F)Q II GC(L) T левый, размер #5, толщина: 5 мм, 10 мм, 15 мм – 1 шт. (при необходимости);
- Аугмент бедренный задний универсальный XB(F)Q III GC T размер #5, толщина: 5 мм, 10 мм – от 1 до 2 шт. (при необходимости);
- Надколенник XFQ I BIS PE, размер: 28 мм х 8 мм, 30 мм х 9 мм, 34 мм х 9 мм – 1 шт. (при необходимости);
- Инструкция по применению – 1 шт.;

1914. Набор эндопротеза коленного сустава тотального RSK модель 402, в составе:
- Компонент бедренный XFQ IV GK(R) C правый, размер #5– 1 шт.;
- Вкладыш большеберцовый XFQ IV PD PE, размер #6, толщина: 14 мм – 1 шт.;
- Компонент большеберцовый XB(F)Q IV JP C, размер #6 – 1 шт.;
- Ножка прямая бесцементной фиксации XB(F)Q III GB(JB) T, размер: 10 мм х 40 мм, 11 мм х 40 мм, 12 мм х 40 мм, 13 мм х 40 мм, 14 мм х 40 мм, 16 мм х 40 мм, 18 мм х 40 мм, 10 мм х 80 мм, 11 мм х 80 мм, 12 мм х 80 мм, 13 мм х 80 мм, 14 мм х 80 мм, 16 мм х 80 мм, 18 мм х 80 мм, 10 мм х 120 мм, 11 мм х 120 мм, 12 мм х 120 мм, 13 мм х 120 мм, 14 мм х 120 мм, 16 мм х 120 мм, 18 мм х 120 мм – от 1 до 2 шт. (при необходимости);
- Ножка изогнутая бесцементной фиксации XB(F)Q VI GB(JB) T, размер: 10 мм х 80 мм, 11 мм х 80 мм, 12 мм х 80 мм, 13 мм х 80 мм, 14 мм х 80 мм, 16 мм х 80 мм, 18 мм х 80 мм, 10 мм х 120 мм, 11 мм х 120 мм, 12 мм х 120 мм, 13 мм х 120 мм, 14 мм х 120 мм, 16 мм х 120 мм, 18 мм х 120 мм, 10 мм х 160 мм, 11 мм х 160 мм, 12 мм х 160 мм, 13 мм х 160 мм, 14 мм х 160 мм, 16 мм х 160 мм, 18 мм х 160 мм – от 1 до 2 шт. (при необходимости);
- Ножка изогнутая бесцементной фиксации XB(F)Q VII GB(JB) T, размер: 10 мм х 80 мм, 11 мм х 80 мм, 12 мм х 80 мм, 13 мм х 80 мм, 14 мм х 80 мм, 16 мм х 80 мм, 18 мм х 80 мм, 10 мм х 120 мм, 11 мм х 120 мм, 12 мм х 120 мм, 13 мм х 120 мм, 14 мм х 120 мм, 16 мм х 120 мм, 18 мм х 120 мм, 10 мм х 160 мм, 11 мм х 160 мм, 12 мм х 160 мм, 13 мм х 160 мм, 14 мм х 160 мм, 16 мм х 160 мм, 18 мм х 160 мм – от 1 до 2 шт. (при необходимости);
- Аугмент большеберцовый XB(F)Q V JC(L) T XSM левый, толщина: 5 мм, 10 мм, 15 мм – 1 шт. (при необходимости);
- Аугмент большеберцовый XB(F)Q V JC(R) T XSM правый, толщина: 5 мм, 10 мм, 15 мм – 1 шт. (при необходимости);
- Конус большеберцовый XB(F)Q VII JC T размер: #1, #2, #3, #4, толщина: 20 мм – 1 шт. (при необходимости);
- Аугмент бедренный дистальный XB(F)Q I GC(R) T правый, размер #5, толщина: 5 мм, 10 мм, 15 мм – 1 шт. (при необходимости);
- Аугмент бедренный дистальный XB(F)Q II GC(R) T правый, размер #5, толщина: 5 мм, 10 мм, 15 мм – 1 шт. (при необходимости);
- Аугмент бедренный задний универсальный XB(F)Q III GC T размер #5, толщина: 5 мм, 10 мм – от 1 до 2 шт. (при необходимости);

- Надколенник XFQ I BIS PE, размер: 28 мм х 8 мм, 30 мм х 9 мм, 34 мм х 9 мм – 1 шт. (при необходимости);
- Инструкция по применению – 1 шт.;
1915. Набор эндопротеза коленного сустава тотального RSK модель 403, в составе:
- Компонент бедренный XFQ IV GK(L) C левый, размер #5– 1 шт.;
- Вкладыш большеберцовый XFQ IV PD PE, размер #6, толщина: 16 мм – 1 шт.;
- Компонент большеберцовый XB(F)Q IV JP C, размер #6 – 1 шт.;
- Ножка прямая бесцементной фиксации XB(F)Q III GB(JB) T, размер: 10 мм х 40 мм, 11 мм х 40 мм, 12 мм х 40 мм, 13 мм х 40 мм, 14 мм х 40 мм, 16 мм х 40 мм, 18 мм х 40 мм, 10 мм х 80 мм, 11 мм х 80 мм, 12 мм х 80 мм, 13 мм х 80 мм, 14 мм х 80 мм, 16 мм х 80 мм, 18 мм х 80 мм, 10 мм х 120 мм, 11 мм х 120 мм, 12 мм х 120 мм, 13 мм х 120 мм, 14 мм х 120 мм, 16 мм х 120 мм, 18 мм х 120 мм – от 1 до 2 шт. (при необходимости);
- Ножка изогнутая бесцементной фиксации XB(F)Q VI GB(JB) T, размер: 10 мм х 80 мм, 11 мм х 80 мм, 12 мм х 80 мм, 13 мм х 80 мм, 14 мм х 80 мм, 16 мм х 80 мм, 18 мм х 80 мм, 10 мм х 120 мм, 11 мм х 120 мм, 12 мм х 120 мм, 13 мм х 120 мм, 14 мм х 120 мм, 16 мм х 120 мм, 18 мм х 120 мм, 10 мм х 160 мм, 11 мм х 160 мм, 12 мм х 160 мм, 13 мм х 160 мм, 14 мм х 160 мм, 16 мм х 160 мм, 18 мм х 160 мм – от 1 до 2 шт. (при необходимости);
- Ножка изогнутая бесцементной фиксации XB(F)Q VII GB(JB) T, размер: 10 мм х 80 мм, 11 мм х 80 мм, 12 мм х 80 мм, 13 мм х 80 мм, 14 мм х 80 мм, 16 мм х 80 мм, 18 мм х 80 мм, 10 мм х 120 мм, 11 мм х 120 мм, 12 мм х 120 мм, 13 мм х 120 мм, 14 мм х 120 мм, 16 мм х 120 мм, 18 мм х 120 мм, 10 мм х 160 мм, 11 мм х 160 мм, 12 мм х 160 мм, 13 мм х 160 мм, 14 мм х 160 мм, 16 мм х 160 мм, 18 мм х 160 мм – от 1 до 2 шт. (при необходимости);
- Аугмент большеберцовый XB(F)Q V JC(L) T XSM левый, толщина: 5 мм, 10 мм, 15 мм – 1 шт. (при необходимости);
- Аугмент большеберцовый XB(F)Q V JC(R) T XSM правый, толщина: 5 мм, 10 мм, 15 мм – 1 шт. (при необходимости);
- Конус большеберцовый XB(F)Q VII JC T размер: #1, #2, #3, #4, толщина: 20 мм – 1 шт. (при необходимости);
- Аугмент бедренный дистальный XB(F)Q I GC(L) T левый, размер #5, толщина: 5 мм, 10 мм, 15 мм – 1 шт. (при необходимости);
- Аугмент бедренный дистальный XB(F)Q II GC(L) T левый, размер #5, толщина: 5 мм, 10 мм, 15 мм – 1 шт. (при необходимости);
- Аугмент бедренный задний универсальный XB(F)Q III GC T размер #5, толщина: 5 мм, 10 мм – от 1 до 2 шт. (при необходимости);
- Надколенник XFQ I BIS PE, размер: 28 мм х 8 мм, 30 мм х 9 мм, 34 мм х 9 мм – 1 шт. (при необходимости);
- Инструкция по применению – 1 шт.;
1916. Набор эндопротеза коленного сустава тотального RSK модель 404, в составе:
- Компонент бедренный XFQ IV GK(R) C правый, размер #5– 1 шт.;
- Вкладыш большеберцовый XFQ IV PD PE, размер #6, толщина: 16 мм – 1 шт.;
- Компонент большеберцовый XB(F)Q IV JP C, размер #6 – 1 шт.;
- Ножка прямая бесцементной фиксации XB(F)Q III GB(JB) T, размер: 10 мм х 40 мм, 11 мм х 40 мм, 12 мм х 40 мм, 13 мм х 40 мм, 14 мм х 40 мм, 16 мм х 40 мм, 18 мм х 40 мм, 10 мм х 80 мм, 11 мм х 80 мм, 12 мм х 80 мм, 13 мм х 80 мм, 14 мм х 80 мм, 16 мм х 80 мм, 18 мм х 80 мм, 10 мм х 120 мм, 11 мм х 120 мм, 12 мм х 120 мм, 13 мм х 120 мм, 14 мм х 120 мм, 16 мм х 120 мм, 18 мм х 120 мм – от 1 до 2 шт. (при необходимости);
- Ножка изогнутая бесцементной фиксации XB(F)Q VI GB(JB) T, размер: 10 мм х 80 мм, 11 мм х 80 мм, 12 мм х 80 мм, 13 мм х 80 мм, 14 мм х 80 мм, 16 мм х 80 мм, 18 мм х 80 мм, 10 мм х 120 мм, 11 мм х 120 мм, 12 мм х 120 мм, 13 мм х 120 мм, 14 мм х 120 мм, 16 мм х 120 мм, 18 мм х 120 мм, 10 мм х 160 мм, 11 мм х 160 мм, 12 мм х 160 мм, 13 мм х 160 мм, 14 мм х 160 мм, 16 мм х 160 мм, 18 мм х 160 мм – от 1 до 2 шт. (при необходимости);
- Ножка изогнутая бесцементной фиксации XB(F)Q VII GB(JB) T, размер: 10 мм х 80 мм, 11 мм х 80 мм, 12 мм х 80 мм, 13 мм х 80 мм, 14 мм х 80 мм, 16 мм х 80 мм, 18 мм х 80 мм, 10 мм х 120 мм, 11 мм х 120 мм, 12 мм х 120 мм, 13 мм х 120 мм, 14 мм х 120 мм, 16 мм х 120 мм, 18 мм х 120 мм, 10 мм х 160 мм, 11 мм х 160 мм, 12 мм х 160 мм, 13 мм х 160 мм, 14 мм х 160 мм, 16 мм х 160 мм, 18 мм х 160 мм – от 1 до 2 шт. (при необходимости);
- Аугмент большеберцовый XB(F)Q V JC(L) T XSM левый, толщина: 5 мм, 10 мм, 15 мм – 1 шт. (при необходимости);
- Аугмент большеберцовый XB(F)Q V JC(R) T XSM правый, толщина: 5 мм, 10 мм, 15 мм – 1 шт. (при необходимости);
- Конус большеберцовый XB(F)Q VII JC T размер: #1, #2, #3, #4, толщина: 20 мм – 1 шт. (при необходимости);

- Аугмент бедренный дистальный XB(F)Q I GC(R) T правый, размер #5, толщина: 5 мм, 10 мм, 15 мм – 1 шт. (при необходимости);
- Аугмент бедренный дистальный XB(F)Q II GC(R) T правый, размер #5, толщина: 5 мм, 10 мм, 15 мм – 1 шт. (при необходимости);
- Аугмент бедренный задний универсальный XB(F)Q III GC T размер #5, толщина: 5 мм, 10 мм – от 1 до 2 шт. (при необходимости);
- Надколенник XFQ I BIS PE, размер: 28 мм х 8 мм, 30 мм х 9 мм, 34 мм х 9 мм – 1 шт. (при необходимости);
- Инструкция по применению – 1 шт.;

1917. Набор эндопротеза коленного сустава тотального RSK модель 405, в составе:
- Компонент бедренный XFQ IV GK(L) C левый, размер #5– 1 шт.;
- Вкладыш большеберцовый XFQ IV PD PE, размер #6, толщина: 18 мм – 1 шт.;
- Компонент большеберцовый XB(F)Q IV JP C, размер #6 – 1 шт.;
- Ножка прямая бесцементной фиксации XB(F)Q III GB(JB) T, размер: 10 мм х 40 мм, 11 мм х 40 мм, 12 мм х 40 мм, 13 мм х 40 мм, 14 мм х 40 мм, 16 мм х 40 мм, 18 мм х 40 мм, 10 мм х 80 мм, 11 мм х 80 мм, 12 мм х 80 мм, 13 мм х 80 мм, 14 мм х 80 мм, 16 мм х 80 мм, 18 мм х 80 мм, 10 мм х 120 мм, 11 мм х 120 мм, 12 мм х 120 мм, 13 мм х 120 мм, 14 мм х 120 мм, 16 мм х 120 мм, 18 мм х 120 мм – от 1 до 2 шт. (при необходимости);
- Ножка изогнутая бесцементной фиксации XB(F)Q VI GB(JB) T, размер: 10 мм х 80 мм, 11 мм х 80 мм, 12 мм х 80 мм, 13 мм х 80 мм, 14 мм х 80 мм, 16 мм х 80 мм, 18 мм х 80 мм, 10 мм х 120 мм, 11 мм х 120 мм, 12 мм х 120 мм, 13 мм х 120 мм, 14 мм х 120 мм, 16 мм х 120 мм, 18 мм х 120 мм, 10 мм х 160 мм, 11 мм х 160 мм, 12 мм х 160 мм, 13 мм х 160 мм, 14 мм х 160 мм, 16 мм х 160 мм, 18 мм х 160 мм – от 1 до 2 шт. (при необходимости);
- Ножка изогнутая бесцементной фиксации XB(F)Q VII GB(JB) T, размер: 10 мм х 80 мм, 11 мм х 80 мм, 12 мм х 80 мм, 13 мм х 80 мм, 14 мм х 80 мм, 16 мм х 80 мм, 18 мм х 80 мм, 10 мм х 120 мм, 11 мм х 120 мм, 12 мм х 120 мм, 13 мм х 120 мм, 14 мм х 120 мм, 16 мм х 120 мм, 18 мм х 120 мм, 10 мм х 160 мм, 11 мм х 160 мм, 12 мм х 160 мм, 13 мм х 160 мм, 14 мм х 160 мм, 16 мм х 160 мм, 18 мм х 160 мм – от 1 до 2 шт. (при необходимости);
- Аугмент большеберцовый XB(F)Q V JC(L) T XSM левый, толщина: 5 мм, 10 мм, 15 мм – 1 шт. (при необходимости);
- Аугмент большеберцовый XB(F)Q V JC(R) T XSM правый, толщина: 5 мм, 10 мм, 15 мм – 1 шт. (при необходимости);
- Конус большеберцовый XB(F)Q VII JC T размер: #1, #2, #3, #4, толщина: 20 мм – 1 шт. (при необходимости);
- Аугмент бедренный дистальный XB(F)Q I GC(L) T левый, размер #5, толщина: 5 мм, 10 мм, 15 мм – 1 шт. (при необходимости);
- Аугмент бедренный дистальный XB(F)Q II GC(L) T левый, размер #5, толщина: 5 мм, 10 мм, 15 мм – 1 шт. (при необходимости);
- Аугмент бедренный задний универсальный XB(F)Q III GC T размер #5, толщина: 5 мм, 10 мм – от 1 до 2 шт. (при необходимости);
- Надколенник XFQ I BIS PE, размер: 28 мм х 8 мм, 30 мм х 9 мм, 34 мм х 9 мм – 1 шт. (при необходимости);
- Инструкция по применению – 1 шт.;

1918. Набор эндопротеза коленного сустава тотального RSK модель 406, в составе:
- Компонент бедренный XFQ IV GK(R) C правый, размер #5– 1 шт.;
- Вкладыш большеберцовый XFQ IV PD PE, размер #6, толщина: 18 мм – 1 шт.;
- Компонент большеберцовый XB(F)Q IV JP C, размер #6 – 1 шт.;
- Ножка прямая бесцементной фиксации XB(F)Q III GB(JB) T, размер: 10 мм х 40 мм, 11 мм х 40 мм, 12 мм х 40 мм, 13 мм х 40 мм, 14 мм х 40 мм, 16 мм х 40 мм, 18 мм х 40 мм, 10 мм х 80 мм, 11 мм х 80 мм, 12 мм х 80 мм, 13 мм х 80 мм, 14 мм х 80 мм, 16 мм х 80 мм, 18 мм х 80 мм, 10 мм х 120 мм, 11 мм х 120 мм, 12 мм х 120 мм, 13 мм х 120 мм, 14 мм х 120 мм, 16 мм х 120 мм, 18 мм х 120 мм – от 1 до 2 шт. (при необходимости);
- Ножка изогнутая бесцементной фиксации XB(F)Q VI GB(JB) T, размер: 10 мм х 80 мм, 11 мм х 80 мм, 12 мм х 80 мм, 13 мм х 80 мм, 14 мм х 80 мм, 16 мм х 80 мм, 18 мм х 80 мм, 10 мм х 120 мм, 11 мм х 120 мм, 12 мм х 120 мм, 13 мм х 120 мм, 14 мм х 120 мм, 16 мм х 120 мм, 18 мм х 120 мм, 10 мм х 160 мм, 11 мм х 160 мм, 12 мм х 160 мм, 13 мм х 160 мм, 14 мм х 160 мм, 16 мм х 160 мм, 18 мм х 160 мм – от 1 до 2 шт. (при необходимости);
- Ножка изогнутая бесцементной фиксации XB(F)Q VII GB(JB) T, размер: 10 мм х 80 мм, 11 мм х 80 мм, 12 мм х 80 мм, 13 мм х 80 мм, 14 мм х 80 мм, 16 мм х 80 мм, 18 мм х 80 мм, 10 мм х 120 мм, 11 мм х 120 мм, 12 мм х 120 мм, 13 мм х 120 мм, 14 мм х 120 мм, 16 мм х 120 мм, 18 мм х 120 мм, 10 мм х 160 мм, 11 мм х 160 мм, 12 мм х 160 мм, 13 мм х 160 мм, 14 мм х 160 мм, 16 мм х 160 мм, 18 мм х 160 мм – от 1 до 2 шт. (при необходимости);

- Аугмент большеберцовый XB(F)Q V JC(L) T XSM левый, толщина: 5 мм, 10 мм, 15 мм – 1 шт. (при необходимости);
- Аугмент большеберцовый XB(F)Q V JC(R) T XSM правый, толщина: 5 мм, 10 мм, 15 мм – 1 шт. (при необходимости);
- Конус большеберцовый XB(F)Q VII JC T размер: #1, #2, #3, #4, толщина: 20 мм – 1 шт. (при необходимости);
- Аугмент бедренный дистальный XB(F)Q I GC(R) T правый, размер #5, толщина: 5 мм, 10 мм, 15 мм – 1 шт. (при необходимости);
- Аугмент бедренный дистальный XB(F)Q II GC(R) T правый, размер #5, толщина: 5 мм, 10 мм, 15 мм – 1 шт. (при необходимости);
- Аугмент бедренный задний универсальный XB(F)Q III GC T размер #5, толщина: 5 мм, 10 мм – от 1 до 2 шт. (при необходимости);
- Надколенник XFQ I BIS PE, размер: 28 мм x 8 мм, 30 мм x 9 мм, 34 мм x 9 мм – 1 шт. (при необходимости);
- Инструкция по применению – 1 шт.;
1919. Набор эндопротеза коленного сустава тотального RSK модель 407, в составе:
- Компонент бедренный XFQ IV GK(L) C левый, размер #5– 1 шт.;
- Вкладыш большеберцовый XFQ IV PD PE, размер #6, толщина: 20 мм – 1 шт.;
- Компонент большеберцовый XB(F)Q IV JP C, размер #6 – 1 шт.;
- Ножка прямая бесцементной фиксации XB(F)Q III GB(JB) T, размер: 10 мм x 40 мм, 11 мм x 40 мм, 12 мм x 40 мм, 13 мм x 40 мм, 14 мм x 40 мм, 16 мм x 40 мм, 18 мм x 40 мм, 10 мм x 80 мм, 11 мм x 80 мм, 12 мм x 80 мм, 13 мм x 80 мм, 14 мм x 80 мм, 16 мм x 80 мм, 18 мм x 80 мм, 10 мм x 120 мм, 11 мм x 120 мм, 12 мм x 120 мм, 13 мм x 120 мм, 14 мм x 120 мм, 16 мм x 120 мм, 18 мм x 120 мм – от 1 до 2 шт. (при необходимости);
- Ножка изогнутая бесцементной фиксации XB(F)Q VI GB(JB) T, размер: 10 мм x 80 мм, 11 мм x 80 мм, 12 мм x 80 мм, 13 мм x 80 мм, 14 мм x 80 мм, 16 мм x 80 мм, 18 мм x 80 мм, 10 мм x 120 мм, 11 мм x 120 мм, 12 мм x 120 мм, 13 мм x 120 мм, 14 мм x 120 мм, 16 мм x 120 мм, 18 мм x 120 мм, 10 мм x 160 мм, 11 мм x 160 мм, 12 мм x 160 мм, 13 мм x 160 мм, 14 мм x 160 мм, 16 мм x 160 мм, 18 мм x 160 мм – от 1 до 2 шт. (при необходимости);
- Ножка изогнутая бесцементной фиксации XB(F)Q VII GB(JB) T, размер: 10 мм x 80 мм, 11 мм x 80 мм, 12 мм x 80 мм, 13 мм x 80 мм, 14 мм x 80 мм, 16 мм x 80 мм, 18 мм x 80 мм, 10 мм x 120 мм, 11 мм x 120 мм, 12 мм x 120 мм, 13 мм x 120 мм, 14 мм x 120 мм, 16 мм x 120 мм, 18 мм x 120 мм, 10 мм x 160 мм, 11 мм x 160 мм, 12 мм x 160 мм, 13 мм x 160 мм, 14 мм x 160 мм, 16 мм x 160 мм, 18 мм x 160 мм – от 1 до 2 шт. (при необходимости);
- Аугмент большеберцовый XB(F)Q V JC(L) T XSM левый, толщина: 5 мм, 10 мм, 15 мм – 1 шт. (при необходимости);
- Аугмент большеберцовый XB(F)Q V JC(R) T XSM правый, толщина: 5 мм, 10 мм, 15 мм – 1 шт. (при необходимости);
- Конус большеберцовый XB(F)Q VII JC T размер: #1, #2, #3, #4, толщина: 20 мм – 1 шт. (при необходимости);
- Аугмент бедренный дистальный XB(F)Q I GC(L) T левый, размер #5, толщина: 5 мм, 10 мм, 15 мм – 1 шт. (при необходимости);
- Аугмент бедренный дистальный XB(F)Q II GC(L) T левый, размер #5, толщина: 5 мм, 10 мм, 15 мм – 1 шт. (при необходимости);
- Аугмент бедренный задний универсальный XB(F)Q III GC T размер #5, толщина: 5 мм, 10 мм – от 1 до 2 шт. (при необходимости);
- Надколенник XFQ I BIS PE, размер: 28 мм x 8 мм, 30 мм x 9 мм, 34 мм x 9 мм – 1 шт. (при необходимости);
- Инструкция по применению – 1 шт.;
1920. Набор эндопротеза коленного сустава тотального RSK модель 408, в составе:
- Компонент бедренный XFQ IV GK(R) C правый, размер #5– 1 шт.;
- Вкладыш большеберцовый XFQ IV PD PE, размер #6, толщина: 20 мм – 1 шт.;
- Компонент большеберцовый XB(F)Q IV JP C, размер #6 – 1 шт.;
- Ножка прямая бесцементной фиксации XB(F)Q III GB(JB) T, размер: 10 мм x 40 мм, 11 мм x 40 мм, 12 мм x 40 мм, 13 мм x 40 мм, 14 мм x 40 мм, 16 мм x 40 мм, 18 мм x 40 мм, 10 мм x 80 мм, 11 мм x 80 мм, 12 мм x 80 мм, 13 мм x 80 мм, 14 мм x 80 мм, 16 мм x 80 мм, 18 мм x 80 мм, 10 мм x 120 мм, 11 мм x 120 мм, 12 мм x 120 мм, 13 мм x 120 мм, 14 мм x 120 мм, 16 мм x 120 мм, 18 мм x 120 мм – от 1 до 2 шт. (при необходимости);
- Ножка изогнутая бесцементной фиксации XB(F)Q VI GB(JB) T, размер: 10 мм x 80 мм, 11 мм x 80 мм, 12 мм x 80 мм, 13 мм x 80 мм, 14 мм x 80 мм, 16 мм x 80 мм, 18 мм x 80 мм, 10 мм x 120 мм, 11 мм x 120 мм, 12 мм x 120

мм, 13 мм х 120 мм, 14 мм х 120 мм, 16 мм х 120 мм, 18 мм х 120 мм, 10 мм х 160 мм, 11 мм х 160 мм, 12 мм х 160 мм, 13 мм х 160 мм, 14 мм х 160 мм, 16 мм х 160 мм, 18 мм х 160 мм – от 1 до 2 шт. (при необходимости);
- Ножка изогнутая бесцементной фиксации XB(F)Q VII GB(JB) T, размер: 10 мм х 80 мм, 11 мм х 80 мм, 12 мм х 80 мм, 13 мм х 80 мм, 14 мм х 80 мм, 16 мм х 80 мм, 18 мм х 80 мм, 10 мм х 120 мм, 11 мм х 120 мм, 12 мм х 120 мм, 13 мм х 120 мм, 14 мм х 120 мм, 16 мм х 120 мм, 18 мм х 120 мм, 10 мм х 160 мм, 11 мм х 160 мм, 12 мм х 160 мм, 13 мм х 160 мм, 14 мм х 160 мм, 16 мм х 160 мм, 18 мм х 160 мм – от 1 до 2 шт. (при необходимости);
- Аугмент большеберцовый XB(F)Q V JC(L) T XSM левый, толщина: 5 мм, 10 мм, 15 мм – 1 шт. (при необходимости);
- Аугмент большеберцовый XB(F)Q V JC(R) T XSM правый, толщина: 5 мм, 10 мм, 15 мм – 1 шт. (при необходимости);
- Конус большеберцовый XB(F)Q VII JC T размер: #1, #2, #3, #4, толщина: 20 мм – 1 шт. (при необходимости);
- Аугмент бедренный дистальный XB(F)Q I GC(R) T правый, размер #5, толщина: 5 мм, 10 мм, 15 мм – 1 шт. (при необходимости);
- Аугмент бедренный дистальный XB(F)Q II GC(R) T правый, размер #5, толщина: 5 мм, 10 мм, 15 мм – 1 шт. (при необходимости);
- Аугмент бедренный задний универсальный XB(F)Q III GC T размер #5, толщина: 5 мм, 10 мм – от 1 до 2 шт. (при необходимости);
- Надколенник XFQ I BIS PE, размер: 28 мм х 8 мм, 30 мм х 9 мм, 34 мм х 9 мм – 1 шт. (при необходимости);
- Инструкция по применению – 1 шт.;
1921. Набор эндопротеза коленного сустава тотального RSK модель 409, в составе:
- Компонент бедренный XFQ IV GK(L) C левый, размер #5– 1 шт.;
- Вкладыш большеберцовый XFQ IV PD PE, размер #6, толщина: 10 мм – 1 шт.;
- Компонент большеберцовый XB(F)Q IV JP C, размер #7 – 1 шт.;
- Ножка прямая бесцементной фиксации XB(F)Q III GB(JB) T, размер: 10 мм х 40 мм, 11 мм х 40 мм, 12 мм х 40 мм, 13 мм х 40 мм, 14 мм х 40 мм, 16 мм х 40 мм, 18 мм х 40 мм, 10 мм х 80 мм, 11 мм х 80 мм, 12 мм х 80 мм, 13 мм х 80 мм, 14 мм х 80 мм, 16 мм х 80 мм, 18 мм х 80 мм, 10 мм х 120 мм, 11 мм х 120 мм, 12 мм х 120 мм, 13 мм х 120 мм, 14 мм х 120 мм, 16 мм х 120 мм, 18 мм х 120 мм – от 1 до 2 шт. (при необходимости);
- Ножка изогнутая бесцементной фиксации XB(F)Q VI GB(JB) T, размер: 10 мм х 80 мм, 11 мм х 80 мм, 12 мм х 80 мм, 13 мм х 80 мм, 14 мм х 80 мм, 16 мм х 80 мм, 18 мм х 80 мм, 10 мм х 120 мм, 11 мм х 120 мм, 12 мм х 120 мм, 13 мм х 120 мм, 14 мм х 120 мм, 16 мм х 120 мм, 18 мм х 120 мм, 10 мм х 160 мм, 11 мм х 160 мм, 12 мм х 160 мм, 13 мм х 160 мм, 14 мм х 160 мм, 16 мм х 160 мм, 18 мм х 160 мм – от 1 до 2 шт. (при необходимости);
- Ножка изогнутая бесцементной фиксации XB(F)Q VII GB(JB) T, размер: 10 мм х 80 мм, 11 мм х 80 мм, 12 мм х 80 мм, 13 мм х 80 мм, 14 мм х 80 мм, 16 мм х 80 мм, 18 мм х 80 мм, 10 мм х 120 мм, 11 мм х 120 мм, 12 мм х 120 мм, 13 мм х 120 мм, 14 мм х 120 мм, 16 мм х 120 мм, 18 мм х 120 мм, 10 мм х 160 мм, 11 мм х 160 мм, 12 мм х 160 мм, 13 мм х 160 мм, 14 мм х 160 мм, 16 мм х 160 мм, 18 мм х 160 мм – от 1 до 2 шт. (при необходимости);
- Аугмент большеберцовый XB(F)Q V JC(L) T SML левый, толщина: 5 мм, 10 мм, 15 мм – 1 шт. (при необходимости);
- Аугмент большеберцовый XB(F)Q V JC(R) T SML правый, толщина: 5 мм, 10 мм, 15 мм – 1 шт. (при необходимости);
- Конус большеберцовый XB(F)Q VII JC T размер: #1, #2, #3, #4, толщина: 20 мм – 1 шт. (при необходимости);
- Аугмент бедренный дистальный XB(F)Q I GC(L) T левый, размер #5, толщина: 5 мм, 10 мм, 15 мм – 1 шт. (при необходимости);
- Аугмент бедренный дистальный XB(F)Q II GC(L) T левый, размер #5, толщина: 5 мм, 10 мм, 15 мм – 1 шт. (при необходимости);
- Аугмент бедренный задний универсальный XB(F)Q III GC T размер #5, толщина: 5 мм, 10 мм – от 1 до 2 шт. (при необходимости);
- Надколенник XFQ I BIS PE, размер: 28 мм х 8 мм, 30 мм х 9 мм, 34 мм х 9 мм – 1 шт. (при необходимости);
- Инструкция по применению – 1 шт.;
1922. Набор эндопротеза коленного сустава тотального RSK модель 410, в составе:
- Компонент бедренный XFQ IV GK(R) C правый, размер #5– 1 шт.;
- Вкладыш большеберцовый XFQ IV PD PE, размер #6, толщина: 10 мм – 1 шт.;
- Компонент большеберцовый XB(F)Q IV JP C, размер #7 – 1 шт.;

- Ножка прямая бесцементной фиксации XB(F)Q III GB(JB) T, размер: 10 мм х 40 мм, 11 мм х 40 мм, 12 мм х 40 мм, 13 мм х 40 мм, 14 мм х 40 мм, 16 мм х 40 мм, 18 мм х 40 мм, 10 мм х 80 мм, 11 мм х 80 мм, 12 мм х 80 мм, 13 мм х 80 мм, 14 мм х 80 мм, 16 мм х 80 мм, 18 мм х 80 мм, 10 мм х 120 мм, 11 мм х 120 мм, 12 мм х 120 мм, 13 мм х 120 мм, 14 мм х 120 мм, 16 мм х 120 мм, 18 мм х 120 мм – от 1 до 2 шт. (при необходимости);
- Ножка изогнутая бесцементной фиксации XB(F)Q VI GB(JB) T, размер: 10 мм х 80 мм, 11 мм х 80 мм, 12 мм х 80 мм, 13 мм х 80 мм, 14 мм х 80 мм, 16 мм х 80 мм, 18 мм х 80 мм, 10 мм х 120 мм, 11 мм х 120 мм, 12 мм х 120 мм, 13 мм х 120 мм, 14 мм х 120 мм, 16 мм х 120 мм, 18 мм х 120 мм, 10 мм х 160 мм, 11 мм х 160 мм, 12 мм х 160 мм, 13 мм х 160 мм, 14 мм х 160 мм, 16 мм х 160 мм, 18 мм х 160 мм – от 1 до 2 шт. (при необходимости);
- Ножка изогнутая бесцементной фиксации XB(F)Q VII GB(JB) T, размер: 10 мм х 80 мм, 11 мм х 80 мм, 12 мм х 80 мм, 13 мм х 80 мм, 14 мм х 80 мм, 16 мм х 80 мм, 18 мм х 80 мм, 10 мм х 120 мм, 11 мм х 120 мм, 12 мм х 120 мм, 13 мм х 120 мм, 14 мм х 120 мм, 16 мм х 120 мм, 18 мм х 120 мм, 10 мм х 160 мм, 11 мм х 160 мм, 12 мм х 160 мм, 13 мм х 160 мм, 14 мм х 160 мм, 16 мм х 160 мм, 18 мм х 160 мм – от 1 до 2 шт. (при необходимости);
- Аугмент большеберцовый XB(F)Q V JC(L) T SML левый, толщина: 5 мм, 10 мм, 15 мм – 1 шт. (при необходимости);
- Аугмент большеберцовый XB(F)Q V JC(R) T SML правый, толщина: 5 мм, 10 мм, 15 мм – 1 шт. (при необходимости);
- Конус большеберцовый XB(F)Q VII JC T размер: #1, #2, #3, #4, толщина: 20 мм – 1 шт. (при необходимости);
- Аугмент бедренный дистальный XB(F)Q I GC(R) T правый, размер #5, толщина: 5 мм, 10 мм, 15 мм – 1 шт. (при необходимости);
- Аугмент бедренный дистальный XB(F)Q II GC(R) T правый, размер #5, толщина: 5 мм, 10 мм, 15 мм – 1 шт. (при необходимости);
- Аугмент бедренный задний универсальный XB(F)Q III GC T размер #5, толщина: 5 мм, 10 мм – от 1 до 2 шт. (при необходимости);
- Надколенник XFQ I BIS PE, размер: 28 мм х 8 мм, 30 мм х 9 мм, 34 мм х 9 мм – 1 шт. (при необходимости);
- Инструкция по применению – 1 шт.;
1923. Набор эндопротеза коленного сустава тотального RSK модель 411, в составе:
- Компонент бедренный XFQ IV GK(L) C левый, размер #5– 1 шт.;
- Вкладыш большеберцовый XFQ IV PD PE, размер #6, толщина: 12 мм – 1 шт.;
- Компонент большеберцовый XB(F)Q IV JP C, размер #7 – 1 шт.;
- Ножка прямая бесцементной фиксации XB(F)Q III GB(JB) T, размер: 10 мм х 40 мм, 11 мм х 40 мм, 12 мм х 40 мм, 13 мм х 40 мм, 14 мм х 40 мм, 16 мм х 40 мм, 18 мм х 40 мм, 10 мм х 80 мм, 11 мм х 80 мм, 12 мм х 80 мм, 13 мм х 80 мм, 14 мм х 80 мм, 16 мм х 80 мм, 18 мм х 80 мм, 10 мм х 120 мм, 11 мм х 120 мм, 12 мм х 120 мм, 13 мм х 120 мм, 14 мм х 120 мм, 16 мм х 120 мм, 18 мм х 120 мм – от 1 до 2 шт. (при необходимости);
- Ножка изогнутая бесцементной фиксации XB(F)Q VI GB(JB) T, размер: 10 мм х 80 мм, 11 мм х 80 мм, 12 мм х 80 мм, 13 мм х 80 мм, 14 мм х 80 мм, 16 мм х 80 мм, 18 мм х 80 мм, 10 мм х 120 мм, 11 мм х 120 мм, 12 мм х 120 мм, 13 мм х 120 мм, 14 мм х 120 мм, 16 мм х 120 мм, 18 мм х 120 мм, 10 мм х 160 мм, 11 мм х 160 мм, 12 мм х 160 мм, 13 мм х 160 мм, 14 мм х 160 мм, 16 мм х 160 мм, 18 мм х 160 мм – от 1 до 2 шт. (при необходимости);
- Ножка изогнутая бесцементной фиксации XB(F)Q VII GB(JB) T, размер: 10 мм х 80 мм, 11 мм х 80 мм, 12 мм х 80 мм, 13 мм х 80 мм, 14 мм х 80 мм, 16 мм х 80 мм, 18 мм х 80 мм, 10 мм х 120 мм, 11 мм х 120 мм, 12 мм х 120 мм, 13 мм х 120 мм, 14 мм х 120 мм, 16 мм х 120 мм, 18 мм х 120 мм, 10 мм х 160 мм, 11 мм х 160 мм, 12 мм х 160 мм, 13 мм х 160 мм, 14 мм х 160 мм, 16 мм х 160 мм, 18 мм х 160 мм – от 1 до 2 шт. (при необходимости);
- Аугмент большеберцовый XB(F)Q V JC(L) T SML левый, толщина: 5 мм, 10 мм, 15 мм – 1 шт. (при необходимости);
- Аугмент большеберцовый XB(F)Q V JC(R) T SML правый, толщина: 5 мм, 10 мм, 15 мм – 1 шт. (при необходимости);
- Конус большеберцовый XB(F)Q VII JC T размер: #1, #2, #3, #4, толщина: 20 мм – 1 шт. (при необходимости);
- Аугмент бедренный дистальный XB(F)Q I GC(L) T левый, размер #5, толщина: 5 мм, 10 мм, 15 мм – 1 шт. (при необходимости);
- Аугмент бедренный дистальный XB(F)Q II GC(L) T левый, размер #5, толщина: 5 мм, 10 мм, 15 мм – 1 шт. (при необходимости);
- Аугмент бедренный задний универсальный XB(F)Q III GC T размер #5, толщина: 5 мм, 10 мм – от 1 до 2 шт. (при необходимости);
- Надколенник XFQ I BIS PE, размер: 28 мм х 8 мм, 30 мм х 9 мм, 34 мм х 9 мм – 1 шт. (при необходимости);

- Инструкция по применению – 1 шт.;
1924. Набор эндопротеза коленного сустава тотального RSK модель 412, в составе:
- Компонент бедренный XFQ IV GK(R) C правый, размер #5– 1 шт.;
- Вкладыш большеберцовый XFQ IV PD PE, размер #6, толщина: 12 мм – 1 шт.;
- Компонент большеберцовый XB(F)Q IV JP C, размер #7 – 1 шт.;
- Ножка прямая бесцементной фиксации XB(F)Q III GB(JB) T, размер: 10 мм x 40 мм, 11 мм x 40 мм, 12 мм x 40 мм, 13 мм x 40 мм, 14 мм x 40 мм, 16 мм x 40 мм, 18 мм x 40 мм, 10 мм x 80 мм, 11 мм x 80 мм, 12 мм x 80 мм, 13 мм x 80 мм, 14 мм x 80 мм, 16 мм x 80 мм, 18 мм x 80 мм, 10 мм x 120 мм, 11 мм x 120 мм, 12 мм x 120 мм, 13 мм x 120 мм, 14 мм x 120 мм, 16 мм x 120 мм, 18 мм x 120 мм – от 1 до 2 шт. (при необходимости);
- Ножка изогнутая бесцементной фиксации XB(F)Q VI GB(JB) T, размер: 10 мм x 80 мм, 11 мм x 80 мм, 12 мм x 80 мм, 13 мм x 80 мм, 14 мм x 80 мм, 16 мм x 80 мм, 18 мм x 80 мм, 10 мм x 120 мм, 11 мм x 120 мм, 12 мм x 120 мм, 13 мм x 120 мм, 14 мм x 120 мм, 16 мм x 120 мм, 18 мм x 120 мм, 10 мм x 160 мм, 11 мм x 160 мм, 12 мм x 160 мм, 13 мм x 160 мм, 14 мм x 160 мм, 16 мм x 160 мм, 18 мм x 160 мм – от 1 до 2 шт. (при необходимости);
- Ножка изогнутая бесцементной фиксации XB(F)Q VII GB(JB) T, размер: 10 мм x 80 мм, 11 мм x 80 мм, 12 мм x 80 мм, 13 мм x 80 мм, 14 мм x 80 мм, 16 мм x 80 мм, 18 мм x 80 мм, 10 мм x 120 мм, 11 мм x 120 мм, 12 мм x 120 мм, 13 мм x 120 мм, 14 мм x 120 мм, 16 мм x 120 мм, 18 мм x 120 мм, 10 мм x 160 мм, 11 мм x 160 мм, 12 мм x 160 мм, 13 мм x 160 мм, 14 мм x 160 мм, 16 мм x 160 мм, 18 мм x 160 мм – от 1 до 2 шт. (при необходимости);
- Аугмент большеберцовый XB(F)Q V JC(L) T SML левый, толщина: 5 мм, 10 мм, 15 мм – 1 шт. (при необходимости);
- Аугмент большеберцовый XB(F)Q V JC(R) T SML правый, толщина: 5 мм, 10 мм, 15 мм – 1 шт. (при необходимости);
- Конус большеберцовый XB(F)Q VII JC T размер: #1, #2, #3, #4, толщина: 20 мм – 1 шт. (при необходимости);
- Аугмент бедренный дистальный XB(F)Q I GC(R) T правый, размер #5, толщина: 5 мм, 10 мм, 15 мм – 1 шт. (при необходимости);
- Аугмент бедренный дистальный XB(F)Q II GC(R) T правый, размер #5, толщина: 5 мм, 10 мм, 15 мм – 1 шт. (при необходимости);
- Аугмент бедренный задний универсальный XB(F)Q III GC T размер #5, толщина: 5 мм, 10 мм – от 1 до 2 шт. (при необходимости);
- Надколенник XFQ I BIS PE, размер: 28 мм x 8 мм, 30 мм x 9 мм, 34 мм x 9 мм – 1 шт. (при необходимости);
- Инструкция по применению – 1 шт.;
1925. Набор эндопротеза коленного сустава тотального RSK модель 413, в составе:
- Компонент бедренный XFQ IV GK(L) C левый, размер #5– 1 шт.;
- Вкладыш большеберцовый XFQ IV PD PE, размер #6, толщина: 14 мм – 1 шт.;
- Компонент большеберцовый XB(F)Q IV JP C, размер #7 – 1 шт.;
- Ножка прямая бесцементной фиксации XB(F)Q III GB(JB) T, размер: 10 мм x 40 мм, 11 мм x 40 мм, 12 мм x 40 мм, 13 мм x 40 мм, 14 мм x 40 мм, 16 мм x 40 мм, 18 мм x 40 мм, 10 мм x 80 мм, 11 мм x 80 мм, 12 мм x 80 мм, 13 мм x 80 мм, 14 мм x 80 мм, 16 мм x 80 мм, 18 мм x 80 мм, 10 мм x 120 мм, 11 мм x 120 мм, 12 мм x 120 мм, 13 мм x 120 мм, 14 мм x 120 мм, 16 мм x 120 мм, 18 мм x 120 мм – от 1 до 2 шт. (при необходимости);
- Ножка изогнутая бесцементной фиксации XB(F)Q VI GB(JB) T, размер: 10 мм x 80 мм, 11 мм x 80 мм, 12 мм x 80 мм, 13 мм x 80 мм, 14 мм x 80 мм, 16 мм x 80 мм, 18 мм x 80 мм, 10 мм x 120 мм, 11 мм x 120 мм, 12 мм x 120 мм, 13 мм x 120 мм, 14 мм x 120 мм, 16 мм x 120 мм, 18 мм x 120 мм, 10 мм x 160 мм, 11 мм x 160 мм, 12 мм x 160 мм, 13 мм x 160 мм, 14 мм x 160 мм, 16 мм x 160 мм, 18 мм x 160 мм – от 1 до 2 шт. (при необходимости);
- Ножка изогнутая бесцементной фиксации XB(F)Q VII GB(JB) T, размер: 10 мм x 80 мм, 11 мм x 80 мм, 12 мм x 80 мм, 13 мм x 80 мм, 14 мм x 80 мм, 16 мм x 80 мм, 18 мм x 80 мм, 10 мм x 120 мм, 11 мм x 120 мм, 12 мм x 120 мм, 13 мм x 120 мм, 14 мм x 120 мм, 16 мм x 120 мм, 18 мм x 120 мм, 10 мм x 160 мм, 11 мм x 160 мм, 12 мм x 160 мм, 13 мм x 160 мм, 14 мм x 160 мм, 16 мм x 160 мм, 18 мм x 160 мм – от 1 до 2 шт. (при необходимости);
- Аугмент большеберцовый XB(F)Q V JC(L) T SML левый, толщина: 5 мм, 10 мм, 15 мм – 1 шт. (при необходимости);
- Аугмент большеберцовый XB(F)Q V JC(R) T SML правый, толщина: 5 мм, 10 мм, 15 мм – 1 шт. (при необходимости);
- Конус большеберцовый XB(F)Q VII JC T размер: #1, #2, #3, #4, толщина: 20 мм – 1 шт. (при необходимости);
- Аугмент бедренный дистальный XB(F)Q I GC(L) T левый, размер #5, толщина: 5 мм, 10 мм, 15 мм – 1 шт. (при необходимости);

- Аугмент бедренный дистальный XB(F)Q II GC(L) T левый, размер #5, толщина: 5 мм, 10 мм, 15 мм – 1 шт. (при необходимости);
- Аугмент бедренный задний универсальный XB(F)Q III GC T размер #5, толщина: 5 мм, 10 мм – от 1 до 2 шт. (при необходимости);
- Надколенник XFQ I BIS PE, размер: 28 мм x 8 мм, 30 мм x 9 мм, 34 мм x 9 мм – 1 шт. (при необходимости);
- Инструкция по применению – 1 шт.;

1926. Набор эндопротеза коленного сустава тотального RSK модель 414, в составе:
- Компонент бедренный XFQ IV GK(R) C правый, размер #5– 1 шт.;
- Вкладыш большеберцовый XFQ IV PD PE, размер #6, толщина: 14 мм – 1 шт.;
- Компонент большеберцовый XB(F)Q IV JP C, размер #7 – 1 шт.;
- Ножка прямая бесцементной фиксации XB(F)Q III GB(JB) T, размер: 10 мм x 40 мм, 11 мм x 40 мм, 12 мм x 40 мм, 13 мм x 40 мм, 14 мм x 40 мм, 16 мм x 40 мм, 18 мм x 40 мм, 10 мм x 80 мм, 11 мм x 80 мм, 12 мм x 80 мм, 13 мм x 80 мм, 14 мм x 80 мм, 16 мм x 80 мм, 18 мм x 80 мм, 10 мм x 120 мм, 11 мм x 120 мм, 12 мм x 120 мм, 13 мм x 120 мм, 14 мм x 120 мм, 16 мм x 120 мм, 18 мм x 120 мм – от 1 до 2 шт. (при необходимости);
- Ножка изогнутая бесцементной фиксации XB(F)Q VI GB(JB) T, размер: 10 мм x 80 мм, 11 мм x 80 мм, 12 мм x 80 мм, 13 мм x 80 мм, 14 мм x 80 мм, 16 мм x 80 мм, 18 мм x 80 мм, 10 мм x 120 мм, 11 мм x 120 мм, 12 мм x 120 мм, 13 мм x 120 мм, 14 мм x 120 мм, 16 мм x 120 мм, 18 мм x 120 мм, 10 мм x 160 мм, 11 мм x 160 мм, 12 мм x 160 мм, 13 мм x 160 мм, 14 мм x 160 мм, 16 мм x 160 мм, 18 мм x 160 мм – от 1 до 2 шт. (при необходимости);
- Ножка изогнутая бесцементной фиксации XB(F)Q VII GB(JB) T, размер: 10 мм x 80 мм, 11 мм x 80 мм, 12 мм x 80 мм, 13 мм x 80 мм, 14 мм x 80 мм, 16 мм x 80 мм, 18 мм x 80 мм, 10 мм x 120 мм, 11 мм x 120 мм, 12 мм x 120 мм, 13 мм x 120 мм, 14 мм x 120 мм, 16 мм x 120 мм, 18 мм x 120 мм, 10 мм x 160 мм, 11 мм x 160 мм, 12 мм x 160 мм, 13 мм x 160 мм, 14 мм x 160 мм, 16 мм x 160 мм, 18 мм x 160 мм – от 1 до 2 шт. (при необходимости);
- Аугмент большеберцовый XB(F)Q V JC(L) T SML левый, толщина: 5 мм, 10 мм, 15 мм – 1 шт. (при необходимости);
- Аугмент большеберцовый XB(F)Q V JC(R) T SML правый, толщина: 5 мм, 10 мм, 15 мм – 1 шт. (при необходимости);
- Конус большеберцовый XB(F)Q VII JC T размер: #1, #2, #3, #4, толщина: 20 мм – 1 шт. (при необходимости);
- Аугмент бедренный дистальный XB(F)Q I GC(R) T правый, размер #5, толщина: 5 мм, 10 мм, 15 мм – 1 шт. (при необходимости);
- Аугмент бедренный дистальный XB(F)Q II GC(R) T правый, размер #5, толщина: 5 мм, 10 мм, 15 мм – 1 шт. (при необходимости);
- Аугмент бедренный задний универсальный XB(F)Q III GC T размер #5, толщина: 5 мм, 10 мм – от 1 до 2 шт. (при необходимости);
- Надколенник XFQ I BIS PE, размер: 28 мм x 8 мм, 30 мм x 9 мм, 34 мм x 9 мм – 1 шт. (при необходимости);
- Инструкция по применению – 1 шт.;

1927. Набор эндопротеза коленного сустава тотального RSK модель 415, в составе:
- Компонент бедренный XFQ IV GK(L) C левый, размер #5– 1 шт.;
- Вкладыш большеберцовый XFQ IV PD PE, размер #6, толщина: 16 мм – 1 шт.;
- Компонент большеберцовый XB(F)Q IV JP C, размер #7 – 1 шт.;
- Ножка прямая бесцементной фиксации XB(F)Q III GB(JB) T, размер: 10 мм x 40 мм, 11 мм x 40 мм, 12 мм x 40 мм, 13 мм x 40 мм, 14 мм x 40 мм, 16 мм x 40 мм, 18 мм x 40 мм, 10 мм x 80 мм, 11 мм x 80 мм, 12 мм x 80 мм, 13 мм x 80 мм, 14 мм x 80 мм, 16 мм x 80 мм, 18 мм x 80 мм, 10 мм x 120 мм, 11 мм x 120 мм, 12 мм x 120 мм, 13 мм x 120 мм, 14 мм x 120 мм, 16 мм x 120 мм, 18 мм x 120 мм – от 1 до 2 шт. (при необходимости);
- Ножка изогнутая бесцементной фиксации XB(F)Q VI GB(JB) T, размер: 10 мм x 80 мм, 11 мм x 80 мм, 12 мм x 80 мм, 13 мм x 80 мм, 14 мм x 80 мм, 16 мм x 80 мм, 18 мм x 80 мм, 10 мм x 120 мм, 11 мм x 120 мм, 12 мм x 120 мм, 13 мм x 120 мм, 14 мм x 120 мм, 16 мм x 120 мм, 18 мм x 120 мм, 10 мм x 160 мм, 11 мм x 160 мм, 12 мм x 160 мм, 13 мм x 160 мм, 14 мм x 160 мм, 16 мм x 160 мм, 18 мм x 160 мм – от 1 до 2 шт. (при необходимости);
- Ножка изогнутая бесцементной фиксации XB(F)Q VII GB(JB) T, размер: 10 мм x 80 мм, 11 мм x 80 мм, 12 мм x 80 мм, 13 мм x 80 мм, 14 мм x 80 мм, 16 мм x 80 мм, 18 мм x 80 мм, 10 мм x 120 мм, 11 мм x 120 мм, 12 мм x 120 мм, 13 мм x 120 мм, 14 мм x 120 мм, 16 мм x 120 мм, 18 мм x 120 мм, 10 мм x 160 мм, 11 мм x 160 мм, 12 мм x 160 мм, 13 мм x 160 мм, 14 мм x 160 мм, 16 мм x 160 мм, 18 мм x 160 мм – от 1 до 2 шт. (при необходимости);
- Аугмент большеберцовый XB(F)Q V JC(L) T SML левый, толщина: 5 мм, 10 мм, 15 мм – 1 шт. (при необходимости);

- Аугмент большеберцовый XB(F)Q V JC(R) T SML правый, толщина: 5 мм, 10 мм, 15 мм – 1 шт. (при необходимости);
- Конус большеберцовый XB(F)Q VII JC T размер: #1, #2, #3, #4, толщина: 20 мм – 1 шт. (при необходимости);
- Аугмент бедренный дистальный XB(F)Q I GC(L) T левый, размер #5, толщина: 5 мм, 10 мм, 15 мм – 1 шт. (при необходимости);
- Аугмент бедренный дистальный XB(F)Q II GC(L) T левый, размер #5, толщина: 5 мм, 10 мм, 15 мм – 1 шт. (при необходимости);
- Аугмент бедренный задний универсальный XB(F)Q III GC T размер #5, толщина: 5 мм, 10 мм – от 1 до 2 шт. (при необходимости);
- Надколенник XFQ I BIS PE, размер: 28 мм x 8 мм, 30 мм x 9 мм, 34 мм x 9 мм – 1 шт. (при необходимости);
- Инструкция по применению – 1 шт.;
1928. Набор эндопротеза коленного сустава тотального RSK модель 416, в составе:
- Компонент бедренный XFQ IV GK(R) C правый, размер #5– 1 шт.;
- Вкладыш большеберцовый XFQ IV PD PE, размер #6, толщина: 16 мм – 1 шт.;
- Компонент большеберцовый XB(F)Q IV JP C, размер #7 – 1 шт.;
- Ножка прямая бесцементной фиксации XB(F)Q III GB(JB) T, размер: 10 мм x 40 мм, 11 мм x 40 мм, 12 мм x 40 мм, 13 мм x 40 мм, 14 мм x 40 мм, 16 мм x 40 мм, 18 мм x 40 мм, 10 мм x 80 мм, 11 мм x 80 мм, 12 мм x 80 мм, 13 мм x 80 мм, 14 мм x 80 мм, 16 мм x 80 мм, 18 мм x 80 мм, 10 мм x 120 мм, 11 мм x 120 мм, 12 мм x 120 мм, 13 мм x 120 мм, 14 мм x 120 мм, 16 мм x 120 мм, 18 мм x 120 мм – от 1 до 2 шт. (при необходимости);
- Ножка изогнутая бесцементной фиксации XB(F)Q VI GB(JB) T, размер: 10 мм x 80 мм, 11 мм x 80 мм, 12 мм x 80 мм, 13 мм x 80 мм, 14 мм x 80 мм, 16 мм x 80 мм, 18 мм x 80 мм, 10 мм x 120 мм, 11 мм x 120 мм, 12 мм x 120 мм, 13 мм x 120 мм, 14 мм x 120 мм, 16 мм x 120 мм, 18 мм x 120 мм, 10 мм x 160 мм, 11 мм x 160 мм, 12 мм x 160 мм, 13 мм x 160 мм, 14 мм x 160 мм, 16 мм x 160 мм, 18 мм x 160 мм – от 1 до 2 шт. (при необходимости);
- Ножка изогнутая бесцементной фиксации XB(F)Q VII GB(JB) T, размер: 10 мм x 80 мм, 11 мм x 80 мм, 12 мм x 80 мм, 13 мм x 80 мм, 14 мм x 80 мм, 16 мм x 80 мм, 18 мм x 80 мм, 10 мм x 120 мм, 11 мм x 120 мм, 12 мм x 120 мм, 13 мм x 120 мм, 14 мм x 120 мм, 16 мм x 120 мм, 18 мм x 120 мм, 10 мм x 160 мм, 11 мм x 160 мм, 12 мм x 160 мм, 13 мм x 160 мм, 14 мм x 160 мм, 16 мм x 160 мм, 18 мм x 160 мм – от 1 до 2 шт. (при необходимости);
- Аугмент большеберцовый XB(F)Q V JC(L) T SML левый, толщина: 5 мм, 10 мм, 15 мм – 1 шт. (при необходимости);
- Аугмент большеберцовый XB(F)Q V JC(R) T SML правый, толщина: 5 мм, 10 мм, 15 мм – 1 шт. (при необходимости);
- Конус большеберцовый XB(F)Q VII JC T размер: #1, #2, #3, #4, толщина: 20 мм – 1 шт. (при необходимости);
- Аугмент бедренный дистальный XB(F)Q I GC(R) T правый, размер #5, толщина: 5 мм, 10 мм, 15 мм – 1 шт. (при необходимости);
- Аугмент бедренный дистальный XB(F)Q II GC(R) T правый, размер #5, толщина: 5 мм, 10 мм, 15 мм – 1 шт. (при необходимости);
- Аугмент бедренный задний универсальный XB(F)Q III GC T размер #5, толщина: 5 мм, 10 мм – от 1 до 2 шт. (при необходимости);
- Надколенник XFQ I BIS PE, размер: 28 мм x 8 мм, 30 мм x 9 мм, 34 мм x 9 мм – 1 шт. (при необходимости);
- Инструкция по применению – 1 шт.;
1929. Набор эндопротеза коленного сустава тотального RSK модель 417, в составе:
- Компонент бедренный XFQ IV GK(L) C левый, размер #5– 1 шт.;
- Вкладыш большеберцовый XFQ IV PD PE, размер #6, толщина: 18 мм – 1 шт.;
- Компонент большеберцовый XB(F)Q IV JP C, размер #7 – 1 шт.;
- Ножка прямая бесцементной фиксации XB(F)Q III GB(JB) T, размер: 10 мм x 40 мм, 11 мм x 40 мм, 12 мм x 40 мм, 13 мм x 40 мм, 14 мм x 40 мм, 16 мм x 40 мм, 18 мм x 40 мм, 10 мм x 80 мм, 11 мм x 80 мм, 12 мм x 80 мм, 13 мм x 80 мм, 14 мм x 80 мм, 16 мм x 80 мм, 18 мм x 80 мм, 10 мм x 120 мм, 11 мм x 120 мм, 12 мм x 120 мм, 13 мм x 120 мм, 14 мм x 120 мм, 16 мм x 120 мм, 18 мм x 120 мм – от 1 до 2 шт. (при необходимости);
- Ножка изогнутая бесцементной фиксации XB(F)Q VI GB(JB) T, размер: 10 мм x 80 мм, 11 мм x 80 мм, 12 мм x 80 мм, 13 мм x 80 мм, 14 мм x 80 мм, 16 мм x 80 мм, 18 мм x 80 мм, 10 мм x 120 мм, 11 мм x 120 мм, 12 мм x 120 мм, 13 мм x 120 мм, 14 мм x 120 мм, 16 мм x 120 мм, 18 мм x 120 мм, 10 мм x 160 мм, 11 мм x 160 мм, 12 мм x 160 мм, 13 мм x 160 мм, 14 мм x 160 мм, 16 мм x 160 мм, 18 мм x 160 мм – от 1 до 2 шт. (при необходимости);

- Ножка изогнутая бесцементной фиксации XB(F)Q VII GB(JB) T, размер: 10 мм х 80 мм, 11 мм х 80 мм, 12 мм х 80 мм, 13 мм х 80 мм, 14 мм х 80 мм, 16 мм х 80 мм, 18 мм х 80 мм, 10 мм х 120 мм, 11 мм х 120 мм, 12 мм х 120 мм, 13 мм х 120 мм, 14 мм х 120 мм, 16 мм х 120 мм, 18 мм х 120 мм, 10 мм х 160 мм, 11 мм х 160 мм, 12 мм х 160 мм, 13 мм х 160 мм, 14 мм х 160 мм, 16 мм х 160 мм, 18 мм х 160 мм – от 1 до 2 шт. (при необходимости);
- Аугмент большеберцовый XB(F)Q V JC(L) T SML левый, толщина: 5 мм, 10 мм, 15 мм – 1 шт. (при необходимости);
- Аугмент большеберцовый XB(F)Q V JC(R) T SML правый, толщина: 5 мм, 10 мм, 15 мм – 1 шт. (при необходимости);
- Конус большеберцовый XB(F)Q VII JC T размер: #1, #2, #3, #4, толщина: 20 мм – 1 шт. (при необходимости);
- Аугмент бедренный дистальный XB(F)Q I GC(L) T левый, размер #5, толщина: 5 мм, 10 мм, 15 мм – 1 шт. (при необходимости);
- Аугмент бедренный дистальный XB(F)Q II GC(L) T левый, размер #5, толщина: 5 мм, 10 мм, 15 мм – 1 шт. (при необходимости);
- Аугмент бедренный задний универсальный XB(F)Q III GC T размер #5, толщина: 5 мм, 10 мм – от 1 до 2 шт. (при необходимости);
- Надколенник XFQ I BIS PE, размер: 28 мм х 8 мм, 30 мм х 9 мм, 34 мм х 9 мм – 1 шт. (при необходимости);
- Инструкция по применению – 1 шт.;
1930. Набор эндопротеза коленного сустава тотального RSK модель 418, в составе:
- Компонент бедренный XFQ IV GK(R) C правый, размер #5– 1 шт.;
- Вкладыш большеберцовый XFQ IV PD PE, размер #6, толщина: 18 мм – 1 шт.;
- Компонент большеберцовый XB(F)Q IV JP C, размер #7 – 1 шт.;
- Ножка прямая бесцементной фиксации XB(F)Q III GB(JB) T, размер: 10 мм х 40 мм, 11 мм х 40 мм, 12 мм х 40 мм, 13 мм х 40 мм, 14 мм х 40 мм, 16 мм х 40 мм, 18 мм х 40 мм, 10 мм х 80 мм, 11 мм х 80 мм, 12 мм х 80 мм, 13 мм х 80 мм, 14 мм х 80 мм, 16 мм х 80 мм, 18 мм х 80 мм, 10 мм х 120 мм, 11 мм х 120 мм, 12 мм х 120 мм, 13 мм х 120 мм, 14 мм х 120 мм, 16 мм х 120 мм, 18 мм х 120 мм – от 1 до 2 шт. (при необходимости);
- Ножка изогнутая бесцементной фиксации XB(F)Q VI GB(JB) T, размер: 10 мм х 80 мм, 11 мм х 80 мм, 12 мм х 80 мм, 13 мм х 80 мм, 14 мм х 80 мм, 16 мм х 80 мм, 18 мм х 80 мм, 10 мм х 120 мм, 11 мм х 120 мм, 12 мм х 120 мм, 13 мм х 120 мм, 14 мм х 120 мм, 16 мм х 120 мм, 18 мм х 120 мм, 10 мм х 160 мм, 11 мм х 160 мм, 12 мм х 160 мм, 13 мм х 160 мм, 14 мм х 160 мм, 16 мм х 160 мм, 18 мм х 160 мм – от 1 до 2 шт. (при необходимости);
- Ножка изогнутая бесцементной фиксации XB(F)Q VII GB(JB) T, размер: 10 мм х 80 мм, 11 мм х 80 мм, 12 мм х 80 мм, 13 мм х 80 мм, 14 мм х 80 мм, 16 мм х 80 мм, 18 мм х 80 мм, 10 мм х 120 мм, 11 мм х 120 мм, 12 мм х 120 мм, 13 мм х 120 мм, 14 мм х 120 мм, 16 мм х 120 мм, 18 мм х 120 мм, 10 мм х 160 мм, 11 мм х 160 мм, 12 мм х 160 мм, 13 мм х 160 мм, 14 мм х 160 мм, 16 мм х 160 мм, 18 мм х 160 мм – от 1 до 2 шт. (при необходимости);
- Аугмент большеберцовый XB(F)Q V JC(L) T SML левый, толщина: 5 мм, 10 мм, 15 мм – 1 шт. (при необходимости);
- Аугмент большеберцовый XB(F)Q V JC(R) T SML правый, толщина: 5 мм, 10 мм, 15 мм – 1 шт. (при необходимости);
- Конус большеберцовый XB(F)Q VII JC T размер: #1, #2, #3, #4, толщина: 20 мм – 1 шт. (при необходимости);
- Аугмент бедренный дистальный XB(F)Q I GC(R) T правый, размер #5, толщина: 5 мм, 10 мм, 15 мм – 1 шт. (при необходимости);
- Аугмент бедренный дистальный XB(F)Q II GC(R) T правый, размер #5, толщина: 5 мм, 10 мм, 15 мм – 1 шт. (при необходимости);
- Аугмент бедренный задний универсальный XB(F)Q III GC T размер #5, толщина: 5 мм, 10 мм – от 1 до 2 шт. (при необходимости);
- Надколенник XFQ I BIS PE, размер: 28 мм х 8 мм, 30 мм х 9 мм, 34 мм х 9 мм – 1 шт. (при необходимости);
- Инструкция по применению – 1 шт.;
1931. Набор эндопротеза коленного сустава тотального RSK модель 419, в составе:
- Компонент бедренный XFQ IV GK(L) C левый, размер #5– 1 шт.;
- Вкладыш большеберцовый XFQ IV PD PE, размер #6, толщина: 20 мм – 1 шт.;
- Компонент большеберцовый XB(F)Q IV JP C, размер #7 – 1 шт.;
- Ножка прямая бесцементной фиксации XB(F)Q III GB(JB) T, размер: 10 мм х 40 мм, 11 мм х 40 мм, 12 мм х 40 мм, 13 мм х 40 мм, 14 мм х 40 мм, 16 мм х 40 мм, 18 мм х 40 мм, 10 мм х 80 мм, 11 мм х 80 мм, 12 мм х 80 мм,

13 мм х 80 мм, 14 мм х 80 мм, 16 мм х 80 мм, 18 мм х 80 мм, 10 мм х 120 мм, 11 мм х 120 мм, 12 мм х 120 мм, 13 мм х 120 мм, 14 мм х 120 мм, 16 мм х 120 мм, 18 мм х 120 мм – от 1 до 2 шт. (при необходимости);
- Ножка изогнутая бесцементной фиксации XB(F)Q VI GB(JB) T, размер: 10 мм х 80 мм, 11 мм х 80 мм, 12 мм х 80 мм, 13 мм х 80 мм, 14 мм х 80 мм, 16 мм х 80 мм, 18 мм х 80 мм, 10 мм х 120 мм, 11 мм х 120 мм, 12 мм х 120 мм, 13 мм х 120 мм, 14 мм х 120 мм, 16 мм х 120 мм, 18 мм х 120 мм, 10 мм х 160 мм, 11 мм х 160 мм, 12 мм х 160 мм, 13 мм х 160 мм, 14 мм х 160 мм, 16 мм х 160 мм, 18 мм х 160 мм – от 1 до 2 шт. (при необходимости);
- Ножка изогнутая бесцементной фиксации XB(F)Q VII GB(JB) T, размер: 10 мм х 80 мм, 11 мм х 80 мм, 12 мм х 80 мм, 13 мм х 80 мм, 14 мм х 80 мм, 16 мм х 80 мм, 18 мм х 80 мм, 10 мм х 120 мм, 11 мм х 120 мм, 12 мм х 120 мм, 13 мм х 120 мм, 14 мм х 120 мм, 16 мм х 120 мм, 18 мм х 120 мм, 10 мм х 160 мм, 11 мм х 160 мм, 12 мм х 160 мм, 13 мм х 160 мм, 14 мм х 160 мм, 16 мм х 160 мм, 18 мм х 160 мм – от 1 до 2 шт. (при необходимости);
- Аугмент большеберцовый XB(F)Q V JC(L) T SML левый, толщина: 5 мм, 10 мм, 15 мм – 1 шт. (при необходимости);
- Аугмент большеберцовый XB(F)Q V JC(R) T SML правый, толщина: 5 мм, 10 мм, 15 мм – 1 шт. (при необходимости);
- Конус большеберцовый XB(F)Q VII JC T размер: #1, #2, #3, #4, толщина: 20 мм – 1 шт. (при необходимости);
- Аугмент бедренный дистальный XB(F)Q I GC(L) T левый, размер #5, толщина: 5 мм, 10 мм, 15 мм – 1 шт. (при необходимости);
- Аугмент бедренный дистальный XB(F)Q II GC(L) T левый, размер #5, толщина: 5 мм, 10 мм, 15 мм – 1 шт. (при необходимости);
- Аугмент бедренный задний универсальный XB(F)Q III GC T размер #5, толщина: 5 мм, 10 мм – от 1 до 2 шт. (при необходимости);
- Надколенник XFQ I BIS PE, размер: 28 мм х 8 мм, 30 мм х 9 мм, 34 мм х 9 мм – 1 шт. (при необходимости);
- Инструкция по применению – 1 шт.;
1932. Набор эндопротеза коленного сустава тотального RSK модель 420, в составе:
- Компонент бедренный XFQ IV GK(R) C правый, размер #5– 1 шт.;
- Вкладыш большеберцовый XFQ IV PD PE, размер #6, толщина: 20 мм – 1 шт.;
- Компонент большеберцовый XB(F)Q IV JP C, размер #7 – 1 шт.;
- Ножка прямая бесцементной фиксации XB(F)Q III GB(JB) T, размер: 10 мм х 40 мм, 11 мм х 40 мм, 12 мм х 40 мм, 13 мм х 40 мм, 14 мм х 40 мм, 16 мм х 40 мм, 18 мм х 40 мм, 10 мм х 80 мм, 11 мм х 80 мм, 12 мм х 80 мм, 13 мм х 80 мм, 14 мм х 80 мм, 16 мм х 80 мм, 18 мм х 80 мм, 10 мм х 120 мм, 11 мм х 120 мм, 12 мм х 120 мм, 13 мм х 120 мм, 14 мм х 120 мм, 16 мм х 120 мм, 18 мм х 120 мм – от 1 до 2 шт. (при необходимости);
- Ножка изогнутая бесцементной фиксации XB(F)Q VI GB(JB) T, размер: 10 мм х 80 мм, 11 мм х 80 мм, 12 мм х 80 мм, 13 мм х 80 мм, 14 мм х 80 мм, 16 мм х 80 мм, 18 мм х 80 мм, 10 мм х 120 мм, 11 мм х 120 мм, 12 мм х 120 мм, 13 мм х 120 мм, 14 мм х 120 мм, 16 мм х 120 мм, 18 мм х 120 мм, 10 мм х 160 мм, 11 мм х 160 мм, 12 мм х 160 мм, 13 мм х 160 мм, 14 мм х 160 мм, 16 мм х 160 мм, 18 мм х 160 мм – от 1 до 2 шт. (при необходимости);
- Ножка изогнутая бесцементной фиксации XB(F)Q VII GB(JB) T, размер: 10 мм х 80 мм, 11 мм х 80 мм, 12 мм х 80 мм, 13 мм х 80 мм, 14 мм х 80 мм, 16 мм х 80 мм, 18 мм х 80 мм, 10 мм х 120 мм, 11 мм х 120 мм, 12 мм х 120 мм, 13 мм х 120 мм, 14 мм х 120 мм, 16 мм х 120 мм, 18 мм х 120 мм, 10 мм х 160 мм, 11 мм х 160 мм, 12 мм х 160 мм, 13 мм х 160 мм, 14 мм х 160 мм, 16 мм х 160 мм, 18 мм х 160 мм – от 1 до 2 шт. (при необходимости);
- Аугмент большеберцовый XB(F)Q V JC(L) T SML левый, толщина: 5 мм, 10 мм, 15 мм – 1 шт. (при необходимости);
- Аугмент большеберцовый XB(F)Q V JC(R) T SML правый, толщина: 5 мм, 10 мм, 15 мм – 1 шт. (при необходимости);
- Конус большеберцовый XB(F)Q VII JC T размер: #1, #2, #3, #4, толщина: 20 мм – 1 шт. (при необходимости);
- Аугмент бедренный дистальный XB(F)Q I GC(R) T правый, размер #5, толщина: 5 мм, 10 мм, 15 мм – 1 шт. (при необходимости);
- Аугмент бедренный дистальный XB(F)Q II GC(R) T правый, размер #5, толщина: 5 мм, 10 мм, 15 мм – 1 шт. (при необходимости);
- Аугмент бедренный задний универсальный XB(F)Q III GC T размер #5, толщина: 5 мм, 10 мм – от 1 до 2 шт. (при необходимости);
- Надколенник XFQ I BIS PE, размер: 28 мм х 8 мм, 30 мм х 9 мм, 34 мм х 9 мм – 1 шт. (при необходимости);
- Инструкция по применению – 1 шт.;
1933. Набор эндопротеза коленного сустава тотального RSK модель 421, в составе:

- Компонент бедренный XFQ IV GK(L) C левый, размер #6– 1 шт.;
- Вкладыш большеберцовый XFQ IV PD PE, размер #1, толщина: 10 мм – 1 шт.;
- Компонент большеберцовый XB(F)Q IV JP C, размер #1 – 1 шт.;
- Ножка прямая бесцементной фиксации XB(F)Q III GB(JB) T, размер: 10 мм х 40 мм, 11 мм х 40 мм, 12 мм х 40 мм, 13 мм х 40 мм, 14 мм х 40 мм, 16 мм х 40 мм, 18 мм х 40 мм, 10 мм х 80 мм, 11 мм х 80 мм, 12 мм х 80 мм, 13 мм х 80 мм, 14 мм х 80 мм, 16 мм х 80 мм, 18 мм х 80 мм, 10 мм х 120 мм, 11 мм х 120 мм, 12 мм х 120 мм, 13 мм х 120 мм, 14 мм х 120 мм, 16 мм х 120 мм, 18 мм х 120 мм – от 1 до 2 шт. (при необходимости);
- Ножка изогнутая бесцементной фиксации XB(F)Q VI GB(JB) T, размер: 10 мм х 80 мм, 11 мм х 80 мм, 12 мм х 80 мм, 13 мм х 80 мм, 14 мм х 80 мм, 16 мм х 80 мм, 18 мм х 80 мм, 10 мм х 120 мм, 11 мм х 120 мм, 12 мм х 120 мм, 13 мм х 120 мм, 14 мм х 120 мм, 16 мм х 120 мм, 18 мм х 120 мм, 10 мм х 160 мм, 11 мм х 160 мм, 12 мм х 160 мм, 13 мм х 160 мм, 14 мм х 160 мм, 16 мм х 160 мм, 18 мм х 160 мм – от 1 до 2 шт. (при необходимости);
- Ножка изогнутая бесцементной фиксации XB(F)Q VII GB(JB) T, размер: 10 мм х 80 мм, 11 мм х 80 мм, 12 мм х 80 мм, 13 мм х 80 мм, 14 мм х 80 мм, 16 мм х 80 мм, 18 мм х 80 мм, 10 мм х 120 мм, 11 мм х 120 мм, 12 мм х 120 мм, 13 мм х 120 мм, 14 мм х 120 мм, 16 мм х 120 мм, 18 мм х 120 мм, 10 мм х 160 мм, 11 мм х 160 мм, 12 мм х 160 мм, 13 мм х 160 мм, 14 мм х 160 мм, 16 мм х 160 мм, 18 мм х 160 мм – от 1 до 2 шт. (при необходимости);
- Аугмент большеберцовый XB(F)Q V JC(L) T левый, размер #1, толщина: 5 мм, 10 мм, 15 мм – 1 шт. (при необходимости);
- Аугмент большеберцовый XB(F)Q V JC(R) T правый, размер #1, толщина: 5 мм, 10 мм, 15 мм – 1 шт. (при необходимости);
- Конус большеберцовый XB(F)Q VII JC T размер: #1, #2, #3, #4, толщина: 20 мм – 1 шт. (при необходимости);
- Аугмент бедренный дистальный XB(F)Q I GC(L) T XSM левый, толщина: 5 мм, 10 мм, 15 мм – 1 шт. (при необходимости);
- Аугмент бедренный дистальный XB(F)Q II GC(L) T XSM левый, толщина: 5 мм, 10 мм, 15 мм – 1 шт. (при необходимости);
- Аугмент бедренный задний универсальный XB(F)Q III GC T XSM толщина: 5 мм, 10 мм – от 1 до 2 шт. (при необходимости);
- Надколенник XFQ I BIS PE, размер: 28 мм х 8 мм, 30 мм х 9 мм, 34 мм х 9 мм – 1 шт. (при необходимости);
- Инструкция по применению – 1 шт.;

1934. Набор эндопротеза коленного сустава тотального RSK модель 422, в составе:
- Компонент бедренный XFQ IV GK(R) C правый, размер #6– 1 шт.;
- Вкладыш большеберцовый XFQ IV PD PE, размер #1, толщина: 10 мм – 1 шт.;
- Компонент большеберцовый XB(F)Q IV JP C, размер #1 – 1 шт.;
- Ножка прямая бесцементной фиксации XB(F)Q III GB(JB) T, размер: 10 мм х 40 мм, 11 мм х 40 мм, 12 мм х 40 мм, 13 мм х 40 мм, 14 мм х 40 мм, 16 мм х 40 мм, 18 мм х 40 мм, 10 мм х 80 мм, 11 мм х 80 мм, 12 мм х 80 мм, 13 мм х 80 мм, 14 мм х 80 мм, 16 мм х 80 мм, 18 мм х 80 мм, 10 мм х 120 мм, 11 мм х 120 мм, 12 мм х 120 мм, 13 мм х 120 мм, 14 мм х 120 мм, 16 мм х 120 мм, 18 мм х 120 мм – от 1 до 2 шт. (при необходимости);
- Ножка изогнутая бесцементной фиксации XB(F)Q VI GB(JB) T, размер: 10 мм х 80 мм, 11 мм х 80 мм, 12 мм х 80 мм, 13 мм х 80 мм, 14 мм х 80 мм, 16 мм х 80 мм, 18 мм х 80 мм, 10 мм х 120 мм, 11 мм х 120 мм, 12 мм х 120 мм, 13 мм х 120 мм, 14 мм х 120 мм, 16 мм х 120 мм, 18 мм х 120 мм, 10 мм х 160 мм, 11 мм х 160 мм, 12 мм х 160 мм, 13 мм х 160 мм, 14 мм х 160 мм, 16 мм х 160 мм, 18 мм х 160 мм – от 1 до 2 шт. (при необходимости);
- Ножка изогнутая бесцементной фиксации XB(F)Q VII GB(JB) T, размер: 10 мм х 80 мм, 11 мм х 80 мм, 12 мм х 80 мм, 13 мм х 80 мм, 14 мм х 80 мм, 16 мм х 80 мм, 18 мм х 80 мм, 10 мм х 120 мм, 11 мм х 120 мм, 12 мм х 120 мм, 13 мм х 120 мм, 14 мм х 120 мм, 16 мм х 120 мм, 18 мм х 120 мм, 10 мм х 160 мм, 11 мм х 160 мм, 12 мм х 160 мм, 13 мм х 160 мм, 14 мм х 160 мм, 16 мм х 160 мм, 18 мм х 160 мм – от 1 до 2 шт. (при необходимости);
- Аугмент большеберцовый XB(F)Q V JC(L) T левый, размер #1, толщина: 5 мм, 10 мм, 15 мм – 1 шт. (при необходимости);
- Аугмент большеберцовый XB(F)Q V JC(R) T правый, размер #1, толщина: 5 мм, 10 мм, 15 мм – 1 шт. (при необходимости);
- Конус большеберцовый XB(F)Q VII JC T размер: #1, #2, #3, #4, толщина: 20 мм – 1 шт. (при необходимости);
- Аугмент бедренный дистальный XB(F)Q I GC(R) T XSM правый, толщина: 5 мм, 10 мм, 15 мм – 1 шт. (при необходимости);
- Аугмент бедренный дистальный XB(F)Q II GC(R) T XSM правый, толщина: 5 мм, 10 мм, 15 мм – 1 шт. (при необходимости);

- Аугмент бедренный задний универсальный XB(F)Q III GC T XSM толщина: 5 мм, 10 мм – от 1 до 2 шт. (при необходимости);
- Надколенник XFQ I BIS PE, размер: 28 мм х 8 мм, 30 мм х 9 мм, 34 мм х 9 мм – 1 шт. (при необходимости);
- Инструкция по применению – 1 шт.;
1935. Набор эндопротеза коленного сустава тотального RSK модель 423, в составе:
- Компонент бедренный XFQ IV GK(L) C левый, размер #6– 1 шт.;
- Вкладыш большеберцовый XFQ IV PD PE, размер #1, толщина: 12 мм – 1 шт.;
- Компонент большеберцовый XB(F)Q IV JP C, размер #1 – 1 шт.;
- Ножка прямая бесцементной фиксации XB(F)Q III GB(JB) T, размер: 10 мм х 40 мм, 11 мм х 40 мм, 12 мм х 40 мм, 13 мм х 40 мм, 14 мм х 40 мм, 16 мм х 40 мм, 18 мм х 40 мм, 10 мм х 80 мм, 11 мм х 80 мм, 12 мм х 80 мм, 13 мм х 80 мм, 14 мм х 80 мм, 16 мм х 80 мм, 18 мм х 80 мм, 10 мм х 120 мм, 11 мм х 120 мм, 12 мм х 120 мм, 13 мм х 120 мм, 14 мм х 120 мм, 16 мм х 120 мм, 18 мм х 120 мм – от 1 до 2 шт. (при необходимости);
- Ножка изогнутая бесцементной фиксации XB(F)Q VI GB(JB) T, размер: 10 мм х 80 мм, 11 мм х 80 мм, 12 мм х 80 мм, 13 мм х 80 мм, 14 мм х 80 мм, 16 мм х 80 мм, 18 мм х 80 мм, 10 мм х 120 мм, 11 мм х 120 мм, 12 мм х 120 мм, 13 мм х 120 мм, 14 мм х 120 мм, 16 мм х 120 мм, 18 мм х 120 мм, 10 мм х 160 мм, 11 мм х 160 мм, 12 мм х 160 мм, 13 мм х 160 мм, 14 мм х 160 мм, 16 мм х 160 мм, 18 мм х 160 мм – от 1 до 2 шт. (при необходимости);
- Ножка изогнутая бесцементной фиксации XB(F)Q VII GB(JB) T, размер: 10 мм х 80 мм, 11 мм х 80 мм, 12 мм х 80 мм, 13 мм х 80 мм, 14 мм х 80 мм, 16 мм х 80 мм, 18 мм х 80 мм, 10 мм х 120 мм, 11 мм х 120 мм, 12 мм х 120 мм, 13 мм х 120 мм, 14 мм х 120 мм, 16 мм х 120 мм, 18 мм х 120 мм, 10 мм х 160 мм, 11 мм х 160 мм, 12 мм х 160 мм, 13 мм х 160 мм, 14 мм х 160 мм, 16 мм х 160 мм, 18 мм х 160 мм – от 1 до 2 шт. (при необходимости);
- Аугмент большеберцовый XB(F)Q V JC(L) T левый, размер #1, толщина: 5 мм, 10 мм, 15 мм – 1 шт. (при необходимости);
- Аугмент большеберцовый XB(F)Q V JC(R) T правый, размер #1, толщина: 5 мм, 10 мм, 15 мм – 1 шт. (при необходимости);
- Конус большеберцовый XB(F)Q VII JC T размер: #1, #2, #3, #4, толщина: 20 мм – 1 шт. (при необходимости);
- Аугмент бедренный дистальный XB(F)Q I GC(L) T XSM левый, толщина: 5 мм, 10 мм, 15 мм – 1 шт. (при необходимости);
- Аугмент бедренный дистальный XB(F)Q II GC(L) T XSM левый, толщина: 5 мм, 10 мм, 15 мм – 1 шт. (при необходимости);
- Аугмент бедренный задний универсальный XB(F)Q III GC T XSM толщина: 5 мм, 10 мм – от 1 до 2 шт. (при необходимости);
- Надколенник XFQ I BIS PE, размер: 28 мм х 8 мм, 30 мм х 9 мм, 34 мм х 9 мм – 1 шт. (при необходимости);
- Инструкция по применению – 1 шт.;
1936. Набор эндопротеза коленного сустава тотального RSK модель 424, в составе:
- Компонент бедренный XFQ IV GK(R) C правый, размер #6– 1 шт.;
- Вкладыш большеберцовый XFQ IV PD PE, размер #1, толщина: 12 мм – 1 шт.;
- Компонент большеберцовый XB(F)Q IV JP C, размер #1 – 1 шт.;
- Ножка прямая бесцементной фиксации XB(F)Q III GB(JB) T, размер: 10 мм х 40 мм, 11 мм х 40 мм, 12 мм х 40 мм, 13 мм х 40 мм, 14 мм х 40 мм, 16 мм х 40 мм, 18 мм х 40 мм, 10 мм х 80 мм, 11 мм х 80 мм, 12 мм х 80 мм, 13 мм х 80 мм, 14 мм х 80 мм, 16 мм х 80 мм, 18 мм х 80 мм, 10 мм х 120 мм, 11 мм х 120 мм, 12 мм х 120 мм, 13 мм х 120 мм, 14 мм х 120 мм, 16 мм х 120 мм, 18 мм х 120 мм – от 1 до 2 шт. (при необходимости);
- Ножка изогнутая бесцементной фиксации XB(F)Q VI GB(JB) T, размер: 10 мм х 80 мм, 11 мм х 80 мм, 12 мм х 80 мм, 13 мм х 80 мм, 14 мм х 80 мм, 16 мм х 80 мм, 18 мм х 80 мм, 10 мм х 120 мм, 11 мм х 120 мм, 12 мм х 120 мм, 13 мм х 120 мм, 14 мм х 120 мм, 16 мм х 120 мм, 18 мм х 120 мм, 10 мм х 160 мм, 11 мм х 160 мм, 12 мм х 160 мм, 13 мм х 160 мм, 14 мм х 160 мм, 16 мм х 160 мм, 18 мм х 160 мм – от 1 до 2 шт. (при необходимости);
- Ножка изогнутая бесцементной фиксации XB(F)Q VII GB(JB) T, размер: 10 мм х 80 мм, 11 мм х 80 мм, 12 мм х 80 мм, 13 мм х 80 мм, 14 мм х 80 мм, 16 мм х 80 мм, 18 мм х 80 мм, 10 мм х 120 мм, 11 мм х 120 мм, 12 мм х 120 мм, 13 мм х 120 мм, 14 мм х 120 мм, 16 мм х 120 мм, 18 мм х 120 мм, 10 мм х 160 мм, 11 мм х 160 мм, 12 мм х 160 мм, 13 мм х 160 мм, 14 мм х 160 мм, 16 мм х 160 мм, 18 мм х 160 мм – от 1 до 2 шт. (при необходимости);
- Аугмент большеберцовый XB(F)Q V JC(L) T левый, размер #1, толщина: 5 мм, 10 мм, 15 мм – 1 шт. (при необходимости);
- Аугмент большеберцовый XB(F)Q V JC(R) T правый, размер #1, толщина: 5 мм, 10 мм, 15 мм – 1 шт. (при необходимости);

- Конус большеберцовый XB(F)Q VII JC T размер: #1, #2, #3, #4, толщина: 20 мм – 1 шт. (при необходимости);
- Аугмент бедренный дистальный XB(F)Q I GC(R) T XSM правый, толщина: 5 мм, 10 мм, 15 мм – 1 шт. (при необходимости);
- Аугмент бедренный дистальный XB(F)Q II GC(R) T XSM правый, толщина: 5 мм, 10 мм, 15 мм – 1 шт. (при необходимости);
- Аугмент бедренный задний универсальный XB(F)Q III GC T XSM толщина: 5 мм, 10 мм – от 1 до 2 шт. (при необходимости);
- Надколенник XFQ I BIS PE, размер: 28 мм x 8 мм, 30 мм x 9 мм, 34 мм x 9 мм – 1 шт. (при необходимости);
- Инструкция по применению – 1 шт.;
1937. Набор эндопротеза коленного сустава тотального RSK модель 425, в составе:
- Компонент бедренный XFQ IV GK(L) C левый, размер #6– 1 шт.;
- Вкладыш большеберцовый XFQ IV PD PE, размер #1, толщина: 14 мм – 1 шт.;
- Компонент большеберцовый XB(F)Q IV JP C, размер #1 – 1 шт.;
- Ножка прямая бесцементной фиксации XB(F)Q III GB(JB) T, размер: 10 мм x 40 мм, 11 мм x 40 мм, 12 мм x 40 мм, 13 мм x 40 мм, 14 мм x 40 мм, 16 мм x 40 мм, 18 мм x 40 мм, 10 мм x 80 мм, 11 мм x 80 мм, 12 мм x 80 мм, 13 мм x 80 мм, 14 мм x 80 мм, 16 мм x 80 мм, 18 мм x 80 мм, 10 мм x 120 мм, 11 мм x 120 мм, 12 мм x 120 мм, 13 мм x 120 мм, 14 мм x 120 мм, 16 мм x 120 мм, 18 мм x 120 мм – от 1 до 2 шт. (при необходимости);
- Ножка изогнутая бесцементной фиксации XB(F)Q VI GB(JB) T, размер: 10 мм x 80 мм, 11 мм x 80 мм, 12 мм x 80 мм, 13 мм x 80 мм, 14 мм x 80 мм, 16 мм x 80 мм, 18 мм x 80 мм, 10 мм x 120 мм, 11 мм x 120 мм, 12 мм x 120 мм, 13 мм x 120 мм, 14 мм x 120 мм, 16 мм x 120 мм, 18 мм x 120 мм, 10 мм x 160 мм, 11 мм x 160 мм, 12 мм x 160 мм, 13 мм x 160 мм, 14 мм x 160 мм, 16 мм x 160 мм, 18 мм x 160 мм – от 1 до 2 шт. (при необходимости);
- Ножка изогнутая бесцементной фиксации XB(F)Q VII GB(JB) T, размер: 10 мм x 80 мм, 11 мм x 80 мм, 12 мм x 80 мм, 13 мм x 80 мм, 14 мм x 80 мм, 16 мм x 80 мм, 18 мм x 80 мм, 10 мм x 120 мм, 11 мм x 120 мм, 12 мм x 120 мм, 13 мм x 120 мм, 14 мм x 120 мм, 16 мм x 120 мм, 18 мм x 120 мм, 10 мм x 160 мм, 11 мм x 160 мм, 12 мм x 160 мм, 13 мм x 160 мм, 14 мм x 160 мм, 16 мм x 160 мм, 18 мм x 160 мм – от 1 до 2 шт. (при необходимости);
- Аугмент большеберцовый XB(F)Q V JC(L) T левый, размер #1, толщина: 5 мм, 10 мм, 15 мм – 1 шт. (при необходимости);
- Аугмент большеберцовый XB(F)Q V JC(R) T правый, размер #1, толщина: 5 мм, 10 мм, 15 мм – 1 шт. (при необходимости);
- Конус большеберцовый XB(F)Q VII JC T размер: #1, #2, #3, #4, толщина: 20 мм – 1 шт. (при необходимости);
- Аугмент бедренный дистальный XB(F)Q I GC(L) T XSM левый, толщина: 5 мм, 10 мм, 15 мм – 1 шт. (при необходимости);
- Аугмент бедренный дистальный XB(F)Q II GC(L) T XSM левый, толщина: 5 мм, 10 мм, 15 мм – 1 шт. (при необходимости);
- Аугмент бедренный задний универсальный XB(F)Q III GC T XSM толщина: 5 мм, 10 мм – от 1 до 2 шт. (при необходимости);
- Надколенник XFQ I BIS PE, размер: 28 мм x 8 мм, 30 мм x 9 мм, 34 мм x 9 мм – 1 шт. (при необходимости);
- Инструкция по применению – 1 шт.;
1938. Набор эндопротеза коленного сустава тотального RSK модель 426, в составе:
- Компонент бедренный XFQ IV GK(R) C правый, размер #6– 1 шт.;
- Вкладыш большеберцовый XFQ IV PD PE, размер #1, толщина: 14 мм – 1 шт.;
- Компонент большеберцовый XB(F)Q IV JP C, размер #1 – 1 шт.;
- Ножка прямая бесцементной фиксации XB(F)Q III GB(JB) T, размер: 10 мм x 40 мм, 11 мм x 40 мм, 12 мм x 40 мм, 13 мм x 40 мм, 14 мм x 40 мм, 16 мм x 40 мм, 18 мм x 40 мм, 10 мм x 80 мм, 11 мм x 80 мм, 12 мм x 80 мм, 13 мм x 80 мм, 14 мм x 80 мм, 16 мм x 80 мм, 18 мм x 80 мм, 10 мм x 120 мм, 11 мм x 120 мм, 12 мм x 120 мм, 13 мм x 120 мм, 14 мм x 120 мм, 16 мм x 120 мм, 18 мм x 120 мм – от 1 до 2 шт. (при необходимости);
- Ножка изогнутая бесцементной фиксации XB(F)Q VI GB(JB) T, размер: 10 мм x 80 мм, 11 мм x 80 мм, 12 мм x 80 мм, 13 мм x 80 мм, 14 мм x 80 мм, 16 мм x 80 мм, 18 мм x 80 мм, 10 мм x 120 мм, 11 мм x 120 мм, 12 мм x 120 мм, 13 мм x 120 мм, 14 мм x 120 мм, 16 мм x 120 мм, 18 мм x 120 мм, 10 мм x 160 мм, 11 мм x 160 мм, 12 мм x 160 мм, 13 мм x 160 мм, 14 мм x 160 мм, 16 мм x 160 мм, 18 мм x 160 мм – от 1 до 2 шт. (при необходимости);
- Ножка изогнутая бесцементной фиксации XB(F)Q VII GB(JB) T, размер: 10 мм x 80 мм, 11 мм x 80 мм, 12 мм x 80 мм, 13 мм x 80 мм, 14 мм x 80 мм, 16 мм x 80 мм, 18 мм x 80 мм, 10 мм x 120 мм, 11 мм x 120 мм, 12 мм x 120

мм, 13 мм х 120 мм, 14 мм х 120 мм, 16 мм х 120 мм, 18 мм х 120 мм, 10 мм х 160 мм, 11 мм х 160 мм, 12 мм х 160 мм, 13 мм х 160 мм, 14 мм х 160 мм, 16 мм х 160 мм, 18 мм х 160 мм – от 1 до 2 шт. (при необходимости);
- Аугмент большеберцовый XB(F)Q V JC(L) T левый, размер #1, толщина: 5 мм, 10 мм, 15 мм – 1 шт. (при необходимости);
- Аугмент большеберцовый XB(F)Q V JC(R) T правый, размер #1, толщина: 5 мм, 10 мм, 15 мм – 1 шт. (при необходимости);
- Конус большеберцовый XB(F)Q VII JC T размер: #1, #2, #3, #4, толщина: 20 мм – 1 шт. (при необходимости);
- Аугмент бедренный дистальный XB(F)Q I GC(R) T XSM правый, толщина: 5 мм, 10 мм, 15 мм – 1 шт. (при необходимости);
- Аугмент бедренный дистальный XB(F)Q II GC(R) T XSM правый, толщина: 5 мм, 10 мм, 15 мм – 1 шт. (при необходимости);
- Аугмент бедренный задний универсальный XB(F)Q III GC T XSM толщина: 5 мм, 10 мм – от 1 до 2 шт. (при необходимости);
- Надколенник XFQ I BIS PE, размер: 28 мм х 8 мм, 30 мм х 9 мм, 34 мм х 9 мм – 1 шт. (при необходимости);
- Инструкция по применению – 1 шт.;
1939. Набор эндопротеза коленного сустава тотального RSK модель 427, в составе:
- Компонент бедренный XFQ IV GK(L) C левый, размер #6– 1 шт.;
- Вкладыш большеберцовый XFQ IV PD PE, размер #1, толщина: 16 мм – 1 шт.;
- Компонент большеберцовый XB(F)Q IV JP C, размер #1 – 1 шт.;
- Ножка прямая бесцементной фиксации XB(F)Q III GB(JB) T, размер: 10 мм х 40 мм, 11 мм х 40 мм, 12 мм х 40 мм, 13 мм х 40 мм, 14 мм х 40 мм, 16 мм х 40 мм, 18 мм х 40 мм, 10 мм х 80 мм, 11 мм х 80 мм, 12 мм х 80 мм, 13 мм х 80 мм, 14 мм х 80 мм, 16 мм х 80 мм, 18 мм х 80 мм, 10 мм х 120 мм, 11 мм х 120 мм, 12 мм х 120 мм, 13 мм х 120 мм, 14 мм х 120 мм, 16 мм х 120 мм, 18 мм х 120 мм – от 1 до 2 шт. (при необходимости);
- Ножка изогнутая бесцементной фиксации XB(F)Q VI GB(JB) T, размер: 10 мм х 80 мм, 11 мм х 80 мм, 12 мм х 80 мм, 13 мм х 80 мм, 14 мм х 80 мм, 16 мм х 80 мм, 18 мм х 80 мм, 10 мм х 120 мм, 11 мм х 120 мм, 12 мм х 120 мм, 13 мм х 120 мм, 14 мм х 120 мм, 16 мм х 120 мм, 18 мм х 120 мм, 10 мм х 160 мм, 11 мм х 160 мм, 12 мм х 160 мм, 13 мм х 160 мм, 14 мм х 160 мм, 16 мм х 160 мм, 18 мм х 160 мм – от 1 до 2 шт. (при необходимости);
- Ножка изогнутая бесцементной фиксации XB(F)Q VII GB(JB) T, размер: 10 мм х 80 мм, 11 мм х 80 мм, 12 мм х 80 мм, 13 мм х 80 мм, 14 мм х 80 мм, 16 мм х 80 мм, 18 мм х 80 мм, 10 мм х 120 мм, 11 мм х 120 мм, 12 мм х 120 мм, 13 мм х 120 мм, 14 мм х 120 мм, 16 мм х 120 мм, 18 мм х 120 мм, 10 мм х 160 мм, 11 мм х 160 мм, 12 мм х 160 мм, 13 мм х 160 мм, 14 мм х 160 мм, 16 мм х 160 мм, 18 мм х 160 мм – от 1 до 2 шт. (при необходимости);
- Аугмент большеберцовый XB(F)Q V JC(L) T левый, размер #1, толщина: 5 мм, 10 мм, 15 мм – 1 шт. (при необходимости);
- Аугмент большеберцовый XB(F)Q V JC(R) T правый, размер #1, толщина: 5 мм, 10 мм, 15 мм – 1 шт. (при необходимости);
- Конус большеберцовый XB(F)Q VII JC T размер: #1, #2, #3, #4, толщина: 20 мм – 1 шт. (при необходимости);
- Аугмент бедренный дистальный XB(F)Q I GC(L) T XSM левый, толщина: 5 мм, 10 мм, 15 мм – 1 шт. (при необходимости);
- Аугмент бедренный дистальный XB(F)Q II GC(L) T XSM левый, толщина: 5 мм, 10 мм, 15 мм – 1 шт. (при необходимости);
- Аугмент бедренный задний универсальный XB(F)Q III GC T XSM толщина: 5 мм, 10 мм – от 1 до 2 шт. (при необходимости);
- Надколенник XFQ I BIS PE, размер: 28 мм х 8 мм, 30 мм х 9 мм, 34 мм х 9 мм – 1 шт. (при необходимости);
- Инструкция по применению – 1 шт.;
1940. Набор эндопротеза коленного сустава тотального RSK модель 428, в составе:
- Компонент бедренный XFQ IV GK(R) C правый, размер #6– 1 шт.;
- Вкладыш большеберцовый XFQ IV PD PE, размер #1, толщина: 16 мм – 1 шт.;
- Компонент большеберцовый XB(F)Q IV JP C, размер #1 – 1 шт.;
- Ножка прямая бесцементной фиксации XB(F)Q III GB(JB) T, размер: 10 мм х 40 мм, 11 мм х 40 мм, 12 мм х 40 мм, 13 мм х 40 мм, 14 мм х 40 мм, 16 мм х 40 мм, 18 мм х 40 мм, 10 мм х 80 мм, 11 мм х 80 мм, 12 мм х 80 мм, 13 мм х 80 мм, 14 мм х 80 мм, 16 мм х 80 мм, 18 мм х 80 мм, 10 мм х 120 мм, 11 мм х 120 мм, 12 мм х 120 мм, 13 мм х 120 мм, 14 мм х 120 мм, 16 мм х 120 мм, 18 мм х 120 мм – от 1 до 2 шт. (при необходимости);

- Ножка изогнутая бесцементной фиксации XB(F)Q VI GB(JB) T, размер: 10 мм x 80 мм, 11 мм x 80 мм, 12 мм x 80 мм, 13 мм x 80 мм, 14 мм x 80 мм, 16 мм x 80 мм, 18 мм x 80 мм, 10 мм x 120 мм, 11 мм x 120 мм, 12 мм x 120 мм, 13 мм x 120 мм, 14 мм x 120 мм, 16 мм x 120 мм, 18 мм x 120 мм, 10 мм x 160 мм, 11 мм x 160 мм, 12 мм x 160 мм, 13 мм x 160 мм, 14 мм x 160 мм, 16 мм x 160 мм, 18 мм x 160 мм – от 1 до 2 шт. (при необходимости);
- Ножка изогнутая бесцементной фиксации XB(F)Q VII GB(JB) T, размер: 10 мм x 80 мм, 11 мм x 80 мм, 12 мм x 80 мм, 13 мм x 80 мм, 14 мм x 80 мм, 16 мм x 80 мм, 18 мм x 80 мм, 10 мм x 120 мм, 11 мм x 120 мм, 12 мм x 120 мм, 13 мм x 120 мм, 14 мм x 120 мм, 16 мм x 120 мм, 18 мм x 120 мм, 10 мм x 160 мм, 11 мм x 160 мм, 12 мм x 160 мм, 13 мм x 160 мм, 14 мм x 160 мм, 16 мм x 160 мм, 18 мм x 160 мм – от 1 до 2 шт. (при необходимости);
- Аугмент большеберцовый XB(F)Q V JC(L) T левый, размер #1, толщина: 5 мм, 10 мм, 15 мм – 1 шт. (при необходимости);
- Аугмент большеберцовый XB(F)Q V JC(R) T правый, размер #1, толщина: 5 мм, 10 мм, 15 мм – 1 шт. (при необходимости);
- Конус большеберцовый XB(F)Q VII JC T размер: #1, #2, #3, #4, толщина: 20 мм – 1 шт. (при необходимости);
- Аугмент бедренный дистальный XB(F)Q I GC(R) T XSM правый, толщина: 5 мм, 10 мм, 15 мм – 1 шт. (при необходимости);
- Аугмент бедренный дистальный XB(F)Q II GC(R) T XSM правый, толщина: 5 мм, 10 мм, 15 мм – 1 шт. (при необходимости);
- Аугмент бедренный задний универсальный XB(F)Q III GC T XSM толщина: 5 мм, 10 мм – от 1 до 2 шт. (при необходимости);
- Надколенник XFQ I BIS PE, размер: 28 мм x 8 мм, 30 мм x 9 мм, 34 мм x 9 мм – 1 шт. (при необходимости);
- Инструкция по применению – 1 шт.;
1941. Набор эндопротеза коленного сустава тотального RSK модель 429, в составе:
- Компонент бедренный XFQ IV GK(L) C левый, размер #6– 1 шт.;
- Вкладыш большеберцовый XFQ IV PD PE, размер #1, толщина: 18 мм – 1 шт.;
- Компонент большеберцовый XB(F)Q IV JP C, размер #1 – 1 шт.;
- Ножка прямая бесцементной фиксации XB(F)Q III GB(JB) T, размер: 10 мм x 40 мм, 11 мм x 40 мм, 12 мм x 40 мм, 13 мм x 40 мм, 14 мм x 40 мм, 16 мм x 40 мм, 18 мм x 40 мм, 10 мм x 80 мм, 11 мм x 80 мм, 12 мм x 80 мм, 13 мм x 80 мм, 14 мм x 80 мм, 16 мм x 80 мм, 18 мм x 80 мм, 10 мм x 120 мм, 11 мм x 120 мм, 12 мм x 120 мм, 13 мм x 120 мм, 14 мм x 120 мм, 16 мм x 120 мм, 18 мм x 120 мм – от 1 до 2 шт. (при необходимости);
- Ножка изогнутая бесцементной фиксации XB(F)Q VI GB(JB) T, размер: 10 мм x 80 мм, 11 мм x 80 мм, 12 мм x 80 мм, 13 мм x 80 мм, 14 мм x 80 мм, 16 мм x 80 мм, 18 мм x 80 мм, 10 мм x 120 мм, 11 мм x 120 мм, 12 мм x 120 мм, 13 мм x 120 мм, 14 мм x 120 мм, 16 мм x 120 мм, 18 мм x 120 мм, 10 мм x 160 мм, 11 мм x 160 мм, 12 мм x 160 мм, 13 мм x 160 мм, 14 мм x 160 мм, 16 мм x 160 мм, 18 мм x 160 мм – от 1 до 2 шт. (при необходимости);
- Ножка изогнутая бесцементной фиксации XB(F)Q VII GB(JB) T, размер: 10 мм x 80 мм, 11 мм x 80 мм, 12 мм x 80 мм, 13 мм x 80 мм, 14 мм x 80 мм, 16 мм x 80 мм, 18 мм x 80 мм, 10 мм x 120 мм, 11 мм x 120 мм, 12 мм x 120 мм, 13 мм x 120 мм, 14 мм x 120 мм, 16 мм x 120 мм, 18 мм x 120 мм, 10 мм x 160 мм, 11 мм x 160 мм, 12 мм x 160 мм, 13 мм x 160 мм, 14 мм x 160 мм, 16 мм x 160 мм, 18 мм x 160 мм – от 1 до 2 шт. (при необходимости);
- Аугмент большеберцовый XB(F)Q V JC(L) T левый, размер #1, толщина: 5 мм, 10 мм, 15 мм – 1 шт. (при необходимости);
- Аугмент большеберцовый XB(F)Q V JC(R) T правый, размер #1, толщина: 5 мм, 10 мм, 15 мм – 1 шт. (при необходимости);
- Конус большеберцовый XB(F)Q VII JC T размер: #1, #2, #3, #4, толщина: 20 мм – 1 шт. (при необходимости);
- Аугмент бедренный дистальный XB(F)Q I GC(L) T XSM левый, толщина: 5 мм, 10 мм, 15 мм – 1 шт. (при необходимости);
- Аугмент бедренный дистальный XB(F)Q II GC(L) T XSM левый, толщина: 5 мм, 10 мм, 15 мм – 1 шт. (при необходимости);
- Аугмент бедренный задний универсальный XB(F)Q III GC T XSM толщина: 5 мм, 10 мм – от 1 до 2 шт. (при необходимости);
- Надколенник XFQ I BIS PE, размер: 28 мм x 8 мм, 30 мм x 9 мм, 34 мм x 9 мм – 1 шт. (при необходимости);
- Инструкция по применению – 1 шт.;
1942. Набор эндопротеза коленного сустава тотального RSK модель 430, в составе:
- Компонент бедренный XFQ IV GK(R) C правый, размер #6– 1 шт.;
- Вкладыш большеберцовый XFQ IV PD PE, размер #1, толщина: 18 мм – 1 шт.;

- Компонент большеберцовый XB(F)Q IV JP C, размер #1 – 1 шт.;
- Ножка прямая бесцементной фиксации XB(F)Q III GB(JB) T, размер: 10 мм x 40 мм, 11 мм x 40 мм, 12 мм x 40 мм, 13 мм x 40 мм, 14 мм x 40 мм, 16 мм x 40 мм, 18 мм x 40 мм, 10 мм x 80 мм, 11 мм x 80 мм, 12 мм x 80 мм, 13 мм x 80 мм, 14 мм x 80 мм, 16 мм x 80 мм, 18 мм x 80 мм, 10 мм x 120 мм, 11 мм x 120 мм, 12 мм x 120 мм, 13 мм x 120 мм, 14 мм x 120 мм, 16 мм x 120 мм, 18 мм x 120 мм – от 1 до 2 шт. (при необходимости);
- Ножка изогнутая бесцементной фиксации XB(F)Q VI GB(JB) T, размер: 10 мм x 80 мм, 11 мм x 80 мм, 12 мм x 80 мм, 13 мм x 80 мм, 14 мм x 80 мм, 16 мм x 80 мм, 18 мм x 80 мм, 10 мм x 120 мм, 11 мм x 120 мм, 12 мм x 120 мм, 13 мм x 120 мм, 14 мм x 120 мм, 16 мм x 120 мм, 18 мм x 120 мм, 10 мм x 160 мм, 11 мм x 160 мм, 12 мм x 160 мм, 13 мм x 160 мм, 14 мм x 160 мм, 16 мм x 160 мм, 18 мм x 160 мм – от 1 до 2 шт. (при необходимости);
- Ножка изогнутая бесцементной фиксации XB(F)Q VII GB(JB) T, размер: 10 мм x 80 мм, 11 мм x 80 мм, 12 мм x 80 мм, 13 мм x 80 мм, 14 мм x 80 мм, 16 мм x 80 мм, 18 мм x 80 мм, 10 мм x 120 мм, 11 мм x 120 мм, 12 мм x 120 мм, 13 мм x 120 мм, 14 мм x 120 мм, 16 мм x 120 мм, 18 мм x 120 мм, 10 мм x 160 мм, 11 мм x 160 мм, 12 мм x 160 мм, 13 мм x 160 мм, 14 мм x 160 мм, 16 мм x 160 мм, 18 мм x 160 мм – от 1 до 2 шт. (при необходимости);
- Аугмент большеберцовый XB(F)Q V JC(L) T левый, размер #1, толщина: 5 мм, 10 мм, 15 мм – 1 шт. (при необходимости);
- Аугмент большеберцовый XB(F)Q V JC(R) T правый, размер #1, толщина: 5 мм, 10 мм, 15 мм – 1 шт. (при необходимости);
- Конус большеберцовый XB(F)Q VII JC T размер: #1, #2, #3, #4, толщина: 20 мм – 1 шт. (при необходимости);
- Аугмент бедренный дистальный XB(F)Q I GC(R) T XSM правый, толщина: 5 мм, 10 мм, 15 мм – 1 шт. (при необходимости);
- Аугмент бедренный дистальный XB(F)Q II GC(R) T XSM правый, толщина: 5 мм, 10 мм, 15 мм – 1 шт. (при необходимости);
- Аугмент бедренный задний универсальный XB(F)Q III GC T XSM толщина: 5 мм, 10 мм – от 1 до 2 шт. (при необходимости);
- Надколенник XFQ I BIS PE, размер: 28 мм x 8 мм, 30 мм x 9 мм, 34 мм x 9 мм – 1 шт. (при необходимости);
- Инструкция по применению – 1 шт.;

1943. Набор эндопротеза коленного сустава тотального RSK модель 431, в составе:
- Компонент бедренный XFQ IV GK(L) C левый, размер #6– 1 шт.;
- Вкладыш большеберцовый XFQ IV PD PE, размер #1, толщина: 20 мм – 1 шт.;
- Компонент большеберцовый XB(F)Q IV JP C, размер #1 – 1 шт.;
- Ножка прямая бесцементной фиксации XB(F)Q III GB(JB) T, размер: 10 мм x 40 мм, 11 мм x 40 мм, 12 мм x 40 мм, 13 мм x 40 мм, 14 мм x 40 мм, 16 мм x 40 мм, 18 мм x 40 мм, 10 мм x 80 мм, 11 мм x 80 мм, 12 мм x 80 мм, 13 мм x 80 мм, 14 мм x 80 мм, 16 мм x 80 мм, 18 мм x 80 мм, 10 мм x 120 мм, 11 мм x 120 мм, 12 мм x 120 мм, 13 мм x 120 мм, 14 мм x 120 мм, 16 мм x 120 мм, 18 мм x 120 мм – от 1 до 2 шт. (при необходимости);
- Ножка изогнутая бесцементной фиксации XB(F)Q VI GB(JB) T, размер: 10 мм x 80 мм, 11 мм x 80 мм, 12 мм x 80 мм, 13 мм x 80 мм, 14 мм x 80 мм, 16 мм x 80 мм, 18 мм x 80 мм, 10 мм x 120 мм, 11 мм x 120 мм, 12 мм x 120 мм, 13 мм x 120 мм, 14 мм x 120 мм, 16 мм x 120 мм, 18 мм x 120 мм, 10 мм x 160 мм, 11 мм x 160 мм, 12 мм x 160 мм, 13 мм x 160 мм, 14 мм x 160 мм, 16 мм x 160 мм, 18 мм x 160 мм – от 1 до 2 шт. (при необходимости);
- Ножка изогнутая бесцементной фиксации XB(F)Q VII GB(JB) T, размер: 10 мм x 80 мм, 11 мм x 80 мм, 12 мм x 80 мм, 13 мм x 80 мм, 14 мм x 80 мм, 16 мм x 80 мм, 18 мм x 80 мм, 10 мм x 120 мм, 11 мм x 120 мм, 12 мм x 120 мм, 13 мм x 120 мм, 14 мм x 120 мм, 16 мм x 120 мм, 18 мм x 120 мм, 10 мм x 160 мм, 11 мм x 160 мм, 12 мм x 160 мм, 13 мм x 160 мм, 14 мм x 160 мм, 16 мм x 160 мм, 18 мм x 160 мм – от 1 до 2 шт. (при необходимости);
- Аугмент большеберцовый XB(F)Q V JC(L) T левый, размер #1, толщина: 5 мм, 10 мм, 15 мм – 1 шт. (при необходимости);
- Аугмент большеберцовый XB(F)Q V JC(R) T правый, размер #1, толщина: 5 мм, 10 мм, 15 мм – 1 шт. (при необходимости);
- Конус большеберцовый XB(F)Q VII JC T размер: #1, #2, #3, #4, толщина: 20 мм – 1 шт. (при необходимости);
- Аугмент бедренный дистальный XB(F)Q I GC(L) T XSM левый, толщина: 5 мм, 10 мм, 15 мм – 1 шт. (при необходимости);
- Аугмент бедренный дистальный XB(F)Q II GC(L) T XSM левый, толщина: 5 мм, 10 мм, 15 мм – 1 шт. (при необходимости);
- Аугмент бедренный задний универсальный XB(F)Q III GC T XSM толщина: 5 мм, 10 мм – от 1 до 2 шт. (при необходимости);

- Надколенник XFQ I BIS PE, размер: 28 мм х 8 мм, 30 мм х 9 мм, 34 мм х 9 мм – 1 шт. (при необходимости);
- Инструкция по применению – 1 шт.;
1944. Набор эндопротеза коленного сустава тотального RSK модель 432, в составе:
- Компонент бедренный XFQ IV GK(R) C правый, размер #6– 1 шт.;
- Вкладыш большеберцовый XFQ IV PD PE, размер #1, толщина: 20 мм – 1 шт.;
- Компонент большеберцовый XB(F)Q IV JP C, размер #1 – 1 шт.;
- Ножка прямая бесцементной фиксации XB(F)Q III GB(JB) T, размер: 10 мм х 40 мм, 11 мм х 40 мм, 12 мм х 40 мм, 13 мм х 40 мм, 14 мм х 40 мм, 16 мм х 40 мм, 18 мм х 40 мм, 10 мм х 80 мм, 11 мм х 80 мм, 12 мм х 80 мм, 13 мм х 80 мм, 14 мм х 80 мм, 16 мм х 80 мм, 18 мм х 80 мм, 10 мм х 120 мм, 11 мм х 120 мм, 12 мм х 120 мм, 13 мм х 120 мм, 14 мм х 120 мм, 16 мм х 120 мм, 18 мм х 120 мм – от 1 до 2 шт. (при необходимости);
- Ножка изогнутая бесцементной фиксации XB(F)Q VI GB(JB) T, размер: 10 мм х 80 мм, 11 мм х 80 мм, 12 мм х 80 мм, 13 мм х 80 мм, 14 мм х 80 мм, 16 мм х 80 мм, 18 мм х 80 мм, 10 мм х 120 мм, 11 мм х 120 мм, 12 мм х 120 мм, 13 мм х 120 мм, 14 мм х 120 мм, 16 мм х 120 мм, 18 мм х 120 мм, 10 мм х 160 мм, 11 мм х 160 мм, 12 мм х 160 мм, 13 мм х 160 мм, 14 мм х 160 мм, 16 мм х 160 мм, 18 мм х 160 мм – от 1 до 2 шт. (при необходимости);
- Ножка изогнутая бесцементной фиксации XB(F)Q VII GB(JB) T, размер: 10 мм х 80 мм, 11 мм х 80 мм, 12 мм х 80 мм, 13 мм х 80 мм, 14 мм х 80 мм, 16 мм х 80 мм, 18 мм х 80 мм, 10 мм х 120 мм, 11 мм х 120 мм, 12 мм х 120 мм, 13 мм х 120 мм, 14 мм х 120 мм, 16 мм х 120 мм, 18 мм х 120 мм, 10 мм х 160 мм, 11 мм х 160 мм, 12 мм х 160 мм, 13 мм х 160 мм, 14 мм х 160 мм, 16 мм х 160 мм, 18 мм х 160 мм – от 1 до 2 шт. (при необходимости);
- Аугмент большеберцовый XB(F)Q V JC(L) T левый, размер #1, толщина: 5 мм, 10 мм, 15 мм – 1 шт. (при необходимости);
- Аугмент большеберцовый XB(F)Q V JC(R) T правый, размер #1, толщина: 5 мм, 10 мм, 15 мм – 1 шт. (при необходимости);
- Конус большеберцовый XB(F)Q VII JC T размер: #1, #2, #3, #4, толщина: 20 мм – 1 шт. (при необходимости);
- Аугмент бедренный дистальный XB(F)Q I GC(R) T XSM правый, толщина: 5 мм, 10 мм, 15 мм – 1 шт. (при необходимости);
- Аугмент бедренный дистальный XB(F)Q II GC(R) T XSM правый, толщина: 5 мм, 10 мм, 15 мм – 1 шт. (при необходимости);
- Аугмент бедренный задний универсальный XB(F)Q III GC T XSM толщина: 5 мм, 10 мм – от 1 до 2 шт. (при необходимости);
- Надколенник XFQ I BIS PE, размер: 28 мм х 8 мм, 30 мм х 9 мм, 34 мм х 9 мм – 1 шт. (при необходимости);
- Инструкция по применению – 1 шт.;
1945. Набор эндопротеза коленного сустава тотального RSK модель 433, в составе:
- Компонент бедренный XFQ IV GK(L) C левый, размер #6– 1 шт.;
- Вкладыш большеберцовый XFQ IV PD PE, размер #2, толщина: 10 мм – 1 шт.;
- Компонент большеберцовый XB(F)Q IV JP C, размер #2 – 1 шт.;
- Ножка прямая бесцементной фиксации XB(F)Q III GB(JB) T, размер: 10 мм х 40 мм, 11 мм х 40 мм, 12 мм х 40 мм, 13 мм х 40 мм, 14 мм х 40 мм, 16 мм х 40 мм, 18 мм х 40 мм, 10 мм х 80 мм, 11 мм х 80 мм, 12 мм х 80 мм, 13 мм х 80 мм, 14 мм х 80 мм, 16 мм х 80 мм, 18 мм х 80 мм, 10 мм х 120 мм, 11 мм х 120 мм, 12 мм х 120 мм, 13 мм х 120 мм, 14 мм х 120 мм, 16 мм х 120 мм, 18 мм х 120 мм – от 1 до 2 шт. (при необходимости);
- Ножка изогнутая бесцементной фиксации XB(F)Q VI GB(JB) T, размер: 10 мм х 80 мм, 11 мм х 80 мм, 12 мм х 80 мм, 13 мм х 80 мм, 14 мм х 80 мм, 16 мм х 80 мм, 18 мм х 80 мм, 10 мм х 120 мм, 11 мм х 120 мм, 12 мм х 120 мм, 13 мм х 120 мм, 14 мм х 120 мм, 16 мм х 120 мм, 18 мм х 120 мм, 10 мм х 160 мм, 11 мм х 160 мм, 12 мм х 160 мм, 13 мм х 160 мм, 14 мм х 160 мм, 16 мм х 160 мм, 18 мм х 160 мм – от 1 до 2 шт. (при необходимости);
- Ножка изогнутая бесцементной фиксации XB(F)Q VII GB(JB) T, размер: 10 мм х 80 мм, 11 мм х 80 мм, 12 мм х 80 мм, 13 мм х 80 мм, 14 мм х 80 мм, 16 мм х 80 мм, 18 мм х 80 мм, 10 мм х 120 мм, 11 мм х 120 мм, 12 мм х 120 мм, 13 мм х 120 мм, 14 мм х 120 мм, 16 мм х 120 мм, 18 мм х 120 мм, 10 мм х 160 мм, 11 мм х 160 мм, 12 мм х 160 мм, 13 мм х 160 мм, 14 мм х 160 мм, 16 мм х 160 мм, 18 мм х 160 мм – от 1 до 2 шт. (при необходимости);
- Аугмент большеберцовый XB(F)Q V JC(L) T левый, размер #2, толщина: 5 мм, 10 мм, 15 мм – 1 шт. (при необходимости);
- Аугмент большеберцовый XB(F)Q V JC(R) T правый, размер #2, толщина: 5 мм, 10 мм, 15 мм – 1 шт. (при необходимости);
- Конус большеберцовый XB(F)Q VII JC T размер: #1, #2, #3, #4, толщина: 20 мм – 1 шт. (при необходимости);

- Аугмент бедренный дистальный XB(F)Q I GC(L) T XSM левый, толщина: 5 мм, 10 мм, 15 мм – 1 шт. (при необходимости);
- Аугмент бедренный дистальный XB(F)Q II GC(L) T XSM левый, толщина: 5 мм, 10 мм, 15 мм – 1 шт. (при необходимости);
- Аугмент бедренный задний универсальный XB(F)Q III GC T XSM толщина: 5 мм, 10 мм – от 1 до 2 шт. (при необходимости);
- Надколенник XFQ I BIS PE, размер: 28 мм х 8 мм, 30 мм х 9 мм, 34 мм х 9 мм – 1 шт. (при необходимости);
- Инструкция по применению – 1 шт.;
1946. Набор эндопротеза коленного сустава тотального RSK модель 434, в составе:
- Компонент бедренный XFQ IV GK(R) C правый, размер #6– 1 шт.;
- Вкладыш большеберцовый XFQ IV PD PE, размер #2, толщина: 10 мм – 1 шт.;
- Компонент большеберцовый XB(F)Q IV JP C, размер #2 – 1 шт.;
- Ножка прямая бесцементной фиксации XB(F)Q III GB(JB) T, размер: 10 мм х 40 мм, 11 мм х 40 мм, 12 мм х 40 мм, 13 мм х 40 мм, 14 мм х 40 мм, 16 мм х 40 мм, 18 мм х 40 мм, 10 мм х 80 мм, 11 мм х 80 мм, 12 мм х 80 мм, 13 мм х 80 мм, 14 мм х 80 мм, 16 мм х 80 мм, 18 мм х 80 мм, 10 мм х 120 мм, 11 мм х 120 мм, 12 мм х 120 мм, 13 мм х 120 мм, 14 мм х 120 мм, 16 мм х 120 мм, 18 мм х 120 мм – от 1 до 2 шт. (при необходимости);
- Ножка изогнутая бесцементной фиксации XB(F)Q VI GB(JB) T, размер: 10 мм х 80 мм, 11 мм х 80 мм, 12 мм х 80 мм, 13 мм х 80 мм, 14 мм х 80 мм, 16 мм х 80 мм, 18 мм х 80 мм, 10 мм х 120 мм, 11 мм х 120 мм, 12 мм х 120 мм, 13 мм х 120 мм, 14 мм х 120 мм, 16 мм х 120 мм, 18 мм х 120 мм, 10 мм х 160 мм, 11 мм х 160 мм, 12 мм х 160 мм, 13 мм х 160 мм, 14 мм х 160 мм, 16 мм х 160 мм, 18 мм х 160 мм – от 1 до 2 шт. (при необходимости);
- Ножка изогнутая бесцементной фиксации XB(F)Q VII GB(JB) T, размер: 10 мм х 80 мм, 11 мм х 80 мм, 12 мм х 80 мм, 13 мм х 80 мм, 14 мм х 80 мм, 16 мм х 80 мм, 18 мм х 80 мм, 10 мм х 120 мм, 11 мм х 120 мм, 12 мм х 120 мм, 13 мм х 120 мм, 14 мм х 120 мм, 16 мм х 120 мм, 18 мм х 120 мм, 10 мм х 160 мм, 11 мм х 160 мм, 12 мм х 160 мм, 13 мм х 160 мм, 14 мм х 160 мм, 16 мм х 160 мм, 18 мм х 160 мм – от 1 до 2 шт. (при необходимости);
- Аугмент большеберцовый XB(F)Q V JC(L) T левый, размер #2, толщина: 5 мм, 10 мм, 15 мм – 1 шт. (при необходимости);
- Аугмент большеберцовый XB(F)Q V JC(R) T правый, размер #2, толщина: 5 мм, 10 мм, 15 мм – 1 шт. (при необходимости);
- Конус большеберцовый XB(F)Q VII JC T размер: #1, #2, #3, #4, толщина: 20 мм – 1 шт. (при необходимости);
- Аугмент бедренный дистальный XB(F)Q I GC(R) T XSM правый, толщина: 5 мм, 10 мм, 15 мм – 1 шт. (при необходимости);
- Аугмент бедренный дистальный XB(F)Q II GC(R) T XSM правый, толщина: 5 мм, 10 мм, 15 мм – 1 шт. (при необходимости);
- Аугмент бедренный задний универсальный XB(F)Q III GC T XSM толщина: 5 мм, 10 мм – от 1 до 2 шт. (при необходимости);
- Надколенник XFQ I BIS PE, размер: 28 мм х 8 мм, 30 мм х 9 мм, 34 мм х 9 мм – 1 шт. (при необходимости);
- Инструкция по применению – 1 шт.;
1947. Набор эндопротеза коленного сустава тотального RSK модель 435, в составе:
- Компонент бедренный XFQ IV GK(L) C левый, размер #6– 1 шт.;
- Вкладыш большеберцовый XFQ IV PD PE, размер #2, толщина: 12 мм – 1 шт.;
- Компонент большеберцовый XB(F)Q IV JP C, размер #2 – 1 шт.;
- Ножка прямая бесцементной фиксации XB(F)Q III GB(JB) T, размер: 10 мм х 40 мм, 11 мм х 40 мм, 12 мм х 40 мм, 13 мм х 40 мм, 14 мм х 40 мм, 16 мм х 40 мм, 18 мм х 40 мм, 10 мм х 80 мм, 11 мм х 80 мм, 12 мм х 80 мм, 13 мм х 80 мм, 14 мм х 80 мм, 16 мм х 80 мм, 18 мм х 80 мм, 10 мм х 120 мм, 11 мм х 120 мм, 12 мм х 120 мм, 13 мм х 120 мм, 14 мм х 120 мм, 16 мм х 120 мм, 18 мм х 120 мм – от 1 до 2 шт. (при необходимости);
- Ножка изогнутая бесцементной фиксации XB(F)Q VI GB(JB) T, размер: 10 мм х 80 мм, 11 мм х 80 мм, 12 мм х 80 мм, 13 мм х 80 мм, 14 мм х 80 мм, 16 мм х 80 мм, 18 мм х 80 мм, 10 мм х 120 мм, 11 мм х 120 мм, 12 мм х 120 мм, 13 мм х 120 мм, 14 мм х 120 мм, 16 мм х 120 мм, 18 мм х 120 мм, 10 мм х 160 мм, 11 мм х 160 мм, 12 мм х 160 мм, 13 мм х 160 мм, 14 мм х 160 мм, 16 мм х 160 мм, 18 мм х 160 мм – от 1 до 2 шт. (при необходимости);
- Ножка изогнутая бесцементной фиксации XB(F)Q VII GB(JB) T, размер: 10 мм х 80 мм, 11 мм х 80 мм, 12 мм х 80 мм, 13 мм х 80 мм, 14 мм х 80 мм, 16 мм х 80 мм, 18 мм х 80 мм, 10 мм х 120 мм, 11 мм х 120 мм, 12 мм х 120 мм, 13 мм х 120 мм, 14 мм х 120 мм, 16 мм х 120 мм, 18 мм х 120 мм, 10 мм х 160 мм, 11 мм х 160 мм, 12 мм х 160 мм, 13 мм х 160 мм, 14 мм х 160 мм, 16 мм х 160 мм, 18 мм х 160 мм – от 1 до 2 шт. (при необходимости);

- Аугмент большеберцовый XB(F)Q V JC(L) T левый, размер #2, толщина: 5 мм, 10 мм, 15 мм – 1 шт. (при необходимости);
- Аугмент большеберцовый XB(F)Q V JC(R) T правый, размер #2, толщина: 5 мм, 10 мм, 15 мм – 1 шт. (при необходимости);
- Конус большеберцовый XB(F)Q VII JC T размер: #1, #2, #3, #4, толщина: 20 мм – 1 шт. (при необходимости);
- Аугмент бедренный дистальный XB(F)Q I GC(L) T XSM левый, толщина: 5 мм, 10 мм, 15 мм – 1 шт. (при необходимости);
- Аугмент бедренный дистальный XB(F)Q II GC(L) T XSM левый, толщина: 5 мм, 10 мм, 15 мм – 1 шт. (при необходимости);
- Аугмент бедренный задний универсальный XB(F)Q III GC T XSM толщина: 5 мм, 10 мм – от 1 до 2 шт. (при необходимости);
- Надколенник XFQ I BIS PE, размер: 28 мм x 8 мм, 30 мм x 9 мм, 34 мм x 9 мм – 1 шт. (при необходимости);
- Инструкция по применению – 1 шт.;
1948. Набор эндопротеза коленного сустава тотального RSK модель 436, в составе:
- Компонент бедренный XFQ IV GK(R) C правый, размер #6– 1 шт.;
- Вкладыш большеберцовый XFQ IV PD PE, размер #2, толщина: 12 мм – 1 шт.;
- Компонент большеберцовый XB(F)Q IV JP C, размер #2 – 1 шт.;
- Ножка прямая бесцементной фиксации XB(F)Q III GB(JB) T, размер: 10 мм x 40 мм, 11 мм x 40 мм, 12 мм x 40 мм, 13 мм x 40 мм, 14 мм x 40 мм, 16 мм x 40 мм, 18 мм x 40 мм, 10 мм x 80 мм, 11 мм x 80 мм, 12 мм x 80 мм, 13 мм x 80 мм, 14 мм x 80 мм, 16 мм x 80 мм, 18 мм x 80 мм, 10 мм x 120 мм, 11 мм x 120 мм, 12 мм x 120 мм, 13 мм x 120 мм, 14 мм x 120 мм, 16 мм x 120 мм, 18 мм x 120 мм – от 1 до 2 шт. (при необходимости);
- Ножка изогнутая бесцементной фиксации XB(F)Q VI GB(JB) T, размер: 10 мм x 80 мм, 11 мм x 80 мм, 12 мм x 80 мм, 13 мм x 80 мм, 14 мм x 80 мм, 16 мм x 80 мм, 18 мм x 80 мм, 10 мм x 120 мм, 11 мм x 120 мм, 12 мм x 120 мм, 13 мм x 120 мм, 14 мм x 120 мм, 16 мм x 120 мм, 18 мм x 120 мм, 10 мм x 160 мм, 11 мм x 160 мм, 12 мм x 160 мм, 13 мм x 160 мм, 14 мм x 160 мм, 16 мм x 160 мм, 18 мм x 160 мм – от 1 до 2 шт. (при необходимости);
- Ножка изогнутая бесцементной фиксации XB(F)Q VII GB(JB) T, размер: 10 мм x 80 мм, 11 мм x 80 мм, 12 мм x 80 мм, 13 мм x 80 мм, 14 мм x 80 мм, 16 мм x 80 мм, 18 мм x 80 мм, 10 мм x 120 мм, 11 мм x 120 мм, 12 мм x 120 мм, 13 мм x 120 мм, 14 мм x 120 мм, 16 мм x 120 мм, 18 мм x 120 мм, 10 мм x 160 мм, 11 мм x 160 мм, 12 мм x 160 мм, 13 мм x 160 мм, 14 мм x 160 мм, 16 мм x 160 мм, 18 мм x 160 мм – от 1 до 2 шт. (при необходимости);
- Аугмент большеберцовый XB(F)Q V JC(L) T левый, размер #2, толщина: 5 мм, 10 мм, 15 мм – 1 шт. (при необходимости);
- Аугмент большеберцовый XB(F)Q V JC(R) T правый, размер #2, толщина: 5 мм, 10 мм, 15 мм – 1 шт. (при необходимости);
- Конус большеберцовый XB(F)Q VII JC T размер: #1, #2, #3, #4, толщина: 20 мм – 1 шт. (при необходимости);
- Аугмент бедренный дистальный XB(F)Q I GC(R) T XSM правый, толщина: 5 мм, 10 мм, 15 мм – 1 шт. (при необходимости);
- Аугмент бедренный дистальный XB(F)Q II GC(R) T XSM правый, толщина: 5 мм, 10 мм, 15 мм – 1 шт. (при необходимости);
- Аугмент бедренный задний универсальный XB(F)Q III GC T XSM толщина: 5 мм, 10 мм – от 1 до 2 шт. (при необходимости);
- Надколенник XFQ I BIS PE, размер: 28 мм x 8 мм, 30 мм x 9 мм, 34 мм x 9 мм – 1 шт. (при необходимости);
- Инструкция по применению – 1 шт.;
1949. Набор эндопротеза коленного сустава тотального RSK модель 437, в составе:
- Компонент бедренный XFQ IV GK(L) C левый, размер #6– 1 шт.;
- Вкладыш большеберцовый XFQ IV PD PE, размер #2, толщина: 14 мм – 1 шт.;
- Компонент большеберцовый XB(F)Q IV JP C, размер #2 – 1 шт.;
- Ножка прямая бесцементной фиксации XB(F)Q III GB(JB) T, размер: 10 мм x 40 мм, 11 мм x 40 мм, 12 мм x 40 мм, 13 мм x 40 мм, 14 мм x 40 мм, 16 мм x 40 мм, 18 мм x 40 мм, 10 мм x 80 мм, 11 мм x 80 мм, 12 мм x 80 мм, 13 мм x 80 мм, 14 мм x 80 мм, 16 мм x 80 мм, 18 мм x 80 мм, 10 мм x 120 мм, 11 мм x 120 мм, 12 мм x 120 мм, 13 мм x 120 мм, 14 мм x 120 мм, 16 мм x 120 мм, 18 мм x 120 мм – от 1 до 2 шт. (при необходимости);
- Ножка изогнутая бесцементной фиксации XB(F)Q VI GB(JB) T, размер: 10 мм x 80 мм, 11 мм x 80 мм, 12 мм x 80 мм, 13 мм x 80 мм, 14 мм x 80 мм, 16 мм x 80 мм, 18 мм x 80 мм, 10 мм x 120 мм, 11 мм x 120 мм, 12 мм x 120

мм, 13 мм х 120 мм, 14 мм х 120 мм, 16 мм х 120 мм, 18 мм х 120 мм, 10 мм х 160 мм, 11 мм х 160 мм, 12 мм х 160 мм, 13 мм х 160 мм, 14 мм х 160 мм, 16 мм х 160 мм, 18 мм х 160 мм – от 1 до 2 шт. (при необходимости);
- Ножка изогнутая бесцементной фиксации XB(F)Q VII GB(JB) T, размер: 10 мм х 80 мм, 11 мм х 80 мм, 12 мм х 80 мм, 13 мм х 80 мм, 14 мм х 80 мм, 16 мм х 80 мм, 18 мм х 80 мм, 10 мм х 120 мм, 11 мм х 120 мм, 12 мм х 120 мм, 13 мм х 120 мм, 14 мм х 120 мм, 16 мм х 120 мм, 18 мм х 120 мм, 10 мм х 160 мм, 11 мм х 160 мм, 12 мм х 160 мм, 13 мм х 160 мм, 14 мм х 160 мм, 16 мм х 160 мм, 18 мм х 160 мм – от 1 до 2 шт. (при необходимости);
- Аугмент большеберцовый XB(F)Q V JC(L) T левый, размер #2, толщина: 5 мм, 10 мм, 15 мм – 1 шт. (при необходимости);
- Аугмент большеберцовый XB(F)Q V JC(R) T правый, размер #2, толщина: 5 мм, 10 мм, 15 мм – 1 шт. (при необходимости);
- Конус большеберцовый XB(F)Q VII JC T размер: #1, #2, #3, #4, толщина: 20 мм – 1 шт. (при необходимости);
- Аугмент бедренный дистальный XB(F)Q I GC(L) T XSM левый, толщина: 5 мм, 10 мм, 15 мм – 1 шт. (при необходимости);
- Аугмент бедренный дистальный XB(F)Q II GC(L) T XSM левый, толщина: 5 мм, 10 мм, 15 мм – 1 шт. (при необходимости);
- Аугмент бедренный задний универсальный XB(F)Q III GC T XSM толщина: 5 мм, 10 мм – от 1 до 2 шт. (при необходимости);
- Надколенник XFQ I BIS PE, размер: 28 мм х 8 мм, 30 мм х 9 мм, 34 мм х 9 мм – 1 шт. (при необходимости);
- Инструкция по применению – 1 шт.;
1950. Набор эндопротеза коленного сустава тотального RSK модель 438, в составе:
- Компонент бедренный XFQ IV GK(R) C правый, размер #6– 1 шт.;
- Вкладыш большеберцовый XFQ IV PD PE, размер #2, толщина: 14 мм – 1 шт.;
- Компонент большеберцовый XB(F)Q IV JP C, размер #2 – 1 шт.;
- Ножка прямая бесцементной фиксации XB(F)Q III GB(JB) T, размер: 10 мм х 40 мм, 11 мм х 40 мм, 12 мм х 40 мм, 13 мм х 40 мм, 14 мм х 40 мм, 16 мм х 40 мм, 18 мм х 40 мм, 10 мм х 80 мм, 11 мм х 80 мм, 12 мм х 80 мм, 13 мм х 80 мм, 14 мм х 80 мм, 16 мм х 80 мм, 18 мм х 80 мм, 10 мм х 120 мм, 11 мм х 120 мм, 12 мм х 120 мм, 13 мм х 120 мм, 14 мм х 120 мм, 16 мм х 120 мм, 18 мм х 120 мм – от 1 до 2 шт. (при необходимости);
- Ножка изогнутая бесцементной фиксации XB(F)Q VI GB(JB) T, размер: 10 мм х 80 мм, 11 мм х 80 мм, 12 мм х 80 мм, 13 мм х 80 мм, 14 мм х 80 мм, 16 мм х 80 мм, 18 мм х 80 мм, 10 мм х 120 мм, 11 мм х 120 мм, 12 мм х 120 мм, 13 мм х 120 мм, 14 мм х 120 мм, 16 мм х 120 мм, 18 мм х 120 мм, 10 мм х 160 мм, 11 мм х 160 мм, 12 мм х 160 мм, 13 мм х 160 мм, 14 мм х 160 мм, 16 мм х 160 мм, 18 мм х 160 мм – от 1 до 2 шт. (при необходимости);
- Ножка изогнутая бесцементной фиксации XB(F)Q VII GB(JB) T, размер: 10 мм х 80 мм, 11 мм х 80 мм, 12 мм х 80 мм, 13 мм х 80 мм, 14 мм х 80 мм, 16 мм х 80 мм, 18 мм х 80 мм, 10 мм х 120 мм, 11 мм х 120 мм, 12 мм х 120 мм, 13 мм х 120 мм, 14 мм х 120 мм, 16 мм х 120 мм, 18 мм х 120 мм, 10 мм х 160 мм, 11 мм х 160 мм, 12 мм х 160 мм, 13 мм х 160 мм, 14 мм х 160 мм, 16 мм х 160 мм, 18 мм х 160 мм – от 1 до 2 шт. (при необходимости);
- Аугмент большеберцовый XB(F)Q V JC(L) T левый, размер #2, толщина: 5 мм, 10 мм, 15 мм – 1 шт. (при необходимости);
- Аугмент большеберцовый XB(F)Q V JC(R) T правый, размер #2, толщина: 5 мм, 10 мм, 15 мм – 1 шт. (при необходимости);
- Конус большеберцовый XB(F)Q VII JC T размер: #1, #2, #3, #4, толщина: 20 мм – 1 шт. (при необходимости);
- Аугмент бедренный дистальный XB(F)Q I GC(R) T XSM правый, толщина: 5 мм, 10 мм, 15 мм – 1 шт. (при необходимости);
- Аугмент бедренный дистальный XB(F)Q II GC(R) T XSM правый, толщина: 5 мм, 10 мм, 15 мм – 1 шт. (при необходимости);
- Аугмент бедренный задний универсальный XB(F)Q III GC T XSM толщина: 5 мм, 10 мм – от 1 до 2 шт. (при необходимости);
- Надколенник XFQ I BIS PE, размер: 28 мм х 8 мм, 30 мм х 9 мм, 34 мм х 9 мм – 1 шт. (при необходимости);
- Инструкция по применению – 1 шт.;
1951. Набор эндопротеза коленного сустава тотального RSK модель 439, в составе:
- Компонент бедренный XFQ IV GK(L) C левый, размер #6– 1 шт.;
- Вкладыш большеберцовый XFQ IV PD PE, размер #2, толщина: 16 мм – 1 шт.;
- Компонент большеберцовый XB(F)Q IV JP C, размер #2 – 1 шт.;

- Ножка прямая бесцементной фиксации XB(F)Q III GB(JB) T, размер: 10 мм х 40 мм, 11 мм х 40 мм, 12 мм х 40 мм, 13 мм х 40 мм, 14 мм х 40 мм, 16 мм х 40 мм, 18 мм х 40 мм, 10 мм х 80 мм, 11 мм х 80 мм, 12 мм х 80 мм, 13 мм х 80 мм, 14 мм х 80 мм, 16 мм х 80 мм, 18 мм х 80 мм, 10 мм х 120 мм, 11 мм х 120 мм, 12 мм х 120 мм, 13 мм х 120 мм, 14 мм х 120 мм, 16 мм х 120 мм, 18 мм х 120 мм – от 1 до 2 шт. (при необходимости);
- Ножка изогнутая бесцементной фиксации XB(F)Q VI GB(JB) T, размер: 10 мм х 80 мм, 11 мм х 80 мм, 12 мм х 80 мм, 13 мм х 80 мм, 14 мм х 80 мм, 16 мм х 80 мм, 18 мм х 80 мм, 10 мм х 120 мм, 11 мм х 120 мм, 12 мм х 120 мм, 13 мм х 120 мм, 14 мм х 120 мм, 16 мм х 120 мм, 18 мм х 120 мм, 10 мм х 160 мм, 11 мм х 160 мм, 12 мм х 160 мм, 13 мм х 160 мм, 14 мм х 160 мм, 16 мм х 160 мм, 18 мм х 160 мм – от 1 до 2 шт. (при необходимости);
- Ножка изогнутая бесцементной фиксации XB(F)Q VII GB(JB) T, размер: 10 мм х 80 мм, 11 мм х 80 мм, 12 мм х 80 мм, 13 мм х 80 мм, 14 мм х 80 мм, 16 мм х 80 мм, 18 мм х 80 мм, 10 мм х 120 мм, 11 мм х 120 мм, 12 мм х 120 мм, 13 мм х 120 мм, 14 мм х 120 мм, 16 мм х 120 мм, 18 мм х 120 мм, 10 мм х 160 мм, 11 мм х 160 мм, 12 мм х 160 мм, 13 мм х 160 мм, 14 мм х 160 мм, 16 мм х 160 мм, 18 мм х 160 мм – от 1 до 2 шт. (при необходимости);
- Аугмент большеберцовый XB(F)Q V JC(L) T левый, размер #2, толщина: 5 мм, 10 мм, 15 мм – 1 шт. (при необходимости);
- Аугмент большеберцовый XB(F)Q V JC(R) T правый, размер #2, толщина: 5 мм, 10 мм, 15 мм – 1 шт. (при необходимости);
- Конус большеберцовый XB(F)Q VII JC T размер: #1, #2, #3, #4, толщина: 20 мм – 1 шт. (при необходимости);
- Аугмент бедренный дистальный XB(F)Q I GC(L) T XSM левый, толщина: 5 мм, 10 мм, 15 мм – 1 шт. (при необходимости);
- Аугмент бедренный дистальный XB(F)Q II GC(L) T XSM левый, толщина: 5 мм, 10 мм, 15 мм – 1 шт. (при необходимости);
- Аугмент бедренный задний универсальный XB(F)Q III GC T XSM толщина: 5 мм, 10 мм – от 1 до 2 шт. (при необходимости);
- Надколенник XFQ I BIS PE, размер: 28 мм х 8 мм, 30 мм х 9 мм, 34 мм х 9 мм – 1 шт. (при необходимости);
- Инструкция по применению – 1 шт.;
1952. Набор эндопротеза коленного сустава тотального RSK модель 440, в составе:
- Компонент бедренный XFQ IV GK(R) C правый, размер #6– 1 шт.;
- Вкладыш большеберцовый XFQ IV PD PE, размер #2, толщина: 16 мм – 1 шт.;
- Компонент большеберцовый XB(F)Q IV JP C, размер #2 – 1 шт.;
- Ножка прямая бесцементной фиксации XB(F)Q III GB(JB) T, размер: 10 мм х 40 мм, 11 мм х 40 мм, 12 мм х 40 мм, 13 мм х 40 мм, 14 мм х 40 мм, 16 мм х 40 мм, 18 мм х 40 мм, 10 мм х 80 мм, 11 мм х 80 мм, 12 мм х 80 мм, 13 мм х 80 мм, 14 мм х 80 мм, 16 мм х 80 мм, 18 мм х 80 мм, 10 мм х 120 мм, 11 мм х 120 мм, 12 мм х 120 мм, 13 мм х 120 мм, 14 мм х 120 мм, 16 мм х 120 мм, 18 мм х 120 мм – от 1 до 2 шт. (при необходимости);
- Ножка изогнутая бесцементной фиксации XB(F)Q VI GB(JB) T, размер: 10 мм х 80 мм, 11 мм х 80 мм, 12 мм х 80 мм, 13 мм х 80 мм, 14 мм х 80 мм, 16 мм х 80 мм, 18 мм х 80 мм, 10 мм х 120 мм, 11 мм х 120 мм, 12 мм х 120 мм, 13 мм х 120 мм, 14 мм х 120 мм, 16 мм х 120 мм, 18 мм х 120 мм, 10 мм х 160 мм, 11 мм х 160 мм, 12 мм х 160 мм, 13 мм х 160 мм, 14 мм х 160 мм, 16 мм х 160 мм, 18 мм х 160 мм – от 1 до 2 шт. (при необходимости);
- Ножка изогнутая бесцементной фиксации XB(F)Q VII GB(JB) T, размер: 10 мм х 80 мм, 11 мм х 80 мм, 12 мм х 80 мм, 13 мм х 80 мм, 14 мм х 80 мм, 16 мм х 80 мм, 18 мм х 80 мм, 10 мм х 120 мм, 11 мм х 120 мм, 12 мм х 120 мм, 13 мм х 120 мм, 14 мм х 120 мм, 16 мм х 120 мм, 18 мм х 120 мм, 10 мм х 160 мм, 11 мм х 160 мм, 12 мм х 160 мм, 13 мм х 160 мм, 14 мм х 160 мм, 16 мм х 160 мм, 18 мм х 160 мм – от 1 до 2 шт. (при необходимости);
- Аугмент большеберцовый XB(F)Q V JC(L) T левый, размер #2, толщина: 5 мм, 10 мм, 15 мм – 1 шт. (при необходимости);
- Аугмент большеберцовый XB(F)Q V JC(R) T правый, размер #2, толщина: 5 мм, 10 мм, 15 мм – 1 шт. (при необходимости);
- Конус большеберцовый XB(F)Q VII JC T размер: #1, #2, #3, #4, толщина: 20 мм – 1 шт. (при необходимости);
- Аугмент бедренный дистальный XB(F)Q I GC(R) T XSM правый, толщина: 5 мм, 10 мм, 15 мм – 1 шт. (при необходимости);
- Аугмент бедренный дистальный XB(F)Q II GC(R) T XSM правый, толщина: 5 мм, 10 мм, 15 мм – 1 шт. (при необходимости);
- Аугмент бедренный задний универсальный XB(F)Q III GC T XSM толщина: 5 мм, 10 мм – от 1 до 2 шт. (при необходимости);
- Надколенник XFQ I BIS PE, размер: 28 мм х 8 мм, 30 мм х 9 мм, 34 мм х 9 мм – 1 шт. (при необходимости);

- Инструкция по применению – 1 шт.;
1953. Набор эндопротеза коленного сустава тотального RSK модель 441, в составе:
- Компонент бедренный XFQ IV GK(L) C левый, размер #6– 1 шт.;
- Вкладыш большеберцовый XFQ IV PD PE, размер #2, толщина: 18 мм – 1 шт.;
- Компонент большеберцовый XB(F)Q IV JP C, размер #2 – 1 шт.;
- Ножка прямая бесцементной фиксации XB(F)Q III GB(JB) T, размер: 10 мм х 40 мм, 11 мм х 40 мм, 12 мм х 40 мм, 13 мм х 40 мм, 14 мм х 40 мм, 16 мм х 40 мм, 18 мм х 40 мм, 10 мм х 80 мм, 11 мм х 80 мм, 12 мм х 80 мм, 13 мм х 80 мм, 14 мм х 80 мм, 16 мм х 80 мм, 18 мм х 80 мм, 10 мм х 120 мм, 11 мм х 120 мм, 12 мм х 120 мм, 13 мм х 120 мм, 14 мм х 120 мм, 16 мм х 120 мм, 18 мм х 120 мм – от 1 до 2 шт. (при необходимости);
- Ножка изогнутая бесцементной фиксации XB(F)Q VI GB(JB) T, размер: 10 мм х 80 мм, 11 мм х 80 мм, 12 мм х 80 мм, 13 мм х 80 мм, 14 мм х 80 мм, 16 мм х 80 мм, 18 мм х 80 мм, 10 мм х 120 мм, 11 мм х 120 мм, 12 мм х 120 мм, 13 мм х 120 мм, 14 мм х 120 мм, 16 мм х 120 мм, 18 мм х 120 мм, 10 мм х 160 мм, 11 мм х 160 мм, 12 мм х 160 мм, 13 мм х 160 мм, 14 мм х 160 мм, 16 мм х 160 мм, 18 мм х 160 мм – от 1 до 2 шт. (при необходимости);
- Ножка изогнутая бесцементной фиксации XB(F)Q VII GB(JB) T, размер: 10 мм х 80 мм, 11 мм х 80 мм, 12 мм х 80 мм, 13 мм х 80 мм, 14 мм х 80 мм, 16 мм х 80 мм, 18 мм х 80 мм, 10 мм х 120 мм, 11 мм х 120 мм, 12 мм х 120 мм, 13 мм х 120 мм, 14 мм х 120 мм, 16 мм х 120 мм, 18 мм х 120 мм, 10 мм х 160 мм, 11 мм х 160 мм, 12 мм х 160 мм, 13 мм х 160 мм, 14 мм х 160 мм, 16 мм х 160 мм, 18 мм х 160 мм – от 1 до 2 шт. (при необходимости);
- Аугмент большеберцовый XB(F)Q V JC(L) T левый, размер #2, толщина: 5 мм, 10 мм, 15 мм – 1 шт. (при необходимости);
- Аугмент большеберцовый XB(F)Q V JC(R) T правый, размер #2, толщина: 5 мм, 10 мм, 15 мм – 1 шт. (при необходимости);
- Конус большеберцовый XB(F)Q VII JC T размер: #1, #2, #3, #4, толщина: 20 мм – 1 шт. (при необходимости);
- Аугмент бедренный дистальный XB(F)Q I GC(L) T XSM левый, толщина: 5 мм, 10 мм, 15 мм – 1 шт. (при необходимости);
- Аугмент бедренный дистальный XB(F)Q II GC(L) T XSM левый, толщина: 5 мм, 10 мм, 15 мм – 1 шт. (при необходимости);
- Аугмент бедренный задний универсальный XB(F)Q III GC T XSM толщина: 5 мм, 10 мм – от 1 до 2 шт. (при необходимости);
- Надколенник XFQ I BIS PE, размер: 28 мм х 8 мм, 30 мм х 9 мм, 34 мм х 9 мм – 1 шт. (при необходимости);
- Инструкция по применению – 1 шт.;
1954. Набор эндопротеза коленного сустава тотального RSK модель 442, в составе:
- Компонент бедренный XFQ IV GK(R) C правый, размер #6– 1 шт.;
- Вкладыш большеберцовый XFQ IV PD PE, размер #2, толщина: 18 мм – 1 шт.;
- Компонент большеберцовый XB(F)Q IV JP C, размер #2 – 1 шт.;
- Ножка прямая бесцементной фиксации XB(F)Q III GB(JB) T, размер: 10 мм х 40 мм, 11 мм х 40 мм, 12 мм х 40 мм, 13 мм х 40 мм, 14 мм х 40 мм, 16 мм х 40 мм, 18 мм х 40 мм, 10 мм х 80 мм, 11 мм х 80 мм, 12 мм х 80 мм, 13 мм х 80 мм, 14 мм х 80 мм, 16 мм х 80 мм, 18 мм х 80 мм, 10 мм х 120 мм, 11 мм х 120 мм, 12 мм х 120 мм, 13 мм х 120 мм, 14 мм х 120 мм, 16 мм х 120 мм, 18 мм х 120 мм – от 1 до 2 шт. (при необходимости);
- Ножка изогнутая бесцементной фиксации XB(F)Q VI GB(JB) T, размер: 10 мм х 80 мм, 11 мм х 80 мм, 12 мм х 80 мм, 13 мм х 80 мм, 14 мм х 80 мм, 16 мм х 80 мм, 18 мм х 80 мм, 10 мм х 120 мм, 11 мм х 120 мм, 12 мм х 120 мм, 13 мм х 120 мм, 14 мм х 120 мм, 16 мм х 120 мм, 18 мм х 120 мм, 10 мм х 160 мм, 11 мм х 160 мм, 12 мм х 160 мм, 13 мм х 160 мм, 14 мм х 160 мм, 16 мм х 160 мм, 18 мм х 160 мм – от 1 до 2 шт. (при необходимости);
- Ножка изогнутая бесцементной фиксации XB(F)Q VII GB(JB) T, размер: 10 мм х 80 мм, 11 мм х 80 мм, 12 мм х 80 мм, 13 мм х 80 мм, 14 мм х 80 мм, 16 мм х 80 мм, 18 мм х 80 мм, 10 мм х 120 мм, 11 мм х 120 мм, 12 мм х 120 мм, 13 мм х 120 мм, 14 мм х 120 мм, 16 мм х 120 мм, 18 мм х 120 мм, 10 мм х 160 мм, 11 мм х 160 мм, 12 мм х 160 мм, 13 мм х 160 мм, 14 мм х 160 мм, 16 мм х 160 мм, 18 мм х 160 мм – от 1 до 2 шт. (при необходимости);
- Аугмент большеберцовый XB(F)Q V JC(L) T левый, размер #2, толщина: 5 мм, 10 мм, 15 мм – 1 шт. (при необходимости);
- Аугмент большеберцовый XB(F)Q V JC(R) T правый, размер #2, толщина: 5 мм, 10 мм, 15 мм – 1 шт. (при необходимости);
- Конус большеберцовый XB(F)Q VII JC T размер: #1, #2, #3, #4, толщина: 20 мм – 1 шт. (при необходимости);
- Аугмент бедренный дистальный XB(F)Q I GC(R) T XSM правый, толщина: 5 мм, 10 мм, 15 мм – 1 шт. (при необходимости);

- Аугмент бедренный дистальный XB(F)Q II GC(R) T XSM правый, толщина: 5 мм, 10 мм, 15 мм – 1 шт. (при необходимости);
- Аугмент бедренный задний универсальный XB(F)Q III GC T XSM толщина: 5 мм, 10 мм – от 1 до 2 шт. (при необходимости);
- Надколенник XFQ I BIS PE, размер: 28 мм х 8 мм, 30 мм х 9 мм, 34 мм х 9 мм – 1 шт. (при необходимости);
- Инструкция по применению – 1 шт.;

1955. Набор эндопротеза коленного сустава тотального RSK модель 443, в составе:
- Компонент бедренный XFQ IV GK(L) C левый, размер #6– 1 шт.;
- Вкладыш большеберцовый XFQ IV PD PE, размер #2, толщина: 20 мм – 1 шт.;
- Компонент большеберцовый XB(F)Q IV JP C, размер #2 – 1 шт.;
- Ножка прямая бесцементной фиксации XB(F)Q III GB(JB) T, размер: 10 мм х 40 мм, 11 мм х 40 мм, 12 мм х 40 мм, 13 мм х 40 мм, 14 мм х 40 мм, 16 мм х 40 мм, 18 мм х 40 мм, 10 мм х 80 мм, 11 мм х 80 мм, 12 мм х 80 мм, 13 мм х 80 мм, 14 мм х 80 мм, 16 мм х 80 мм, 18 мм х 80 мм, 10 мм х 120 мм, 11 мм х 120 мм, 12 мм х 120 мм, 13 мм х 120 мм, 14 мм х 120 мм, 16 мм х 120 мм, 18 мм х 120 мм – от 1 до 2 шт. (при необходимости);
- Ножка изогнутая бесцементной фиксации XB(F)Q VI GB(JB) T, размер: 10 мм х 80 мм, 11 мм х 80 мм, 12 мм х 80 мм, 13 мм х 80 мм, 14 мм х 80 мм, 16 мм х 80 мм, 18 мм х 80 мм, 10 мм х 120 мм, 11 мм х 120 мм, 12 мм х 120 мм, 13 мм х 120 мм, 14 мм х 120 мм, 16 мм х 120 мм, 18 мм х 120 мм, 10 мм х 160 мм, 11 мм х 160 мм, 12 мм х 160 мм, 13 мм х 160 мм, 14 мм х 160 мм, 16 мм х 160 мм, 18 мм х 160 мм – от 1 до 2 шт. (при необходимости);
- Ножка изогнутая бесцементной фиксации XB(F)Q VII GB(JB) T, размер: 10 мм х 80 мм, 11 мм х 80 мм, 12 мм х 80 мм, 13 мм х 80 мм, 14 мм х 80 мм, 16 мм х 80 мм, 18 мм х 80 мм, 10 мм х 120 мм, 11 мм х 120 мм, 12 мм х 120 мм, 13 мм х 120 мм, 14 мм х 120 мм, 16 мм х 120 мм, 18 мм х 120 мм, 10 мм х 160 мм, 11 мм х 160 мм, 12 мм х 160 мм, 13 мм х 160 мм, 14 мм х 160 мм, 16 мм х 160 мм, 18 мм х 160 мм – от 1 до 2 шт. (при необходимости);
- Аугмент большеберцовый XB(F)Q V JC(L) T левый, размер #2, толщина: 5 мм, 10 мм, 15 мм – 1 шт. (при необходимости);
- Аугмент большеберцовый XB(F)Q V JC(R) T правый, размер #2, толщина: 5 мм, 10 мм, 15 мм – 1 шт. (при необходимости);
- Конус большеберцовый XB(F)Q VII JC T размер: #1, #2, #3, #4, толщина: 20 мм – 1 шт. (при необходимости);
- Аугмент бедренный дистальный XB(F)Q I GC(L) T XSM левый, толщина: 5 мм, 10 мм, 15 мм – 1 шт. (при необходимости);
- Аугмент бедренный дистальный XB(F)Q II GC(L) T XSM левый, толщина: 5 мм, 10 мм, 15 мм – 1 шт. (при необходимости);
- Аугмент бедренный задний универсальный XB(F)Q III GC T XSM толщина: 5 мм, 10 мм – от 1 до 2 шт. (при необходимости);
- Надколенник XFQ I BIS PE, размер: 28 мм х 8 мм, 30 мм х 9 мм, 34 мм х 9 мм – 1 шт. (при необходимости);
- Инструкция по применению – 1 шт.;

1956. Набор эндопротеза коленного сустава тотального RSK модель 444, в составе:
- Компонент бедренный XFQ IV GK(R) C правый, размер #6– 1 шт.;
- Вкладыш большеберцовый XFQ IV PD PE, размер #2, толщина: 20 мм – 1 шт.;
- Компонент большеберцовый XB(F)Q IV JP C, размер #2 – 1 шт.;
- Ножка прямая бесцементной фиксации XB(F)Q III GB(JB) T, размер: 10 мм х 40 мм, 11 мм х 40 мм, 12 мм х 40 мм, 13 мм х 40 мм, 14 мм х 40 мм, 16 мм х 40 мм, 18 мм х 40 мм, 10 мм х 80 мм, 11 мм х 80 мм, 12 мм х 80 мм, 13 мм х 80 мм, 14 мм х 80 мм, 16 мм х 80 мм, 18 мм х 80 мм, 10 мм х 120 мм, 11 мм х 120 мм, 12 мм х 120 мм, 13 мм х 120 мм, 14 мм х 120 мм, 16 мм х 120 мм, 18 мм х 120 мм – от 1 до 2 шт. (при необходимости);
- Ножка изогнутая бесцементной фиксации XB(F)Q VI GB(JB) T, размер: 10 мм х 80 мм, 11 мм х 80 мм, 12 мм х 80 мм, 13 мм х 80 мм, 14 мм х 80 мм, 16 мм х 80 мм, 18 мм х 80 мм, 10 мм х 120 мм, 11 мм х 120 мм, 12 мм х 120 мм, 13 мм х 120 мм, 14 мм х 120 мм, 16 мм х 120 мм, 18 мм х 120 мм, 10 мм х 160 мм, 11 мм х 160 мм, 12 мм х 160 мм, 13 мм х 160 мм, 14 мм х 160 мм, 16 мм х 160 мм, 18 мм х 160 мм – от 1 до 2 шт. (при необходимости);
- Ножка изогнутая бесцементной фиксации XB(F)Q VII GB(JB) T, размер: 10 мм х 80 мм, 11 мм х 80 мм, 12 мм х 80 мм, 13 мм х 80 мм, 14 мм х 80 мм, 16 мм х 80 мм, 18 мм х 80 мм, 10 мм х 120 мм, 11 мм х 120 мм, 12 мм х 120 мм, 13 мм х 120 мм, 14 мм х 120 мм, 16 мм х 120 мм, 18 мм х 120 мм, 10 мм х 160 мм, 11 мм х 160 мм, 12 мм х 160 мм, 13 мм х 160 мм, 14 мм х 160 мм, 16 мм х 160 мм, 18 мм х 160 мм – от 1 до 2 шт. (при необходимости);
- Аугмент большеберцовый XB(F)Q V JC(L) T левый, размер #2, толщина: 5 мм, 10 мм, 15 мм – 1 шт. (при необходимости);

- Аугмент большеберцовый XB(F)Q V JC(R) T правый, размер #2, толщина: 5 мм, 10 мм, 15 мм – 1 шт. (при необходимости);
- Конус большеберцовый XB(F)Q VII JC T размер: #1, #2, #3, #4, толщина: 20 мм – 1 шт. (при необходимости);
- Аугмент бедренный дистальный XB(F)Q I GC(R) T XSM правый, толщина: 5 мм, 10 мм, 15 мм – 1 шт. (при необходимости);
- Аугмент бедренный дистальный XB(F)Q II GC(R) T XSM правый, толщина: 5 мм, 10 мм, 15 мм – 1 шт. (при необходимости);
- Аугмент бедренный задний универсальный XB(F)Q III GC T XSM толщина: 5 мм, 10 мм – от 1 до 2 шт. (при необходимости);
- Надколенник XFQ I BIS PE, размер: 28 мм x 8 мм, 30 мм x 9 мм, 34 мм x 9 мм – 1 шт. (при необходимости);
- Инструкция по применению – 1 шт.;

1957. Набор эндопротеза коленного сустава тотального RSK модель 445, в составе:
- Компонент бедренный XFQ IV GK(L) C левый, размер #6– 1 шт.;
- Вкладыш большеберцовый XFQ IV PD PE, размер #2, толщина: 10 мм – 1 шт.;
- Компонент большеберцовый XB(F)Q IV JP C, размер #3 – 1 шт.;
- Ножка прямая бесцементной фиксации XB(F)Q III GB(JB) T, размер: 10 мм x 40 мм, 11 мм x 40 мм, 12 мм x 40 мм, 13 мм x 40 мм, 14 мм x 40 мм, 16 мм x 40 мм, 18 мм x 40 мм, 10 мм x 80 мм, 11 мм x 80 мм, 12 мм x 80 мм, 13 мм x 80 мм, 14 мм x 80 мм, 16 мм x 80 мм, 18 мм x 80 мм, 10 мм x 120 мм, 11 мм x 120 мм, 12 мм x 120 мм, 13 мм x 120 мм, 14 мм x 120 мм, 16 мм x 120 мм, 18 мм x 120 мм – от 1 до 2 шт. (при необходимости);
- Ножка изогнутая бесцементной фиксации XB(F)Q VI GB(JB) T, размер: 10 мм x 80 мм, 11 мм x 80 мм, 12 мм x 80 мм, 13 мм x 80 мм, 14 мм x 80 мм, 16 мм x 80 мм, 18 мм x 80 мм, 10 мм x 120 мм, 11 мм x 120 мм, 12 мм x 120 мм, 13 мм x 120 мм, 14 мм x 120 мм, 16 мм x 120 мм, 18 мм x 120 мм, 10 мм x 160 мм, 11 мм x 160 мм, 12 мм x 160 мм, 13 мм x 160 мм, 14 мм x 160 мм, 16 мм x 160 мм, 18 мм x 160 мм – от 1 до 2 шт. (при необходимости);
- Ножка изогнутая бесцементной фиксации XB(F)Q VII GB(JB) T, размер: 10 мм x 80 мм, 11 мм x 80 мм, 12 мм x 80 мм, 13 мм x 80 мм, 14 мм x 80 мм, 16 мм x 80 мм, 18 мм x 80 мм, 10 мм x 120 мм, 11 мм x 120 мм, 12 мм x 120 мм, 13 мм x 120 мм, 14 мм x 120 мм, 16 мм x 120 мм, 18 мм x 120 мм, 10 мм x 160 мм, 11 мм x 160 мм, 12 мм x 160 мм, 13 мм x 160 мм, 14 мм x 160 мм, 16 мм x 160 мм, 18 мм x 160 мм – от 1 до 2 шт. (при необходимости);
- Аугмент большеберцовый XB(F)Q V JC(L) T левый, размер #3, толщина: 5 мм, 10 мм, 15 мм – 1 шт. (при необходимости);
- Аугмент большеберцовый XB(F)Q V JC(R) T правый, размер #3, толщина: 5 мм, 10 мм, 15 мм – 1 шт. (при необходимости);
- Конус большеберцовый XB(F)Q VII JC T размер: #1, #2, #3, #4, толщина: 20 мм – 1 шт. (при необходимости);
- Аугмент бедренный дистальный XB(F)Q I GC(L) T XSM левый, толщина: 5 мм, 10 мм, 15 мм – 1 шт. (при необходимости);
- Аугмент бедренный дистальный XB(F)Q II GC(L) T XSM левый, толщина: 5 мм, 10 мм, 15 мм – 1 шт. (при необходимости);
- Аугмент бедренный задний универсальный XB(F)Q III GC T XSM толщина: 5 мм, 10 мм – от 1 до 2 шт. (при необходимости);
- Надколенник XFQ I BIS PE, размер: 28 мм x 8 мм, 30 мм x 9 мм, 34 мм x 9 мм – 1 шт. (при необходимости);
- Инструкция по применению – 1 шт.;

1958. Набор эндопротеза коленного сустава тотального RSK модель 446, в составе:
- Компонент бедренный XFQ IV GK(R) C правый, размер #6– 1 шт.;
- Вкладыш большеберцовый XFQ IV PD PE, размер #2, толщина: 10 мм – 1 шт.;
- Компонент большеберцовый XB(F)Q IV JP C, размер #3 – 1 шт.;
- Ножка прямая бесцементной фиксации XB(F)Q III GB(JB) T, размер: 10 мм x 40 мм, 11 мм x 40 мм, 12 мм x 40 мм, 13 мм x 40 мм, 14 мм x 40 мм, 16 мм x 40 мм, 18 мм x 40 мм, 10 мм x 80 мм, 11 мм x 80 мм, 12 мм x 80 мм, 13 мм x 80 мм, 14 мм x 80 мм, 16 мм x 80 мм, 18 мм x 80 мм, 10 мм x 120 мм, 11 мм x 120 мм, 12 мм x 120 мм, 13 мм x 120 мм, 14 мм x 120 мм, 16 мм x 120 мм, 18 мм x 120 мм – от 1 до 2 шт. (при необходимости);
- Ножка изогнутая бесцементной фиксации XB(F)Q VI GB(JB) T, размер: 10 мм x 80 мм, 11 мм x 80 мм, 12 мм x 80 мм, 13 мм x 80 мм, 14 мм x 80 мм, 16 мм x 80 мм, 18 мм x 80 мм, 10 мм x 120 мм, 11 мм x 120 мм, 12 мм x 120 мм, 13 мм x 120 мм, 14 мм x 120 мм, 16 мм x 120 мм, 18 мм x 120 мм, 10 мм x 160 мм, 11 мм x 160 мм, 12 мм x 160 мм, 13 мм x 160 мм, 14 мм x 160 мм, 16 мм x 160 мм, 18 мм x 160 мм – от 1 до 2 шт. (при необходимости);

- Ножка изогнутая бесцементной фиксации XB(F)Q VII GB(JB) T, размер: 10 мм х 80 мм, 11 мм х 80 мм, 12 мм х 80 мм, 13 мм х 80 мм, 14 мм х 80 мм, 16 мм х 80 мм, 18 мм х 80 мм, 10 мм х 120 мм, 11 мм х 120 мм, 12 мм х 120 мм, 13 мм х 120 мм, 14 мм х 120 мм, 16 мм х 120 мм, 18 мм х 120 мм, 10 мм х 160 мм, 11 мм х 160 мм, 12 мм х 160 мм, 13 мм х 160 мм, 14 мм х 160 мм, 16 мм х 160 мм, 18 мм х 160 мм – от 1 до 2 шт. (при необходимости);
- Аугмент большеберцовый XB(F)Q V JC(L) T левый, размер #3, толщина: 5 мм, 10 мм, 15 мм – 1 шт. (при необходимости);
- Аугмент большеберцовый XB(F)Q V JC(R) T правый, размер #3, толщина: 5 мм, 10 мм, 15 мм – 1 шт. (при необходимости);
- Конус большеберцовый XB(F)Q VII JC T размер: #1, #2, #3, #4, толщина: 20 мм – 1 шт. (при необходимости);
- Аугмент бедренный дистальный XB(F)Q I GC(R) T XSM правый, толщина: 5 мм, 10 мм, 15 мм – 1 шт. (при необходимости);
- Аугмент бедренный дистальный XB(F)Q II GC(R) T XSM правый, толщина: 5 мм, 10 мм, 15 мм – 1 шт. (при необходимости);
- Аугмент бедренный задний универсальный XB(F)Q III GC T XSM толщина: 5 мм, 10 мм – от 1 до 2 шт. (при необходимости);
- Надколенник XFQ I BIS PE, размер: 28 мм х 8 мм, 30 мм х 9 мм, 34 мм х 9 мм – 1 шт. (при необходимости);
- Инструкция по применению – 1 шт.;
1959. Набор эндопротеза коленного сустава тотального RSK модель 447, в составе:
- Компонент бедренный XFQ IV GK(L) C левый, размер #6– 1 шт.;
- Вкладыш большеберцовый XFQ IV PD PE, размер #2, толщина: 12 мм – 1 шт.;
- Компонент большеберцовый XB(F)Q IV JP C, размер #3 – 1 шт.;
- Ножка прямая бесцементной фиксации XB(F)Q III GB(JB) T, размер: 10 мм х 40 мм, 11 мм х 40 мм, 12 мм х 40 мм, 13 мм х 40 мм, 14 мм х 40 мм, 16 мм х 40 мм, 18 мм х 40 мм, 10 мм х 80 мм, 11 мм х 80 мм, 12 мм х 80 мм, 13 мм х 80 мм, 14 мм х 80 мм, 16 мм х 80 мм, 18 мм х 80 мм, 10 мм х 120 мм, 11 мм х 120 мм, 12 мм х 120 мм, 13 мм х 120 мм, 14 мм х 120 мм, 16 мм х 120 мм, 18 мм х 120 мм – от 1 до 2 шт. (при необходимости);
- Ножка изогнутая бесцементной фиксации XB(F)Q VI GB(JB) T, размер: 10 мм х 80 мм, 11 мм х 80 мм, 12 мм х 80 мм, 13 мм х 80 мм, 14 мм х 80 мм, 16 мм х 80 мм, 18 мм х 80 мм, 10 мм х 120 мм, 11 мм х 120 мм, 12 мм х 120 мм, 13 мм х 120 мм, 14 мм х 120 мм, 16 мм х 120 мм, 18 мм х 120 мм, 10 мм х 160 мм, 11 мм х 160 мм, 12 мм х 160 мм, 13 мм х 160 мм, 14 мм х 160 мм, 16 мм х 160 мм, 18 мм х 160 мм – от 1 до 2 шт. (при необходимости);
- Ножка изогнутая бесцементной фиксации XB(F)Q VII GB(JB) T, размер: 10 мм х 80 мм, 11 мм х 80 мм, 12 мм х 80 мм, 13 мм х 80 мм, 14 мм х 80 мм, 16 мм х 80 мм, 18 мм х 80 мм, 10 мм х 120 мм, 11 мм х 120 мм, 12 мм х 120 мм, 13 мм х 120 мм, 14 мм х 120 мм, 16 мм х 120 мм, 18 мм х 120 мм, 10 мм х 160 мм, 11 мм х 160 мм, 12 мм х 160 мм, 13 мм х 160 мм, 14 мм х 160 мм, 16 мм х 160 мм, 18 мм х 160 мм – от 1 до 2 шт. (при необходимости);
- Аугмент большеберцовый XB(F)Q V JC(L) T левый, размер #3, толщина: 5 мм, 10 мм, 15 мм – 1 шт. (при необходимости);
- Аугмент большеберцовый XB(F)Q V JC(R) T правый, размер #3, толщина: 5 мм, 10 мм, 15 мм – 1 шт. (при необходимости);
- Конус большеберцовый XB(F)Q VII JC T размер: #1, #2, #3, #4, толщина: 20 мм – 1 шт. (при необходимости);
- Аугмент бедренный дистальный XB(F)Q I GC(L) T XSM левый, толщина: 5 мм, 10 мм, 15 мм – 1 шт. (при необходимости);
- Аугмент бедренный дистальный XB(F)Q II GC(L) T XSM левый, толщина: 5 мм, 10 мм, 15 мм – 1 шт. (при необходимости);
- Аугмент бедренный задний универсальный XB(F)Q III GC T XSM толщина: 5 мм, 10 мм – от 1 до 2 шт. (при необходимости);
- Надколенник XFQ I BIS PE, размер: 28 мм х 8 мм, 30 мм х 9 мм, 34 мм х 9 мм – 1 шт. (при необходимости);
- Инструкция по применению – 1 шт.;
1960. Набор эндопротеза коленного сустава тотального RSK модель 448, в составе:
- Компонент бедренный XFQ IV GK(R) C правый, размер #6– 1 шт.;
- Вкладыш большеберцовый XFQ IV PD PE, размер #2, толщина: 12 мм – 1 шт.;
- Компонент большеберцовый XB(F)Q IV JP C, размер #3 – 1 шт.;
- Ножка прямая бесцементной фиксации XB(F)Q III GB(JB) T, размер: 10 мм х 40 мм, 11 мм х 40 мм, 12 мм х 40 мм, 13 мм х 40 мм, 14 мм х 40 мм, 16 мм х 40 мм, 18 мм х 40 мм, 10 мм х 80 мм, 11 мм х 80 мм, 12 мм х 80 мм,

13 мм х 80 мм, 14 мм х 80 мм, 16 мм х 80 мм, 18 мм х 80 мм, 10 мм х 120 мм, 11 мм х 120 мм, 12 мм х 120 мм, 13 мм х 120 мм, 14 мм х 120 мм, 16 мм х 120 мм, 18 мм х 120 мм – от 1 до 2 шт. (при необходимости);
- Ножка изогнутая бесцементной фиксации XB(F)Q VI GB(JB) T, размер: 10 мм х 80 мм, 11 мм х 80 мм, 12 мм х 80 мм, 13 мм х 80 мм, 14 мм х 80 мм, 16 мм х 80 мм, 18 мм х 80 мм, 10 мм х 120 мм, 11 мм х 120 мм, 12 мм х 120 мм, 13 мм х 120 мм, 14 мм х 120 мм, 16 мм х 120 мм, 18 мм х 120 мм, 10 мм х 160 мм, 11 мм х 160 мм, 12 мм х 160 мм, 13 мм х 160 мм, 14 мм х 160 мм, 16 мм х 160 мм, 18 мм х 160 мм – от 1 до 2 шт. (при необходимости);
- Ножка изогнутая бесцементной фиксации XB(F)Q VII GB(JB) T, размер: 10 мм х 80 мм, 11 мм х 80 мм, 12 мм х 80 мм, 13 мм х 80 мм, 14 мм х 80 мм, 16 мм х 80 мм, 18 мм х 80 мм, 10 мм х 120 мм, 11 мм х 120 мм, 12 мм х 120 мм, 13 мм х 120 мм, 14 мм х 120 мм, 16 мм х 120 мм, 18 мм х 120 мм, 10 мм х 160 мм, 11 мм х 160 мм, 12 мм х 160 мм, 13 мм х 160 мм, 14 мм х 160 мм, 16 мм х 160 мм, 18 мм х 160 мм – от 1 до 2 шт. (при необходимости);
- Аугмент большеберцовый XB(F)Q V JC(L) T левый, размер #3, толщина: 5 мм, 10 мм, 15 мм – 1 шт. (при необходимости);
- Аугмент большеберцовый XB(F)Q V JC(R) T правый, размер #3, толщина: 5 мм, 10 мм, 15 мм – 1 шт. (при необходимости);
- Конус большеберцовый XB(F)Q VII JC T размер: #1, #2, #3, #4, толщина: 20 мм – 1 шт. (при необходимости);
- Аугмент бедренный дистальный XB(F)Q I GC(R) T XSM правый, толщина: 5 мм, 10 мм, 15 мм – 1 шт. (при необходимости);
- Аугмент бедренный дистальный XB(F)Q II GC(R) T XSM правый, толщина: 5 мм, 10 мм, 15 мм – 1 шт. (при необходимости);
- Аугмент бедренный задний универсальный XB(F)Q III GC T XSM толщина: 5 мм, 10 мм – от 1 до 2 шт. (при необходимости);
- Надколенник XFQ I BIS PE, размер: 28 мм х 8 мм, 30 мм х 9 мм, 34 мм х 9 мм – 1 шт. (при необходимости);
- Инструкция по применению – 1 шт.;
1961. Набор эндопротеза коленного сустава тотального RSK модель 449, в составе:
- Компонент бедренный XFQ IV GK(L) C левый, размер #6– 1 шт.;
- Вкладыш большеберцовый XFQ IV PD PE, размер #2, толщина: 14 мм – 1 шт.;
- Компонент большеберцовый XB(F)Q IV JP C, размер #3 – 1 шт.;
- Ножка прямая бесцементной фиксации XB(F)Q III GB(JB) T, размер: 10 мм х 40 мм, 11 мм х 40 мм, 12 мм х 40 мм, 13 мм х 40 мм, 14 мм х 40 мм, 16 мм х 40 мм, 18 мм х 40 мм, 10 мм х 80 мм, 11 мм х 80 мм, 12 мм х 80 мм, 13 мм х 80 мм, 14 мм х 80 мм, 16 мм х 80 мм, 18 мм х 80 мм, 10 мм х 120 мм, 11 мм х 120 мм, 12 мм х 120 мм, 13 мм х 120 мм, 14 мм х 120 мм, 16 мм х 120 мм, 18 мм х 120 мм – от 1 до 2 шт. (при необходимости);
- Ножка изогнутая бесцементной фиксации XB(F)Q VI GB(JB) T, размер: 10 мм х 80 мм, 11 мм х 80 мм, 12 мм х 80 мм, 13 мм х 80 мм, 14 мм х 80 мм, 16 мм х 80 мм, 18 мм х 80 мм, 10 мм х 120 мм, 11 мм х 120 мм, 12 мм х 120 мм, 13 мм х 120 мм, 14 мм х 120 мм, 16 мм х 120 мм, 18 мм х 120 мм, 10 мм х 160 мм, 11 мм х 160 мм, 12 мм х 160 мм, 13 мм х 160 мм, 14 мм х 160 мм, 16 мм х 160 мм, 18 мм х 160 мм – от 1 до 2 шт. (при необходимости);
- Ножка изогнутая бесцементной фиксации XB(F)Q VII GB(JB) T, размер: 10 мм х 80 мм, 11 мм х 80 мм, 12 мм х 80 мм, 13 мм х 80 мм, 14 мм х 80 мм, 16 мм х 80 мм, 18 мм х 80 мм, 10 мм х 120 мм, 11 мм х 120 мм, 12 мм х 120 мм, 13 мм х 120 мм, 14 мм х 120 мм, 16 мм х 120 мм, 18 мм х 120 мм, 10 мм х 160 мм, 11 мм х 160 мм, 12 мм х 160 мм, 13 мм х 160 мм, 14 мм х 160 мм, 16 мм х 160 мм, 18 мм х 160 мм – от 1 до 2 шт. (при необходимости);
- Аугмент большеберцовый XB(F)Q V JC(L) T левый, размер #3, толщина: 5 мм, 10 мм, 15 мм – 1 шт. (при необходимости);
- Аугмент большеберцовый XB(F)Q V JC(R) T правый, размер #3, толщина: 5 мм, 10 мм, 15 мм – 1 шт. (при необходимости);
- Конус большеберцовый XB(F)Q VII JC T размер: #1, #2, #3, #4, толщина: 20 мм – 1 шт. (при необходимости);
- Аугмент бедренный дистальный XB(F)Q I GC(L) T XSM левый, толщина: 5 мм, 10 мм, 15 мм – 1 шт. (при необходимости);
- Аугмент бедренный дистальный XB(F)Q II GC(L) T XSM левый, толщина: 5 мм, 10 мм, 15 мм – 1 шт. (при необходимости);
- Аугмент бедренный задний универсальный XB(F)Q III GC T XSM толщина: 5 мм, 10 мм – от 1 до 2 шт. (при необходимости);
- Надколенник XFQ I BIS PE, размер: 28 мм х 8 мм, 30 мм х 9 мм, 34 мм х 9 мм – 1 шт. (при необходимости);
- Инструкция по применению – 1 шт.;
1962. Набор эндопротеза коленного сустава тотального RSK модель 450, в составе:

- Компонент бедренный XFQ IV GK(R) C правый, размер #6– 1 шт.;
- Вкладыш большеберцовый XFQ IV PD PE, размер #2, толщина: 14 мм – 1 шт.;
- Компонент большеберцовый XB(F)Q IV JP C, размер #3 – 1 шт.;
- Ножка прямая бесцементной фиксации XB(F)Q III GB(JB) T, размер: 10 мм x 40 мм, 11 мм x 40 мм, 12 мм x 40 мм, 13 мм x 40 мм, 14 мм x 40 мм, 16 мм x 40 мм, 18 мм x 40 мм, 10 мм x 80 мм, 11 мм x 80 мм, 12 мм x 80 мм, 13 мм x 80 мм, 14 мм x 80 мм, 16 мм x 80 мм, 18 мм x 80 мм, 10 мм x 120 мм, 11 мм x 120 мм, 12 мм x 120 мм, 13 мм x 120 мм, 14 мм x 120 мм, 16 мм x 120 мм, 18 мм x 120 мм – от 1 до 2 шт. (при необходимости);
- Ножка изогнутая бесцементной фиксации XB(F)Q VI GB(JB) T, размер: 10 мм x 80 мм, 11 мм x 80 мм, 12 мм x 80 мм, 13 мм x 80 мм, 14 мм x 80 мм, 16 мм x 80 мм, 18 мм x 80 мм, 10 мм x 120 мм, 11 мм x 120 мм, 12 мм x 120 мм, 13 мм x 120 мм, 14 мм x 120 мм, 16 мм x 120 мм, 18 мм x 120 мм, 10 мм x 160 мм, 11 мм x 160 мм, 12 мм x 160 мм, 13 мм x 160 мм, 14 мм x 160 мм, 16 мм x 160 мм, 18 мм x 160 мм – от 1 до 2 шт. (при необходимости);
- Ножка изогнутая бесцементной фиксации XB(F)Q VII GB(JB) T, размер: 10 мм x 80 мм, 11 мм x 80 мм, 12 мм x 80 мм, 13 мм x 80 мм, 14 мм x 80 мм, 16 мм x 80 мм, 18 мм x 80 мм, 10 мм x 120 мм, 11 мм x 120 мм, 12 мм x 120 мм, 13 мм x 120 мм, 14 мм x 120 мм, 16 мм x 120 мм, 18 мм x 120 мм, 10 мм x 160 мм, 11 мм x 160 мм, 12 мм x 160 мм, 13 мм x 160 мм, 14 мм x 160 мм, 16 мм x 160 мм, 18 мм x 160 мм – от 1 до 2 шт. (при необходимости);
- Аугмент большеберцовый XB(F)Q V JC(L) T левый, размер #3, толщина: 5 мм, 10 мм, 15 мм – 1 шт. (при необходимости);
- Аугмент большеберцовый XB(F)Q V JC(R) T правый, размер #3, толщина: 5 мм, 10 мм, 15 мм – 1 шт. (при необходимости);
- Конус большеберцовый XB(F)Q VII JC T размер: #1, #2, #3, #4, толщина: 20 мм – 1 шт. (при необходимости);
- Аугмент бедренный дистальный XB(F)Q I GC(R) T XSM правый, толщина: 5 мм, 10 мм, 15 мм – 1 шт. (при необходимости);
- Аугмент бедренный дистальный XB(F)Q II GC(R) T XSM правый, толщина: 5 мм, 10 мм, 15 мм – 1 шт. (при необходимости);
- Аугмент бедренный задний универсальный XB(F)Q III GC T XSM толщина: 5 мм, 10 мм – от 1 до 2 шт. (при необходимости);
- Надколенник XFQ I BIS PE, размер: 28 мм x 8 мм, 30 мм x 9 мм, 34 мм x 9 мм – 1 шт. (при необходимости);
- Инструкция по применению – 1 шт.;

1963. Набор эндопротеза коленного сустава тотального RSK модель 451, в составе:
- Компонент бедренный XFQ IV GK(L) C левый, размер #6– 1 шт.;
- Вкладыш большеберцовый XFQ IV PD PE, размер #2, толщина: 16 мм – 1 шт.;
- Компонент большеберцовый XB(F)Q IV JP C, размер #3 – 1 шт.;
- Ножка прямая бесцементной фиксации XB(F)Q III GB(JB) T, размер: 10 мм x 40 мм, 11 мм x 40 мм, 12 мм x 40 мм, 13 мм x 40 мм, 14 мм x 40 мм, 16 мм x 40 мм, 18 мм x 40 мм, 10 мм x 80 мм, 11 мм x 80 мм, 12 мм x 80 мм, 13 мм x 80 мм, 14 мм x 80 мм, 16 мм x 80 мм, 18 мм x 80 мм, 10 мм x 120 мм, 11 мм x 120 мм, 12 мм x 120 мм, 13 мм x 120 мм, 14 мм x 120 мм, 16 мм x 120 мм, 18 мм x 120 мм – от 1 до 2 шт. (при необходимости);
- Ножка изогнутая бесцементной фиксации XB(F)Q VI GB(JB) T, размер: 10 мм x 80 мм, 11 мм x 80 мм, 12 мм x 80 мм, 13 мм x 80 мм, 14 мм x 80 мм, 16 мм x 80 мм, 18 мм x 80 мм, 10 мм x 120 мм, 11 мм x 120 мм, 12 мм x 120 мм, 13 мм x 120 мм, 14 мм x 120 мм, 16 мм x 120 мм, 18 мм x 120 мм, 10 мм x 160 мм, 11 мм x 160 мм, 12 мм x 160 мм, 13 мм x 160 мм, 14 мм x 160 мм, 16 мм x 160 мм, 18 мм x 160 мм – от 1 до 2 шт. (при необходимости);
- Ножка изогнутая бесцементной фиксации XB(F)Q VII GB(JB) T, размер: 10 мм x 80 мм, 11 мм x 80 мм, 12 мм x 80 мм, 13 мм x 80 мм, 14 мм x 80 мм, 16 мм x 80 мм, 18 мм x 80 мм, 10 мм x 120 мм, 11 мм x 120 мм, 12 мм x 120 мм, 13 мм x 120 мм, 14 мм x 120 мм, 16 мм x 120 мм, 18 мм x 120 мм, 10 мм x 160 мм, 11 мм x 160 мм, 12 мм x 160 мм, 13 мм x 160 мм, 14 мм x 160 мм, 16 мм x 160 мм, 18 мм x 160 мм – от 1 до 2 шт. (при необходимости);
- Аугмент большеберцовый XB(F)Q V JC(L) T левый, размер #3, толщина: 5 мм, 10 мм, 15 мм – 1 шт. (при необходимости);
- Аугмент большеберцовый XB(F)Q V JC(R) T правый, размер #3, толщина: 5 мм, 10 мм, 15 мм – 1 шт. (при необходимости);
- Конус большеберцовый XB(F)Q VII JC T размер: #1, #2, #3, #4, толщина: 20 мм – 1 шт. (при необходимости);
- Аугмент бедренный дистальный XB(F)Q I GC(L) T XSM левый, толщина: 5 мм, 10 мм, 15 мм – 1 шт. (при необходимости);
- Аугмент бедренный дистальный XB(F)Q II GC(L) T XSM левый, толщина: 5 мм, 10 мм, 15 мм – 1 шт. (при необходимости);

- Аугмент бедренный задний универсальный XB(F)Q III GC T XSM толщина: 5 мм, 10 мм – от 1 до 2 шт. (при необходимости);
- Надколенник XFQ I BIS PE, размер: 28 мм х 8 мм, 30 мм х 9 мм, 34 мм х 9 мм – 1 шт. (при необходимости);
- Инструкция по применению – 1 шт.;
1964. Набор эндопротеза коленного сустава тотального RSK модель 452, в составе:
- Компонент бедренный XFQ IV GK(R) C правый, размер #6– 1 шт.;
- Вкладыш большеберцовый XFQ IV PD PE, размер #2, толщина: 16 мм – 1 шт.;
- Компонент большеберцовый XB(F)Q IV JP C, размер #3 – 1 шт.;
- Ножка прямая бесцементной фиксации XB(F)Q III GB(JB) T, размер: 10 мм х 40 мм, 11 мм х 40 мм, 12 мм х 40 мм, 13 мм х 40 мм, 14 мм х 40 мм, 16 мм х 40 мм, 18 мм х 40 мм, 10 мм х 80 мм, 11 мм х 80 мм, 12 мм х 80 мм, 13 мм х 80 мм, 14 мм х 80 мм, 16 мм х 80 мм, 18 мм х 80 мм, 10 мм х 120 мм, 11 мм х 120 мм, 12 мм х 120 мм, 13 мм х 120 мм, 14 мм х 120 мм, 16 мм х 120 мм, 18 мм х 120 мм – от 1 до 2 шт. (при необходимости);
- Ножка изогнутая бесцементной фиксации XB(F)Q VI GB(JB) T, размер: 10 мм х 80 мм, 11 мм х 80 мм, 12 мм х 80 мм, 13 мм х 80 мм, 14 мм х 80 мм, 16 мм х 80 мм, 18 мм х 80 мм, 10 мм х 120 мм, 11 мм х 120 мм, 12 мм х 120 мм, 13 мм х 120 мм, 14 мм х 120 мм, 16 мм х 120 мм, 18 мм х 120 мм, 10 мм х 160 мм, 11 мм х 160 мм, 12 мм х 160 мм, 13 мм х 160 мм, 14 мм х 160 мм, 16 мм х 160 мм, 18 мм х 160 мм – от 1 до 2 шт. (при необходимости);
- Ножка изогнутая бесцементной фиксации XB(F)Q VII GB(JB) T, размер: 10 мм х 80 мм, 11 мм х 80 мм, 12 мм х 80 мм, 13 мм х 80 мм, 14 мм х 80 мм, 16 мм х 80 мм, 18 мм х 80 мм, 10 мм х 120 мм, 11 мм х 120 мм, 12 мм х 120 мм, 13 мм х 120 мм, 14 мм х 120 мм, 16 мм х 120 мм, 18 мм х 120 мм, 10 мм х 160 мм, 11 мм х 160 мм, 12 мм х 160 мм, 13 мм х 160 мм, 14 мм х 160 мм, 16 мм х 160 мм, 18 мм х 160 мм – от 1 до 2 шт. (при необходимости);
- Аугмент большеберцовый XB(F)Q V JC(L) T левый, размер #3, толщина: 5 мм, 10 мм, 15 мм – 1 шт. (при необходимости);
- Аугмент большеберцовый XB(F)Q V JC(R) T правый, размер #3, толщина: 5 мм, 10 мм, 15 мм – 1 шт. (при необходимости);
- Конус большеберцовый XB(F)Q VII JC T размер: #1, #2, #3, #4, толщина: 20 мм – 1 шт. (при необходимости);
- Аугмент бедренный дистальный XB(F)Q I GC(R) T XSM правый, толщина: 5 мм, 10 мм, 15 мм – 1 шт. (при необходимости);
- Аугмент бедренный дистальный XB(F)Q II GC(R) T XSM правый, толщина: 5 мм, 10 мм, 15 мм – 1 шт. (при необходимости);
- Аугмент бедренный задний универсальный XB(F)Q III GC T XSM толщина: 5 мм, 10 мм – от 1 до 2 шт. (при необходимости);
- Надколенник XFQ I BIS PE, размер: 28 мм х 8 мм, 30 мм х 9 мм, 34 мм х 9 мм – 1 шт. (при необходимости);
- Инструкция по применению – 1 шт.;
1965. Набор эндопротеза коленного сустава тотального RSK модель 453, в составе:
- Компонент бедренный XFQ IV GK(L) C левый, размер #6– 1 шт.;
- Вкладыш большеберцовый XFQ IV PD PE, размер #2, толщина: 18 мм – 1 шт.;
- Компонент большеберцовый XB(F)Q IV JP C, размер #3 – 1 шт.;
- Ножка прямая бесцементной фиксации XB(F)Q III GB(JB) T, размер: 10 мм х 40 мм, 11 мм х 40 мм, 12 мм х 40 мм, 13 мм х 40 мм, 14 мм х 40 мм, 16 мм х 40 мм, 18 мм х 40 мм, 10 мм х 80 мм, 11 мм х 80 мм, 12 мм х 80 мм, 13 мм х 80 мм, 14 мм х 80 мм, 16 мм х 80 мм, 18 мм х 80 мм, 10 мм х 120 мм, 11 мм х 120 мм, 12 мм х 120 мм, 13 мм х 120 мм, 14 мм х 120 мм, 16 мм х 120 мм, 18 мм х 120 мм – от 1 до 2 шт. (при необходимости);
- Ножка изогнутая бесцементной фиксации XB(F)Q VI GB(JB) T, размер: 10 мм х 80 мм, 11 мм х 80 мм, 12 мм х 80 мм, 13 мм х 80 мм, 14 мм х 80 мм, 16 мм х 80 мм, 18 мм х 80 мм, 10 мм х 120 мм, 11 мм х 120 мм, 12 мм х 120 мм, 13 мм х 120 мм, 14 мм х 120 мм, 16 мм х 120 мм, 18 мм х 120 мм, 10 мм х 160 мм, 11 мм х 160 мм, 12 мм х 160 мм, 13 мм х 160 мм, 14 мм х 160 мм, 16 мм х 160 мм, 18 мм х 160 мм – от 1 до 2 шт. (при необходимости);
- Ножка изогнутая бесцементной фиксации XB(F)Q VII GB(JB) T, размер: 10 мм х 80 мм, 11 мм х 80 мм, 12 мм х 80 мм, 13 мм х 80 мм, 14 мм х 80 мм, 16 мм х 80 мм, 18 мм х 80 мм, 10 мм х 120 мм, 11 мм х 120 мм, 12 мм х 120 мм, 13 мм х 120 мм, 14 мм х 120 мм, 16 мм х 120 мм, 18 мм х 120 мм, 10 мм х 160 мм, 11 мм х 160 мм, 12 мм х 160 мм, 13 мм х 160 мм, 14 мм х 160 мм, 16 мм х 160 мм, 18 мм х 160 мм – от 1 до 2 шт. (при необходимости);
- Аугмент большеберцовый XB(F)Q V JC(L) T левый, размер #3, толщина: 5 мм, 10 мм, 15 мм – 1 шт. (при необходимости);
- Аугмент большеберцовый XB(F)Q V JC(R) T правый, размер #3, толщина: 5 мм, 10 мм, 15 мм – 1 шт. (при необходимости);

- Конус большеберцовый XB(F)Q VII JC T размер: #1, #2, #3, #4, толщина: 20 мм – 1 шт. (при необходимости);
- Аугмент бедренный дистальный XB(F)Q I GC(L) T XSM левый, толщина: 5 мм, 10 мм, 15 мм – 1 шт. (при необходимости);
- Аугмент бедренный дистальный XB(F)Q II GC(L) T XSM левый, толщина: 5 мм, 10 мм, 15 мм – 1 шт. (при необходимости);
- Аугмент бедренный задний универсальный XB(F)Q III GC T XSM толщина: 5 мм, 10 мм – от 1 до 2 шт. (при необходимости);
- Надколенник XFQ I BIS PE, размер: 28 мм x 8 мм, 30 мм x 9 мм, 34 мм x 9 мм – 1 шт. (при необходимости);
- Инструкция по применению – 1 шт.;
1966. Набор эндопротеза коленного сустава тотального RSK модель 454, в составе:
- Компонент бедренный XFQ IV GK(R) C правый, размер #6– 1 шт.;
- Вкладыш большеберцовый XFQ IV PD PE, размер #2, толщина: 18 мм – 1 шт.;
- Компонент большеберцовый XB(F)Q IV JP C, размер #3 – 1 шт.;
- Ножка прямая бесцементной фиксации XB(F)Q III GB(JB) T, размер: 10 мм x 40 мм, 11 мм x 40 мм, 12 мм x 40 мм, 13 мм x 40 мм, 14 мм x 40 мм, 16 мм x 40 мм, 18 мм x 40 мм, 10 мм x 80 мм, 11 мм x 80 мм, 12 мм x 80 мм, 13 мм x 80 мм, 14 мм x 80 мм, 16 мм x 80 мм, 18 мм x 80 мм, 10 мм x 120 мм, 11 мм x 120 мм, 12 мм x 120 мм, 13 мм x 120 мм, 14 мм x 120 мм, 16 мм x 120 мм, 18 мм x 120 мм – от 1 до 2 шт. (при необходимости);
- Ножка изогнутая бесцементной фиксации XB(F)Q VI GB(JB) T, размер: 10 мм x 80 мм, 11 мм x 80 мм, 12 мм x 80 мм, 13 мм x 80 мм, 14 мм x 80 мм, 16 мм x 80 мм, 18 мм x 80 мм, 10 мм x 120 мм, 11 мм x 120 мм, 12 мм x 120 мм, 13 мм x 120 мм, 14 мм x 120 мм, 16 мм x 120 мм, 18 мм x 120 мм, 10 мм x 160 мм, 11 мм x 160 мм, 12 мм x 160 мм, 13 мм x 160 мм, 14 мм x 160 мм, 16 мм x 160 мм, 18 мм x 160 мм – от 1 до 2 шт. (при необходимости);
- Ножка изогнутая бесцементной фиксации XB(F)Q VII GB(JB) T, размер: 10 мм x 80 мм, 11 мм x 80 мм, 12 мм x 80 мм, 13 мм x 80 мм, 14 мм x 80 мм, 16 мм x 80 мм, 18 мм x 80 мм, 10 мм x 120 мм, 11 мм x 120 мм, 12 мм x 120 мм, 13 мм x 120 мм, 14 мм x 120 мм, 16 мм x 120 мм, 18 мм x 120 мм, 10 мм x 160 мм, 11 мм x 160 мм, 12 мм x 160 мм, 13 мм x 160 мм, 14 мм x 160 мм, 16 мм x 160 мм, 18 мм x 160 мм – от 1 до 2 шт. (при необходимости);
- Аугмент большеберцовый XB(F)Q V JC(L) T левый, размер #3, толщина: 5 мм, 10 мм, 15 мм – 1 шт. (при необходимости);
- Аугмент большеберцовый XB(F)Q V JC(R) T правый, размер #3, толщина: 5 мм, 10 мм, 15 мм – 1 шт. (при необходимости);
- Конус большеберцовый XB(F)Q VII JC T размер: #1, #2, #3, #4, толщина: 20 мм – 1 шт. (при необходимости);
- Аугмент бедренный дистальный XB(F)Q I GC(R) T XSM правый, толщина: 5 мм, 10 мм, 15 мм – 1 шт. (при необходимости);
- Аугмент бедренный дистальный XB(F)Q II GC(R) T XSM правый, толщина: 5 мм, 10 мм, 15 мм – 1 шт. (при необходимости);
- Аугмент бедренный задний универсальный XB(F)Q III GC T XSM толщина: 5 мм, 10 мм – от 1 до 2 шт. (при необходимости);
- Надколенник XFQ I BIS PE, размер: 28 мм x 8 мм, 30 мм x 9 мм, 34 мм x 9 мм – 1 шт. (при необходимости);
- Инструкция по применению – 1 шт.;
1967. Набор эндопротеза коленного сустава тотального RSK модель 455, в составе:
- Компонент бедренный XFQ IV GK(L) C левый, размер #6– 1 шт.;
- Вкладыш большеберцовый XFQ IV PD PE, размер #2, толщина: 20 мм – 1 шт.;
- Компонент большеберцовый XB(F)Q IV JP C, размер #3 – 1 шт.;
- Ножка прямая бесцементной фиксации XB(F)Q III GB(JB) T, размер: 10 мм x 40 мм, 11 мм x 40 мм, 12 мм x 40 мм, 13 мм x 40 мм, 14 мм x 40 мм, 16 мм x 40 мм, 18 мм x 40 мм, 10 мм x 80 мм, 11 мм x 80 мм, 12 мм x 80 мм, 13 мм x 80 мм, 14 мм x 80 мм, 16 мм x 80 мм, 18 мм x 80 мм, 10 мм x 120 мм, 11 мм x 120 мм, 12 мм x 120 мм, 13 мм x 120 мм, 14 мм x 120 мм, 16 мм x 120 мм, 18 мм x 120 мм – от 1 до 2 шт. (при необходимости);
- Ножка изогнутая бесцементной фиксации XB(F)Q VI GB(JB) T, размер: 10 мм x 80 мм, 11 мм x 80 мм, 12 мм x 80 мм, 13 мм x 80 мм, 14 мм x 80 мм, 16 мм x 80 мм, 18 мм x 80 мм, 10 мм x 120 мм, 11 мм x 120 мм, 12 мм x 120 мм, 13 мм x 120 мм, 14 мм x 120 мм, 16 мм x 120 мм, 18 мм x 120 мм, 10 мм x 160 мм, 11 мм x 160 мм, 12 мм x 160 мм, 13 мм x 160 мм, 14 мм x 160 мм, 16 мм x 160 мм, 18 мм x 160 мм – от 1 до 2 шт. (при необходимости);
- Ножка изогнутая бесцементной фиксации XB(F)Q VII GB(JB) T, размер: 10 мм x 80 мм, 11 мм x 80 мм, 12 мм x 80 мм, 13 мм x 80 мм, 14 мм x 80 мм, 16 мм x 80 мм, 18 мм x 80 мм, 10 мм x 120 мм, 11 мм x 120 мм, 12 мм x 120

мм, 13 мм х 120 мм, 14 мм х 120 мм, 16 мм х 120 мм, 18 мм х 120 мм, 10 мм х 160 мм, 11 мм х 160 мм, 12 мм х 160 мм, 13 мм х 160 мм, 14 мм х 160 мм, 16 мм х 160 мм, 18 мм х 160 мм – от 1 до 2 шт. (при необходимости);
- Аугмент большеберцовый XB(F)Q V JC(L) T левый, размер #3, толщина: 5 мм, 10 мм, 15 мм – 1 шт. (при необходимости);
- Аугмент большеберцовый XB(F)Q V JC(R) T правый, размер #3, толщина: 5 мм, 10 мм, 15 мм – 1 шт. (при необходимости);
- Конус большеберцовый XB(F)Q VII JC T размер: #1, #2, #3, #4, толщина: 20 мм – 1 шт. (при необходимости);
- Аугмент бедренный дистальный XB(F)Q I GC(L) T XSM левый, толщина: 5 мм, 10 мм, 15 мм – 1 шт. (при необходимости);
- Аугмент бедренный дистальный XB(F)Q II GC(L) T XSM левый, толщина: 5 мм, 10 мм, 15 мм – 1 шт. (при необходимости);
- Аугмент бедренный задний универсальный XB(F)Q III GC T XSM толщина: 5 мм, 10 мм – от 1 до 2 шт. (при необходимости);
- Надколенник XFQ I BIS PE, размер: 28 мм х 8 мм, 30 мм х 9 мм, 34 мм х 9 мм – 1 шт. (при необходимости);
- Инструкция по применению – 1 шт.;
1968. Набор эндопротеза коленного сустава тотального RSK модель 456, в составе:
- Компонент бедренный XFQ IV GK(R) C правый, размер #6– 1 шт.;
- Вкладыш большеберцовый XFQ IV PD PE, размер #2, толщина: 20 мм – 1 шт.;
- Компонент большеберцовый XB(F)Q IV JP C, размер #3 – 1 шт.;
- Ножка прямая бесцементной фиксации XB(F)Q III GB(JB) T, размер: 10 мм х 40 мм, 11 мм х 40 мм, 12 мм х 40 мм, 13 мм х 40 мм, 14 мм х 40 мм, 16 мм х 40 мм, 18 мм х 40 мм, 10 мм х 80 мм, 11 мм х 80 мм, 12 мм х 80 мм, 13 мм х 80 мм, 14 мм х 80 мм, 16 мм х 80 мм, 18 мм х 80 мм, 10 мм х 120 мм, 11 мм х 120 мм, 12 мм х 120 мм, 13 мм х 120 мм, 14 мм х 120 мм, 16 мм х 120 мм, 18 мм х 120 мм – от 1 до 2 шт. (при необходимости);
- Ножка изогнутая бесцементной фиксации XB(F)Q VI GB(JB) T, размер: 10 мм х 80 мм, 11 мм х 80 мм, 12 мм х 80 мм, 13 мм х 80 мм, 14 мм х 80 мм, 16 мм х 80 мм, 18 мм х 80 мм, 10 мм х 120 мм, 11 мм х 120 мм, 12 мм х 120 мм, 13 мм х 120 мм, 14 мм х 120 мм, 16 мм х 120 мм, 18 мм х 120 мм, 10 мм х 160 мм, 11 мм х 160 мм, 12 мм х 160 мм, 13 мм х 160 мм, 14 мм х 160 мм, 16 мм х 160 мм, 18 мм х 160 мм – от 1 до 2 шт. (при необходимости);
- Ножка изогнутая бесцементной фиксации XB(F)Q VII GB(JB) T, размер: 10 мм х 80 мм, 11 мм х 80 мм, 12 мм х 80 мм, 13 мм х 80 мм, 14 мм х 80 мм, 16 мм х 80 мм, 18 мм х 80 мм, 10 мм х 120 мм, 11 мм х 120 мм, 12 мм х 120 мм, 13 мм х 120 мм, 14 мм х 120 мм, 16 мм х 120 мм, 18 мм х 120 мм, 10 мм х 160 мм, 11 мм х 160 мм, 12 мм х 160 мм, 13 мм х 160 мм, 14 мм х 160 мм, 16 мм х 160 мм, 18 мм х 160 мм – от 1 до 2 шт. (при необходимости);
- Аугмент большеберцовый XB(F)Q V JC(L) T левый, размер #3, толщина: 5 мм, 10 мм, 15 мм – 1 шт. (при необходимости);
- Аугмент большеберцовый XB(F)Q V JC(R) T правый, размер #3, толщина: 5 мм, 10 мм, 15 мм – 1 шт. (при необходимости);
- Конус большеберцовый XB(F)Q VII JC T размер: #1, #2, #3, #4, толщина: 20 мм – 1 шт. (при необходимости);
- Аугмент бедренный дистальный XB(F)Q I GC(R) T XSM правый, толщина: 5 мм, 10 мм, 15 мм – 1 шт. (при необходимости);
- Аугмент бедренный дистальный XB(F)Q II GC(R) T XSM правый, толщина: 5 мм, 10 мм, 15 мм – 1 шт. (при необходимости);
- Аугмент бедренный задний универсальный XB(F)Q III GC T XSM толщина: 5 мм, 10 мм – от 1 до 2 шт. (при необходимости);
- Надколенник XFQ I BIS PE, размер: 28 мм х 8 мм, 30 мм х 9 мм, 34 мм х 9 мм – 1 шт. (при необходимости);
- Инструкция по применению – 1 шт.;
1969. Набор эндопротеза коленного сустава тотального RSK модель 457, в составе:
- Компонент бедренный XFQ IV GK(L) C левый, размер #6– 1 шт.;
- Вкладыш большеберцовый XFQ IV PD PE, размер #4, толщина: 10 мм – 1 шт.;
- Компонент большеберцовый XB(F)Q IV JP C, размер #4 – 1 шт.;
- Ножка прямая бесцементной фиксации XB(F)Q III GB(JB) T, размер: 10 мм х 40 мм, 11 мм х 40 мм, 12 мм х 40 мм, 13 мм х 40 мм, 14 мм х 40 мм, 16 мм х 40 мм, 18 мм х 40 мм, 10 мм х 80 мм, 11 мм х 80 мм, 12 мм х 80 мм, 13 мм х 80 мм, 14 мм х 80 мм, 16 мм х 80 мм, 18 мм х 80 мм, 10 мм х 120 мм, 11 мм х 120 мм, 12 мм х 120 мм, 13 мм х 120 мм, 14 мм х 120 мм, 16 мм х 120 мм, 18 мм х 120 мм – от 1 до 2 шт. (при необходимости);

- Ножка изогнутая бесцементной фиксации XB(F)Q VI GB(JB) T, размер: 10 мм х 80 мм, 11 мм х 80 мм, 12 мм х 80 мм, 13 мм х 80 мм, 14 мм х 80 мм, 16 мм х 80 мм, 18 мм х 80 мм, 10 мм х 120 мм, 11 мм х 120 мм, 12 мм х 120 мм, 13 мм х 120 мм, 14 мм х 120 мм, 16 мм х 120 мм, 18 мм х 120 мм, 10 мм х 160 мм, 11 мм х 160 мм, 12 мм х 160 мм, 13 мм х 160 мм, 14 мм х 160 мм, 16 мм х 160 мм, 18 мм х 160 мм – от 1 до 2 шт. (при необходимости);
- Ножка изогнутая бесцементной фиксации XB(F)Q VII GB(JB) T, размер: 10 мм х 80 мм, 11 мм х 80 мм, 12 мм х 80 мм, 13 мм х 80 мм, 14 мм х 80 мм, 16 мм х 80 мм, 18 мм х 80 мм, 10 мм х 120 мм, 11 мм х 120 мм, 12 мм х 120 мм, 13 мм х 120 мм, 14 мм х 120 мм, 16 мм х 120 мм, 18 мм х 120 мм, 10 мм х 160 мм, 11 мм х 160 мм, 12 мм х 160 мм, 13 мм х 160 мм, 14 мм х 160 мм, 16 мм х 160 мм, 18 мм х 160 мм – от 1 до 2 шт. (при необходимости);
- Аугмент большеберцовый XB(F)Q V JC(L) T левый, размер #4, толщина: 5 мм, 10 мм, 15 мм – 1 шт. (при необходимости);
- Аугмент большеберцовый XB(F)Q V JC(R) T правый, размер #4, толщина: 5 мм, 10 мм, 15 мм – 1 шт. (при необходимости);
- Конус большеберцовый XB(F)Q VII JC T размер: #1, #2, #3, #4, толщина: 20 мм – 1 шт. (при необходимости);
- Аугмент бедренный дистальный XB(F)Q I GC(L) T XSM левый, толщина: 5 мм, 10 мм, 15 мм – 1 шт. (при необходимости);
- Аугмент бедренный дистальный XB(F)Q II GC(L) T XSM левый, толщина: 5 мм, 10 мм, 15 мм – 1 шт. (при необходимости);
- Аугмент бедренный задний универсальный XB(F)Q III GC T XSM толщина: 5 мм, 10 мм – от 1 до 2 шт. (при необходимости);
- Надколенник XFQ I BIS PE, размер: 28 мм х 8 мм, 30 мм х 9 мм, 34 мм х 9 мм – 1 шт. (при необходимости);
- Инструкция по применению – 1 шт.;
1970. Набор эндопротеза коленного сустава тотального RSK модель 458, в составе:
- Компонент бедренный XFQ IV GK(R) C правый, размер #6 – 1 шт.;
- Вкладыш большеберцовый XFQ IV PD PE, размер #4, толщина: 10 мм – 1 шт.;
- Компонент большеберцовый XB(F)Q IV JP C, размер #4 – 1 шт.;
- Ножка прямая бесцементной фиксации XB(F)Q III GB(JB) T, размер: 10 мм х 40 мм, 11 мм х 40 мм, 12 мм х 40 мм, 13 мм х 40 мм, 14 мм х 40 мм, 16 мм х 40 мм, 18 мм х 40 мм, 10 мм х 80 мм, 11 мм х 80 мм, 12 мм х 80 мм, 13 мм х 80 мм, 14 мм х 80 мм, 16 мм х 80 мм, 18 мм х 80 мм, 10 мм х 120 мм, 11 мм х 120 мм, 12 мм х 120 мм, 13 мм х 120 мм, 14 мм х 120 мм, 16 мм х 120 мм, 18 мм х 120 мм – от 1 до 2 шт. (при необходимости);
- Ножка изогнутая бесцементной фиксации XB(F)Q VI GB(JB) T, размер: 10 мм х 80 мм, 11 мм х 80 мм, 12 мм х 80 мм, 13 мм х 80 мм, 14 мм х 80 мм, 16 мм х 80 мм, 18 мм х 80 мм, 10 мм х 120 мм, 11 мм х 120 мм, 12 мм х 120 мм, 13 мм х 120 мм, 14 мм х 120 мм, 16 мм х 120 мм, 18 мм х 120 мм, 10 мм х 160 мм, 11 мм х 160 мм, 12 мм х 160 мм, 13 мм х 160 мм, 14 мм х 160 мм, 16 мм х 160 мм, 18 мм х 160 мм – от 1 до 2 шт. (при необходимости);
- Ножка изогнутая бесцементной фиксации XB(F)Q VII GB(JB) T, размер: 10 мм х 80 мм, 11 мм х 80 мм, 12 мм х 80 мм, 13 мм х 80 мм, 14 мм х 80 мм, 16 мм х 80 мм, 18 мм х 80 мм, 10 мм х 120 мм, 11 мм х 120 мм, 12 мм х 120 мм, 13 мм х 120 мм, 14 мм х 120 мм, 16 мм х 120 мм, 18 мм х 120 мм, 10 мм х 160 мм, 11 мм х 160 мм, 12 мм х 160 мм, 13 мм х 160 мм, 14 мм х 160 мм, 16 мм х 160 мм, 18 мм х 160 мм – от 1 до 2 шт. (при необходимости);
- Аугмент большеберцовый XB(F)Q V JC(L) T левый, размер #4, толщина: 5 мм, 10 мм, 15 мм – 1 шт. (при необходимости);
- Аугмент большеберцовый XB(F)Q V JC(R) T правый, размер #4, толщина: 5 мм, 10 мм, 15 мм – 1 шт. (при необходимости);
- Конус большеберцовый XB(F)Q VII JC T размер: #1, #2, #3, #4, толщина: 20 мм – 1 шт. (при необходимости);
- Аугмент бедренный дистальный XB(F)Q I GC(R) T XSM правый, толщина: 5 мм, 10 мм, 15 мм – 1 шт. (при необходимости);
- Аугмент бедренный дистальный XB(F)Q II GC(R) T XSM правый, толщина: 5 мм, 10 мм, 15 мм – 1 шт. (при необходимости);
- Аугмент бедренный задний универсальный XB(F)Q III GC T XSM толщина: 5 мм, 10 мм – от 1 до 2 шт. (при необходимости);
- Надколенник XFQ I BIS PE, размер: 28 мм х 8 мм, 30 мм х 9 мм, 34 мм х 9 мм – 1 шт. (при необходимости);
- Инструкция по применению – 1 шт.;
1971. Набор эндопротеза коленного сустава тотального RSK модель 459, в составе:
- Компонент бедренный XFQ IV GK(L) C левый, размер #6– 1 шт.;
- Вкладыш большеберцовый XFQ IV PD PE, размер #4, толщина: 12 мм – 1 шт.;

- Компонент большеберцовый XB(F)Q IV JP C, размер #4 – 1 шт.;
- Ножка прямая бесцементной фиксации XB(F)Q III GB(JB) T, размер: 10 мм x 40 мм, 11 мм x 40 мм, 12 мм x 40 мм, 13 мм x 40 мм, 14 мм x 40 мм, 16 мм x 40 мм, 18 мм x 40 мм, 10 мм x 80 мм, 11 мм x 80 мм, 12 мм x 80 мм, 13 мм x 80 мм, 14 мм x 80 мм, 16 мм x 80 мм, 18 мм x 80 мм, 10 мм x 120 мм, 11 мм x 120 мм, 12 мм x 120 мм, 13 мм x 120 мм, 14 мм x 120 мм, 16 мм x 120 мм, 18 мм x 120 мм – от 1 до 2 шт. (при необходимости);
- Ножка изогнутая бесцементной фиксации XB(F)Q VI GB(JB) T, размер: 10 мм x 80 мм, 11 мм x 80 мм, 12 мм x 80 мм, 13 мм x 80 мм, 14 мм x 80 мм, 16 мм x 80 мм, 18 мм x 80 мм, 10 мм x 120 мм, 11 мм x 120 мм, 12 мм x 120 мм, 13 мм x 120 мм, 14 мм x 120 мм, 16 мм x 120 мм, 18 мм x 120 мм, 10 мм x 160 мм, 11 мм x 160 мм, 12 мм x 160 мм, 13 мм x 160 мм, 14 мм x 160 мм, 16 мм x 160 мм, 18 мм x 160 мм – от 1 до 2 шт. (при необходимости);
- Ножка изогнутая бесцементной фиксации XB(F)Q VII GB(JB) T, размер: 10 мм x 80 мм, 11 мм x 80 мм, 12 мм x 80 мм, 13 мм x 80 мм, 14 мм x 80 мм, 16 мм x 80 мм, 18 мм x 80 мм, 10 мм x 120 мм, 11 мм x 120 мм, 12 мм x 120 мм, 13 мм x 120 мм, 14 мм x 120 мм, 16 мм x 120 мм, 18 мм x 120 мм, 10 мм x 160 мм, 11 мм x 160 мм, 12 мм x 160 мм, 13 мм x 160 мм, 14 мм x 160 мм, 16 мм x 160 мм, 18 мм x 160 мм – от 1 до 2 шт. (при необходимости);
- Аугмент большеберцовый XB(F)Q V JC(L) T левый, размер #4, толщина: 5 мм, 10 мм, 15 мм – 1 шт. (при необходимости);
- Аугмент большеберцовый XB(F)Q V JC(R) T правый, размер #4, толщина: 5 мм, 10 мм, 15 мм – 1 шт. (при необходимости);
- Конус большеберцовый XB(F)Q VII JC T размер: #1, #2, #3, #4, толщина: 20 мм – 1 шт. (при необходимости);
- Аугмент бедренный дистальный XB(F)Q I GC(L) T XSM левый, толщина: 5 мм, 10 мм, 15 мм – 1 шт. (при необходимости);
- Аугмент бедренный дистальный XB(F)Q II GC(L) T XSM левый, толщина: 5 мм, 10 мм, 15 мм – 1 шт. (при необходимости);
- Аугмент бедренный задний универсальный XB(F)Q III GC T XSM толщина: 5 мм, 10 мм – от 1 до 2 шт. (при необходимости);
- Надколенник XFQ I BIS PE, размер: 28 мм x 8 мм, 30 мм x 9 мм, 34 мм x 9 мм – 1 шт. (при необходимости);
- Инструкция по применению – 1 шт.;

1972. Набор эндопротеза коленного сустава тотального RSK модель 460, в составе:
- Компонент бедренный XFQ IV GK(R) C правый, размер #6 – 1 шт.;
- Вкладыш большеберцовый XFQ IV PD PE, размер #4, толщина: 12 мм – 1 шт.;
- Компонент большеберцовый XB(F)Q IV JP C, размер #4 – 1 шт.;
- Ножка прямая бесцементной фиксации XB(F)Q III GB(JB) T, размер: 10 мм x 40 мм, 11 мм x 40 мм, 12 мм x 40 мм, 13 мм x 40 мм, 14 мм x 40 мм, 16 мм x 40 мм, 18 мм x 40 мм, 10 мм x 80 мм, 11 мм x 80 мм, 12 мм x 80 мм, 13 мм x 80 мм, 14 мм x 80 мм, 16 мм x 80 мм, 18 мм x 80 мм, 10 мм x 120 мм, 11 мм x 120 мм, 12 мм x 120 мм, 13 мм x 120 мм, 14 мм x 120 мм, 16 мм x 120 мм, 18 мм x 120 мм – от 1 до 2 шт. (при необходимости);
- Ножка изогнутая бесцементной фиксации XB(F)Q VI GB(JB) T, размер: 10 мм x 80 мм, 11 мм x 80 мм, 12 мм x 80 мм, 13 мм x 80 мм, 14 мм x 80 мм, 16 мм x 80 мм, 18 мм x 80 мм, 10 мм x 120 мм, 11 мм x 120 мм, 12 мм x 120 мм, 13 мм x 120 мм, 14 мм x 120 мм, 16 мм x 120 мм, 18 мм x 120 мм, 10 мм x 160 мм, 11 мм x 160 мм, 12 мм x 160 мм, 13 мм x 160 мм, 14 мм x 160 мм, 16 мм x 160 мм, 18 мм x 160 мм – от 1 до 2 шт. (при необходимости);
- Ножка изогнутая бесцементной фиксации XB(F)Q VII GB(JB) T, размер: 10 мм x 80 мм, 11 мм x 80 мм, 12 мм x 80 мм, 13 мм x 80 мм, 14 мм x 80 мм, 16 мм x 80 мм, 18 мм x 80 мм, 10 мм x 120 мм, 11 мм x 120 мм, 12 мм x 120 мм, 13 мм x 120 мм, 14 мм x 120 мм, 16 мм x 120 мм, 18 мм x 120 мм, 10 мм x 160 мм, 11 мм x 160 мм, 12 мм x 160 мм, 13 мм x 160 мм, 14 мм x 160 мм, 16 мм x 160 мм, 18 мм x 160 мм – от 1 до 2 шт. (при необходимости);
- Аугмент большеберцовый XB(F)Q V JC(L) T левый, размер #4, толщина: 5 мм, 10 мм, 15 мм – 1 шт. (при необходимости);
- Аугмент большеберцовый XB(F)Q V JC(R) T правый, размер #4, толщина: 5 мм, 10 мм, 15 мм – 1 шт. (при необходимости);
- Конус большеберцовый XB(F)Q VII JC T размер: #1, #2, #3, #4, толщина: 20 мм – 1 шт. (при необходимости);
- Аугмент бедренный дистальный XB(F)Q I GC(R) T XSM правый, толщина: 5 мм, 10 мм, 15 мм – 1 шт. (при необходимости);
- Аугмент бедренный дистальный XB(F)Q II GC(R) T XSM правый, толщина: 5 мм, 10 мм, 15 мм – 1 шт. (при необходимости);
- Аугмент бедренный задний универсальный XB(F)Q III GC T XSM толщина: 5 мм, 10 мм – от 1 до 2 шт. (при необходимости);

- Надколенник XFQ I BIS PE, размер: 28 мм х 8 мм, 30 мм х 9 мм, 34 мм х 9 мм – 1 шт. (при необходимости);
- Инструкция по применению – 1 шт.;
1973. Набор эндопротеза коленного сустава тотального RSK модель 461, в составе:
- Компонент бедренный XFQ IV GK(L) C левый, размер #6– 1 шт.;
- Вкладыш большеберцовый XFQ IV PD PE, размер #4, толщина: 14 мм – 1 шт.;
- Компонент большеберцовый XB(F)Q IV JP C, размер #4 – 1 шт.;
- Ножка прямая бесцементной фиксации XB(F)Q III GB(JB) T, размер: 10 мм х 40 мм, 11 мм х 40 мм, 12 мм х 40 мм, 13 мм х 40 мм, 14 мм х 40 мм, 16 мм х 40 мм, 18 мм х 40 мм, 10 мм х 80 мм, 11 мм х 80 мм, 12 мм х 80 мм, 13 мм х 80 мм, 14 мм х 80 мм, 16 мм х 80 мм, 18 мм х 80 мм, 10 мм х 120 мм, 11 мм х 120 мм, 12 мм х 120 мм, 13 мм х 120 мм, 14 мм х 120 мм, 16 мм х 120 мм, 18 мм х 120 мм – от 1 до 2 шт. (при необходимости);
- Ножка изогнутая бесцементной фиксации XB(F)Q VI GB(JB) T, размер: 10 мм х 80 мм, 11 мм х 80 мм, 12 мм х 80 мм, 13 мм х 80 мм, 14 мм х 80 мм, 16 мм х 80 мм, 18 мм х 80 мм, 10 мм х 120 мм, 11 мм х 120 мм, 12 мм х 120 мм, 13 мм х 120 мм, 14 мм х 120 мм, 16 мм х 120 мм, 18 мм х 120 мм, 10 мм х 160 мм, 11 мм х 160 мм, 12 мм х 160 мм, 13 мм х 160 мм, 14 мм х 160 мм, 16 мм х 160 мм, 18 мм х 160 мм – от 1 до 2 шт. (при необходимости);
- Ножка изогнутая бесцементной фиксации XB(F)Q VII GB(JB) T, размер: 10 мм х 80 мм, 11 мм х 80 мм, 12 мм х 80 мм, 13 мм х 80 мм, 14 мм х 80 мм, 16 мм х 80 мм, 18 мм х 80 мм, 10 мм х 120 мм, 11 мм х 120 мм, 12 мм х 120 мм, 13 мм х 120 мм, 14 мм х 120 мм, 16 мм х 120 мм, 18 мм х 120 мм, 10 мм х 160 мм, 11 мм х 160 мм, 12 мм х 160 мм, 13 мм х 160 мм, 14 мм х 160 мм, 16 мм х 160 мм, 18 мм х 160 мм – от 1 до 2 шт. (при необходимости);
- Аугмент большеберцовый XB(F)Q V JC(L) T левый, размер #4, толщина: 5 мм, 10 мм, 15 мм – 1 шт. (при необходимости);
- Аугмент большеберцовый XB(F)Q V JC(R) T правый, размер #4, толщина: 5 мм, 10 мм, 15 мм – 1 шт. (при необходимости);
- Конус большеберцовый XB(F)Q VII JC T размер: #1, #2, #3, #4, толщина: 20 мм – 1 шт. (при необходимости);
- Аугмент бедренный дистальный XB(F)Q I GC(L) T XSM левый, толщина: 5 мм, 10 мм, 15 мм – 1 шт. (при необходимости);
- Аугмент бедренный дистальный XB(F)Q II GC(L) T XSM левый, толщина: 5 мм, 10 мм, 15 мм – 1 шт. (при необходимости);
- Аугмент бедренный задний универсальный XB(F)Q III GC T XSM толщина: 5 мм, 10 мм – от 1 до 2 шт. (при необходимости);
- Надколенник XFQ I BIS PE, размер: 28 мм х 8 мм, 30 мм х 9 мм, 34 мм х 9 мм – 1 шт. (при необходимости);
- Инструкция по применению – 1 шт.;
1974. Набор эндопротеза коленного сустава тотального RSK модель 462, в составе:
- Компонент бедренный XFQ IV GK(R) C правый, размер #6 – 1 шт.;
- Вкладыш большеберцовый XFQ IV PD PE, размер #4, толщина: 14 мм – 1 шт.;
- Компонент большеберцовый XB(F)Q IV JP C, размер #4 – 1 шт.;
- Ножка прямая бесцементной фиксации XB(F)Q III GB(JB) T, размер: 10 мм х 40 мм, 11 мм х 40 мм, 12 мм х 40 мм, 13 мм х 40 мм, 14 мм х 40 мм, 16 мм х 40 мм, 18 мм х 40 мм, 10 мм х 80 мм, 11 мм х 80 мм, 12 мм х 80 мм, 13 мм х 80 мм, 14 мм х 80 мм, 16 мм х 80 мм, 18 мм х 80 мм, 10 мм х 120 мм, 11 мм х 120 мм, 12 мм х 120 мм, 13 мм х 120 мм, 14 мм х 120 мм, 16 мм х 120 мм, 18 мм х 120 мм – от 1 до 2 шт. (при необходимости);
- Ножка изогнутая бесцементной фиксации XB(F)Q VI GB(JB) T, размер: 10 мм х 80 мм, 11 мм х 80 мм, 12 мм х 80 мм, 13 мм х 80 мм, 14 мм х 80 мм, 16 мм х 80 мм, 18 мм х 80 мм, 10 мм х 120 мм, 11 мм х 120 мм, 12 мм х 120 мм, 13 мм х 120 мм, 14 мм х 120 мм, 16 мм х 120 мм, 18 мм х 120 мм, 10 мм х 160 мм, 11 мм х 160 мм, 12 мм х 160 мм, 13 мм х 160 мм, 14 мм х 160 мм, 16 мм х 160 мм, 18 мм х 160 мм – от 1 до 2 шт. (при необходимости);
- Ножка изогнутая бесцементной фиксации XB(F)Q VII GB(JB) T, размер: 10 мм х 80 мм, 11 мм х 80 мм, 12 мм х 80 мм, 13 мм х 80 мм, 14 мм х 80 мм, 16 мм х 80 мм, 18 мм х 80 мм, 10 мм х 120 мм, 11 мм х 120 мм, 12 мм х 120 мм, 13 мм х 120 мм, 14 мм х 120 мм, 16 мм х 120 мм, 18 мм х 120 мм, 10 мм х 160 мм, 11 мм х 160 мм, 12 мм х 160 мм, 13 мм х 160 мм, 14 мм х 160 мм, 16 мм х 160 мм, 18 мм х 160 мм – от 1 до 2 шт. (при необходимости);
- Аугмент большеберцовый XB(F)Q V JC(L) T левый, размер #4, толщина: 5 мм, 10 мм, 15 мм – 1 шт. (при необходимости);
- Аугмент большеберцовый XB(F)Q V JC(R) T правый, размер #4, толщина: 5 мм, 10 мм, 15 мм – 1 шт. (при необходимости);
- Конус большеберцовый XB(F)Q VII JC T размер: #1, #2, #3, #4, толщина: 20 мм – 1 шт. (при необходимости);

- Аугмент бедренный дистальный XB(F)Q I GC(R) T XSM правый, толщина: 5 мм, 10 мм, 15 мм – 1 шт. (при необходимости);
- Аугмент бедренный дистальный XB(F)Q II GC(R) T XSM правый, толщина: 5 мм, 10 мм, 15 мм – 1 шт. (при необходимости);
- Аугмент бедренный задний универсальный XB(F)Q III GC T XSM толщина: 5 мм, 10 мм – от 1 до 2 шт. (при необходимости);
- Надколенник XFQ I BIS PE, размер: 28 мм х 8 мм, 30 мм х 9 мм, 34 мм х 9 мм – 1 шт. (при необходимости);
- Инструкция по применению – 1 шт.;

1975. Набор эндопротеза коленного сустава тотального RSK модель 463, в составе:
- Компонент бедренный XFQ IV GK(L) C левый, размер #6– 1 шт.;
- Вкладыш большеберцовый XFQ IV PD PE, размер #4, толщина: 16 мм – 1 шт.;
- Компонент большеберцовый XB(F)Q IV JP C, размер #4 – 1 шт.;
- Ножка прямая бесцементной фиксации XB(F)Q III GB(JB) T, размер: 10 мм х 40 мм, 11 мм х 40 мм, 12 мм х 40 мм, 13 мм х 40 мм, 14 мм х 40 мм, 16 мм х 40 мм, 18 мм х 40 мм, 10 мм х 80 мм, 11 мм х 80 мм, 12 мм х 80 мм, 13 мм х 80 мм, 14 мм х 80 мм, 16 мм х 80 мм, 18 мм х 80 мм, 10 мм х 120 мм, 11 мм х 120 мм, 12 мм х 120 мм, 13 мм х 120 мм, 14 мм х 120 мм, 16 мм х 120 мм, 18 мм х 120 мм – от 1 до 2 шт. (при необходимости);
- Ножка изогнутая бесцементной фиксации XB(F)Q VI GB(JB) T, размер: 10 мм х 80 мм, 11 мм х 80 мм, 12 мм х 80 мм, 13 мм х 80 мм, 14 мм х 80 мм, 16 мм х 80 мм, 18 мм х 80 мм, 10 мм х 120 мм, 11 мм х 120 мм, 12 мм х 120 мм, 13 мм х 120 мм, 14 мм х 120 мм, 16 мм х 120 мм, 18 мм х 120 мм, 10 мм х 160 мм, 11 мм х 160 мм, 12 мм х 160 мм, 13 мм х 160 мм, 14 мм х 160 мм, 16 мм х 160 мм, 18 мм х 160 мм – от 1 до 2 шт. (при необходимости);
- Ножка изогнутая бесцементной фиксации XB(F)Q VII GB(JB) T, размер: 10 мм х 80 мм, 11 мм х 80 мм, 12 мм х 80 мм, 13 мм х 80 мм, 14 мм х 80 мм, 16 мм х 80 мм, 18 мм х 80 мм, 10 мм х 120 мм, 11 мм х 120 мм, 12 мм х 120 мм, 13 мм х 120 мм, 14 мм х 120 мм, 16 мм х 120 мм, 18 мм х 120 мм, 10 мм х 160 мм, 11 мм х 160 мм, 12 мм х 160 мм, 13 мм х 160 мм, 14 мм х 160 мм, 16 мм х 160 мм, 18 мм х 160 мм – от 1 до 2 шт. (при необходимости);
- Аугмент большеберцовый XB(F)Q V JC(L) T левый, размер #4, толщина: 5 мм, 10 мм, 15 мм – 1 шт. (при необходимости);
- Аугмент большеберцовый XB(F)Q V JC(R) T правый, размер #4, толщина: 5 мм, 10 мм, 15 мм – 1 шт. (при необходимости);
- Конус большеберцовый XB(F)Q VII JC T размер: #1, #2, #3, #4, толщина: 20 мм – 1 шт. (при необходимости);
- Аугмент бедренный дистальный XB(F)Q I GC(L) T XSM левый, толщина: 5 мм, 10 мм, 15 мм – 1 шт. (при необходимости);
- Аугмент бедренный дистальный XB(F)Q II GC(L) T XSM левый, толщина: 5 мм, 10 мм, 15 мм – 1 шт. (при необходимости);
- Аугмент бедренный задний универсальный XB(F)Q III GC T XSM толщина: 5 мм, 10 мм – от 1 до 2 шт. (при необходимости);
- Надколенник XFQ I BIS PE, размер: 28 мм х 8 мм, 30 мм х 9 мм, 34 мм х 9 мм – 1 шт. (при необходимости);
- Инструкция по применению – 1 шт.;

1976. Набор эндопротеза коленного сустава тотального RSK модель 464, в составе:
- Компонент бедренный XFQ IV GK(R) C правый, размер #6 – 1 шт.;
- Вкладыш большеберцовый XFQ IV PD PE, размер #4, толщина: 16 мм – 1 шт.;
- Компонент большеберцовый XB(F)Q IV JP C, размер #4 – 1 шт.;
- Ножка прямая бесцементной фиксации XB(F)Q III GB(JB) T, размер: 10 мм х 40 мм, 11 мм х 40 мм, 12 мм х 40 мм, 13 мм х 40 мм, 14 мм х 40 мм, 16 мм х 40 мм, 18 мм х 40 мм, 10 мм х 80 мм, 11 мм х 80 мм, 12 мм х 80 мм, 13 мм х 80 мм, 14 мм х 80 мм, 16 мм х 80 мм, 18 мм х 80 мм, 10 мм х 120 мм, 11 мм х 120 мм, 12 мм х 120 мм, 13 мм х 120 мм, 14 мм х 120 мм, 16 мм х 120 мм, 18 мм х 120 мм – от 1 до 2 шт. (при необходимости);
- Ножка изогнутая бесцементной фиксации XB(F)Q VI GB(JB) T, размер: 10 мм х 80 мм, 11 мм х 80 мм, 12 мм х 80 мм, 13 мм х 80 мм, 14 мм х 80 мм, 16 мм х 80 мм, 18 мм х 80 мм, 10 мм х 120 мм, 11 мм х 120 мм, 12 мм х 120 мм, 13 мм х 120 мм, 14 мм х 120 мм, 16 мм х 120 мм, 18 мм х 120 мм, 10 мм х 160 мм, 11 мм х 160 мм, 12 мм х 160 мм, 13 мм х 160 мм, 14 мм х 160 мм, 16 мм х 160 мм, 18 мм х 160 мм – от 1 до 2 шт. (при необходимости);
- Ножка изогнутая бесцементной фиксации XB(F)Q VII GB(JB) T, размер: 10 мм х 80 мм, 11 мм х 80 мм, 12 мм х 80 мм, 13 мм х 80 мм, 14 мм х 80 мм, 16 мм х 80 мм, 18 мм х 80 мм, 10 мм х 120 мм, 11 мм х 120 мм, 12 мм х 120 мм, 13 мм х 120 мм, 14 мм х 120 мм, 16 мм х 120 мм, 18 мм х 120 мм, 10 мм х 160 мм, 11 мм х 160 мм, 12 мм х 160 мм, 13 мм х 160 мм, 14 мм х 160 мм, 16 мм х 160 мм, 18 мм х 160 мм – от 1 до 2 шт. (при необходимости);

- Аугмент большеберцовый XB(F)Q V JC(L) T левый, размер #4, толщина: 5 мм, 10 мм, 15 мм – 1 шт. (при необходимости);
- Аугмент большеберцовый XB(F)Q V JC(R) T правый, размер #4, толщина: 5 мм, 10 мм, 15 мм – 1 шт. (при необходимости);
- Конус большеберцовый XB(F)Q VII JC T размер: #1, #2, #3, #4, толщина: 20 мм – 1 шт. (при необходимости);
- Аугмент бедренный дистальный XB(F)Q I GC(R) T XSM правый, толщина: 5 мм, 10 мм, 15 мм – 1 шт. (при необходимости);
- Аугмент бедренный дистальный XB(F)Q II GC(R) T XSM правый, толщина: 5 мм, 10 мм, 15 мм – 1 шт. (при необходимости);
- Аугмент бедренный задний универсальный XB(F)Q III GC T XSM толщина: 5 мм, 10 мм – от 1 до 2 шт. (при необходимости);
- Надколенник XFQ I BIS PE, размер: 28 мм x 8 мм, 30 мм x 9 мм, 34 мм x 9 мм – 1 шт. (при необходимости);
- Инструкция по применению – 1 шт.;
1977. Набор эндопротеза коленного сустава тотального RSK модель 465, в составе:
- Компонент бедренный XFQ IV GK(L) C левый, размер #6– 1 шт.;
- Вкладыш большеберцовый XFQ IV PD PE, размер #4, толщина: 18 мм – 1 шт.;
- Компонент большеберцовый XB(F)Q IV JP C, размер #4 – 1 шт.;
- Ножка прямая бесцементной фиксации XB(F)Q III GB(JB) T, размер: 10 мм x 40 мм, 11 мм x 40 мм, 12 мм x 40 мм, 13 мм x 40 мм, 14 мм x 40 мм, 16 мм x 40 мм, 18 мм x 40 мм, 10 мм x 80 мм, 11 мм x 80 мм, 12 мм x 80 мм, 13 мм x 80 мм, 14 мм x 80 мм, 16 мм x 80 мм, 18 мм x 80 мм, 10 мм x 120 мм, 11 мм x 120 мм, 12 мм x 120 мм, 13 мм x 120 мм, 14 мм x 120 мм, 16 мм x 120 мм, 18 мм x 120 мм – от 1 до 2 шт. (при необходимости);
- Ножка изогнутая бесцементной фиксации XB(F)Q VI GB(JB) T, размер: 10 мм x 80 мм, 11 мм x 80 мм, 12 мм x 80 мм, 13 мм x 80 мм, 14 мм x 80 мм, 16 мм x 80 мм, 18 мм x 80 мм, 10 мм x 120 мм, 11 мм x 120 мм, 12 мм x 120 мм, 13 мм x 120 мм, 14 мм x 120 мм, 16 мм x 120 мм, 18 мм x 120 мм, 10 мм x 160 мм, 11 мм x 160 мм, 12 мм x 160 мм, 13 мм x 160 мм, 14 мм x 160 мм, 16 мм x 160 мм, 18 мм x 160 мм – от 1 до 2 шт. (при необходимости);
- Ножка изогнутая бесцементной фиксации XB(F)Q VII GB(JB) T, размер: 10 мм x 80 мм, 11 мм x 80 мм, 12 мм x 80 мм, 13 мм x 80 мм, 14 мм x 80 мм, 16 мм x 80 мм, 18 мм x 80 мм, 10 мм x 120 мм, 11 мм x 120 мм, 12 мм x 120 мм, 13 мм x 120 мм, 14 мм x 120 мм, 16 мм x 120 мм, 18 мм x 120 мм, 10 мм x 160 мм, 11 мм x 160 мм, 12 мм x 160 мм, 13 мм x 160 мм, 14 мм x 160 мм, 16 мм x 160 мм, 18 мм x 160 мм – от 1 до 2 шт. (при необходимости);
- Аугмент большеберцовый XB(F)Q V JC(L) T левый, размер #4, толщина: 5 мм, 10 мм, 15 мм – 1 шт. (при необходимости);
- Аугмент большеберцовый XB(F)Q V JC(R) T правый, размер #4, толщина: 5 мм, 10 мм, 15 мм – 1 шт. (при необходимости);
- Конус большеберцовый XB(F)Q VII JC T размер: #1, #2, #3, #4, толщина: 20 мм – 1 шт. (при необходимости);
- Аугмент бедренный дистальный XB(F)Q I GC(L) T XSM левый, толщина: 5 мм, 10 мм, 15 мм – 1 шт. (при необходимости);
- Аугмент бедренный дистальный XB(F)Q II GC(L) T XSM левый, толщина: 5 мм, 10 мм, 15 мм – 1 шт. (при необходимости);
- Аугмент бедренный задний универсальный XB(F)Q III GC T XSM толщина: 5 мм, 10 мм – от 1 до 2 шт. (при необходимости);
- Надколенник XFQ I BIS PE, размер: 28 мм x 8 мм, 30 мм x 9 мм, 34 мм x 9 мм – 1 шт. (при необходимости);
- Инструкция по применению – 1 шт.;
1978. Набор эндопротеза коленного сустава тотального RSK модель 466, в составе:
- Компонент бедренный XFQ IV GK(R) C правый, размер #6 – 1 шт.;
- Вкладыш большеберцовый XFQ IV PD PE, размер #4, толщина: 18 мм – 1 шт.;
- Компонент большеберцовый XB(F)Q IV JP C, размер #4 – 1 шт.;
- Ножка прямая бесцементной фиксации XB(F)Q III GB(JB) T, размер: 10 мм x 40 мм, 11 мм x 40 мм, 12 мм x 40 мм, 13 мм x 40 мм, 14 мм x 40 мм, 16 мм x 40 мм, 18 мм x 40 мм, 10 мм x 80 мм, 11 мм x 80 мм, 12 мм x 80 мм, 13 мм x 80 мм, 14 мм x 80 мм, 16 мм x 80 мм, 18 мм x 80 мм, 10 мм x 120 мм, 11 мм x 120 мм, 12 мм x 120 мм, 13 мм x 120 мм, 14 мм x 120 мм, 16 мм x 120 мм, 18 мм x 120 мм – от 1 до 2 шт. (при необходимости);
- Ножка изогнутая бесцементной фиксации XB(F)Q VI GB(JB) T, размер: 10 мм x 80 мм, 11 мм x 80 мм, 12 мм x 80 мм, 13 мм x 80 мм, 14 мм x 80 мм, 16 мм x 80 мм, 18 мм x 80 мм, 10 мм x 120 мм, 11 мм x 120 мм, 12 мм x 120

мм, 13 мм х 120 мм, 14 мм х 120 мм, 16 мм х 120 мм, 18 мм х 120 мм, 10 мм х 160 мм, 11 мм х 160 мм, 12 мм х 160 мм, 13 мм х 160 мм, 14 мм х 160 мм, 16 мм х 160 мм, 18 мм х 160 мм – от 1 до 2 шт. (при необходимости);
- Ножка изогнутая бесцементной фиксации XB(F)Q VII GB(JB) T, размер: 10 мм х 80 мм, 11 мм х 80 мм, 12 мм х 80 мм, 13 мм х 80 мм, 14 мм х 80 мм, 16 мм х 80 мм, 18 мм х 80 мм, 10 мм х 120 мм, 11 мм х 120 мм, 12 мм х 120 мм, 13 мм х 120 мм, 14 мм х 120 мм, 16 мм х 120 мм, 18 мм х 120 мм, 10 мм х 160 мм, 11 мм х 160 мм, 12 мм х 160 мм, 13 мм х 160 мм, 14 мм х 160 мм, 16 мм х 160 мм, 18 мм х 160 мм – от 1 до 2 шт. (при необходимости);
- Аугмент большеберцовый XB(F)Q V JC(L) T левый, размер #4, толщина: 5 мм, 10 мм, 15 мм – 1 шт. (при необходимости);
- Аугмент большеберцовый XB(F)Q V JC(R) T правый, размер #4, толщина: 5 мм, 10 мм, 15 мм – 1 шт. (при необходимости);
- Конус большеберцовый XB(F)Q VII JC T размер: #1, #2, #3, #4, толщина: 20 мм – 1 шт. (при необходимости);
- Аугмент бедренный дистальный XB(F)Q I GC(R) T XSM правый, толщина: 5 мм, 10 мм, 15 мм – 1 шт. (при необходимости);
- Аугмент бедренный дистальный XB(F)Q II GC(R) T XSM правый, толщина: 5 мм, 10 мм, 15 мм – 1 шт. (при необходимости);
- Аугмент бедренный задний универсальный XB(F)Q III GC T XSM толщина: 5 мм, 10 мм – от 1 до 2 шт. (при необходимости);
- Надколенник XFQ I BIS PE, размер: 28 мм х 8 мм, 30 мм х 9 мм, 34 мм х 9 мм – 1 шт. (при необходимости);
- Инструкция по применению – 1 шт.;
1979. Набор эндопротеза коленного сустава тотального RSK модель 467, в составе:
- Компонент бедренный XFQ IV GK(L) C левый, размер #6– 1 шт.;
- Вкладыш большеберцовый XFQ IV PD PE, размер #4, толщина: 20 мм – 1 шт.;
- Компонент большеберцовый XB(F)Q IV JP C, размер #4 – 1 шт.;
- Ножка прямая бесцементной фиксации XB(F)Q III GB(JB) T, размер: 10 мм х 40 мм, 11 мм х 40 мм, 12 мм х 40 мм, 13 мм х 40 мм, 14 мм х 40 мм, 16 мм х 40 мм, 18 мм х 40 мм, 10 мм х 80 мм, 11 мм х 80 мм, 12 мм х 80 мм, 13 мм х 80 мм, 14 мм х 80 мм, 16 мм х 80 мм, 18 мм х 80 мм, 10 мм х 120 мм, 11 мм х 120 мм, 12 мм х 120 мм, 13 мм х 120 мм, 14 мм х 120 мм, 16 мм х 120 мм, 18 мм х 120 мм – от 1 до 2 шт. (при необходимости);
- Ножка изогнутая бесцементной фиксации XB(F)Q VI GB(JB) T, размер: 10 мм х 80 мм, 11 мм х 80 мм, 12 мм х 80 мм, 13 мм х 80 мм, 14 мм х 80 мм, 16 мм х 80 мм, 18 мм х 80 мм, 10 мм х 120 мм, 11 мм х 120 мм, 12 мм х 120 мм, 13 мм х 120 мм, 14 мм х 120 мм, 16 мм х 120 мм, 18 мм х 120 мм, 10 мм х 160 мм, 11 мм х 160 мм, 12 мм х 160 мм, 13 мм х 160 мм, 14 мм х 160 мм, 16 мм х 160 мм, 18 мм х 160 мм – от 1 до 2 шт. (при необходимости);
- Ножка изогнутая бесцементной фиксации XB(F)Q VII GB(JB) T, размер: 10 мм х 80 мм, 11 мм х 80 мм, 12 мм х 80 мм, 13 мм х 80 мм, 14 мм х 80 мм, 16 мм х 80 мм, 18 мм х 80 мм, 10 мм х 120 мм, 11 мм х 120 мм, 12 мм х 120 мм, 13 мм х 120 мм, 14 мм х 120 мм, 16 мм х 120 мм, 18 мм х 120 мм, 10 мм х 160 мм, 11 мм х 160 мм, 12 мм х 160 мм, 13 мм х 160 мм, 14 мм х 160 мм, 16 мм х 160 мм, 18 мм х 160 мм – от 1 до 2 шт. (при необходимости);
- Аугмент большеберцовый XB(F)Q V JC(L) T левый, размер #4, толщина: 5 мм, 10 мм, 15 мм – 1 шт. (при необходимости);
- Аугмент большеберцовый XB(F)Q V JC(R) T правый, размер #4, толщина: 5 мм, 10 мм, 15 мм – 1 шт. (при необходимости);
- Конус большеберцовый XB(F)Q VII JC T размер: #1, #2, #3, #4, толщина: 20 мм – 1 шт. (при необходимости);
- Аугмент бедренный дистальный XB(F)Q I GC(L) T XSM левый, толщина: 5 мм, 10 мм, 15 мм – 1 шт. (при необходимости);
- Аугмент бедренный дистальный XB(F)Q II GC(L) T XSM левый, толщина: 5 мм, 10 мм, 15 мм – 1 шт. (при необходимости);
- Аугмент бедренный задний универсальный XB(F)Q III GC T XSM толщина: 5 мм, 10 мм – от 1 до 2 шт. (при необходимости);
- Надколенник XFQ I BIS PE, размер: 28 мм х 8 мм, 30 мм х 9 мм, 34 мм х 9 мм – 1 шт. (при необходимости);
- Инструкция по применению – 1 шт.;
1980. Набор эндопротеза коленного сустава тотального RSK модель 468, в составе:
- Компонент бедренный XFQ IV GK(R) C правый, размер #6 – 1 шт.;
- Вкладыш большеберцовый XFQ IV PD PE, размер #4, толщина: 20 мм – 1 шт.;
- Компонент большеберцовый XB(F)Q IV JP C, размер #4 – 1 шт.;

- Ножка прямая бесцементной фиксации XB(F)Q III GB(JB) T, размер: 10 мм х 40 мм, 11 мм х 40 мм, 12 мм х 40 мм, 13 мм х 40 мм, 14 мм х 40 мм, 16 мм х 40 мм, 18 мм х 40 мм, 10 мм х 80 мм, 11 мм х 80 мм, 12 мм х 80 мм, 13 мм х 80 мм, 14 мм х 80 мм, 16 мм х 80 мм, 18 мм х 80 мм, 10 мм х 120 мм, 11 мм х 120 мм, 12 мм х 120 мм, 13 мм х 120 мм, 14 мм х 120 мм, 16 мм х 120 мм, 18 мм х 120 мм – от 1 до 2 шт. (при необходимости);
- Ножка изогнутая бесцементной фиксации XB(F)Q VI GB(JB) T, размер: 10 мм х 80 мм, 11 мм х 80 мм, 12 мм х 80 мм, 13 мм х 80 мм, 14 мм х 80 мм, 16 мм х 80 мм, 18 мм х 80 мм, 10 мм х 120 мм, 11 мм х 120 мм, 12 мм х 120 мм, 13 мм х 120 мм, 14 мм х 120 мм, 16 мм х 120 мм, 18 мм х 120 мм, 10 мм х 160 мм, 11 мм х 160 мм, 12 мм х 160 мм, 13 мм х 160 мм, 14 мм х 160 мм, 16 мм х 160 мм, 18 мм х 160 мм – от 1 до 2 шт. (при необходимости);
- Ножка изогнутая бесцементной фиксации XB(F)Q VII GB(JB) T, размер: 10 мм х 80 мм, 11 мм х 80 мм, 12 мм х 80 мм, 13 мм х 80 мм, 14 мм х 80 мм, 16 мм х 80 мм, 18 мм х 80 мм, 10 мм х 120 мм, 11 мм х 120 мм, 12 мм х 120 мм, 13 мм х 120 мм, 14 мм х 120 мм, 16 мм х 120 мм, 18 мм х 120 мм, 10 мм х 160 мм, 11 мм х 160 мм, 12 мм х 160 мм, 13 мм х 160 мм, 14 мм х 160 мм, 16 мм х 160 мм, 18 мм х 160 мм – от 1 до 2 шт. (при необходимости);
- Аугмент большеберцовый XB(F)Q V JC(L) T левый, размер #4, толщина: 5 мм, 10 мм, 15 мм – 1 шт. (при необходимости);
- Аугмент большеберцовый XB(F)Q V JC(R) T правый, размер #4, толщина: 5 мм, 10 мм, 15 мм – 1 шт. (при необходимости);
- Конус большеберцовый XB(F)Q VII JC T размер: #1, #2, #3, #4, толщина: 20 мм – 1 шт. (при необходимости);
- Аугмент бедренный дистальный XB(F)Q I GC(R) T XSM правый, толщина: 5 мм, 10 мм, 15 мм – 1 шт. (при необходимости);
- Аугмент бедренный дистальный XB(F)Q II GC(R) T XSM правый, толщина: 5 мм, 10 мм, 15 мм – 1 шт. (при необходимости);
- Аугмент бедренный задний универсальный XB(F)Q III GC T XSM толщина: 5 мм, 10 мм – от 1 до 2 шт. (при необходимости);
- Надколенник XFQ I BIS PE, размер: 28 мм х 8 мм, 30 мм х 9 мм, 34 мм х 9 мм – 1 шт. (при необходимости);
- Инструкция по применению – 1 шт.;
1981. Набор эндопротеза коленного сустава тотального RSK модель 469, в составе:
- Компонент бедренный XFQ IV GK(L) C левый, размер #6– 1 шт.;
- Вкладыш большеберцовый XFQ IV PD PE, размер #4, толщина: 10 мм – 1 шт.;
- Компонент большеберцовый XB(F)Q IV JP C, размер #5 – 1 шт.;
- Ножка прямая бесцементной фиксации XB(F)Q III GB(JB) T, размер: 10 мм х 40 мм, 11 мм х 40 мм, 12 мм х 40 мм, 13 мм х 40 мм, 14 мм х 40 мм, 16 мм х 40 мм, 18 мм х 40 мм, 10 мм х 80 мм, 11 мм х 80 мм, 12 мм х 80 мм, 13 мм х 80 мм, 14 мм х 80 мм, 16 мм х 80 мм, 18 мм х 80 мм, 10 мм х 120 мм, 11 мм х 120 мм, 12 мм х 120 мм, 13 мм х 120 мм, 14 мм х 120 мм, 16 мм х 120 мм, 18 мм х 120 мм – от 1 до 2 шт. (при необходимости);
- Ножка изогнутая бесцементной фиксации XB(F)Q VI GB(JB) T, размер: 10 мм х 80 мм, 11 мм х 80 мм, 12 мм х 80 мм, 13 мм х 80 мм, 14 мм х 80 мм, 16 мм х 80 мм, 18 мм х 80 мм, 10 мм х 120 мм, 11 мм х 120 мм, 12 мм х 120 мм, 13 мм х 120 мм, 14 мм х 120 мм, 16 мм х 120 мм, 18 мм х 120 мм, 10 мм х 160 мм, 11 мм х 160 мм, 12 мм х 160 мм, 13 мм х 160 мм, 14 мм х 160 мм, 16 мм х 160 мм, 18 мм х 160 мм – от 1 до 2 шт. (при необходимости);
- Ножка изогнутая бесцементной фиксации XB(F)Q VII GB(JB) T, размер: 10 мм х 80 мм, 11 мм х 80 мм, 12 мм х 80 мм, 13 мм х 80 мм, 14 мм х 80 мм, 16 мм х 80 мм, 18 мм х 80 мм, 10 мм х 120 мм, 11 мм х 120 мм, 12 мм х 120 мм, 13 мм х 120 мм, 14 мм х 120 мм, 16 мм х 120 мм, 18 мм х 120 мм, 10 мм х 160 мм, 11 мм х 160 мм, 12 мм х 160 мм, 13 мм х 160 мм, 14 мм х 160 мм, 16 мм х 160 мм, 18 мм х 160 мм – от 1 до 2 шт. (при необходимости);
- Аугмент большеберцовый XB(F)Q V JC(L) T левый, размер #5, толщина: 5 мм, 10 мм, 15 мм – 1 шт. (при необходимости);
- Аугмент большеберцовый XB(F)Q V JC(R) T правый, размер #5, толщина: 5 мм, 10 мм, 15 мм – 1 шт. (при необходимости);
- Конус большеберцовый XB(F)Q VII JC T размер: #1, #2, #3, #4, толщина: 20 мм – 1 шт. (при необходимости);
- Аугмент бедренный дистальный XB(F)Q I GC(L) T XSM левый, толщина: 5 мм, 10 мм, 15 мм – 1 шт. (при необходимости);
- Аугмент бедренный дистальный XB(F)Q II GC(L) T XSM левый, толщина: 5 мм, 10 мм, 15 мм – 1 шт. (при необходимости);
- Аугмент бедренный задний универсальный XB(F)Q III GC T XSM толщина: 5 мм, 10 мм – от 1 до 2 шт. (при необходимости);
- Надколенник XFQ I BIS PE, размер: 28 мм х 8 мм, 30 мм х 9 мм, 34 мм х 9 мм – 1 шт. (при необходимости);

- Инструкция по применению – 1 шт.;
1982. Набор эндопротеза коленного сустава тотального RSK модель 470, в составе:
- Компонент бедренный XFQ IV GK(R) C правый, размер #6– 1 шт.;
- Вкладыш большеберцовый XFQ IV PD PE, размер #4, толщина: 10 мм – 1 шт.;
- Компонент большеберцовый XB(F)Q IV JP C, размер #5 – 1 шт.;
- Ножка прямая бесцементной фиксации XB(F)Q III GB(JB) T, размер: 10 мм х 40 мм, 11 мм х 40 мм, 12 мм х 40 мм, 13 мм х 40 мм, 14 мм х 40 мм, 16 мм х 40 мм, 18 мм х 40 мм, 10 мм х 80 мм, 11 мм х 80 мм, 12 мм х 80 мм, 13 мм х 80 мм, 14 мм х 80 мм, 16 мм х 80 мм, 18 мм х 80 мм, 10 мм х 120 мм, 11 мм х 120 мм, 12 мм х 120 мм, 13 мм х 120 мм, 14 мм х 120 мм, 16 мм х 120 мм, 18 мм х 120 мм – от 1 до 2 шт. (при необходимости);
- Ножка изогнутая бесцементной фиксации XB(F)Q VI GB(JB) T, размер: 10 мм х 80 мм, 11 мм х 80 мм, 12 мм х 80 мм, 13 мм х 80 мм, 14 мм х 80 мм, 16 мм х 80 мм, 18 мм х 80 мм, 10 мм х 120 мм, 11 мм х 120 мм, 12 мм х 120 мм, 13 мм х 120 мм, 14 мм х 120 мм, 16 мм х 120 мм, 18 мм х 120 мм, 10 мм х 160 мм, 11 мм х 160 мм, 12 мм х 160 мм, 13 мм х 160 мм, 14 мм х 160 мм, 16 мм х 160 мм, 18 мм х 160 мм – от 1 до 2 шт. (при необходимости);
- Ножка изогнутая бесцементной фиксации XB(F)Q VII GB(JB) T, размер: 10 мм х 80 мм, 11 мм х 80 мм, 12 мм х 80 мм, 13 мм х 80 мм, 14 мм х 80 мм, 16 мм х 80 мм, 18 мм х 80 мм, 10 мм х 120 мм, 11 мм х 120 мм, 12 мм х 120 мм, 13 мм х 120 мм, 14 мм х 120 мм, 16 мм х 120 мм, 18 мм х 120 мм, 10 мм х 160 мм, 11 мм х 160 мм, 12 мм х 160 мм, 13 мм х 160 мм, 14 мм х 160 мм, 16 мм х 160 мм, 18 мм х 160 мм – от 1 до 2 шт. (при необходимости);
- Аугмент большеберцовый XB(F)Q V JC(L) T левый, размер #5, толщина: 5 мм, 10 мм, 15 мм – 1 шт. (при необходимости);
- Аугмент большеберцовый XB(F)Q V JC(R) T правый, размер #5, толщина: 5 мм, 10 мм, 15 мм – 1 шт. (при необходимости);
- Конус большеберцовый XB(F)Q VII JC T размер: #1, #2, #3, #4, толщина: 20 мм – 1 шт. (при необходимости);
- Аугмент бедренный дистальный XB(F)Q I GC(R) T XSM правый, толщина: 5 мм, 10 мм, 15 мм – 1 шт. (при необходимости);
- Аугмент бедренный дистальный XB(F)Q II GC(R) T XSM правый, толщина: 5 мм, 10 мм, 15 мм – 1 шт. (при необходимости);
- Аугмент бедренный задний универсальный XB(F)Q III GC T XSM толщина: 5 мм, 10 мм – от 1 до 2 шт. (при необходимости);
- Надколенник XFQ I BIS PE, размер: 28 мм х 8 мм, 30 мм х 9 мм, 34 мм х 9 мм – 1 шт. (при необходимости);
- Инструкция по применению – 1 шт.;
1983. Набор эндопротеза коленного сустава тотального RSK модель 471, в составе:
- Компонент бедренный XFQ IV GK(L) C левый, размер #6– 1 шт.;
- Вкладыш большеберцовый XFQ IV PD PE, размер #4, толщина: 12 мм – 1 шт.;
- Компонент большеберцовый XB(F)Q IV JP C, размер #5 – 1 шт.;
- Ножка прямая бесцементной фиксации XB(F)Q III GB(JB) T, размер: 10 мм х 40 мм, 11 мм х 40 мм, 12 мм х 40 мм, 13 мм х 40 мм, 14 мм х 40 мм, 16 мм х 40 мм, 18 мм х 40 мм, 10 мм х 80 мм, 11 мм х 80 мм, 12 мм х 80 мм, 13 мм х 80 мм, 14 мм х 80 мм, 16 мм х 80 мм, 18 мм х 80 мм, 10 мм х 120 мм, 11 мм х 120 мм, 12 мм х 120 мм, 13 мм х 120 мм, 14 мм х 120 мм, 16 мм х 120 мм, 18 мм х 120 мм – от 1 до 2 шт. (при необходимости);
- Ножка изогнутая бесцементной фиксации XB(F)Q VI GB(JB) T, размер: 10 мм х 80 мм, 11 мм х 80 мм, 12 мм х 80 мм, 13 мм х 80 мм, 14 мм х 80 мм, 16 мм х 80 мм, 18 мм х 80 мм, 10 мм х 120 мм, 11 мм х 120 мм, 12 мм х 120 мм, 13 мм х 120 мм, 14 мм х 120 мм, 16 мм х 120 мм, 18 мм х 120 мм, 10 мм х 160 мм, 11 мм х 160 мм, 12 мм х 160 мм, 13 мм х 160 мм, 14 мм х 160 мм, 16 мм х 160 мм, 18 мм х 160 мм – от 1 до 2 шт. (при необходимости);
- Ножка изогнутая бесцементной фиксации XB(F)Q VII GB(JB) T, размер: 10 мм х 80 мм, 11 мм х 80 мм, 12 мм х 80 мм, 13 мм х 80 мм, 14 мм х 80 мм, 16 мм х 80 мм, 18 мм х 80 мм, 10 мм х 120 мм, 11 мм х 120 мм, 12 мм х 120 мм, 13 мм х 120 мм, 14 мм х 120 мм, 16 мм х 120 мм, 18 мм х 120 мм, 10 мм х 160 мм, 11 мм х 160 мм, 12 мм х 160 мм, 13 мм х 160 мм, 14 мм х 160 мм, 16 мм х 160 мм, 18 мм х 160 мм – от 1 до 2 шт. (при необходимости);
- Аугмент большеберцовый XB(F)Q V JC(L) T левый, размер #5, толщина: 5 мм, 10 мм, 15 мм – 1 шт. (при необходимости);
- Аугмент большеберцовый XB(F)Q V JC(R) T правый, размер #5, толщина: 5 мм, 10 мм, 15 мм – 1 шт. (при необходимости);
- Конус большеберцовый XB(F)Q VII JC T размер: #1, #2, #3, #4, толщина: 20 мм – 1 шт. (при необходимости);
- Аугмент бедренный дистальный XB(F)Q I GC(L) T XSM левый, толщина: 5 мм, 10 мм, 15 мм – 1 шт. (при необходимости);

- Аугмент бедренный дистальный XB(F)Q II GC(L) T XSM левый, толщина: 5 мм, 10 мм, 15 мм – 1 шт. (при необходимости);
- Аугмент бедренный задний универсальный XB(F)Q III GC T XSM толщина: 5 мм, 10 мм – от 1 до 2 шт. (при необходимости);
- Надколенник XFQ I BIS PE, размер: 28 мм x 8 мм, 30 мм x 9 мм, 34 мм x 9 мм – 1 шт. (при необходимости);
- Инструкция по применению – 1 шт.;

1984. Набор эндопротеза коленного сустава тотального RSK модель 472, в составе:
- Компонент бедренный XFQ IV GK(R) C правый, размер #6– 1 шт.;
- Вкладыш большеберцовый XFQ IV PD PE, размер #4, толщина: 12 мм – 1 шт.;
- Компонент большеберцовый XB(F)Q IV JP C, размер #5 – 1 шт.;
- Ножка прямая бесцементной фиксации XB(F)Q III GB(JB) T, размер: 10 мм x 40 мм, 11 мм x 40 мм, 12 мм x 40 мм, 13 мм x 40 мм, 14 мм x 40 мм, 16 мм x 40 мм, 18 мм x 40 мм, 10 мм x 80 мм, 11 мм x 80 мм, 12 мм x 80 мм, 13 мм x 80 мм, 14 мм x 80 мм, 16 мм x 80 мм, 18 мм x 80 мм, 10 мм x 120 мм, 11 мм x 120 мм, 12 мм x 120 мм, 13 мм x 120 мм, 14 мм x 120 мм, 16 мм x 120 мм, 18 мм x 120 мм – от 1 до 2 шт. (при необходимости);
- Ножка изогнутая бесцементной фиксации XB(F)Q VI GB(JB) T, размер: 10 мм x 80 мм, 11 мм x 80 мм, 12 мм x 80 мм, 13 мм x 80 мм, 14 мм x 80 мм, 16 мм x 80 мм, 18 мм x 80 мм, 10 мм x 120 мм, 11 мм x 120 мм, 12 мм x 120 мм, 13 мм x 120 мм, 14 мм x 120 мм, 16 мм x 120 мм, 18 мм x 120 мм, 10 мм x 160 мм, 11 мм x 160 мм, 12 мм x 160 мм, 13 мм x 160 мм, 14 мм x 160 мм, 16 мм x 160 мм, 18 мм x 160 мм – от 1 до 2 шт. (при необходимости);
- Ножка изогнутая бесцементной фиксации XB(F)Q VII GB(JB) T, размер: 10 мм x 80 мм, 11 мм x 80 мм, 12 мм x 80 мм, 13 мм x 80 мм, 14 мм x 80 мм, 16 мм x 80 мм, 18 мм x 80 мм, 10 мм x 120 мм, 11 мм x 120 мм, 12 мм x 120 мм, 13 мм x 120 мм, 14 мм x 120 мм, 16 мм x 120 мм, 18 мм x 120 мм, 10 мм x 160 мм, 11 мм x 160 мм, 12 мм x 160 мм, 13 мм x 160 мм, 14 мм x 160 мм, 16 мм x 160 мм, 18 мм x 160 мм – от 1 до 2 шт. (при необходимости);
- Аугмент большеберцовый XB(F)Q V JC(L) T левый, размер #5, толщина: 5 мм, 10 мм, 15 мм – 1 шт. (при необходимости);
- Аугмент большеберцовый XB(F)Q V JC(R) T правый, размер #5, толщина: 5 мм, 10 мм, 15 мм – 1 шт. (при необходимости);
- Конус большеберцовый XB(F)Q VII JC T размер: #1, #2, #3, #4, толщина: 20 мм – 1 шт. (при необходимости);
- Аугмент бедренный дистальный XB(F)Q I GC(R) T XSM правый, толщина: 5 мм, 10 мм, 15 мм – 1 шт. (при необходимости);
- Аугмент бедренный дистальный XB(F)Q II GC(R) T XSM правый, толщина: 5 мм, 10 мм, 15 мм – 1 шт. (при необходимости);
- Аугмент бедренный задний универсальный XB(F)Q III GC T XSM толщина: 5 мм, 10 мм – от 1 до 2 шт. (при необходимости);
- Надколенник XFQ I BIS PE, размер: 28 мм x 8 мм, 30 мм x 9 мм, 34 мм x 9 мм – 1 шт. (при необходимости);
- Инструкция по применению – 1 шт.;

1985. Набор эндопротеза коленного сустава тотального RSK модель 473, в составе:
- Компонент бедренный XFQ IV GK(L) C левый, размер #6– 1 шт.;
- Вкладыш большеберцовый XFQ IV PD PE, размер #4, толщина: 14 мм – 1 шт.;
- Компонент большеберцовый XB(F)Q IV JP C, размер #5 – 1 шт.;
- Ножка прямая бесцементной фиксации XB(F)Q III GB(JB) T, размер: 10 мм x 40 мм, 11 мм x 40 мм, 12 мм x 40 мм, 13 мм x 40 мм, 14 мм x 40 мм, 16 мм x 40 мм, 18 мм x 40 мм, 10 мм x 80 мм, 11 мм x 80 мм, 12 мм x 80 мм, 13 мм x 80 мм, 14 мм x 80 мм, 16 мм x 80 мм, 18 мм x 80 мм, 10 мм x 120 мм, 11 мм x 120 мм, 12 мм x 120 мм, 13 мм x 120 мм, 14 мм x 120 мм, 16 мм x 120 мм, 18 мм x 120 мм – от 1 до 2 шт. (при необходимости);
- Ножка изогнутая бесцементной фиксации XB(F)Q VI GB(JB) T, размер: 10 мм x 80 мм, 11 мм x 80 мм, 12 мм x 80 мм, 13 мм x 80 мм, 14 мм x 80 мм, 16 мм x 80 мм, 18 мм x 80 мм, 10 мм x 120 мм, 11 мм x 120 мм, 12 мм x 120 мм, 13 мм x 120 мм, 14 мм x 120 мм, 16 мм x 120 мм, 18 мм x 120 мм, 10 мм x 160 мм, 11 мм x 160 мм, 12 мм x 160 мм, 13 мм x 160 мм, 14 мм x 160 мм, 16 мм x 160 мм, 18 мм x 160 мм – от 1 до 2 шт. (при необходимости);
- Ножка изогнутая бесцементной фиксации XB(F)Q VII GB(JB) T, размер: 10 мм x 80 мм, 11 мм x 80 мм, 12 мм x 80 мм, 13 мм x 80 мм, 14 мм x 80 мм, 16 мм x 80 мм, 18 мм x 80 мм, 10 мм x 120 мм, 11 мм x 120 мм, 12 мм x 120 мм, 13 мм x 120 мм, 14 мм x 120 мм, 16 мм x 120 мм, 18 мм x 120 мм, 10 мм x 160 мм, 11 мм x 160 мм, 12 мм x 160 мм, 13 мм x 160 мм, 14 мм x 160 мм, 16 мм x 160 мм, 18 мм x 160 мм – от 1 до 2 шт. (при необходимости);
- Аугмент большеберцовый XB(F)Q V JC(L) T левый, размер #5, толщина: 5 мм, 10 мм, 15 мм – 1 шт. (при необходимости);

- Аугмент большеберцовый XB(F)Q V JC(R) T правый, размер #5, толщина: 5 мм, 10 мм, 15 мм – 1 шт. (при необходимости);
- Конус большеберцовый XB(F)Q VII JC T размер: #1, #2, #3, #4, толщина: 20 мм – 1 шт. (при необходимости);
- Аугмент бедренный дистальный XB(F)Q I GC(L) T XSM левый, толщина: 5 мм, 10 мм, 15 мм – 1 шт. (при необходимости);
- Аугмент бедренный дистальный XB(F)Q II GC(L) T XSM левый, толщина: 5 мм, 10 мм, 15 мм – 1 шт. (при необходимости);
- Аугмент бедренный задний универсальный XB(F)Q III GC T XSM толщина: 5 мм, 10 мм – от 1 до 2 шт. (при необходимости);
- Надколенник XFQ I BIS PE, размер: 28 мм x 8 мм, 30 мм x 9 мм, 34 мм x 9 мм – 1 шт. (при необходимости);
- Инструкция по применению – 1 шт.;
1986. Набор эндопротеза коленного сустава тотального RSK модель 474, в составе:
- Компонент бедренный XFQ IV GK(R) C правый, размер #6– 1 шт.;
- Вкладыш большеберцовый XFQ IV PD PE, размер #4, толщина: 14 мм – 1 шт.;
- Компонент большеберцовый XB(F)Q IV JP C, размер #5 – 1 шт.;
- Ножка прямая бесцементной фиксации XB(F)Q III GB(JB) T, размер: 10 мм x 40 мм, 11 мм x 40 мм, 12 мм x 40 мм, 13 мм x 40 мм, 14 мм x 40 мм, 16 мм x 40 мм, 18 мм x 40 мм, 10 мм x 80 мм, 11 мм x 80 мм, 12 мм x 80 мм, 13 мм x 80 мм, 14 мм x 80 мм, 16 мм x 80 мм, 18 мм x 80 мм, 10 мм x 120 мм, 11 мм x 120 мм, 12 мм x 120 мм, 13 мм x 120 мм, 14 мм x 120 мм, 16 мм x 120 мм, 18 мм x 120 мм – от 1 до 2 шт. (при необходимости);
- Ножка изогнутая бесцементной фиксации XB(F)Q VI GB(JB) T, размер: 10 мм x 80 мм, 11 мм x 80 мм, 12 мм x 80 мм, 13 мм x 80 мм, 14 мм x 80 мм, 16 мм x 80 мм, 18 мм x 80 мм, 10 мм x 120 мм, 11 мм x 120 мм, 12 мм x 120 мм, 13 мм x 120 мм, 14 мм x 120 мм, 16 мм x 120 мм, 18 мм x 120 мм, 10 мм x 160 мм, 11 мм x 160 мм, 12 мм x 160 мм, 13 мм x 160 мм, 14 мм x 160 мм, 16 мм x 160 мм, 18 мм x 160 мм – от 1 до 2 шт. (при необходимости);
- Ножка изогнутая бесцементной фиксации XB(F)Q VII GB(JB) T, размер: 10 мм x 80 мм, 11 мм x 80 мм, 12 мм x 80 мм, 13 мм x 80 мм, 14 мм x 80 мм, 16 мм x 80 мм, 18 мм x 80 мм, 10 мм x 120 мм, 11 мм x 120 мм, 12 мм x 120 мм, 13 мм x 120 мм, 14 мм x 120 мм, 16 мм x 120 мм, 18 мм x 120 мм, 10 мм x 160 мм, 11 мм x 160 мм, 12 мм x 160 мм, 13 мм x 160 мм, 14 мм x 160 мм, 16 мм x 160 мм, 18 мм x 160 мм – от 1 до 2 шт. (при необходимости);
- Аугмент большеберцовый XB(F)Q V JC(L) T левый, размер #5, толщина: 5 мм, 10 мм, 15 мм – 1 шт. (при необходимости);
- Аугмент большеберцовый XB(F)Q V JC(R) T правый, размер #5, толщина: 5 мм, 10 мм, 15 мм – 1 шт. (при необходимости);
- Конус большеберцовый XB(F)Q VII JC T размер: #1, #2, #3, #4, толщина: 20 мм – 1 шт. (при необходимости);
- Аугмент бедренный дистальный XB(F)Q I GC(R) T XSM правый, толщина: 5 мм, 10 мм, 15 мм – 1 шт. (при необходимости);
- Аугмент бедренный дистальный XB(F)Q II GC(R) T XSM правый, толщина: 5 мм, 10 мм, 15 мм – 1 шт. (при необходимости);
- Аугмент бедренный задний универсальный XB(F)Q III GC T XSM толщина: 5 мм, 10 мм – от 1 до 2 шт. (при необходимости);
- Надколенник XFQ I BIS PE, размер: 28 мм x 8 мм, 30 мм x 9 мм, 34 мм x 9 мм – 1 шт. (при необходимости);
- Инструкция по применению – 1 шт.;
1987. Набор эндопротеза коленного сустава тотального RSK модель 475, в составе:
- Компонент бедренный XFQ IV GK(L) C левый, размер #6– 1 шт.;
- Вкладыш большеберцовый XFQ IV PD PE, размер #4, толщина: 16 мм – 1 шт.;
- Компонент большеберцовый XB(F)Q IV JP C, размер #5 – 1 шт.;
- Ножка прямая бесцементной фиксации XB(F)Q III GB(JB) T, размер: 10 мм x 40 мм, 11 мм x 40 мм, 12 мм x 40 мм, 13 мм x 40 мм, 14 мм x 40 мм, 16 мм x 40 мм, 18 мм x 40 мм, 10 мм x 80 мм, 11 мм x 80 мм, 12 мм x 80 мм, 13 мм x 80 мм, 14 мм x 80 мм, 16 мм x 80 мм, 18 мм x 80 мм, 10 мм x 120 мм, 11 мм x 120 мм, 12 мм x 120 мм, 13 мм x 120 мм, 14 мм x 120 мм, 16 мм x 120 мм, 18 мм x 120 мм – от 1 до 2 шт. (при необходимости);
- Ножка изогнутая бесцементной фиксации XB(F)Q VI GB(JB) T, размер: 10 мм x 80 мм, 11 мм x 80 мм, 12 мм x 80 мм, 13 мм x 80 мм, 14 мм x 80 мм, 16 мм x 80 мм, 18 мм x 80 мм, 10 мм x 120 мм, 11 мм x 120 мм, 12 мм x 120 мм, 13 мм x 120 мм, 14 мм x 120 мм, 16 мм x 120 мм, 18 мм x 120 мм, 10 мм x 160 мм, 11 мм x 160 мм, 12 мм x 160 мм, 13 мм x 160 мм, 14 мм x 160 мм, 16 мм x 160 мм, 18 мм x 160 мм – от 1 до 2 шт. (при необходимости);

- Ножка изогнутая бесцементной фиксации XB(F)Q VII GB(JB) T, размер: 10 мм х 80 мм, 11 мм х 80 мм, 12 мм х 80 мм, 13 мм х 80 мм, 14 мм х 80 мм, 16 мм х 80 мм, 18 мм х 80 мм, 10 мм х 120 мм, 11 мм х 120 мм, 12 мм х 120 мм, 13 мм х 120 мм, 14 мм х 120 мм, 16 мм х 120 мм, 18 мм х 120 мм, 10 мм х 160 мм, 11 мм х 160 мм, 12 мм х 160 мм, 13 мм х 160 мм, 14 мм х 160 мм, 16 мм х 160 мм, 18 мм х 160 мм – от 1 до 2 шт. (при необходимости);
- Аугмент большеберцовый XB(F)Q V JC(L) T левый, размер #5, толщина: 5 мм, 10 мм, 15 мм – 1 шт. (при необходимости);
- Аугмент большеберцовый XB(F)Q V JC(R) T правый, размер #5, толщина: 5 мм, 10 мм, 15 мм – 1 шт. (при необходимости);
- Конус большеберцовый XB(F)Q VII JC T размер: #1, #2, #3, #4, толщина: 20 мм – 1 шт. (при необходимости);
- Аугмент бедренный дистальный XB(F)Q I GC(L) T XSM левый, толщина: 5 мм, 10 мм, 15 мм – 1 шт. (при необходимости);
- Аугмент бедренный дистальный XB(F)Q II GC(L) T XSM левый, толщина: 5 мм, 10 мм, 15 мм – 1 шт. (при необходимости);
- Аугмент бедренный задний универсальный XB(F)Q III GC T XSM толщина: 5 мм, 10 мм – от 1 до 2 шт. (при необходимости);
- Надколенник XFQ I BIS PE, размер: 28 мм х 8 мм, 30 мм х 9 мм, 34 мм х 9 мм – 1 шт. (при необходимости);
- Инструкция по применению – 1 шт.;
1988. Набор эндопротеза коленного сустава тотального RSK модель 476, в составе:
- Компонент бедренный XFQ IV GK(R) C правый, размер #6– 1 шт.;
- Вкладыш большеберцовый XFQ IV PD PE, размер #4, толщина: 16 мм – 1 шт.;
- Компонент большеберцовый XB(F)Q IV JP C, размер #5 – 1 шт.;
- Ножка прямая бесцементной фиксации XB(F)Q III GB(JB) T, размер: 10 мм х 40 мм, 11 мм х 40 мм, 12 мм х 40 мм, 13 мм х 40 мм, 14 мм х 40 мм, 16 мм х 40 мм, 18 мм х 40 мм, 10 мм х 80 мм, 11 мм х 80 мм, 12 мм х 80 мм, 13 мм х 80 мм, 14 мм х 80 мм, 16 мм х 80 мм, 18 мм х 80 мм, 10 мм х 120 мм, 11 мм х 120 мм, 12 мм х 120 мм, 13 мм х 120 мм, 14 мм х 120 мм, 16 мм х 120 мм, 18 мм х 120 мм – от 1 до 2 шт. (при необходимости);
- Ножка изогнутая бесцементной фиксации XB(F)Q VI GB(JB) T, размер: 10 мм х 80 мм, 11 мм х 80 мм, 12 мм х 80 мм, 13 мм х 80 мм, 14 мм х 80 мм, 16 мм х 80 мм, 18 мм х 80 мм, 10 мм х 120 мм, 11 мм х 120 мм, 12 мм х 120 мм, 13 мм х 120 мм, 14 мм х 120 мм, 16 мм х 120 мм, 18 мм х 120 мм, 10 мм х 160 мм, 11 мм х 160 мм, 12 мм х 160 мм, 13 мм х 160 мм, 14 мм х 160 мм, 16 мм х 160 мм, 18 мм х 160 мм – от 1 до 2 шт. (при необходимости);
- Ножка изогнутая бесцементной фиксации XB(F)Q VII GB(JB) T, размер: 10 мм х 80 мм, 11 мм х 80 мм, 12 мм х 80 мм, 13 мм х 80 мм, 14 мм х 80 мм, 16 мм х 80 мм, 18 мм х 80 мм, 10 мм х 120 мм, 11 мм х 120 мм, 12 мм х 120 мм, 13 мм х 120 мм, 14 мм х 120 мм, 16 мм х 120 мм, 18 мм х 120 мм, 10 мм х 160 мм, 11 мм х 160 мм, 12 мм х 160 мм, 13 мм х 160 мм, 14 мм х 160 мм, 16 мм х 160 мм, 18 мм х 160 мм – от 1 до 2 шт. (при необходимости);
- Аугмент большеберцовый XB(F)Q V JC(L) T левый, размер #5, толщина: 5 мм, 10 мм, 15 мм – 1 шт. (при необходимости);
- Аугмент большеберцовый XB(F)Q V JC(R) T правый, размер #5, толщина: 5 мм, 10 мм, 15 мм – 1 шт. (при необходимости);
- Конус большеберцовый XB(F)Q VII JC T размер: #1, #2, #3, #4, толщина: 20 мм – 1 шт. (при необходимости);
- Аугмент бедренный дистальный XB(F)Q I GC(R) T XSM правый, толщина: 5 мм, 10 мм, 15 мм – 1 шт. (при необходимости);
- Аугмент бедренный дистальный XB(F)Q II GC(R) T XSM правый, толщина: 5 мм, 10 мм, 15 мм – 1 шт. (при необходимости);
- Аугмент бедренный задний универсальный XB(F)Q III GC T XSM толщина: 5 мм, 10 мм – от 1 до 2 шт. (при необходимости);
- Надколенник XFQ I BIS PE, размер: 28 мм х 8 мм, 30 мм х 9 мм, 34 мм х 9 мм – 1 шт. (при необходимости);
- Инструкция по применению – 1 шт.;
1989. Набор эндопротеза коленного сустава тотального RSK модель 477, в составе:
- Компонент бедренный XFQ IV GK(L) C левый, размер #6– 1 шт.;
- Вкладыш большеберцовый XFQ IV PD PE, размер #4, толщина: 18 мм – 1 шт.;
- Компонент большеберцовый XB(F)Q IV JP C, размер #5 – 1 шт.;
- Ножка прямая бесцементной фиксации XB(F)Q III GB(JB) T, размер: 10 мм х 40 мм, 11 мм х 40 мм, 12 мм х 40 мм, 13 мм х 40 мм, 14 мм х 40 мм, 16 мм х 40 мм, 18 мм х 40 мм, 10 мм х 80 мм, 11 мм х 80 мм, 12 мм х 80 мм,

13 мм х 80 мм, 14 мм х 80 мм, 16 мм х 80 мм, 18 мм х 80 мм, 10 мм х 120 мм, 11 мм х 120 мм, 12 мм х 120 мм, 13 мм х 120 мм, 14 мм х 120 мм, 16 мм х 120 мм, 18 мм х 120 мм – от 1 до 2 шт. (при необходимости);
- Ножка изогнутая бесцементной фиксации XB(F)Q VI GB(JB) T, размер: 10 мм х 80 мм, 11 мм х 80 мм, 12 мм х 80 мм, 13 мм х 80 мм, 14 мм х 80 мм, 16 мм х 80 мм, 18 мм х 80 мм, 10 мм х 120 мм, 11 мм х 120 мм, 12 мм х 120 мм, 13 мм х 120 мм, 14 мм х 120 мм, 16 мм х 120 мм, 18 мм х 120 мм, 10 мм х 160 мм, 11 мм х 160 мм, 12 мм х 160 мм, 13 мм х 160 мм, 14 мм х 160 мм, 16 мм х 160 мм, 18 мм х 160 мм – от 1 до 2 шт. (при необходимости);
- Ножка изогнутая бесцементной фиксации XB(F)Q VII GB(JB) T, размер: 10 мм х 80 мм, 11 мм х 80 мм, 12 мм х 80 мм, 13 мм х 80 мм, 14 мм х 80 мм, 16 мм х 80 мм, 18 мм х 80 мм, 10 мм х 120 мм, 11 мм х 120 мм, 12 мм х 120 мм, 13 мм х 120 мм, 14 мм х 120 мм, 16 мм х 120 мм, 18 мм х 120 мм, 10 мм х 160 мм, 11 мм х 160 мм, 12 мм х 160 мм, 13 мм х 160 мм, 14 мм х 160 мм, 16 мм х 160 мм, 18 мм х 160 мм – от 1 до 2 шт. (при необходимости);
- Аугмент большеберцовый XB(F)Q V JC(L) T левый, размер #5, толщина: 5 мм, 10 мм, 15 мм – 1 шт. (при необходимости);
- Аугмент большеберцовый XB(F)Q V JC(R) T правый, размер #5, толщина: 5 мм, 10 мм, 15 мм – 1 шт. (при необходимости);
- Конус большеберцовый XB(F)Q VII JC T размер: #1, #2, #3, #4, толщина: 20 мм – 1 шт. (при необходимости);
- Аугмент бедренный дистальный XB(F)Q I GC(L) T XSM левый, толщина: 5 мм, 10 мм, 15 мм – 1 шт. (при необходимости);
- Аугмент бедренный дистальный XB(F)Q II GC(L) T XSM левый, толщина: 5 мм, 10 мм, 15 мм – 1 шт. (при необходимости);
- Аугмент бедренный задний универсальный XB(F)Q III GC T XSM толщина: 5 мм, 10 мм – от 1 до 2 шт. (при необходимости);
- Надколенник XFQ I BIS PE, размер: 28 мм х 8 мм, 30 мм х 9 мм, 34 мм х 9 мм – 1 шт. (при необходимости);
- Инструкция по применению – 1 шт.;
1990. Набор эндопротеза коленного сустава тотального RSK модель 478, в составе:
- Компонент бедренный XFQ IV GK(R) C правый, размер #6– 1 шт.;
- Вкладыш большеберцовый XFQ IV PD PE, размер #4, толщина: 18 мм – 1 шт.;
- Компонент большеберцовый XB(F)Q IV JP C, размер #5 – 1 шт.;
- Ножка прямая бесцементной фиксации XB(F)Q III GB(JB) T, размер: 10 мм х 40 мм, 11 мм х 40 мм, 12 мм х 40 мм, 13 мм х 40 мм, 14 мм х 40 мм, 16 мм х 40 мм, 18 мм х 40 мм, 10 мм х 80 мм, 11 мм х 80 мм, 12 мм х 80 мм, 13 мм х 80 мм, 14 мм х 80 мм, 16 мм х 80 мм, 18 мм х 80 мм, 10 мм х 120 мм, 11 мм х 120 мм, 12 мм х 120 мм, 13 мм х 120 мм, 14 мм х 120 мм, 16 мм х 120 мм, 18 мм х 120 мм – от 1 до 2 шт. (при необходимости);
- Ножка изогнутая бесцементной фиксации XB(F)Q VI GB(JB) T, размер: 10 мм х 80 мм, 11 мм х 80 мм, 12 мм х 80 мм, 13 мм х 80 мм, 14 мм х 80 мм, 16 мм х 80 мм, 18 мм х 80 мм, 10 мм х 120 мм, 11 мм х 120 мм, 12 мм х 120 мм, 13 мм х 120 мм, 14 мм х 120 мм, 16 мм х 120 мм, 18 мм х 120 мм, 10 мм х 160 мм, 11 мм х 160 мм, 12 мм х 160 мм, 13 мм х 160 мм, 14 мм х 160 мм, 16 мм х 160 мм, 18 мм х 160 мм – от 1 до 2 шт. (при необходимости);
- Ножка изогнутая бесцементной фиксации XB(F)Q VII GB(JB) T, размер: 10 мм х 80 мм, 11 мм х 80 мм, 12 мм х 80 мм, 13 мм х 80 мм, 14 мм х 80 мм, 16 мм х 80 мм, 18 мм х 80 мм, 10 мм х 120 мм, 11 мм х 120 мм, 12 мм х 120 мм, 13 мм х 120 мм, 14 мм х 120 мм, 16 мм х 120 мм, 18 мм х 120 мм, 10 мм х 160 мм, 11 мм х 160 мм, 12 мм х 160 мм, 13 мм х 160 мм, 14 мм х 160 мм, 16 мм х 160 мм, 18 мм х 160 мм – от 1 до 2 шт. (при необходимости);
- Аугмент большеберцовый XB(F)Q V JC(L) T левый, размер #5, толщина: 5 мм, 10 мм, 15 мм – 1 шт. (при необходимости);
- Аугмент большеберцовый XB(F)Q V JC(R) T правый, размер #5, толщина: 5 мм, 10 мм, 15 мм – 1 шт. (при необходимости);
- Конус большеберцовый XB(F)Q VII JC T размер: #1, #2, #3, #4, толщина: 20 мм – 1 шт. (при необходимости);
- Аугмент бедренный дистальный XB(F)Q I GC(R) T XSM правый, толщина: 5 мм, 10 мм, 15 мм – 1 шт. (при необходимости);
- Аугмент бедренный дистальный XB(F)Q II GC(R) T XSM правый, толщина: 5 мм, 10 мм, 15 мм – 1 шт. (при необходимости);
- Аугмент бедренный задний универсальный XB(F)Q III GC T XSM толщина: 5 мм, 10 мм – от 1 до 2 шт. (при необходимости);
- Надколенник XFQ I BIS PE, размер: 28 мм х 8 мм, 30 мм х 9 мм, 34 мм х 9 мм – 1 шт. (при необходимости);
- Инструкция по применению – 1 шт.;
1991. Набор эндопротеза коленного сустава тотального RSK модель 479, в составе:

- Компонент бедренный XFQ IV GK(L) C левый, размер #6– 1 шт.;
- Вкладыш большеберцовый XFQ IV PD PE, размер #4, толщина: 20 мм – 1 шт.;
- Компонент большеберцовый XB(F)Q IV JP C, размер #5 – 1 шт.;
- Ножка прямая бесцементной фиксации XB(F)Q III GB(JB) T, размер: 10 мм x 40 мм, 11 мм x 40 мм, 12 мм x 40 мм, 13 мм x 40 мм, 14 мм x 40 мм, 16 мм x 40 мм, 18 мм x 40 мм, 10 мм x 80 мм, 11 мм x 80 мм, 12 мм x 80 мм, 13 мм x 80 мм, 14 мм x 80 мм, 16 мм x 80 мм, 18 мм x 80 мм, 10 мм x 120 мм, 11 мм x 120 мм, 12 мм x 120 мм, 13 мм x 120 мм, 14 мм x 120 мм, 16 мм x 120 мм, 18 мм x 120 мм – от 1 до 2 шт. (при необходимости);
- Ножка изогнутая бесцементной фиксации XB(F)Q VI GB(JB) T, размер: 10 мм x 80 мм, 11 мм x 80 мм, 12 мм x 80 мм, 13 мм x 80 мм, 14 мм x 80 мм, 16 мм x 80 мм, 18 мм x 80 мм, 10 мм x 120 мм, 11 мм x 120 мм, 12 мм x 120 мм, 13 мм x 120 мм, 14 мм x 120 мм, 16 мм x 120 мм, 18 мм x 120 мм, 10 мм x 160 мм, 11 мм x 160 мм, 12 мм x 160 мм, 13 мм x 160 мм, 14 мм x 160 мм, 16 мм x 160 мм, 18 мм x 160 мм – от 1 до 2 шт. (при необходимости);
- Ножка изогнутая бесцементной фиксации XB(F)Q VII GB(JB) T, размер: 10 мм x 80 мм, 11 мм x 80 мм, 12 мм x 80 мм, 13 мм x 80 мм, 14 мм x 80 мм, 16 мм x 80 мм, 18 мм x 80 мм, 10 мм x 120 мм, 11 мм x 120 мм, 12 мм x 120 мм, 13 мм x 120 мм, 14 мм x 120 мм, 16 мм x 120 мм, 18 мм x 120 мм, 10 мм x 160 мм, 11 мм x 160 мм, 12 мм x 160 мм, 13 мм x 160 мм, 14 мм x 160 мм, 16 мм x 160 мм, 18 мм x 160 мм – от 1 до 2 шт. (при необходимости);
- Аугмент большеберцовый XB(F)Q V JC(L) T левый, размер #5, толщина: 5 мм, 10 мм, 15 мм – 1 шт. (при необходимости);
- Аугмент большеберцовый XB(F)Q V JC(R) T правый, размер #5, толщина: 5 мм, 10 мм, 15 мм – 1 шт. (при необходимости);
- Конус большеберцовый XB(F)Q VII JC T размер: #1, #2, #3, #4, толщина: 20 мм – 1 шт. (при необходимости);
- Аугмент бедренный дистальный XB(F)Q I GC(L) T XSM левый, толщина: 5 мм, 10 мм, 15 мм – 1 шт. (при необходимости);
- Аугмент бедренный дистальный XB(F)Q II GC(L) T XSM левый, толщина: 5 мм, 10 мм, 15 мм – 1 шт. (при необходимости);
- Аугмент бедренный задний универсальный XB(F)Q III GC T XSM толщина: 5 мм, 10 мм – от 1 до 2 шт. (при необходимости);
- Надколенник XFQ I BIS PE, размер: 28 мм x 8 мм, 30 мм x 9 мм, 34 мм x 9 мм – 1 шт. (при необходимости);
- Инструкция по применению – 1 шт.;

1992. Набор эндопротеза коленного сустава тотального RSK модель 480, в составе:
- Компонент бедренный XFQ IV GK(R) C правый, размер #6– 1 шт.;
- Вкладыш большеберцовый XFQ IV PD PE, размер #4, толщина: 20 мм – 1 шт.;
- Компонент большеберцовый XB(F)Q IV JP C, размер #5 – 1 шт.;
- Ножка прямая бесцементной фиксации XB(F)Q III GB(JB) T, размер: 10 мм x 40 мм, 11 мм x 40 мм, 12 мм x 40 мм, 13 мм x 40 мм, 14 мм x 40 мм, 16 мм x 40 мм, 18 мм x 40 мм, 10 мм x 80 мм, 11 мм x 80 мм, 12 мм x 80 мм, 13 мм x 80 мм, 14 мм x 80 мм, 16 мм x 80 мм, 18 мм x 80 мм, 10 мм x 120 мм, 11 мм x 120 мм, 12 мм x 120 мм, 13 мм x 120 мм, 14 мм x 120 мм, 16 мм x 120 мм, 18 мм x 120 мм – от 1 до 2 шт. (при необходимости);
- Ножка изогнутая бесцементной фиксации XB(F)Q VI GB(JB) T, размер: 10 мм x 80 мм, 11 мм x 80 мм, 12 мм x 80 мм, 13 мм x 80 мм, 14 мм x 80 мм, 16 мм x 80 мм, 18 мм x 80 мм, 10 мм x 120 мм, 11 мм x 120 мм, 12 мм x 120 мм, 13 мм x 120 мм, 14 мм x 120 мм, 16 мм x 120 мм, 18 мм x 120 мм, 10 мм x 160 мм, 11 мм x 160 мм, 12 мм x 160 мм, 13 мм x 160 мм, 14 мм x 160 мм, 16 мм x 160 мм, 18 мм x 160 мм – от 1 до 2 шт. (при необходимости);
- Ножка изогнутая бесцементной фиксации XB(F)Q VII GB(JB) T, размер: 10 мм x 80 мм, 11 мм x 80 мм, 12 мм x 80 мм, 13 мм x 80 мм, 14 мм x 80 мм, 16 мм x 80 мм, 18 мм x 80 мм, 10 мм x 120 мм, 11 мм x 120 мм, 12 мм x 120 мм, 13 мм x 120 мм, 14 мм x 120 мм, 16 мм x 120 мм, 18 мм x 120 мм, 10 мм x 160 мм, 11 мм x 160 мм, 12 мм x 160 мм, 13 мм x 160 мм, 14 мм x 160 мм, 16 мм x 160 мм, 18 мм x 160 мм – от 1 до 2 шт. (при необходимости);
- Аугмент большеберцовый XB(F)Q V JC(L) T левый, размер #5, толщина: 5 мм, 10 мм, 15 мм – 1 шт. (при необходимости);
- Аугмент большеберцовый XB(F)Q V JC(R) T правый, размер #5, толщина: 5 мм, 10 мм, 15 мм – 1 шт. (при необходимости);
- Конус большеберцовый XB(F)Q VII JC T размер: #1, #2, #3, #4, толщина: 20 мм – 1 шт. (при необходимости);
- Аугмент бедренный дистальный XB(F)Q I GC(R) T XSM правый, толщина: 5 мм, 10 мм, 15 мм – 1 шт. (при необходимости);
- Аугмент бедренный дистальный XB(F)Q II GC(R) T XSM правый, толщина: 5 мм, 10 мм, 15 мм – 1 шт. (при необходимости);

- Аугмент бедренный задний универсальный XB(F)Q III GC T XSM толщина: 5 мм, 10 мм – от 1 до 2 шт. (при необходимости);
- Надколенник XFQ I BIS PE, размер: 28 мм х 8 мм, 30 мм х 9 мм, 34 мм х 9 мм – 1 шт. (при необходимости);
- Инструкция по применению – 1 шт.;
1993. Набор эндопротеза коленного сустава тотального RSK модель 481, в составе:
- Компонент бедренный XFQ IV GK(L) C левый, размер #6– 1 шт.;
- Вкладыш большеберцовый XFQ IV PD PE, размер #6, толщина: 10 мм – 1 шт.;
- Компонент большеберцовый XB(F)Q IV JP C, размер #6 – 1 шт.;
- Ножка прямая бесцементной фиксации XB(F)Q III GB(JB) T, размер: 10 мм х 40 мм, 11 мм х 40 мм, 12 мм х 40 мм, 13 мм х 40 мм, 14 мм х 40 мм, 16 мм х 40 мм, 18 мм х 40 мм, 10 мм х 80 мм, 11 мм х 80 мм, 12 мм х 80 мм, 13 мм х 80 мм, 14 мм х 80 мм, 16 мм х 80 мм, 18 мм х 80 мм, 10 мм х 120 мм, 11 мм х 120 мм, 12 мм х 120 мм, 13 мм х 120 мм, 14 мм х 120 мм, 16 мм х 120 мм, 18 мм х 120 мм – от 1 до 2 шт. (при необходимости);
- Ножка изогнутая бесцементной фиксации XB(F)Q VI GB(JB) T, размер: 10 мм х 80 мм, 11 мм х 80 мм, 12 мм х 80 мм, 13 мм х 80 мм, 14 мм х 80 мм, 16 мм х 80 мм, 18 мм х 80 мм, 10 мм х 120 мм, 11 мм х 120 мм, 12 мм х 120 мм, 13 мм х 120 мм, 14 мм х 120 мм, 16 мм х 120 мм, 18 мм х 120 мм, 10 мм х 160 мм, 11 мм х 160 мм, 12 мм х 160 мм, 13 мм х 160 мм, 14 мм х 160 мм, 16 мм х 160 мм, 18 мм х 160 мм – от 1 до 2 шт. (при необходимости);
- Ножка изогнутая бесцементной фиксации XB(F)Q VII GB(JB) T, размер: 10 мм х 80 мм, 11 мм х 80 мм, 12 мм х 80 мм, 13 мм х 80 мм, 14 мм х 80 мм, 16 мм х 80 мм, 18 мм х 80 мм, 10 мм х 120 мм, 11 мм х 120 мм, 12 мм х 120 мм, 13 мм х 120 мм, 14 мм х 120 мм, 16 мм х 120 мм, 18 мм х 120 мм, 10 мм х 160 мм, 11 мм х 160 мм, 12 мм х 160 мм, 13 мм х 160 мм, 14 мм х 160 мм, 16 мм х 160 мм, 18 мм х 160 мм – от 1 до 2 шт. (при необходимости);
- Аугмент большеберцовый XB(F)Q V JC(L) T XSM левый, толщина: 5 мм, 10 мм, 15 мм – 1 шт. (при необходимости);
- Аугмент большеберцовый XB(F)Q V JC(R) T XSM правый, толщина: 5 мм, 10 мм, 15 мм – 1 шт. (при необходимости);
- Конус большеберцовый XB(F)Q VII JC T размер: #1, #2, #3, #4, толщина: 20 мм – 1 шт. (при необходимости);
- Аугмент бедренный дистальный XB(F)Q I GC(L) T XSM левый, толщина: 5 мм, 10 мм, 15 мм – 1 шт. (при необходимости);
- Аугмент бедренный дистальный XB(F)Q II GC(L) T XSM левый, толщина: 5 мм, 10 мм, 15 мм – 1 шт. (при необходимости);
- Аугмент бедренный задний универсальный XB(F)Q III GC T XSM толщина: 5 мм, 10 мм – от 1 до 2 шт. (при необходимости);
- Надколенник XFQ I BIS PE, размер: 28 мм х 8 мм, 30 мм х 9 мм, 34 мм х 9 мм – 1 шт. (при необходимости);
- Инструкция по применению – 1 шт.;
1994. Набор эндопротеза коленного сустава тотального RSK модель 482, в составе:
- Компонент бедренный XFQ IV GK(R) C правый, размер #6– 1 шт.;
- Вкладыш большеберцовый XFQ IV PD PE, размер #6, толщина: 10 мм – 1 шт.;
- Компонент большеберцовый XB(F)Q IV JP C, размер #6 – 1 шт.;
- Ножка прямая бесцементной фиксации XB(F)Q III GB(JB) T, размер: 10 мм х 40 мм, 11 мм х 40 мм, 12 мм х 40 мм, 13 мм х 40 мм, 14 мм х 40 мм, 16 мм х 40 мм, 18 мм х 40 мм, 10 мм х 80 мм, 11 мм х 80 мм, 12 мм х 80 мм, 13 мм х 80 мм, 14 мм х 80 мм, 16 мм х 80 мм, 18 мм х 80 мм, 10 мм х 120 мм, 11 мм х 120 мм, 12 мм х 120 мм, 13 мм х 120 мм, 14 мм х 120 мм, 16 мм х 120 мм, 18 мм х 120 мм – от 1 до 2 шт. (при необходимости);
- Ножка изогнутая бесцементной фиксации XB(F)Q VI GB(JB) T, размер: 10 мм х 80 мм, 11 мм х 80 мм, 12 мм х 80 мм, 13 мм х 80 мм, 14 мм х 80 мм, 16 мм х 80 мм, 18 мм х 80 мм, 10 мм х 120 мм, 11 мм х 120 мм, 12 мм х 120 мм, 13 мм х 120 мм, 14 мм х 120 мм, 16 мм х 120 мм, 18 мм х 120 мм, 10 мм х 160 мм, 11 мм х 160 мм, 12 мм х 160 мм, 13 мм х 160 мм, 14 мм х 160 мм, 16 мм х 160 мм, 18 мм х 160 мм – от 1 до 2 шт. (при необходимости);
- Ножка изогнутая бесцементной фиксации XB(F)Q VII GB(JB) T, размер: 10 мм х 80 мм, 11 мм х 80 мм, 12 мм х 80 мм, 13 мм х 80 мм, 14 мм х 80 мм, 16 мм х 80 мм, 18 мм х 80 мм, 10 мм х 120 мм, 11 мм х 120 мм, 12 мм х 120 мм, 13 мм х 120 мм, 14 мм х 120 мм, 16 мм х 120 мм, 18 мм х 120 мм, 10 мм х 160 мм, 11 мм х 160 мм, 12 мм х 160 мм, 13 мм х 160 мм, 14 мм х 160 мм, 16 мм х 160 мм, 18 мм х 160 мм – от 1 до 2 шт. (при необходимости);
- Аугмент большеберцовый XB(F)Q V JC(L) T XSM левый, толщина: 5 мм, 10 мм, 15 мм – 1 шт. (при необходимости);
- Аугмент большеберцовый XB(F)Q V JC(R) T XSM правый, толщина: 5 мм, 10 мм, 15 мм – 1 шт. (при необходимости);

- Конус большеберцовый XB(F)Q VII JC T размер: #1, #2, #3, #4, толщина: 20 мм – 1 шт. (при необходимости);
- Аугмент бедренный дистальный XB(F)Q I GC(R) T XSM правый, толщина: 5 мм, 10 мм, 15 мм – 1 шт. (при необходимости);
- Аугмент бедренный дистальный XB(F)Q II GC(R) T XSM правый, толщина: 5 мм, 10 мм, 15 мм – 1 шт. (при необходимости);
- Аугмент бедренный задний универсальный XB(F)Q III GC T XSM толщина: 5 мм, 10 мм – от 1 до 2 шт. (при необходимости);
- Надколенник XFQ I BIS PE, размер: 28 мм x 8 мм, 30 мм x 9 мм, 34 мм x 9 мм – 1 шт. (при необходимости);
- Инструкция по применению – 1 шт.;
1995. Набор эндопротеза коленного сустава тотального RSK модель 483, в составе:
- Компонент бедренный XFQ IV GK(L) C левый, размер #6– 1 шт.;
- Вкладыш большеберцовый XFQ IV PD PE, размер #6, толщина: 12 мм – 1 шт.;
- Компонент большеберцовый XB(F)Q IV JP C, размер #6 – 1 шт.;
- Ножка прямая бесцементной фиксации XB(F)Q III GB(JB) T, размер: 10 мм x 40 мм, 11 мм x 40 мм, 12 мм x 40 мм, 13 мм x 40 мм, 14 мм x 40 мм, 16 мм x 40 мм, 18 мм x 40 мм, 10 мм x 80 мм, 11 мм x 80 мм, 12 мм x 80 мм, 13 мм x 80 мм, 14 мм x 80 мм, 16 мм x 80 мм, 18 мм x 80 мм, 10 мм x 120 мм, 11 мм x 120 мм, 12 мм x 120 мм, 13 мм x 120 мм, 14 мм x 120 мм, 16 мм x 120 мм, 18 мм x 120 мм – от 1 до 2 шт. (при необходимости);
- Ножка изогнутая бесцементной фиксации XB(F)Q VI GB(JB) T, размер: 10 мм x 80 мм, 11 мм x 80 мм, 12 мм x 80 мм, 13 мм x 80 мм, 14 мм x 80 мм, 16 мм x 80 мм, 18 мм x 80 мм, 10 мм x 120 мм, 11 мм x 120 мм, 12 мм x 120 мм, 13 мм x 120 мм, 14 мм x 120 мм, 16 мм x 120 мм, 18 мм x 120 мм, 10 мм x 160 мм, 11 мм x 160 мм, 12 мм x 160 мм, 13 мм x 160 мм, 14 мм x 160 мм, 16 мм x 160 мм, 18 мм x 160 мм – от 1 до 2 шт. (при необходимости);
- Ножка изогнутая бесцементной фиксации XB(F)Q VII GB(JB) T, размер: 10 мм x 80 мм, 11 мм x 80 мм, 12 мм x 80 мм, 13 мм x 80 мм, 14 мм x 80 мм, 16 мм x 80 мм, 18 мм x 80 мм, 10 мм x 120 мм, 11 мм x 120 мм, 12 мм x 120 мм, 13 мм x 120 мм, 14 мм x 120 мм, 16 мм x 120 мм, 18 мм x 120 мм, 10 мм x 160 мм, 11 мм x 160 мм, 12 мм x 160 мм, 13 мм x 160 мм, 14 мм x 160 мм, 16 мм x 160 мм, 18 мм x 160 мм – от 1 до 2 шт. (при необходимости);
- Аугмент большеберцовый XB(F)Q V JC(L) T XSM левый, толщина: 5 мм, 10 мм, 15 мм – 1 шт. (при необходимости);
- Аугмент большеберцовый XB(F)Q V JC(R) T XSM правый, толщина: 5 мм, 10 мм, 15 мм – 1 шт. (при необходимости);
- Конус большеберцовый XB(F)Q VII JC T размер: #1, #2, #3, #4, толщина: 20 мм – 1 шт. (при необходимости);
- Аугмент бедренный дистальный XB(F)Q I GC(L) T XSM левый, толщина: 5 мм, 10 мм, 15 мм – 1 шт. (при необходимости);
- Аугмент бедренный дистальный XB(F)Q II GC(L) T XSM левый, толщина: 5 мм, 10 мм, 15 мм – 1 шт. (при необходимости);
- Аугмент бедренный задний универсальный XB(F)Q III GC T XSM толщина: 5 мм, 10 мм – от 1 до 2 шт. (при необходимости);
- Надколенник XFQ I BIS PE, размер: 28 мм x 8 мм, 30 мм x 9 мм, 34 мм x 9 мм – 1 шт. (при необходимости);
- Инструкция по применению – 1 шт.;
1996. Набор эндопротеза коленного сустава тотального RSK модель 484, в составе:
- Компонент бедренный XFQ IV GK(R) C правый, размер #6– 1 шт.;
- Вкладыш большеберцовый XFQ IV PD PE, размер #6, толщина: 12 мм – 1 шт.;
- Компонент большеберцовый XB(F)Q IV JP C, размер #6 – 1 шт.;
- Ножка прямая бесцементной фиксации XB(F)Q III GB(JB) T, размер: 10 мм x 40 мм, 11 мм x 40 мм, 12 мм x 40 мм, 13 мм x 40 мм, 14 мм x 40 мм, 16 мм x 40 мм, 18 мм x 40 мм, 10 мм x 80 мм, 11 мм x 80 мм, 12 мм x 80 мм, 13 мм x 80 мм, 14 мм x 80 мм, 16 мм x 80 мм, 18 мм x 80 мм, 10 мм x 120 мм, 11 мм x 120 мм, 12 мм x 120 мм, 13 мм x 120 мм, 14 мм x 120 мм, 16 мм x 120 мм, 18 мм x 120 мм – от 1 до 2 шт. (при необходимости);
- Ножка изогнутая бесцементной фиксации XB(F)Q VI GB(JB) T, размер: 10 мм x 80 мм, 11 мм x 80 мм, 12 мм x 80 мм, 13 мм x 80 мм, 14 мм x 80 мм, 16 мм x 80 мм, 18 мм x 80 мм, 10 мм x 120 мм, 11 мм x 120 мм, 12 мм x 120 мм, 13 мм x 120 мм, 14 мм x 120 мм, 16 мм x 120 мм, 18 мм x 120 мм, 10 мм x 160 мм, 11 мм x 160 мм, 12 мм x 160 мм, 13 мм x 160 мм, 14 мм x 160 мм, 16 мм x 160 мм, 18 мм x 160 мм – от 1 до 2 шт. (при необходимости);
- Ножка изогнутая бесцементной фиксации XB(F)Q VII GB(JB) T, размер: 10 мм x 80 мм, 11 мм x 80 мм, 12 мм x 80 мм, 13 мм x 80 мм, 14 мм x 80 мм, 16 мм x 80 мм, 18 мм x 80 мм, 10 мм x 120 мм, 11 мм x 120 мм, 12 мм x 120

мм, 13 мм х 120 мм, 14 мм х 120 мм, 16 мм х 120 мм, 18 мм х 120 мм, 10 мм х 160 мм, 11 мм х 160 мм, 12 мм х 160 мм, 13 мм х 160 мм, 14 мм х 160 мм, 16 мм х 160 мм, 18 мм х 160 мм – от 1 до 2 шт. (при необходимости);
- Аугмент большеберцовый XB(F)Q V JC(L) T XSM левый, толщина: 5 мм, 10 мм, 15 мм – 1 шт. (при необходимости);
- Аугмент большеберцовый XB(F)Q V JC(R) T XSM правый, толщина: 5 мм, 10 мм, 15 мм – 1 шт. (при необходимости);
- Конус большеберцовый XB(F)Q VII JC T размер: #1, #2, #3, #4, толщина: 20 мм – 1 шт. (при необходимости);
- Аугмент бедренный дистальный XB(F)Q I GC(R) T XSM правый, толщина: 5 мм, 10 мм, 15 мм – 1 шт. (при необходимости);
- Аугмент бедренный дистальный XB(F)Q II GC(R) T XSM правый, толщина: 5 мм, 10 мм, 15 мм – 1 шт. (при необходимости);
- Аугмент бедренный задний универсальный XB(F)Q III GC T XSM толщина: 5 мм, 10 мм – от 1 до 2 шт. (при необходимости);
- Надколенник XFQ I BIS PE, размер: 28 мм х 8 мм, 30 мм х 9 мм, 34 мм х 9 мм – 1 шт. (при необходимости);
- Инструкция по применению – 1 шт.;
1997. Набор эндопротеза коленного сустава тотального RSK модель 485, в составе:
- Компонент бедренный XFQ IV GK(L) C левый, размер #6– 1 шт.;
- Вкладыш большеберцовый XFQ IV PD PE, размер #6, толщина: 14 мм – 1 шт.;
- Компонент большеберцовый XB(F)Q IV JP C, размер #6 – 1 шт.;
- Ножка прямая бесцементной фиксации XB(F)Q III GB(JB) T, размер: 10 мм х 40 мм, 11 мм х 40 мм, 12 мм х 40 мм, 13 мм х 40 мм, 14 мм х 40 мм, 16 мм х 40 мм, 18 мм х 40 мм, 10 мм х 80 мм, 11 мм х 80 мм, 12 мм х 80 мм, 13 мм х 80 мм, 14 мм х 80 мм, 16 мм х 80 мм, 18 мм х 80 мм, 10 мм х 120 мм, 11 мм х 120 мм, 12 мм х 120 мм, 13 мм х 120 мм, 14 мм х 120 мм, 16 мм х 120 мм, 18 мм х 120 мм – от 1 до 2 шт. (при необходимости);
- Ножка изогнутая бесцементной фиксации XB(F)Q VI GB(JB) T, размер: 10 мм х 80 мм, 11 мм х 80 мм, 12 мм х 80 мм, 13 мм х 80 мм, 14 мм х 80 мм, 16 мм х 80 мм, 18 мм х 80 мм, 10 мм х 120 мм, 11 мм х 120 мм, 12 мм х 120 мм, 13 мм х 120 мм, 14 мм х 120 мм, 16 мм х 120 мм, 18 мм х 120 мм, 10 мм х 160 мм, 11 мм х 160 мм, 12 мм х 160 мм, 13 мм х 160 мм, 14 мм х 160 мм, 16 мм х 160 мм, 18 мм х 160 мм – от 1 до 2 шт. (при необходимости);
- Ножка изогнутая бесцементной фиксации XB(F)Q VII GB(JB) T, размер: 10 мм х 80 мм, 11 мм х 80 мм, 12 мм х 80 мм, 13 мм х 80 мм, 14 мм х 80 мм, 16 мм х 80 мм, 18 мм х 80 мм, 10 мм х 120 мм, 11 мм х 120 мм, 12 мм х 120 мм, 13 мм х 120 мм, 14 мм х 120 мм, 16 мм х 120 мм, 18 мм х 120 мм, 10 мм х 160 мм, 11 мм х 160 мм, 12 мм х 160 мм, 13 мм х 160 мм, 14 мм х 160 мм, 16 мм х 160 мм, 18 мм х 160 мм – от 1 до 2 шт. (при необходимости);
- Аугмент большеберцовый XB(F)Q V JC(L) T XSM левый, толщина: 5 мм, 10 мм, 15 мм – 1 шт. (при необходимости);
- Аугмент большеберцовый XB(F)Q V JC(R) T XSM правый, толщина: 5 мм, 10 мм, 15 мм – 1 шт. (при необходимости);
- Конус большеберцовый XB(F)Q VII JC T размер: #1, #2, #3, #4, толщина: 20 мм – 1 шт. (при необходимости);
- Аугмент бедренный дистальный XB(F)Q I GC(L) T XSM левый, толщина: 5 мм, 10 мм, 15 мм – 1 шт. (при необходимости);
- Аугмент бедренный дистальный XB(F)Q II GC(L) T XSM левый, толщина: 5 мм, 10 мм, 15 мм – 1 шт. (при необходимости);
- Аугмент бедренный задний универсальный XB(F)Q III GC T XSM толщина: 5 мм, 10 мм – от 1 до 2 шт. (при необходимости);
- Надколенник XFQ I BIS PE, размер: 28 мм х 8 мм, 30 мм х 9 мм, 34 мм х 9 мм – 1 шт. (при необходимости);
- Инструкция по применению – 1 шт.;
1998. Набор эндопротеза коленного сустава тотального RSK модель 486, в составе:
- Компонент бедренный XFQ IV GK(R) C правый, размер #6– 1 шт.;
- Вкладыш большеберцовый XFQ IV PD PE, размер #6, толщина: 14 мм – 1 шт.;
- Компонент большеберцовый XB(F)Q IV JP C, размер #6 – 1 шт.;
- Ножка прямая бесцементной фиксации XB(F)Q III GB(JB) T, размер: 10 мм х 40 мм, 11 мм х 40 мм, 12 мм х 40 мм, 13 мм х 40 мм, 14 мм х 40 мм, 16 мм х 40 мм, 18 мм х 40 мм, 10 мм х 80 мм, 11 мм х 80 мм, 12 мм х 80 мм, 13 мм х 80 мм, 14 мм х 80 мм, 16 мм х 80 мм, 18 мм х 80 мм, 10 мм х 120 мм, 11 мм х 120 мм, 12 мм х 120 мм, 13 мм х 120 мм, 14 мм х 120 мм, 16 мм х 120 мм, 18 мм х 120 мм – от 1 до 2 шт. (при необходимости);

- Ножка изогнутая бесцементной фиксации XB(F)Q VI GB(JB) T, размер: 10 мм х 80 мм, 11 мм х 80 мм, 12 мм х 80 мм, 13 мм х 80 мм, 14 мм х 80 мм, 16 мм х 80 мм, 18 мм х 80 мм, 10 мм х 120 мм, 11 мм х 120 мм, 12 мм х 120 мм, 13 мм х 120 мм, 14 мм х 120 мм, 16 мм х 120 мм, 18 мм х 120 мм, 10 мм х 160 мм, 11 мм х 160 мм, 12 мм х 160 мм, 13 мм х 160 мм, 14 мм х 160 мм, 16 мм х 160 мм, 18 мм х 160 мм – от 1 до 2 шт. (при необходимости);
- Ножка изогнутая бесцементной фиксации XB(F)Q VII GB(JB) T, размер: 10 мм х 80 мм, 11 мм х 80 мм, 12 мм х 80 мм, 13 мм х 80 мм, 14 мм х 80 мм, 16 мм х 80 мм, 18 мм х 80 мм, 10 мм х 120 мм, 11 мм х 120 мм, 12 мм х 120 мм, 13 мм х 120 мм, 14 мм х 120 мм, 16 мм х 120 мм, 18 мм х 120 мм, 10 мм х 160 мм, 11 мм х 160 мм, 12 мм х 160 мм, 13 мм х 160 мм, 14 мм х 160 мм, 16 мм х 160 мм, 18 мм х 160 мм – от 1 до 2 шт. (при необходимости);
- Аугмент большеберцовый XB(F)Q V JC(L) T XSM левый, толщина: 5 мм, 10 мм, 15 мм – 1 шт. (при необходимости);
- Аугмент большеберцовый XB(F)Q V JC(R) T XSM правый, толщина: 5 мм, 10 мм, 15 мм – 1 шт. (при необходимости);
- Конус большеберцовый XB(F)Q VII JC T размер: #1, #2, #3, #4, толщина: 20 мм – 1 шт. (при необходимости);
- Аугмент бедренный дистальный XB(F)Q I GC(R) T XSM правый, толщина: 5 мм, 10 мм, 15 мм – 1 шт. (при необходимости);
- Аугмент бедренный дистальный XB(F)Q II GC(R) T XSM правый, толщина: 5 мм, 10 мм, 15 мм – 1 шт. (при необходимости);
- Аугмент бедренный задний универсальный XB(F)Q III GC T XSM толщина: 5 мм, 10 мм – от 1 до 2 шт. (при необходимости);
- Надколенник XFQ I BIS PE, размер: 28 мм х 8 мм, 30 мм х 9 мм, 34 мм х 9 мм – 1 шт. (при необходимости);
- Инструкция по применению – 1 шт.;
1999. Набор эндопротеза коленного сустава тотального RSK модель 487, в составе:
- Компонент бедренный XFQ IV GK(L) C левый, размер #6– 1 шт.;
- Вкладыш большеберцовый XFQ IV PD PE, размер #6, толщина: 16 мм – 1 шт.;
- Компонент большеберцовый XB(F)Q IV JP C, размер #6 – 1 шт.;
- Ножка прямая бесцементной фиксации XB(F)Q III GB(JB) T, размер: 10 мм х 40 мм, 11 мм х 40 мм, 12 мм х 40 мм, 13 мм х 40 мм, 14 мм х 40 мм, 16 мм х 40 мм, 18 мм х 40 мм, 10 мм х 80 мм, 11 мм х 80 мм, 12 мм х 80 мм, 13 мм х 80 мм, 14 мм х 80 мм, 16 мм х 80 мм, 18 мм х 80 мм, 10 мм х 120 мм, 11 мм х 120 мм, 12 мм х 120 мм, 13 мм х 120 мм, 14 мм х 120 мм, 16 мм х 120 мм, 18 мм х 120 мм – от 1 до 2 шт. (при необходимости);
- Ножка изогнутая бесцементной фиксации XB(F)Q VI GB(JB) T, размер: 10 мм х 80 мм, 11 мм х 80 мм, 12 мм х 80 мм, 13 мм х 80 мм, 14 мм х 80 мм, 16 мм х 80 мм, 18 мм х 80 мм, 10 мм х 120 мм, 11 мм х 120 мм, 12 мм х 120 мм, 13 мм х 120 мм, 14 мм х 120 мм, 16 мм х 120 мм, 18 мм х 120 мм, 10 мм х 160 мм, 11 мм х 160 мм, 12 мм х 160 мм, 13 мм х 160 мм, 14 мм х 160 мм, 16 мм х 160 мм, 18 мм х 160 мм – от 1 до 2 шт. (при необходимости);
- Ножка изогнутая бесцементной фиксации XB(F)Q VII GB(JB) T, размер: 10 мм х 80 мм, 11 мм х 80 мм, 12 мм х 80 мм, 13 мм х 80 мм, 14 мм х 80 мм, 16 мм х 80 мм, 18 мм х 80 мм, 10 мм х 120 мм, 11 мм х 120 мм, 12 мм х 120 мм, 13 мм х 120 мм, 14 мм х 120 мм, 16 мм х 120 мм, 18 мм х 120 мм, 10 мм х 160 мм, 11 мм х 160 мм, 12 мм х 160 мм, 13 мм х 160 мм, 14 мм х 160 мм, 16 мм х 160 мм, 18 мм х 160 мм – от 1 до 2 шт. (при необходимости);
- Аугмент большеберцовый XB(F)Q V JC(L) T XSM левый, толщина: 5 мм, 10 мм, 15 мм – 1 шт. (при необходимости);
- Аугмент большеберцовый XB(F)Q V JC(R) T XSM правый, толщина: 5 мм, 10 мм, 15 мм – 1 шт. (при необходимости);
- Конус большеберцовый XB(F)Q VII JC T размер: #1, #2, #3, #4, толщина: 20 мм – 1 шт. (при необходимости);
- Аугмент бедренный дистальный XB(F)Q I GC(L) T XSM левый, толщина: 5 мм, 10 мм, 15 мм – 1 шт. (при необходимости);
- Аугмент бедренный дистальный XB(F)Q II GC(L) T XSM левый, толщина: 5 мм, 10 мм, 15 мм – 1 шт. (при необходимости);
- Аугмент бедренный задний универсальный XB(F)Q III GC T XSM толщина: 5 мм, 10 мм – от 1 до 2 шт. (при необходимости);
- Надколенник XFQ I BIS PE, размер: 28 мм х 8 мм, 30 мм х 9 мм, 34 мм х 9 мм – 1 шт. (при необходимости);
- Инструкция по применению – 1 шт.;
2000. Набор эндопротеза коленного сустава тотального RSK модель 488, в составе:
- Компонент бедренный XFQ IV GK(R) C правый, размер #6– 1 шт.;
- Вкладыш большеберцовый XFQ IV PD PE, размер #6, толщина: 16 мм – 1 шт.;

- Компонент большеберцовый XB(F)Q IV JP C, размер #6 – 1 шт.;
- Ножка прямая бесцементной фиксации XB(F)Q III GB(JB) T, размер: 10 мм х 40 мм, 11 мм х 40 мм, 12 мм х 40 мм, 13 мм х 40 мм, 14 мм х 40 мм, 16 мм х 40 мм, 18 мм х 40 мм, 10 мм х 80 мм, 11 мм х 80 мм, 12 мм х 80 мм, 13 мм х 80 мм, 14 мм х 80 мм, 16 мм х 80 мм, 18 мм х 80 мм, 10 мм х 120 мм, 11 мм х 120 мм, 12 мм х 120 мм, 13 мм х 120 мм, 14 мм х 120 мм, 16 мм х 120 мм, 18 мм х 120 мм – от 1 до 2 шт. (при необходимости);
- Ножка изогнутая бесцементной фиксации XB(F)Q VI GB(JB) T, размер: 10 мм х 80 мм, 11 мм х 80 мм, 12 мм х 80 мм, 13 мм х 80 мм, 14 мм х 80 мм, 16 мм х 80 мм, 18 мм х 80 мм, 10 мм х 120 мм, 11 мм х 120 мм, 12 мм х 120 мм, 13 мм х 120 мм, 14 мм х 120 мм, 16 мм х 120 мм, 18 мм х 120 мм, 10 мм х 160 мм, 11 мм х 160 мм, 12 мм х 160 мм, 13 мм х 160 мм, 14 мм х 160 мм, 16 мм х 160 мм, 18 мм х 160 мм – от 1 до 2 шт. (при необходимости);
- Ножка изогнутая бесцементной фиксации XB(F)Q VII GB(JB) T, размер: 10 мм х 80 мм, 11 мм х 80 мм, 12 мм х 80 мм, 13 мм х 80 мм, 14 мм х 80 мм, 16 мм х 80 мм, 18 мм х 80 мм, 10 мм х 120 мм, 11 мм х 120 мм, 12 мм х 120 мм, 13 мм х 120 мм, 14 мм х 120 мм, 16 мм х 120 мм, 18 мм х 120 мм, 10 мм х 160 мм, 11 мм х 160 мм, 12 мм х 160 мм, 13 мм х 160 мм, 14 мм х 160 мм, 16 мм х 160 мм, 18 мм х 160 мм – от 1 до 2 шт. (при необходимости);
- Аугмент большеберцовый XB(F)Q V JC(L) T XSM левый, толщина: 5 мм, 10 мм, 15 мм – 1 шт. (при необходимости);
- Аугмент большеберцовый XB(F)Q V JC(R) T XSM правый, толщина: 5 мм, 10 мм, 15 мм – 1 шт. (при необходимости);
- Конус большеберцовый XB(F)Q VII JC T размер: #1, #2, #3, #4, толщина: 20 мм – 1 шт. (при необходимости);
- Аугмент бедренный дистальный XB(F)Q I GC(R) T XSM правый, толщина: 5 мм, 10 мм, 15 мм – 1 шт. (при необходимости);
- Аугмент бедренный дистальный XB(F)Q II GC(R) T XSM правый, толщина: 5 мм, 10 мм, 15 мм – 1 шт. (при необходимости);
- Аугмент бедренный задний универсальный XB(F)Q III GC T XSM толщина: 5 мм, 10 мм – от 1 до 2 шт. (при необходимости);
- Надколенник XFQ I BIS PE, размер: 28 мм х 8 мм, 30 мм х 9 мм, 34 мм х 9 мм – 1 шт. (при необходимости);
- Инструкция по применению – 1 шт.;
2001. Набор эндопротеза коленного сустава тотального RSK модель 489, в составе:
- Компонент бедренный XFQ IV GK(L) C левый, размер #6– 1 шт.;
- Вкладыш большеберцовый XFQ IV PD PE, размер #6, толщина: 18 мм – 1 шт.;
- Компонент большеберцовый XB(F)Q IV JP C, размер #6 – 1 шт.;
- Ножка прямая бесцементной фиксации XB(F)Q III GB(JB) T, размер: 10 мм х 40 мм, 11 мм х 40 мм, 12 мм х 40 мм, 13 мм х 40 мм, 14 мм х 40 мм, 16 мм х 40 мм, 18 мм х 40 мм, 10 мм х 80 мм, 11 мм х 80 мм, 12 мм х 80 мм, 13 мм х 80 мм, 14 мм х 80 мм, 16 мм х 80 мм, 18 мм х 80 мм, 10 мм х 120 мм, 11 мм х 120 мм, 12 мм х 120 мм, 13 мм х 120 мм, 14 мм х 120 мм, 16 мм х 120 мм, 18 мм х 120 мм – от 1 до 2 шт. (при необходимости);
- Ножка изогнутая бесцементной фиксации XB(F)Q VI GB(JB) T, размер: 10 мм х 80 мм, 11 мм х 80 мм, 12 мм х 80 мм, 13 мм х 80 мм, 14 мм х 80 мм, 16 мм х 80 мм, 18 мм х 80 мм, 10 мм х 120 мм, 11 мм х 120 мм, 12 мм х 120 мм, 13 мм х 120 мм, 14 мм х 120 мм, 16 мм х 120 мм, 18 мм х 120 мм, 10 мм х 160 мм, 11 мм х 160 мм, 12 мм х 160 мм, 13 мм х 160 мм, 14 мм х 160 мм, 16 мм х 160 мм, 18 мм х 160 мм – от 1 до 2 шт. (при необходимости);
- Ножка изогнутая бесцементной фиксации XB(F)Q VII GB(JB) T, размер: 10 мм х 80 мм, 11 мм х 80 мм, 12 мм х 80 мм, 13 мм х 80 мм, 14 мм х 80 мм, 16 мм х 80 мм, 18 мм х 80 мм, 10 мм х 120 мм, 11 мм х 120 мм, 12 мм х 120 мм, 13 мм х 120 мм, 14 мм х 120 мм, 16 мм х 120 мм, 18 мм х 120 мм, 10 мм х 160 мм, 11 мм х 160 мм, 12 мм х 160 мм, 13 мм х 160 мм, 14 мм х 160 мм, 16 мм х 160 мм, 18 мм х 160 мм – от 1 до 2 шт. (при необходимости);
- Аугмент большеберцовый XB(F)Q V JC(L) T XSM левый, толщина: 5 мм, 10 мм, 15 мм – 1 шт. (при необходимости);
- Аугмент большеберцовый XB(F)Q V JC(R) T XSM правый, толщина: 5 мм, 10 мм, 15 мм – 1 шт. (при необходимости);
- Конус большеберцовый XB(F)Q VII JC T размер: #1, #2, #3, #4, толщина: 20 мм – 1 шт. (при необходимости);
- Аугмент бедренный дистальный XB(F)Q I GC(L) T XSM левый, толщина: 5 мм, 10 мм, 15 мм – 1 шт. (при необходимости);
- Аугмент бедренный дистальный XB(F)Q II GC(L) T XSM левый, толщина: 5 мм, 10 мм, 15 мм – 1 шт. (при необходимости);
- Аугмент бедренный задний универсальный XB(F)Q III GC T XSM толщина: 5 мм, 10 мм – от 1 до 2 шт. (при необходимости);

- Надколенник XFQ I BIS PE, размер: 28 мм х 8 мм, 30 мм х 9 мм, 34 мм х 9 мм – 1 шт. (при необходимости);
- Инструкция по применению – 1 шт.;
2002. Набор эндопротеза коленного сустава тотального RSK модель 490, в составе:
- Компонент бедренный XFQ IV GK(R) C правый, размер #6– 1 шт.;
- Вкладыш большеберцовый XFQ IV PD PE, размер #6, толщина: 18 мм – 1 шт.;
- Компонент большеберцовый XB(F)Q IV JP C, размер #6 – 1 шт.;
- Ножка прямая бесцементной фиксации XB(F)Q III GB(JB) T, размер: 10 мм х 40 мм, 11 мм х 40 мм, 12 мм х 40 мм, 13 мм х 40 мм, 14 мм х 40 мм, 16 мм х 40 мм, 18 мм х 40 мм, 10 мм х 80 мм, 11 мм х 80 мм, 12 мм х 80 мм, 13 мм х 80 мм, 14 мм х 80 мм, 16 мм х 80 мм, 18 мм х 80 мм, 10 мм х 120 мм, 11 мм х 120 мм, 12 мм х 120 мм, 13 мм х 120 мм, 14 мм х 120 мм, 16 мм х 120 мм, 18 мм х 120 мм – от 1 до 2 шт. (при необходимости);
- Ножка изогнутая бесцементной фиксации XB(F)Q VI GB(JB) T, размер: 10 мм х 80 мм, 11 мм х 80 мм, 12 мм х 80 мм, 13 мм х 80 мм, 14 мм х 80 мм, 16 мм х 80 мм, 18 мм х 80 мм, 10 мм х 120 мм, 11 мм х 120 мм, 12 мм х 120 мм, 13 мм х 120 мм, 14 мм х 120 мм, 16 мм х 120 мм, 18 мм х 120 мм, 10 мм х 160 мм, 11 мм х 160 мм, 12 мм х 160 мм, 13 мм х 160 мм, 14 мм х 160 мм, 16 мм х 160 мм, 18 мм х 160 мм – от 1 до 2 шт. (при необходимости);
- Ножка изогнутая бесцементной фиксации XB(F)Q VII GB(JB) T, размер: 10 мм х 80 мм, 11 мм х 80 мм, 12 мм х 80 мм, 13 мм х 80 мм, 14 мм х 80 мм, 16 мм х 80 мм, 18 мм х 80 мм, 10 мм х 120 мм, 11 мм х 120 мм, 12 мм х 120 мм, 13 мм х 120 мм, 14 мм х 120 мм, 16 мм х 120 мм, 18 мм х 120 мм, 10 мм х 160 мм, 11 мм х 160 мм, 12 мм х 160 мм, 13 мм х 160 мм, 14 мм х 160 мм, 16 мм х 160 мм, 18 мм х 160 мм – от 1 до 2 шт. (при необходимости);
- Аугмент большеберцовый XB(F)Q V JC(L) T XSM левый, толщина: 5 мм, 10 мм, 15 мм – 1 шт. (при необходимости);
- Аугмент большеберцовый XB(F)Q V JC(R) T XSM правый, толщина: 5 мм, 10 мм, 15 мм – 1 шт. (при необходимости);
- Конус большеберцовый XB(F)Q VII JC T размер: #1, #2, #3, #4, толщина: 20 мм – 1 шт. (при необходимости);
- Аугмент бедренный дистальный XB(F)Q I GC(R) T XSM правый, толщина: 5 мм, 10 мм, 15 мм – 1 шт. (при необходимости);
- Аугмент бедренный дистальный XB(F)Q II GC(R) T XSM правый, толщина: 5 мм, 10 мм, 15 мм – 1 шт. (при необходимости);
- Аугмент бедренный задний универсальный XB(F)Q III GC T XSM толщина: 5 мм, 10 мм – от 1 до 2 шт. (при необходимости);
- Надколенник XFQ I BIS PE, размер: 28 мм х 8 мм, 30 мм х 9 мм, 34 мм х 9 мм – 1 шт. (при необходимости);
- Инструкция по применению – 1 шт.;
2003. Набор эндопротеза коленного сустава тотального RSK модель 491, в составе:
- Компонент бедренный XFQ IV GK(L) C левый, размер #6– 1 шт.;
- Вкладыш большеберцовый XFQ IV PD PE, размер #6, толщина: 20 мм – 1 шт.;
- Компонент большеберцовый XB(F)Q IV JP C, размер #6 – 1 шт.;
- Ножка прямая бесцементной фиксации XB(F)Q III GB(JB) T, размер: 10 мм х 40 мм, 11 мм х 40 мм, 12 мм х 40 мм, 13 мм х 40 мм, 14 мм х 40 мм, 16 мм х 40 мм, 18 мм х 40 мм, 10 мм х 80 мм, 11 мм х 80 мм, 12 мм х 80 мм, 13 мм х 80 мм, 14 мм х 80 мм, 16 мм х 80 мм, 18 мм х 80 мм, 10 мм х 120 мм, 11 мм х 120 мм, 12 мм х 120 мм, 13 мм х 120 мм, 14 мм х 120 мм, 16 мм х 120 мм, 18 мм х 120 мм – от 1 до 2 шт. (при необходимости);
- Ножка изогнутая бесцементной фиксации XB(F)Q VI GB(JB) T, размер: 10 мм х 80 мм, 11 мм х 80 мм, 12 мм х 80 мм, 13 мм х 80 мм, 14 мм х 80 мм, 16 мм х 80 мм, 18 мм х 80 мм, 10 мм х 120 мм, 11 мм х 120 мм, 12 мм х 120 мм, 13 мм х 120 мм, 14 мм х 120 мм, 16 мм х 120 мм, 18 мм х 120 мм, 10 мм х 160 мм, 11 мм х 160 мм, 12 мм х 160 мм, 13 мм х 160 мм, 14 мм х 160 мм, 16 мм х 160 мм, 18 мм х 160 мм – от 1 до 2 шт. (при необходимости);
- Ножка изогнутая бесцементной фиксации XB(F)Q VII GB(JB) T, размер: 10 мм х 80 мм, 11 мм х 80 мм, 12 мм х 80 мм, 13 мм х 80 мм, 14 мм х 80 мм, 16 мм х 80 мм, 18 мм х 80 мм, 10 мм х 120 мм, 11 мм х 120 мм, 12 мм х 120 мм, 13 мм х 120 мм, 14 мм х 120 мм, 16 мм х 120 мм, 18 мм х 120 мм, 10 мм х 160 мм, 11 мм х 160 мм, 12 мм х 160 мм, 13 мм х 160 мм, 14 мм х 160 мм, 16 мм х 160 мм, 18 мм х 160 мм – от 1 до 2 шт. (при необходимости);
- Аугмент большеберцовый XB(F)Q V JC(L) T XSM левый, толщина: 5 мм, 10 мм, 15 мм – 1 шт. (при необходимости);
- Аугмент большеберцовый XB(F)Q V JC(R) T XSM правый, толщина: 5 мм, 10 мм, 15 мм – 1 шт. (при необходимости);
- Конус большеберцовый XB(F)Q VII JC T размер: #1, #2, #3, #4, толщина: 20 мм – 1 шт. (при необходимости);

- Аугмент бедренный дистальный XB(F)Q I GC(L) T XSM левый, толщина: 5 мм, 10 мм, 15 мм – 1 шт. (при необходимости);
- Аугмент бедренный дистальный XB(F)Q II GC(L) T XSM левый, толщина: 5 мм, 10 мм, 15 мм – 1 шт. (при необходимости);
- Аугмент бедренный задний универсальный XB(F)Q III GC T XSM толщина: 5 мм, 10 мм – от 1 до 2 шт. (при необходимости);
- Надколенник XFQ I BIS PE, размер: 28 мм х 8 мм, 30 мм х 9 мм, 34 мм х 9 мм – 1 шт. (при необходимости);
- Инструкция по применению – 1 шт.;
2004. Набор эндопротеза коленного сустава тотального RSK модель 492, в составе:
- Компонент бедренный XFQ IV GK(R) C правый, размер #6– 1 шт.;
- Вкладыш большеберцовый XFQ IV PD PE, размер #6, толщина: 20 мм – 1 шт.;
- Компонент большеберцовый XB(F)Q IV JP C, размер #6 – 1 шт.;
- Ножка прямая бесцементной фиксации XB(F)Q III GB(JB) T, размер: 10 мм х 40 мм, 11 мм х 40 мм, 12 мм х 40 мм, 13 мм х 40 мм, 14 мм х 40 мм, 16 мм х 40 мм, 18 мм х 40 мм, 10 мм х 80 мм, 11 мм х 80 мм, 12 мм х 80 мм, 13 мм х 80 мм, 14 мм х 80 мм, 16 мм х 80 мм, 18 мм х 80 мм, 10 мм х 120 мм, 11 мм х 120 мм, 12 мм х 120 мм, 13 мм х 120 мм, 14 мм х 120 мм, 16 мм х 120 мм, 18 мм х 120 мм – от 1 до 2 шт. (при необходимости);
- Ножка изогнутая бесцементной фиксации XB(F)Q VI GB(JB) T, размер: 10 мм х 80 мм, 11 мм х 80 мм, 12 мм х 80 мм, 13 мм х 80 мм, 14 мм х 80 мм, 16 мм х 80 мм, 18 мм х 80 мм, 10 мм х 120 мм, 11 мм х 120 мм, 12 мм х 120 мм, 13 мм х 120 мм, 14 мм х 120 мм, 16 мм х 120 мм, 18 мм х 120 мм, 10 мм х 160 мм, 11 мм х 160 мм, 12 мм х 160 мм, 13 мм х 160 мм, 14 мм х 160 мм, 16 мм х 160 мм, 18 мм х 160 мм – от 1 до 2 шт. (при необходимости);
- Ножка изогнутая бесцементной фиксации XB(F)Q VII GB(JB) T, размер: 10 мм х 80 мм, 11 мм х 80 мм, 12 мм х 80 мм, 13 мм х 80 мм, 14 мм х 80 мм, 16 мм х 80 мм, 18 мм х 80 мм, 10 мм х 120 мм, 11 мм х 120 мм, 12 мм х 120 мм, 13 мм х 120 мм, 14 мм х 120 мм, 16 мм х 120 мм, 18 мм х 120 мм, 10 мм х 160 мм, 11 мм х 160 мм, 12 мм х 160 мм, 13 мм х 160 мм, 14 мм х 160 мм, 16 мм х 160 мм, 18 мм х 160 мм – от 1 до 2 шт. (при необходимости);
- Аугмент большеберцовый XB(F)Q V JC(L) T XSM левый, толщина: 5 мм, 10 мм, 15 мм – 1 шт. (при необходимости);
- Аугмент большеберцовый XB(F)Q V JC(R) T XSM правый, толщина: 5 мм, 10 мм, 15 мм – 1 шт. (при необходимости);
- Конус большеберцовый XB(F)Q VII JC T размер: #1, #2, #3, #4, толщина: 20 мм – 1 шт. (при необходимости);
- Аугмент бедренный дистальный XB(F)Q I GC(R) T XSM правый, толщина: 5 мм, 10 мм, 15 мм – 1 шт. (при необходимости);
- Аугмент бедренный дистальный XB(F)Q II GC(R) T XSM правый, толщина: 5 мм, 10 мм, 15 мм – 1 шт. (при необходимости);
- Аугмент бедренный задний универсальный XB(F)Q III GC T XSM толщина: 5 мм, 10 мм – от 1 до 2 шт. (при необходимости);
- Надколенник XFQ I BIS PE, размер: 28 мм х 8 мм, 30 мм х 9 мм, 34 мм х 9 мм – 1 шт. (при необходимости);
- Инструкция по применению – 1 шт.;
2005. Набор эндопротеза коленного сустава тотального RSK модель 493, в составе:
- Компонент бедренный XFQ IV GK(L) C левый, размер #6– 1 шт.;
- Вкладыш большеберцовый XFQ IV PD PE, размер #6, толщина: 10 мм – 1 шт.;
- Компонент большеберцовый XB(F)Q IV JP C, размер #7 – 1 шт.;
- Ножка прямая бесцементной фиксации XB(F)Q III GB(JB) T, размер: 10 мм х 40 мм, 11 мм х 40 мм, 12 мм х 40 мм, 13 мм х 40 мм, 14 мм х 40 мм, 16 мм х 40 мм, 18 мм х 40 мм, 10 мм х 80 мм, 11 мм х 80 мм, 12 мм х 80 мм, 13 мм х 80 мм, 14 мм х 80 мм, 16 мм х 80 мм, 18 мм х 80 мм, 10 мм х 120 мм, 11 мм х 120 мм, 12 мм х 120 мм, 13 мм х 120 мм, 14 мм х 120 мм, 16 мм х 120 мм, 18 мм х 120 мм – от 1 до 2 шт. (при необходимости);
- Ножка изогнутая бесцементной фиксации XB(F)Q VI GB(JB) T, размер: 10 мм х 80 мм, 11 мм х 80 мм, 12 мм х 80 мм, 13 мм х 80 мм, 14 мм х 80 мм, 16 мм х 80 мм, 18 мм х 80 мм, 10 мм х 120 мм, 11 мм х 120 мм, 12 мм х 120 мм, 13 мм х 120 мм, 14 мм х 120 мм, 16 мм х 120 мм, 18 мм х 120 мм, 10 мм х 160 мм, 11 мм х 160 мм, 12 мм х 160 мм, 13 мм х 160 мм, 14 мм х 160 мм, 16 мм х 160 мм, 18 мм х 160 мм – от 1 до 2 шт. (при необходимости);
- Ножка изогнутая бесцементной фиксации XB(F)Q VII GB(JB) T, размер: 10 мм х 80 мм, 11 мм х 80 мм, 12 мм х 80 мм, 13 мм х 80 мм, 14 мм х 80 мм, 16 мм х 80 мм, 18 мм х 80 мм, 10 мм х 120 мм, 11 мм х 120 мм, 12 мм х 120 мм, 13 мм х 120 мм, 14 мм х 120 мм, 16 мм х 120 мм, 18 мм х 120 мм, 10 мм х 160 мм, 11 мм х 160 мм, 12 мм х 160 мм, 13 мм х 160 мм, 14 мм х 160 мм, 16 мм х 160 мм, 18 мм х 160 мм – от 1 до 2 шт. (при необходимости);

- Аугмент большеберцовый XB(F)Q V JC(L) T SML левый, толщина: 5 мм, 10 мм, 15 мм – 1 шт. (при необходимости);
- Аугмент большеберцовый XB(F)Q V JC(R) T SML правый, толщина: 5 мм, 10 мм, 15 мм – 1 шт. (при необходимости);
- Конус большеберцовый XB(F)Q VII JC T размер: #1, #2, #3, #4, толщина: 20 мм – 1 шт. (при необходимости);
- Аугмент бедренный дистальный XB(F)Q I GC(L) T XSM левый, толщина: 5 мм, 10 мм, 15 мм – 1 шт. (при необходимости);
- Аугмент бедренный дистальный XB(F)Q II GC(L) T XSM левый, толщина: 5 мм, 10 мм, 15 мм – 1 шт. (при необходимости);
- Аугмент бедренный задний универсальный XB(F)Q III GC T XSM толщина: 5 мм, 10 мм – от 1 до 2 шт. (при необходимости);
- Надколенник XFQ I BIS PE, размер: 28 мм x 8 мм, 30 мм x 9 мм, 34 мм x 9 мм – 1 шт. (при необходимости);
- Инструкция по применению – 1 шт.;
2006. Набор эндопротеза коленного сустава тотального RSK модель 494, в составе:
- Компонент бедренный XFQ IV GK(R) C правый, размер #6– 1 шт.;
- Вкладыш большеберцовый XFQ IV PD PE, размер #6, толщина: 10 мм – 1 шт.;
- Компонент большеберцовый XB(F)Q IV JP C, размер #7 – 1 шт.;
- Ножка прямая бесцементной фиксации XB(F)Q III GB(JB) T, размер: 10 мм x 40 мм, 11 мм x 40 мм, 12 мм x 40 мм, 13 мм x 40 мм, 14 мм x 40 мм, 16 мм x 40 мм, 18 мм x 40 мм, 10 мм x 80 мм, 11 мм x 80 мм, 12 мм x 80 мм, 13 мм x 80 мм, 14 мм x 80 мм, 16 мм x 80 мм, 18 мм x 80 мм, 10 мм x 120 мм, 11 мм x 120 мм, 12 мм x 120 мм, 13 мм x 120 мм, 14 мм x 120 мм, 16 мм x 120 мм, 18 мм x 120 мм – от 1 до 2 шт. (при необходимости);
- Ножка изогнутая бесцементной фиксации XB(F)Q VI GB(JB) T, размер: 10 мм x 80 мм, 11 мм x 80 мм, 12 мм x 80 мм, 13 мм x 80 мм, 14 мм x 80 мм, 16 мм x 80 мм, 18 мм x 80 мм, 10 мм x 120 мм, 11 мм x 120 мм, 12 мм x 120 мм, 13 мм x 120 мм, 14 мм x 120 мм, 16 мм x 120 мм, 18 мм x 120 мм, 10 мм x 160 мм, 11 мм x 160 мм, 12 мм x 160 мм, 13 мм x 160 мм, 14 мм x 160 мм, 16 мм x 160 мм, 18 мм x 160 мм – от 1 до 2 шт. (при необходимости);
- Ножка изогнутая бесцементной фиксации XB(F)Q VII GB(JB) T, размер: 10 мм x 80 мм, 11 мм x 80 мм, 12 мм x 80 мм, 13 мм x 80 мм, 14 мм x 80 мм, 16 мм x 80 мм, 18 мм x 80 мм, 10 мм x 120 мм, 11 мм x 120 мм, 12 мм x 120 мм, 13 мм x 120 мм, 14 мм x 120 мм, 16 мм x 120 мм, 18 мм x 120 мм, 10 мм x 160 мм, 11 мм x 160 мм, 12 мм x 160 мм, 13 мм x 160 мм, 14 мм x 160 мм, 16 мм x 160 мм, 18 мм x 160 мм – от 1 до 2 шт. (при необходимости);
- Аугмент большеберцовый XB(F)Q V JC(L) T SML левый, толщина: 5 мм, 10 мм, 15 мм – 1 шт. (при необходимости);
- Аугмент большеберцовый XB(F)Q V JC(R) T SML правый, толщина: 5 мм, 10 мм, 15 мм – 1 шт. (при необходимости);
- Конус большеберцовый XB(F)Q VII JC T размер: #1, #2, #3, #4, толщина: 20 мм – 1 шт. (при необходимости);
- Аугмент бедренный дистальный XB(F)Q I GC(R) T XSM правый, толщина: 5 мм, 10 мм, 15 мм – 1 шт. (при необходимости);
- Аугмент бедренный дистальный XB(F)Q II GC(R) T XSM правый, толщина: 5 мм, 10 мм, 15 мм – 1 шт. (при необходимости);
- Аугмент бедренный задний универсальный XB(F)Q III GC T XSM толщина: 5 мм, 10 мм – от 1 до 2 шт. (при необходимости);
- Надколенник XFQ I BIS PE, размер: 28 мм x 8 мм, 30 мм x 9 мм, 34 мм x 9 мм – 1 шт. (при необходимости);
- Инструкция по применению – 1 шт.;
2007. Набор эндопротеза коленного сустава тотального RSK модель 495, в составе:
- Компонент бедренный XFQ IV GK(L) C левый, размер #6– 1 шт.;
- Вкладыш большеберцовый XFQ IV PD PE, размер #6, толщина: 12 мм – 1 шт.;
- Компонент большеберцовый XB(F)Q IV JP C, размер #7 – 1 шт.;
- Ножка прямая бесцементной фиксации XB(F)Q III GB(JB) T, размер: 10 мм x 40 мм, 11 мм x 40 мм, 12 мм x 40 мм, 13 мм x 40 мм, 14 мм x 40 мм, 16 мм x 40 мм, 18 мм x 40 мм, 10 мм x 80 мм, 11 мм x 80 мм, 12 мм x 80 мм, 13 мм x 80 мм, 14 мм x 80 мм, 16 мм x 80 мм, 18 мм x 80 мм, 10 мм x 120 мм, 11 мм x 120 мм, 12 мм x 120 мм, 13 мм x 120 мм, 14 мм x 120 мм, 16 мм x 120 мм, 18 мм x 120 мм – от 1 до 2 шт. (при необходимости);
- Ножка изогнутая бесцементной фиксации XB(F)Q VI GB(JB) T, размер: 10 мм x 80 мм, 11 мм x 80 мм, 12 мм x 80 мм, 13 мм x 80 мм, 14 мм x 80 мм, 16 мм x 80 мм, 18 мм x 80 мм, 10 мм x 120 мм, 11 мм x 120 мм, 12 мм x 120

мм, 13 мм х 120 мм, 14 мм х 120 мм, 16 мм х 120 мм, 18 мм х 120 мм, 10 мм х 160 мм, 11 мм х 160 мм, 12 мм х 160 мм, 13 мм х 160 мм, 14 мм х 160 мм, 16 мм х 160 мм, 18 мм х 160 мм – от 1 до 2 шт. (при необходимости);
- Ножка изогнутая бесцементной фиксации XB(F)Q VII GB(JB) T, размер: 10 мм х 80 мм, 11 мм х 80 мм, 12 мм х 80 мм, 13 мм х 80 мм, 14 мм х 80 мм, 16 мм х 80 мм, 18 мм х 80 мм, 10 мм х 120 мм, 11 мм х 120 мм, 12 мм х 120 мм, 13 мм х 120 мм, 14 мм х 120 мм, 16 мм х 120 мм, 18 мм х 120 мм, 10 мм х 160 мм, 11 мм х 160 мм, 12 мм х 160 мм, 13 мм х 160 мм, 14 мм х 160 мм, 16 мм х 160 мм, 18 мм х 160 мм – от 1 до 2 шт. (при необходимости);
- Аугмент большеберцовый XB(F)Q V JC(L) T SML левый, толщина: 5 мм, 10 мм, 15 мм – 1 шт. (при необходимости);
- Аугмент большеберцовый XB(F)Q V JC(R) T SML правый, толщина: 5 мм, 10 мм, 15 мм – 1 шт. (при необходимости);
- Конус большеберцовый XB(F)Q VII JC T размер: #1, #2, #3, #4, толщина: 20 мм – 1 шт. (при необходимости);
- Аугмент бедренный дистальный XB(F)Q I GC(L) T XSM левый, толщина: 5 мм, 10 мм, 15 мм – 1 шт. (при необходимости);
- Аугмент бедренный дистальный XB(F)Q II GC(L) T XSM левый, толщина: 5 мм, 10 мм, 15 мм – 1 шт. (при необходимости);
- Аугмент бедренный задний универсальный XB(F)Q III GC T XSM толщина: 5 мм, 10 мм – от 1 до 2 шт. (при необходимости);
- Надколенник XFQ I BIS PE, размер: 28 мм х 8 мм, 30 мм х 9 мм, 34 мм х 9 мм – 1 шт. (при необходимости);
- Инструкция по применению – 1 шт.;
2008. Набор эндопротеза коленного сустава тотального RSK модель 496, в составе:
- Компонент бедренный XFQ IV GK(R) C правый, размер #6– 1 шт.;
- Вкладыш большеберцовый XFQ IV PD PE, размер #6, толщина: 12 мм – 1 шт.;
- Компонент большеберцовый XB(F)Q IV JP C, размер #7 – 1 шт.;
- Ножка прямая бесцементной фиксации XB(F)Q III GB(JB) T, размер: 10 мм х 40 мм, 11 мм х 40 мм, 12 мм х 40 мм, 13 мм х 40 мм, 14 мм х 40 мм, 16 мм х 40 мм, 18 мм х 40 мм, 10 мм х 80 мм, 11 мм х 80 мм, 12 мм х 80 мм, 13 мм х 80 мм, 14 мм х 80 мм, 16 мм х 80 мм, 18 мм х 80 мм, 10 мм х 120 мм, 11 мм х 120 мм, 12 мм х 120 мм, 13 мм х 120 мм, 14 мм х 120 мм, 16 мм х 120 мм, 18 мм х 120 мм – от 1 до 2 шт. (при необходимости);
- Ножка изогнутая бесцементной фиксации XB(F)Q VI GB(JB) T, размер: 10 мм х 80 мм, 11 мм х 80 мм, 12 мм х 80 мм, 13 мм х 80 мм, 14 мм х 80 мм, 16 мм х 80 мм, 18 мм х 80 мм, 10 мм х 120 мм, 11 мм х 120 мм, 12 мм х 120 мм, 13 мм х 120 мм, 14 мм х 120 мм, 16 мм х 120 мм, 18 мм х 120 мм, 10 мм х 160 мм, 11 мм х 160 мм, 12 мм х 160 мм, 13 мм х 160 мм, 14 мм х 160 мм, 16 мм х 160 мм, 18 мм х 160 мм – от 1 до 2 шт. (при необходимости);
- Ножка изогнутая бесцементной фиксации XB(F)Q VII GB(JB) T, размер: 10 мм х 80 мм, 11 мм х 80 мм, 12 мм х 80 мм, 13 мм х 80 мм, 14 мм х 80 мм, 16 мм х 80 мм, 18 мм х 80 мм, 10 мм х 120 мм, 11 мм х 120 мм, 12 мм х 120 мм, 13 мм х 120 мм, 14 мм х 120 мм, 16 мм х 120 мм, 18 мм х 120 мм, 10 мм х 160 мм, 11 мм х 160 мм, 12 мм х 160 мм, 13 мм х 160 мм, 14 мм х 160 мм, 16 мм х 160 мм, 18 мм х 160 мм – от 1 до 2 шт. (при необходимости);
- Аугмент большеберцовый XB(F)Q V JC(L) T SML левый, толщина: 5 мм, 10 мм, 15 мм – 1 шт. (при необходимости);
- Аугмент большеберцовый XB(F)Q V JC(R) T SML правый, толщина: 5 мм, 10 мм, 15 мм – 1 шт. (при необходимости);
- Конус большеберцовый XB(F)Q VII JC T размер: #1, #2, #3, #4, толщина: 20 мм – 1 шт. (при необходимости);
- Аугмент бедренный дистальный XB(F)Q I GC(R) T XSM правый, толщина: 5 мм, 10 мм, 15 мм – 1 шт. (при необходимости);
- Аугмент бедренный дистальный XB(F)Q II GC(R) T XSM правый, толщина: 5 мм, 10 мм, 15 мм – 1 шт. (при необходимости);
- Аугмент бедренный задний универсальный XB(F)Q III GC T XSM толщина: 5 мм, 10 мм – от 1 до 2 шт. (при необходимости);
- Надколенник XFQ I BIS PE, размер: 28 мм х 8 мм, 30 мм х 9 мм, 34 мм х 9 мм – 1 шт. (при необходимости);
- Инструкция по применению – 1 шт.;
2009. Набор эндопротеза коленного сустава тотального RSK модель 497, в составе:
- Компонент бедренный XFQ IV GK(L) C левый, размер #6– 1 шт.;
- Вкладыш большеберцовый XFQ IV PD PE, размер #6, толщина: 14 мм – 1 шт.;
- Компонент большеберцовый XB(F)Q IV JP C, размер #7 – 1 шт.;

- Ножка прямая бесцементной фиксации XB(F)Q III GB(JB) T, размер: 10 мм х 40 мм, 11 мм х 40 мм, 12 мм х 40 мм, 13 мм х 40 мм, 14 мм х 40 мм, 16 мм х 40 мм, 18 мм х 40 мм, 10 мм х 80 мм, 11 мм х 80 мм, 12 мм х 80 мм, 13 мм х 80 мм, 14 мм х 80 мм, 16 мм х 80 мм, 18 мм х 80 мм, 10 мм х 120 мм, 11 мм х 120 мм, 12 мм х 120 мм, 13 мм х 120 мм, 14 мм х 120 мм, 16 мм х 120 мм, 18 мм х 120 мм – от 1 до 2 шт. (при необходимости);
- Ножка изогнутая бесцементной фиксации XB(F)Q VI GB(JB) T, размер: 10 мм х 80 мм, 11 мм х 80 мм, 12 мм х 80 мм, 13 мм х 80 мм, 14 мм х 80 мм, 16 мм х 80 мм, 18 мм х 80 мм, 10 мм х 120 мм, 11 мм х 120 мм, 12 мм х 120 мм, 13 мм х 120 мм, 14 мм х 120 мм, 16 мм х 120 мм, 18 мм х 120 мм, 10 мм х 160 мм, 11 мм х 160 мм, 12 мм х 160 мм, 13 мм х 160 мм, 14 мм х 160 мм, 16 мм х 160 мм, 18 мм х 160 мм – от 1 до 2 шт. (при необходимости);
- Ножка изогнутая бесцементной фиксации XB(F)Q VII GB(JB) T, размер: 10 мм х 80 мм, 11 мм х 80 мм, 12 мм х 80 мм, 13 мм х 80 мм, 14 мм х 80 мм, 16 мм х 80 мм, 18 мм х 80 мм, 10 мм х 120 мм, 11 мм х 120 мм, 12 мм х 120 мм, 13 мм х 120 мм, 14 мм х 120 мм, 16 мм х 120 мм, 18 мм х 120 мм, 10 мм х 160 мм, 11 мм х 160 мм, 12 мм х 160 мм, 13 мм х 160 мм, 14 мм х 160 мм, 16 мм х 160 мм, 18 мм х 160 мм – от 1 до 2 шт. (при необходимости);
- Аугмент большеберцовый XB(F)Q V JC(L) T SML левый, толщина: 5 мм, 10 мм, 15 мм – 1 шт. (при необходимости);
- Аугмент большеберцовый XB(F)Q V JC(R) T SML правый, толщина: 5 мм, 10 мм, 15 мм – 1 шт. (при необходимости);
- Конус большеберцовый XB(F)Q VII JC T размер: #1, #2, #3, #4, толщина: 20 мм – 1 шт. (при необходимости);
- Аугмент бедренный дистальный XB(F)Q I GC(L) T XSM левый, толщина: 5 мм, 10 мм, 15 мм – 1 шт. (при необходимости);
- Аугмент бедренный дистальный XB(F)Q II GC(L) T XSM левый, толщина: 5 мм, 10 мм, 15 мм – 1 шт. (при необходимости);
- Аугмент бедренный задний универсальный XB(F)Q III GC T XSM толщина: 5 мм, 10 мм – от 1 до 2 шт. (при необходимости);
- Надколенник XFQ I BIS PE, размер: 28 мм х 8 мм, 30 мм х 9 мм, 34 мм х 9 мм – 1 шт. (при необходимости);
- Инструкция по применению – 1 шт.;
2010. Набор эндопротеза коленного сустава тотального RSK модель 498, в составе:
- Компонент бедренный XFQ IV GK(R) C правый, размер #6– 1 шт.;
- Вкладыш большеберцовый XFQ IV PD PE, размер #6, толщина: 14 мм – 1 шт.;
- Компонент большеберцовый XB(F)Q IV JP C, размер #7 – 1 шт.;
- Ножка прямая бесцементной фиксации XB(F)Q III GB(JB) T, размер: 10 мм х 40 мм, 11 мм х 40 мм, 12 мм х 40 мм, 13 мм х 40 мм, 14 мм х 40 мм, 16 мм х 40 мм, 18 мм х 40 мм, 10 мм х 80 мм, 11 мм х 80 мм, 12 мм х 80 мм, 13 мм х 80 мм, 14 мм х 80 мм, 16 мм х 80 мм, 18 мм х 80 мм, 10 мм х 120 мм, 11 мм х 120 мм, 12 мм х 120 мм, 13 мм х 120 мм, 14 мм х 120 мм, 16 мм х 120 мм, 18 мм х 120 мм – от 1 до 2 шт. (при необходимости);
- Ножка изогнутая бесцементной фиксации XB(F)Q VI GB(JB) T, размер: 10 мм х 80 мм, 11 мм х 80 мм, 12 мм х 80 мм, 13 мм х 80 мм, 14 мм х 80 мм, 16 мм х 80 мм, 18 мм х 80 мм, 10 мм х 120 мм, 11 мм х 120 мм, 12 мм х 120 мм, 13 мм х 120 мм, 14 мм х 120 мм, 16 мм х 120 мм, 18 мм х 120 мм, 10 мм х 160 мм, 11 мм х 160 мм, 12 мм х 160 мм, 13 мм х 160 мм, 14 мм х 160 мм, 16 мм х 160 мм, 18 мм х 160 мм – от 1 до 2 шт. (при необходимости);
- Ножка изогнутая бесцементной фиксации XB(F)Q VII GB(JB) T, размер: 10 мм х 80 мм, 11 мм х 80 мм, 12 мм х 80 мм, 13 мм х 80 мм, 14 мм х 80 мм, 16 мм х 80 мм, 18 мм х 80 мм, 10 мм х 120 мм, 11 мм х 120 мм, 12 мм х 120 мм, 13 мм х 120 мм, 14 мм х 120 мм, 16 мм х 120 мм, 18 мм х 120 мм, 10 мм х 160 мм, 11 мм х 160 мм, 12 мм х 160 мм, 13 мм х 160 мм, 14 мм х 160 мм, 16 мм х 160 мм, 18 мм х 160 мм – от 1 до 2 шт. (при необходимости);
- Аугмент большеберцовый XB(F)Q V JC(L) T SML левый, толщина: 5 мм, 10 мм, 15 мм – 1 шт. (при необходимости);
- Аугмент большеберцовый XB(F)Q V JC(R) T SML правый, толщина: 5 мм, 10 мм, 15 мм – 1 шт. (при необходимости);
- Конус большеберцовый XB(F)Q VII JC T размер: #1, #2, #3, #4, толщина: 20 мм – 1 шт. (при необходимости);
- Аугмент бедренный дистальный XB(F)Q I GC(R) T XSM правый, толщина: 5 мм, 10 мм, 15 мм – 1 шт. (при необходимости);
- Аугмент бедренный дистальный XB(F)Q II GC(R) T XSM правый, толщина: 5 мм, 10 мм, 15 мм – 1 шт. (при необходимости);
- Аугмент бедренный задний универсальный XB(F)Q III GC T XSM толщина: 5 мм, 10 мм – от 1 до 2 шт. (при необходимости);
- Надколенник XFQ I BIS PE, размер: 28 мм х 8 мм, 30 мм х 9 мм, 34 мм х 9 мм – 1 шт. (при необходимости);

- Инструкция по применению – 1 шт.;
2011. Набор эндопротеза коленного сустава тотального RSK модель 499, в составе:
- Компонент бедренный XFQ IV GK(L) C левый, размер #6– 1 шт.;
- Вкладыш большеберцовый XFQ IV PD PE, размер #6, толщина: 16 мм – 1 шт.;
- Компонент большеберцовый XB(F)Q IV JP C, размер #7 – 1 шт.;
- Ножка прямая бесцементной фиксации XB(F)Q III GB(JB) T, размер: 10 мм х 40 мм, 11 мм х 40 мм, 12 мм х 40 мм, 13 мм х 40 мм, 14 мм х 40 мм, 16 мм х 40 мм, 18 мм х 40 мм, 10 мм х 80 мм, 11 мм х 80 мм, 12 мм х 80 мм, 13 мм х 80 мм, 14 мм х 80 мм, 16 мм х 80 мм, 18 мм х 80 мм, 10 мм х 120 мм, 11 мм х 120 мм, 12 мм х 120 мм, 13 мм х 120 мм, 14 мм х 120 мм, 16 мм х 120 мм, 18 мм х 120 мм – от 1 до 2 шт. (при необходимости);
- Ножка изогнутая бесцементной фиксации XB(F)Q VI GB(JB) T, размер: 10 мм х 80 мм, 11 мм х 80 мм, 12 мм х 80 мм, 13 мм х 80 мм, 14 мм х 80 мм, 16 мм х 80 мм, 18 мм х 80 мм, 10 мм х 120 мм, 11 мм х 120 мм, 12 мм х 120 мм, 13 мм х 120 мм, 14 мм х 120 мм, 16 мм х 120 мм, 18 мм х 120 мм, 10 мм х 160 мм, 11 мм х 160 мм, 12 мм х 160 мм, 13 мм х 160 мм, 14 мм х 160 мм, 16 мм х 160 мм, 18 мм х 160 мм – от 1 до 2 шт. (при необходимости);
- Ножка изогнутая бесцементной фиксации XB(F)Q VII GB(JB) T, размер: 10 мм х 80 мм, 11 мм х 80 мм, 12 мм х 80 мм, 13 мм х 80 мм, 14 мм х 80 мм, 16 мм х 80 мм, 18 мм х 80 мм, 10 мм х 120 мм, 11 мм х 120 мм, 12 мм х 120 мм, 13 мм х 120 мм, 14 мм х 120 мм, 16 мм х 120 мм, 18 мм х 120 мм, 10 мм х 160 мм, 11 мм х 160 мм, 12 мм х 160 мм, 13 мм х 160 мм, 14 мм х 160 мм, 16 мм х 160 мм, 18 мм х 160 мм – от 1 до 2 шт. (при необходимости);
- Аугмент большеберцовый XB(F)Q V JC(L) T SML левый, толщина: 5 мм, 10 мм, 15 мм – 1 шт. (при необходимости);
- Аугмент большеберцовый XB(F)Q V JC(R) T SML правый, толщина: 5 мм, 10 мм, 15 мм – 1 шт. (при необходимости);
- Конус большеберцовый XB(F)Q VII JC T размер: #1, #2, #3, #4, толщина: 20 мм – 1 шт. (при необходимости);
- Аугмент бедренный дистальный XB(F)Q I GC(L) T XSM левый, толщина: 5 мм, 10 мм, 15 мм – 1 шт. (при необходимости);
- Аугмент бедренный дистальный XB(F)Q II GC(L) T XSM левый, толщина: 5 мм, 10 мм, 15 мм – 1 шт. (при необходимости);
- Аугмент бедренный задний универсальный XB(F)Q III GC T XSM толщина: 5 мм, 10 мм – от 1 до 2 шт. (при необходимости);
- Надколенник XFQ I BIS PE, размер: 28 мм х 8 мм, 30 мм х 9 мм, 34 мм х 9 мм – 1 шт. (при необходимости);
- Инструкция по применению – 1 шт.;
2012. Набор эндопротеза коленного сустава тотального RSK модель 500, в составе:
- Компонент бедренный XFQ IV GK(R) C правый, размер #6– 1 шт.;
- Вкладыш большеберцовый XFQ IV PD PE, размер #6, толщина: 16 мм – 1 шт.;
- Компонент большеберцовый XB(F)Q IV JP C, размер #7 – 1 шт.;
- Ножка прямая бесцементной фиксации XB(F)Q III GB(JB) T, размер: 10 мм х 40 мм, 11 мм х 40 мм, 12 мм х 40 мм, 13 мм х 40 мм, 14 мм х 40 мм, 16 мм х 40 мм, 18 мм х 40 мм, 10 мм х 80 мм, 11 мм х 80 мм, 12 мм х 80 мм, 13 мм х 80 мм, 14 мм х 80 мм, 16 мм х 80 мм, 18 мм х 80 мм, 10 мм х 120 мм, 11 мм х 120 мм, 12 мм х 120 мм, 13 мм х 120 мм, 14 мм х 120 мм, 16 мм х 120 мм, 18 мм х 120 мм – от 1 до 2 шт. (при необходимости);
- Ножка изогнутая бесцементной фиксации XB(F)Q VI GB(JB) T, размер: 10 мм х 80 мм, 11 мм х 80 мм, 12 мм х 80 мм, 13 мм х 80 мм, 14 мм х 80 мм, 16 мм х 80 мм, 18 мм х 80 мм, 10 мм х 120 мм, 11 мм х 120 мм, 12 мм х 120 мм, 13 мм х 120 мм, 14 мм х 120 мм, 16 мм х 120 мм, 18 мм х 120 мм, 10 мм х 160 мм, 11 мм х 160 мм, 12 мм х 160 мм, 13 мм х 160 мм, 14 мм х 160 мм, 16 мм х 160 мм, 18 мм х 160 мм – от 1 до 2 шт. (при необходимости);
- Ножка изогнутая бесцементной фиксации XB(F)Q VII GB(JB) T, размер: 10 мм х 80 мм, 11 мм х 80 мм, 12 мм х 80 мм, 13 мм х 80 мм, 14 мм х 80 мм, 16 мм х 80 мм, 18 мм х 80 мм, 10 мм х 120 мм, 11 мм х 120 мм, 12 мм х 120 мм, 13 мм х 120 мм, 14 мм х 120 мм, 16 мм х 120 мм, 18 мм х 120 мм, 10 мм х 160 мм, 11 мм х 160 мм, 12 мм х 160 мм, 13 мм х 160 мм, 14 мм х 160 мм, 16 мм х 160 мм, 18 мм х 160 мм – от 1 до 2 шт. (при необходимости);
- Аугмент большеберцовый XB(F)Q V JC(L) T SML левый, толщина: 5 мм, 10 мм, 15 мм – 1 шт. (при необходимости);
- Аугмент большеберцовый XB(F)Q V JC(R) T SML правый, толщина: 5 мм, 10 мм, 15 мм – 1 шт. (при необходимости);
- Конус большеберцовый XB(F)Q VII JC T размер: #1, #2, #3, #4, толщина: 20 мм – 1 шт. (при необходимости);
- Аугмент бедренный дистальный XB(F)Q I GC(R) T XSM правый, толщина: 5 мм, 10 мм, 15 мм – 1 шт. (при необходимости);

- Аугмент бедренный дистальный XB(F)Q II GC(R) T XSM правый, толщина: 5 мм, 10 мм, 15 мм – 1 шт. (при необходимости);
- Аугмент бедренный задний универсальный XB(F)Q III GC T XSM толщина: 5 мм, 10 мм – от 1 до 2 шт. (при необходимости);
- Надколенник XFQ I BIS PE, размер: 28 мм х 8 мм, 30 мм х 9 мм, 34 мм х 9 мм – 1 шт. (при необходимости);
- Инструкция по применению – 1 шт.;
2013. Набор эндопротеза коленного сустава тотального RSK модель 501, в составе:
- Компонент бедренный XFQ IV GK(L) C левый, размер #6– 1 шт.;
- Вкладыш большеберцовый XFQ IV PD PE, размер #6, толщина: 18 мм – 1 шт.;
- Компонент большеберцовый XB(F)Q IV JP C, размер #7 – 1 шт.;
- Ножка прямая бесцементной фиксации XB(F)Q III GB(JB) T, размер: 10 мм х 40 мм, 11 мм х 40 мм, 12 мм х 40 мм, 13 мм х 40 мм, 14 мм х 40 мм, 16 мм х 40 мм, 18 мм х 40 мм, 10 мм х 80 мм, 11 мм х 80 мм, 12 мм х 80 мм, 13 мм х 80 мм, 14 мм х 80 мм, 16 мм х 80 мм, 18 мм х 80 мм, 10 мм х 120 мм, 11 мм х 120 мм, 12 мм х 120 мм, 13 мм х 120 мм, 14 мм х 120 мм, 16 мм х 120 мм, 18 мм х 120 мм – от 1 до 2 шт. (при необходимости);
- Ножка изогнутая бесцементной фиксации XB(F)Q VI GB(JB) T, размер: 10 мм х 80 мм, 11 мм х 80 мм, 12 мм х 80 мм, 13 мм х 80 мм, 14 мм х 80 мм, 16 мм х 80 мм, 18 мм х 80 мм, 10 мм х 120 мм, 11 мм х 120 мм, 12 мм х 120 мм, 13 мм х 120 мм, 14 мм х 120 мм, 16 мм х 120 мм, 18 мм х 120 мм, 10 мм х 160 мм, 11 мм х 160 мм, 12 мм х 160 мм, 13 мм х 160 мм, 14 мм х 160 мм, 16 мм х 160 мм, 18 мм х 160 мм – от 1 до 2 шт. (при необходимости);
- Ножка изогнутая бесцементной фиксации XB(F)Q VII GB(JB) T, размер: 10 мм х 80 мм, 11 мм х 80 мм, 12 мм х 80 мм, 13 мм х 80 мм, 14 мм х 80 мм, 16 мм х 80 мм, 18 мм х 80 мм, 10 мм х 120 мм, 11 мм х 120 мм, 12 мм х 120 мм, 13 мм х 120 мм, 14 мм х 120 мм, 16 мм х 120 мм, 18 мм х 120 мм, 10 мм х 160 мм, 11 мм х 160 мм, 12 мм х 160 мм, 13 мм х 160 мм, 14 мм х 160 мм, 16 мм х 160 мм, 18 мм х 160 мм – от 1 до 2 шт. (при необходимости);
- Аугмент большеберцовый XB(F)Q V JC(L) T SML левый, толщина: 5 мм, 10 мм, 15 мм – 1 шт. (при необходимости);
- Аугмент большеберцовый XB(F)Q V JC(R) T SML правый, толщина: 5 мм, 10 мм, 15 мм – 1 шт. (при необходимости);
- Конус большеберцовый XB(F)Q VII JC T размер: #1, #2, #3, #4, толщина: 20 мм – 1 шт. (при необходимости);
- Аугмент бедренный дистальный XB(F)Q I GC(L) T XSM левый, толщина: 5 мм, 10 мм, 15 мм – 1 шт. (при необходимости);
- Аугмент бедренный дистальный XB(F)Q II GC(L) T XSM левый, толщина: 5 мм, 10 мм, 15 мм – 1 шт. (при необходимости);
- Аугмент бедренный задний универсальный XB(F)Q III GC T XSM толщина: 5 мм, 10 мм – от 1 до 2 шт. (при необходимости);
- Надколенник XFQ I BIS PE, размер: 28 мм х 8 мм, 30 мм х 9 мм, 34 мм х 9 мм – 1 шт. (при необходимости);
- Инструкция по применению – 1 шт.;
2014. Набор эндопротеза коленного сустава тотального RSK модель 502, в составе:
- Компонент бедренный XFQ IV GK(R) C правый, размер #6– 1 шт.;
- Вкладыш большеберцовый XFQ IV PD PE, размер #6, толщина: 18 мм – 1 шт.;
- Компонент большеберцовый XB(F)Q IV JP C, размер #7 – 1 шт.;
- Ножка прямая бесцементной фиксации XB(F)Q III GB(JB) T, размер: 10 мм х 40 мм, 11 мм х 40 мм, 12 мм х 40 мм, 13 мм х 40 мм, 14 мм х 40 мм, 16 мм х 40 мм, 18 мм х 40 мм, 10 мм х 80 мм, 11 мм х 80 мм, 12 мм х 80 мм, 13 мм х 80 мм, 14 мм х 80 мм, 16 мм х 80 мм, 18 мм х 80 мм, 10 мм х 120 мм, 11 мм х 120 мм, 12 мм х 120 мм, 13 мм х 120 мм, 14 мм х 120 мм, 16 мм х 120 мм, 18 мм х 120 мм – от 1 до 2 шт. (при необходимости);
- Ножка изогнутая бесцементной фиксации XB(F)Q VI GB(JB) T, размер: 10 мм х 80 мм, 11 мм х 80 мм, 12 мм х 80 мм, 13 мм х 80 мм, 14 мм х 80 мм, 16 мм х 80 мм, 18 мм х 80 мм, 10 мм х 120 мм, 11 мм х 120 мм, 12 мм х 120 мм, 13 мм х 120 мм, 14 мм х 120 мм, 16 мм х 120 мм, 18 мм х 120 мм, 10 мм х 160 мм, 11 мм х 160 мм, 12 мм х 160 мм, 13 мм х 160 мм, 14 мм х 160 мм, 16 мм х 160 мм, 18 мм х 160 мм – от 1 до 2 шт. (при необходимости);
- Ножка изогнутая бесцементной фиксации XB(F)Q VII GB(JB) T, размер: 10 мм х 80 мм, 11 мм х 80 мм, 12 мм х 80 мм, 13 мм х 80 мм, 14 мм х 80 мм, 16 мм х 80 мм, 18 мм х 80 мм, 10 мм х 120 мм, 11 мм х 120 мм, 12 мм х 120 мм, 13 мм х 120 мм, 14 мм х 120 мм, 16 мм х 120 мм, 18 мм х 120 мм, 10 мм х 160 мм, 11 мм х 160 мм, 12 мм х 160 мм, 13 мм х 160 мм, 14 мм х 160 мм, 16 мм х 160 мм, 18 мм х 160 мм – от 1 до 2 шт. (при необходимости);
- Аугмент большеберцовый XB(F)Q V JC(L) T SML левый, толщина: 5 мм, 10 мм, 15 мм – 1 шт. (при необходимости);

- Аугмент большеберцовый XB(F)Q V JC(R) T SML правый, толщина: 5 мм, 10 мм, 15 мм – 1 шт. (при необходимости);
- Конус большеберцовый XB(F)Q VII JC T размер: #1, #2, #3, #4, толщина: 20 мм – 1 шт. (при необходимости);
- Аугмент бедренный дистальный XB(F)Q I GC(R) T XSM правый, толщина: 5 мм, 10 мм, 15 мм – 1 шт. (при необходимости);
- Аугмент бедренный дистальный XB(F)Q II GC(R) T XSM правый, толщина: 5 мм, 10 мм, 15 мм – 1 шт. (при необходимости);
- Аугмент бедренный задний универсальный XB(F)Q III GC T XSM толщина: 5 мм, 10 мм – от 1 до 2 шт. (при необходимости);
- Надколенник XFQ I BIS PE, размер: 28 мм x 8 мм, 30 мм x 9 мм, 34 мм x 9 мм – 1 шт. (при необходимости);
- Инструкция по применению – 1 шт.;
2015. Набор эндопротеза коленного сустава тотального RSK модель 503, в составе:
- Компонент бедренный XFQ IV GK(L) C левый, размер #6– 1 шт.;
- Вкладыш большеберцовый XFQ IV PD PE, размер #6, толщина: 20 мм – 1 шт.;
- Компонент большеберцовый XB(F)Q IV JP C, размер #7 – 1 шт.;
- Ножка прямая бесцементной фиксации XB(F)Q III GB(JB) T, размер: 10 мм x 40 мм, 11 мм x 40 мм, 12 мм x 40 мм, 13 мм x 40 мм, 14 мм x 40 мм, 16 мм x 40 мм, 18 мм x 40 мм, 10 мм x 80 мм, 11 мм x 80 мм, 12 мм x 80 мм, 13 мм x 80 мм, 14 мм x 80 мм, 16 мм x 80 мм, 18 мм x 80 мм, 10 мм x 120 мм, 11 мм x 120 мм, 12 мм x 120 мм, 13 мм x 120 мм, 14 мм x 120 мм, 16 мм x 120 мм, 18 мм x 120 мм – от 1 до 2 шт. (при необходимости);
- Ножка изогнутая бесцементной фиксации XB(F)Q VI GB(JB) T, размер: 10 мм x 80 мм, 11 мм x 80 мм, 12 мм x 80 мм, 13 мм x 80 мм, 14 мм x 80 мм, 16 мм x 80 мм, 18 мм x 80 мм, 10 мм x 120 мм, 11 мм x 120 мм, 12 мм x 120 мм, 13 мм x 120 мм, 14 мм x 120 мм, 16 мм x 120 мм, 18 мм x 120 мм, 10 мм x 160 мм, 11 мм x 160 мм, 12 мм x 160 мм, 13 мм x 160 мм, 14 мм x 160 мм, 16 мм x 160 мм, 18 мм x 160 мм – от 1 до 2 шт. (при необходимости);
- Ножка изогнутая бесцементной фиксации XB(F)Q VII GB(JB) T, размер: 10 мм x 80 мм, 11 мм x 80 мм, 12 мм x 80 мм, 13 мм x 80 мм, 14 мм x 80 мм, 16 мм x 80 мм, 18 мм x 80 мм, 10 мм x 120 мм, 11 мм x 120 мм, 12 мм x 120 мм, 13 мм x 120 мм, 14 мм x 120 мм, 16 мм x 120 мм, 18 мм x 120 мм, 10 мм x 160 мм, 11 мм x 160 мм, 12 мм x 160 мм, 13 мм x 160 мм, 14 мм x 160 мм, 16 мм x 160 мм, 18 мм x 160 мм – от 1 до 2 шт. (при необходимости);
- Аугмент большеберцовый XB(F)Q V JC(L) T SML левый, толщина: 5 мм, 10 мм, 15 мм – 1 шт. (при необходимости);
- Аугмент большеберцовый XB(F)Q V JC(R) T SML правый, толщина: 5 мм, 10 мм, 15 мм – 1 шт. (при необходимости);
- Конус большеберцовый XB(F)Q VII JC T размер: #1, #2, #3, #4, толщина: 20 мм – 1 шт. (при необходимости);
- Аугмент бедренный дистальный XB(F)Q I GC(L) T XSM левый, толщина: 5 мм, 10 мм, 15 мм – 1 шт. (при необходимости);
- Аугмент бедренный дистальный XB(F)Q II GC(L) T XSM левый, толщина: 5 мм, 10 мм, 15 мм – 1 шт. (при необходимости);
- Аугмент бедренный задний универсальный XB(F)Q III GC T XSM толщина: 5 мм, 10 мм – от 1 до 2 шт. (при необходимости);
- Надколенник XFQ I BIS PE, размер: 28 мм x 8 мм, 30 мм x 9 мм, 34 мм x 9 мм – 1 шт. (при необходимости);
- Инструкция по применению – 1 шт.;
2016. Набор эндопротеза коленного сустава тотального RSK модель 504, в составе:
- Компонент бедренный XFQ IV GK(R) C правый, размер #6– 1 шт.;
- Вкладыш большеберцовый XFQ IV PD PE, размер #6, толщина: 20 мм – 1 шт.;
- Компонент большеберцовый XB(F)Q IV JP C, размер #7 – 1 шт.;
- Ножка прямая бесцементной фиксации XB(F)Q III GB(JB) T, размер: 10 мм x 40 мм, 11 мм x 40 мм, 12 мм x 40 мм, 13 мм x 40 мм, 14 мм x 40 мм, 16 мм x 40 мм, 18 мм x 40 мм, 10 мм x 80 мм, 11 мм x 80 мм, 12 мм x 80 мм, 13 мм x 80 мм, 14 мм x 80 мм, 16 мм x 80 мм, 18 мм x 80 мм, 10 мм x 120 мм, 11 мм x 120 мм, 12 мм x 120 мм, 13 мм x 120 мм, 14 мм x 120 мм, 16 мм x 120 мм, 18 мм x 120 мм – от 1 до 2 шт. (при необходимости);
- Ножка изогнутая бесцементной фиксации XB(F)Q VI GB(JB) T, размер: 10 мм x 80 мм, 11 мм x 80 мм, 12 мм x 80 мм, 13 мм x 80 мм, 14 мм x 80 мм, 16 мм x 80 мм, 18 мм x 80 мм, 10 мм x 120 мм, 11 мм x 120 мм, 12 мм x 120 мм, 13 мм x 120 мм, 14 мм x 120 мм, 16 мм x 120 мм, 18 мм x 120 мм, 10 мм x 160 мм, 11 мм x 160 мм, 12 мм x 160 мм, 13 мм x 160 мм, 14 мм x 160 мм, 16 мм x 160 мм, 18 мм x 160 мм – от 1 до 2 шт. (при необходимости);

- Ножка изогнутая бесцементной фиксации XB(F)Q VII GB(JB) T, размер: 10 мм х 80 мм, 11 мм х 80 мм, 12 мм х 80 мм, 13 мм х 80 мм, 14 мм х 80 мм, 16 мм х 80 мм, 18 мм х 80 мм, 10 мм х 120 мм, 11 мм х 120 мм, 12 мм х 120 мм, 13 мм х 120 мм, 14 мм х 120 мм, 16 мм х 120 мм, 18 мм х 120 мм, 10 мм х 160 мм, 11 мм х 160 мм, 12 мм х 160 мм, 13 мм х 160 мм, 14 мм х 160 мм, 16 мм х 160 мм, 18 мм х 160 мм – от 1 до 2 шт. (при необходимости);
- Аугмент большеберцовый XB(F)Q V JC(L) T SML левый, толщина: 5 мм, 10 мм, 15 мм – 1 шт. (при необходимости);
- Аугмент большеберцовый XB(F)Q V JC(R) T SML правый, толщина: 5 мм, 10 мм, 15 мм – 1 шт. (при необходимости);
- Конус большеберцовый XB(F)Q VII JC T размер: #1, #2, #3, #4, толщина: 20 мм – 1 шт. (при необходимости);
- Аугмент бедренный дистальный XB(F)Q I GC(R) T XSM правый, толщина: 5 мм, 10 мм, 15 мм – 1 шт. (при необходимости);
- Аугмент бедренный дистальный XB(F)Q II GC(R) T XSM правый, толщина: 5 мм, 10 мм, 15 мм – 1 шт. (при необходимости);
- Аугмент бедренный задний универсальный XB(F)Q III GC T XSM толщина: 5 мм, 10 мм – от 1 до 2 шт. (при необходимости);
- Надколенник XFQ I BIS PE, размер: 28 мм х 8 мм, 30 мм х 9 мм, 34 мм х 9 мм – 1 шт. (при необходимости);
- Инструкция по применению – 1 шт.;
2017. Набор эндопротеза коленного сустава тотального RSK модель 505, в составе:
- Компонент бедренный XFQ IV GK(L) C левый, размер #7– 1 шт.;
- Вкладыш большеберцовый XFQ IV PD PE, размер #1, толщина: 10 мм – 1 шт.;
- Компонент большеберцовый XB(F)Q IV JP C, размер #1 – 1 шт.;
- Ножка прямая бесцементной фиксации XB(F)Q III GB(JB) T, размер: 10 мм х 40 мм, 11 мм х 40 мм, 12 мм х 40 мм, 13 мм х 40 мм, 14 мм х 40 мм, 16 мм х 40 мм, 18 мм х 40 мм, 10 мм х 80 мм, 11 мм х 80 мм, 12 мм х 80 мм, 13 мм х 80 мм, 14 мм х 80 мм, 16 мм х 80 мм, 18 мм х 80 мм, 10 мм х 120 мм, 11 мм х 120 мм, 12 мм х 120 мм, 13 мм х 120 мм, 14 мм х 120 мм, 16 мм х 120 мм, 18 мм х 120 мм – от 1 до 2 шт. (при необходимости);
- Ножка изогнутая бесцементной фиксации XB(F)Q VI GB(JB) T, размер: 10 мм х 80 мм, 11 мм х 80 мм, 12 мм х 80 мм, 13 мм х 80 мм, 14 мм х 80 мм, 16 мм х 80 мм, 18 мм х 80 мм, 10 мм х 120 мм, 11 мм х 120 мм, 12 мм х 120 мм, 13 мм х 120 мм, 14 мм х 120 мм, 16 мм х 120 мм, 18 мм х 120 мм, 10 мм х 160 мм, 11 мм х 160 мм, 12 мм х 160 мм, 13 мм х 160 мм, 14 мм х 160 мм, 16 мм х 160 мм, 18 мм х 160 мм – от 1 до 2 шт. (при необходимости);
- Ножка изогнутая бесцементной фиксации XB(F)Q VII GB(JB) T, размер: 10 мм х 80 мм, 11 мм х 80 мм, 12 мм х 80 мм, 13 мм х 80 мм, 14 мм х 80 мм, 16 мм х 80 мм, 18 мм х 80 мм, 10 мм х 120 мм, 11 мм х 120 мм, 12 мм х 120 мм, 13 мм х 120 мм, 14 мм х 120 мм, 16 мм х 120 мм, 18 мм х 120 мм, 10 мм х 160 мм, 11 мм х 160 мм, 12 мм х 160 мм, 13 мм х 160 мм, 14 мм х 160 мм, 16 мм х 160 мм, 18 мм х 160 мм – от 1 до 2 шт. (при необходимости);
- Аугмент большеберцовый XB(F)Q V JC(L) T левый, размер #1, толщина: 5 мм, 10 мм, 15 мм – 1 шт. (при необходимости);
- Аугмент большеберцовый XB(F)Q V JC(R) T правый, размер #1, толщина: 5 мм, 10 мм, 15 мм – 1 шт. (при необходимости);
- Конус большеберцовый XB(F)Q VII JC T размер: #1, #2, #3, #4, толщина: 20 мм – 1 шт. (при необходимости);
- Аугмент бедренный дистальный XB(F)Q I GC(L) T SML левый, толщина: 5 мм, 10 мм, 15 мм – 1 шт. (при необходимости);
- Аугмент бедренный дистальный XB(F)Q II GC(L) T SML левый, толщина: 5 мм, 10 мм, 15 мм – 1 шт. (при необходимости);
- Аугмент бедренный задний универсальный XB(F)Q III GC T SML толщина: 5 мм, 10 мм – от 1 до 2 шт. (при необходимости);
- Надколенник XFQ I BIS PE, размер: 28 мм х 8 мм, 30 мм х 9 мм, 34 мм х 9 мм – 1 шт. (при необходимости);
- Инструкция по применению – 1 шт.;
2018. Набор эндопротеза коленного сустава тотального RSK модель 506, в составе:
- Компонент бедренный XFQ IV GK(R) C правый, размер #7– 1 шт.;
- Вкладыш большеберцовый XFQ IV PD PE, размер #1, толщина: 10 мм – 1 шт.;
- Компонент большеберцовый XB(F)Q IV JP C, размер #1 – 1 шт.;
- Ножка прямая бесцементной фиксации XB(F)Q III GB(JB) T, размер: 10 мм х 40 мм, 11 мм х 40 мм, 12 мм х 40 мм, 13 мм х 40 мм, 14 мм х 40 мм, 16 мм х 40 мм, 18 мм х 40 мм, 10 мм х 80 мм, 11 мм х 80 мм, 12 мм х 80 мм,

13 мм х 80 мм, 14 мм х 80 мм, 16 мм х 80 мм, 18 мм х 80 мм, 10 мм х 120 мм, 11 мм х 120 мм, 12 мм х 120 мм, 13 мм х 120 мм, 14 мм х 120 мм, 16 мм х 120 мм, 18 мм х 120 мм – от 1 до 2 шт. (при необходимости);
- Ножка изогнутая бесцементной фиксации XB(F)Q VI GB(JB) T, размер: 10 мм х 80 мм, 11 мм х 80 мм, 12 мм х 80 мм, 13 мм х 80 мм, 14 мм х 80 мм, 16 мм х 80 мм, 18 мм х 80 мм, 10 мм х 120 мм, 11 мм х 120 мм, 12 мм х 120 мм, 13 мм х 120 мм, 14 мм х 120 мм, 16 мм х 120 мм, 18 мм х 120 мм, 10 мм х 160 мм, 11 мм х 160 мм, 12 мм х 160 мм, 13 мм х 160 мм, 14 мм х 160 мм, 16 мм х 160 мм, 18 мм х 160 мм – от 1 до 2 шт. (при необходимости);
- Ножка изогнутая бесцементной фиксации XB(F)Q VII GB(JB) T, размер: 10 мм х 80 мм, 11 мм х 80 мм, 12 мм х 80 мм, 13 мм х 80 мм, 14 мм х 80 мм, 16 мм х 80 мм, 18 мм х 80 мм, 10 мм х 120 мм, 11 мм х 120 мм, 12 мм х 120 мм, 13 мм х 120 мм, 14 мм х 120 мм, 16 мм х 120 мм, 18 мм х 120 мм, 10 мм х 160 мм, 11 мм х 160 мм, 12 мм х 160 мм, 13 мм х 160 мм, 14 мм х 160 мм, 16 мм х 160 мм, 18 мм х 160 мм – от 1 до 2 шт. (при необходимости);
- Аугмент большеберцовый XB(F)Q V JC(L) T левый, размер #1, толщина: 5 мм, 10 мм, 15 мм – 1 шт. (при необходимости);
- Аугмент большеберцовый XB(F)Q V JC(R) T правый, размер #1, толщина: 5 мм, 10 мм, 15 мм – 1 шт. (при необходимости);
- Конус большеберцовый XB(F)Q VII JC T размер: #1, #2, #3, #4, толщина: 20 мм – 1 шт. (при необходимости);
- Аугмент бедренный дистальный XB(F)Q I GC(R) T SML правый, толщина: 5 мм, 10 мм, 15 мм – 1 шт. (при необходимости);
- Аугмент бедренный дистальный XB(F)Q II GC(R) T SML правый, толщина: 5 мм, 10 мм, 15 мм – 1 шт. (при необходимости);
- Аугмент бедренный задний универсальный XB(F)Q III GC T SML толщина: 5 мм, 10 мм – от 1 до 2 шт. (при необходимости);
- Надколенник XFQ I BIS PE, размер: 28 мм х 8 мм, 30 мм х 9 мм, 34 мм х 9 мм – 1 шт. (при необходимости);
- Инструкция по применению – 1 шт.;
2019. Набор эндопротеза коленного сустава тотального RSK модель 507, в составе:
- Компонент бедренный XFQ IV GK(L) C левый, размер #7– 1 шт.;
- Вкладыш большеберцовый XFQ IV PD PE, размер #1, толщина: 12 мм – 1 шт.;
- Компонент большеберцовый XB(F)Q IV JP C, размер #1 – 1 шт.;
- Ножка прямая бесцементной фиксации XB(F)Q III GB(JB) T, размер: 10 мм х 40 мм, 11 мм х 40 мм, 12 мм х 40 мм, 13 мм х 40 мм, 14 мм х 40 мм, 16 мм х 40 мм, 18 мм х 40 мм, 10 мм х 80 мм, 11 мм х 80 мм, 12 мм х 80 мм, 13 мм х 80 мм, 14 мм х 80 мм, 16 мм х 80 мм, 18 мм х 80 мм, 10 мм х 120 мм, 11 мм х 120 мм, 12 мм х 120 мм, 13 мм х 120 мм, 14 мм х 120 мм, 16 мм х 120 мм, 18 мм х 120 мм – от 1 до 2 шт. (при необходимости);
- Ножка изогнутая бесцементной фиксации XB(F)Q VI GB(JB) T, размер: 10 мм х 80 мм, 11 мм х 80 мм, 12 мм х 80 мм, 13 мм х 80 мм, 14 мм х 80 мм, 16 мм х 80 мм, 18 мм х 80 мм, 10 мм х 120 мм, 11 мм х 120 мм, 12 мм х 120 мм, 13 мм х 120 мм, 14 мм х 120 мм, 16 мм х 120 мм, 18 мм х 120 мм, 10 мм х 160 мм, 11 мм х 160 мм, 12 мм х 160 мм, 13 мм х 160 мм, 14 мм х 160 мм, 16 мм х 160 мм, 18 мм х 160 мм – от 1 до 2 шт. (при необходимости);
- Ножка изогнутая бесцементной фиксации XB(F)Q VII GB(JB) T, размер: 10 мм х 80 мм, 11 мм х 80 мм, 12 мм х 80 мм, 13 мм х 80 мм, 14 мм х 80 мм, 16 мм х 80 мм, 18 мм х 80 мм, 10 мм х 120 мм, 11 мм х 120 мм, 12 мм х 120 мм, 13 мм х 120 мм, 14 мм х 120 мм, 16 мм х 120 мм, 18 мм х 120 мм, 10 мм х 160 мм, 11 мм х 160 мм, 12 мм х 160 мм, 13 мм х 160 мм, 14 мм х 160 мм, 16 мм х 160 мм, 18 мм х 160 мм – от 1 до 2 шт. (при необходимости);
- Аугмент большеберцовый XB(F)Q V JC(L) T левый, размер #1, толщина: 5 мм, 10 мм, 15 мм – 1 шт. (при необходимости);
- Аугмент большеберцовый XB(F)Q V JC(R) T правый, размер #1, толщина: 5 мм, 10 мм, 15 мм – 1 шт. (при необходимости);
- Конус большеберцовый XB(F)Q VII JC T размер: #1, #2, #3, #4, толщина: 20 мм – 1 шт. (при необходимости);
- Аугмент бедренный дистальный XB(F)Q I GC(L) T SML левый, толщина: 5 мм, 10 мм, 15 мм – 1 шт. (при необходимости);
- Аугмент бедренный дистальный XB(F)Q II GC(L) T SML левый, толщина: 5 мм, 10 мм, 15 мм – 1 шт. (при необходимости);
- Аугмент бедренный задний универсальный XB(F)Q III GC T SML толщина: 5 мм, 10 мм – от 1 до 2 шт. (при необходимости);
- Надколенник XFQ I BIS PE, размер: 28 мм х 8 мм, 30 мм х 9 мм, 34 мм х 9 мм – 1 шт. (при необходимости);
- Инструкция по применению – 1 шт.;
2020. Набор эндопротеза коленного сустава тотального RSK модель 508, в составе:

- Компонент бедренный XFQ IV GK(R) C правый, размер #7– 1 шт.;
- Вкладыш большеберцовый XFQ IV PD PE, размер #1, толщина: 12 мм – 1 шт.;
- Компонент большеберцовый XB(F)Q IV JP C, размер #1 – 1 шт.;
- Ножка прямая бесцементной фиксации XB(F)Q III GB(JB) T, размер: 10 мм х 40 мм, 11 мм х 40 мм, 12 мм х 40 мм, 13 мм х 40 мм, 14 мм х 40 мм, 16 мм х 40 мм, 18 мм х 40 мм, 10 мм х 80 мм, 11 мм х 80 мм, 12 мм х 80 мм, 13 мм х 80 мм, 14 мм х 80 мм, 16 мм х 80 мм, 18 мм х 80 мм, 10 мм х 120 мм, 11 мм х 120 мм, 12 мм х 120 мм, 13 мм х 120 мм, 14 мм х 120 мм, 16 мм х 120 мм, 18 мм х 120 мм – от 1 до 2 шт. (при необходимости);
- Ножка изогнутая бесцементной фиксации XB(F)Q VI GB(JB) T, размер: 10 мм х 80 мм, 11 мм х 80 мм, 12 мм х 80 мм, 13 мм х 80 мм, 14 мм х 80 мм, 16 мм х 80 мм, 18 мм х 80 мм, 10 мм х 120 мм, 11 мм х 120 мм, 12 мм х 120 мм, 13 мм х 120 мм, 14 мм х 120 мм, 16 мм х 120 мм, 18 мм х 120 мм, 10 мм х 160 мм, 11 мм х 160 мм, 12 мм х 160 мм, 13 мм х 160 мм, 14 мм х 160 мм, 16 мм х 160 мм, 18 мм х 160 мм – от 1 до 2 шт. (при необходимости);
- Ножка изогнутая бесцементной фиксации XB(F)Q VII GB(JB) T, размер: 10 мм х 80 мм, 11 мм х 80 мм, 12 мм х 80 мм, 13 мм х 80 мм, 14 мм х 80 мм, 16 мм х 80 мм, 18 мм х 80 мм, 10 мм х 120 мм, 11 мм х 120 мм, 12 мм х 120 мм, 13 мм х 120 мм, 14 мм х 120 мм, 16 мм х 120 мм, 18 мм х 120 мм, 10 мм х 160 мм, 11 мм х 160 мм, 12 мм х 160 мм, 13 мм х 160 мм, 14 мм х 160 мм, 16 мм х 160 мм, 18 мм х 160 мм – от 1 до 2 шт. (при необходимости);
- Аугмент большеберцовый XB(F)Q V JC(L) T левый, размер #1, толщина: 5 мм, 10 мм, 15 мм – 1 шт. (при необходимости);
- Аугмент большеберцовый XB(F)Q V JC(R) T правый, размер #1, толщина: 5 мм, 10 мм, 15 мм – 1 шт. (при необходимости);
- Конус большеберцовый XB(F)Q VII JC T размер: #1, #2, #3, #4, толщина: 20 мм – 1 шт. (при необходимости);
- Аугмент бедренный дистальный XB(F)Q I GC(R) T SML правый, толщина: 5 мм, 10 мм, 15 мм – 1 шт. (при необходимости);
- Аугмент бедренный дистальный XB(F)Q II GC(R) T SML правый, толщина: 5 мм, 10 мм, 15 мм – 1 шт. (при необходимости);
- Аугмент бедренный задний универсальный XB(F)Q III GC T SML толщина: 5 мм, 10 мм – от 1 до 2 шт. (при необходимости);
- Надколенник XFQ I BIS PE, размер: 28 мм х 8 мм, 30 мм х 9 мм, 34 мм х 9 мм – 1 шт. (при необходимости);
- Инструкция по применению – 1 шт.;
2021. Набор эндопротеза коленного сустава тотального RSK модель 509, в составе:
- Компонент бедренный XFQ IV GK(L) C левый, размер #7– 1 шт.;
- Вкладыш большеберцовый XFQ IV PD PE, размер #1, толщина: 14 мм – 1 шт.;
- Компонент большеберцовый XB(F)Q IV JP C, размер #1 – 1 шт.;
- Ножка прямая бесцементной фиксации XB(F)Q III GB(JB) T, размер: 10 мм х 40 мм, 11 мм х 40 мм, 12 мм х 40 мм, 13 мм х 40 мм, 14 мм х 40 мм, 16 мм х 40 мм, 18 мм х 40 мм, 10 мм х 80 мм, 11 мм х 80 мм, 12 мм х 80 мм, 13 мм х 80 мм, 14 мм х 80 мм, 16 мм х 80 мм, 18 мм х 80 мм, 10 мм х 120 мм, 11 мм х 120 мм, 12 мм х 120 мм, 13 мм х 120 мм, 14 мм х 120 мм, 16 мм х 120 мм, 18 мм х 120 мм – от 1 до 2 шт. (при необходимости);
- Ножка изогнутая бесцементной фиксации XB(F)Q VI GB(JB) T, размер: 10 мм х 80 мм, 11 мм х 80 мм, 12 мм х 80 мм, 13 мм х 80 мм, 14 мм х 80 мм, 16 мм х 80 мм, 18 мм х 80 мм, 10 мм х 120 мм, 11 мм х 120 мм, 12 мм х 120 мм, 13 мм х 120 мм, 14 мм х 120 мм, 16 мм х 120 мм, 18 мм х 120 мм, 10 мм х 160 мм, 11 мм х 160 мм, 12 мм х 160 мм, 13 мм х 160 мм, 14 мм х 160 мм, 16 мм х 160 мм, 18 мм х 160 мм – от 1 до 2 шт. (при необходимости);
- Ножка изогнутая бесцементной фиксации XB(F)Q VII GB(JB) T, размер: 10 мм х 80 мм, 11 мм х 80 мм, 12 мм х 80 мм, 13 мм х 80 мм, 14 мм х 80 мм, 16 мм х 80 мм, 18 мм х 80 мм, 10 мм х 120 мм, 11 мм х 120 мм, 12 мм х 120 мм, 13 мм х 120 мм, 14 мм х 120 мм, 16 мм х 120 мм, 18 мм х 120 мм, 10 мм х 160 мм, 11 мм х 160 мм, 12 мм х 160 мм, 13 мм х 160 мм, 14 мм х 160 мм, 16 мм х 160 мм, 18 мм х 160 мм – от 1 до 2 шт. (при необходимости);
- Аугмент большеберцовый XB(F)Q V JC(L) T левый, размер #1, толщина: 5 мм, 10 мм, 15 мм – 1 шт. (при необходимости);
- Аугмент большеберцовый XB(F)Q V JC(R) T правый, размер #1, толщина: 5 мм, 10 мм, 15 мм – 1 шт. (при необходимости);
- Конус большеберцовый XB(F)Q VII JC T размер: #1, #2, #3, #4, толщина: 20 мм – 1 шт. (при необходимости);
- Аугмент бедренный дистальный XB(F)Q I GC(L) T SML левый, толщина: 5 мм, 10 мм, 15 мм – 1 шт. (при необходимости);
- Аугмент бедренный дистальный XB(F)Q II GC(L) T SML левый, толщина: 5 мм, 10 мм, 15 мм – 1 шт. (при необходимости);

- Аугмент бедренный задний универсальный XB(F)Q III GC T SML толщина: 5 мм, 10 мм – от 1 до 2 шт. (при необходимости);
- Надколенник XFQ I BIS PE, размер: 28 мм х 8 мм, 30 мм х 9 мм, 34 мм х 9 мм – 1 шт. (при необходимости);
- Инструкция по применению – 1 шт.;
2022. Набор эндопротеза коленного сустава тотального RSK модель 510, в составе:
- Компонент бедренный XFQ IV GK(R) C правый, размер #7– 1 шт.;
- Вкладыш большеберцовый XFQ IV PD PE, размер #1, толщина: 14 мм – 1 шт.;
- Компонент большеберцовый XB(F)Q IV JP C, размер #1 – 1 шт.;
- Ножка прямая бесцементной фиксации XB(F)Q III GB(JB) T, размер: 10 мм х 40 мм, 11 мм х 40 мм, 12 мм х 40 мм, 13 мм х 40 мм, 14 мм х 40 мм, 16 мм х 40 мм, 18 мм х 40 мм, 10 мм х 80 мм, 11 мм х 80 мм, 12 мм х 80 мм, 13 мм х 80 мм, 14 мм х 80 мм, 16 мм х 80 мм, 18 мм х 80 мм, 10 мм х 120 мм, 11 мм х 120 мм, 12 мм х 120 мм, 13 мм х 120 мм, 14 мм х 120 мм, 16 мм х 120 мм, 18 мм х 120 мм – от 1 до 2 шт. (при необходимости);
- Ножка изогнутая бесцементной фиксации XB(F)Q VI GB(JB) T, размер: 10 мм х 80 мм, 11 мм х 80 мм, 12 мм х 80 мм, 13 мм х 80 мм, 14 мм х 80 мм, 16 мм х 80 мм, 18 мм х 80 мм, 10 мм х 120 мм, 11 мм х 120 мм, 12 мм х 120 мм, 13 мм х 120 мм, 14 мм х 120 мм, 16 мм х 120 мм, 18 мм х 120 мм, 10 мм х 160 мм, 11 мм х 160 мм, 12 мм х 160 мм, 13 мм х 160 мм, 14 мм х 160 мм, 16 мм х 160 мм, 18 мм х 160 мм – от 1 до 2 шт. (при необходимости);
- Ножка изогнутая бесцементной фиксации XB(F)Q VII GB(JB) T, размер: 10 мм х 80 мм, 11 мм х 80 мм, 12 мм х 80 мм, 13 мм х 80 мм, 14 мм х 80 мм, 16 мм х 80 мм, 18 мм х 80 мм, 10 мм х 120 мм, 11 мм х 120 мм, 12 мм х 120 мм, 13 мм х 120 мм, 14 мм х 120 мм, 16 мм х 120 мм, 18 мм х 120 мм, 10 мм х 160 мм, 11 мм х 160 мм, 12 мм х 160 мм, 13 мм х 160 мм, 14 мм х 160 мм, 16 мм х 160 мм, 18 мм х 160 мм – от 1 до 2 шт. (при необходимости);
- Аугмент большеберцовый XB(F)Q V JC(L) T левый, размер #1, толщина: 5 мм, 10 мм, 15 мм – 1 шт. (при необходимости);
- Аугмент большеберцовый XB(F)Q V JC(R) T правый, размер #1, толщина: 5 мм, 10 мм, 15 мм – 1 шт. (при необходимости);
- Конус большеберцовый XB(F)Q VII JC T размер: #1, #2, #3, #4, толщина: 20 мм – 1 шт. (при необходимости);
- Аугмент бедренный дистальный XB(F)Q I GC(R) T SML правый, толщина: 5 мм, 10 мм, 15 мм – 1 шт. (при необходимости);
- Аугмент бедренный дистальный XB(F)Q II GC(R) T SML правый, толщина: 5 мм, 10 мм, 15 мм – 1 шт. (при необходимости);
- Аугмент бедренный задний универсальный XB(F)Q III GC T SML толщина: 5 мм, 10 мм – от 1 до 2 шт. (при необходимости);
- Надколенник XFQ I BIS PE, размер: 28 мм х 8 мм, 30 мм х 9 мм, 34 мм х 9 мм – 1 шт. (при необходимости);
- Инструкция по применению – 1 шт.;
2023. Набор эндопротеза коленного сустава тотального RSK модель 511, в составе:
- Компонент бедренный XFQ IV GK(L) C левый, размер #7– 1 шт.;
- Вкладыш большеберцовый XFQ IV PD PE, размер #1, толщина: 16 мм – 1 шт.;
- Компонент большеберцовый XB(F)Q IV JP C, размер #1 – 1 шт.;
- Ножка прямая бесцементной фиксации XB(F)Q III GB(JB) T, размер: 10 мм х 40 мм, 11 мм х 40 мм, 12 мм х 40 мм, 13 мм х 40 мм, 14 мм х 40 мм, 16 мм х 40 мм, 18 мм х 40 мм, 10 мм х 80 мм, 11 мм х 80 мм, 12 мм х 80 мм, 13 мм х 80 мм, 14 мм х 80 мм, 16 мм х 80 мм, 18 мм х 80 мм, 10 мм х 120 мм, 11 мм х 120 мм, 12 мм х 120 мм, 13 мм х 120 мм, 14 мм х 120 мм, 16 мм х 120 мм, 18 мм х 120 мм – от 1 до 2 шт. (при необходимости);
- Ножка изогнутая бесцементной фиксации XB(F)Q VI GB(JB) T, размер: 10 мм х 80 мм, 11 мм х 80 мм, 12 мм х 80 мм, 13 мм х 80 мм, 14 мм х 80 мм, 16 мм х 80 мм, 18 мм х 80 мм, 10 мм х 120 мм, 11 мм х 120 мм, 12 мм х 120 мм, 13 мм х 120 мм, 14 мм х 120 мм, 16 мм х 120 мм, 18 мм х 120 мм, 10 мм х 160 мм, 11 мм х 160 мм, 12 мм х 160 мм, 13 мм х 160 мм, 14 мм х 160 мм, 16 мм х 160 мм, 18 мм х 160 мм – от 1 до 2 шт. (при необходимости);
- Ножка изогнутая бесцементной фиксации XB(F)Q VII GB(JB) T, размер: 10 мм х 80 мм, 11 мм х 80 мм, 12 мм х 80 мм, 13 мм х 80 мм, 14 мм х 80 мм, 16 мм х 80 мм, 18 мм х 80 мм, 10 мм х 120 мм, 11 мм х 120 мм, 12 мм х 120 мм, 13 мм х 120 мм, 14 мм х 120 мм, 16 мм х 120 мм, 18 мм х 120 мм, 10 мм х 160 мм, 11 мм х 160 мм, 12 мм х 160 мм, 13 мм х 160 мм, 14 мм х 160 мм, 16 мм х 160 мм, 18 мм х 160 мм – от 1 до 2 шт. (при необходимости);
- Аугмент большеберцовый XB(F)Q V JC(L) T левый, размер #1, толщина: 5 мм, 10 мм, 15 мм – 1 шт. (при необходимости);
- Аугмент большеберцовый XB(F)Q V JC(R) T правый, размер #1, толщина: 5 мм, 10 мм, 15 мм – 1 шт. (при необходимости);

- Конус большеберцовый XB(F)Q VII JC T размер: #1, #2, #3, #4, толщина: 20 мм – 1 шт. (при необходимости);
- Аугмент бедренный дистальный XB(F)Q I GC(L) T SML левый, толщина: 5 мм, 10 мм, 15 мм – 1 шт. (при необходимости);
- Аугмент бедренный дистальный XB(F)Q II GC(L) T SML левый, толщина: 5 мм, 10 мм, 15 мм – 1 шт. (при необходимости);
- Аугмент бедренный задний универсальный XB(F)Q III GC T SML толщина: 5 мм, 10 мм – от 1 до 2 шт. (при необходимости);
- Надколенник XFQ I BIS PE, размер: 28 мм х 8 мм, 30 мм х 9 мм, 34 мм х 9 мм – 1 шт. (при необходимости);
- Инструкция по применению – 1 шт.;
2024. Набор эндопротеза коленного сустава тотального RSK модель 512, в составе:
- Компонент бедренный XFQ IV GK(R) C правый, размер #7– 1 шт.;
- Вкладыш большеберцовый XFQ IV PD PE, размер #1, толщина: 16 мм – 1 шт.;
- Компонент большеберцовый XB(F)Q IV JP C, размер #1 – 1 шт.;
- Ножка прямая бесцементной фиксации XB(F)Q III GB(JB) T, размер: 10 мм х 40 мм, 11 мм х 40 мм, 12 мм х 40 мм, 13 мм х 40 мм, 14 мм х 40 мм, 16 мм х 40 мм, 18 мм х 40 мм, 10 мм х 80 мм, 11 мм х 80 мм, 12 мм х 80 мм, 13 мм х 80 мм, 14 мм х 80 мм, 16 мм х 80 мм, 18 мм х 80 мм, 10 мм х 120 мм, 11 мм х 120 мм, 12 мм х 120 мм, 13 мм х 120 мм, 14 мм х 120 мм, 16 мм х 120 мм, 18 мм х 120 мм – от 1 до 2 шт. (при необходимости);
- Ножка изогнутая бесцементной фиксации XB(F)Q VI GB(JB) T, размер: 10 мм х 80 мм, 11 мм х 80 мм, 12 мм х 80 мм, 13 мм х 80 мм, 14 мм х 80 мм, 16 мм х 80 мм, 18 мм х 80 мм, 10 мм х 120 мм, 11 мм х 120 мм, 12 мм х 120 мм, 13 мм х 120 мм, 14 мм х 120 мм, 16 мм х 120 мм, 18 мм х 120 мм, 10 мм х 160 мм, 11 мм х 160 мм, 12 мм х 160 мм, 13 мм х 160 мм, 14 мм х 160 мм, 16 мм х 160 мм, 18 мм х 160 мм – от 1 до 2 шт. (при необходимости);
- Ножка изогнутая бесцементной фиксации XB(F)Q VII GB(JB) T, размер: 10 мм х 80 мм, 11 мм х 80 мм, 12 мм х 80 мм, 13 мм х 80 мм, 14 мм х 80 мм, 16 мм х 80 мм, 18 мм х 80 мм, 10 мм х 120 мм, 11 мм х 120 мм, 12 мм х 120 мм, 13 мм х 120 мм, 14 мм х 120 мм, 16 мм х 120 мм, 18 мм х 120 мм, 10 мм х 160 мм, 11 мм х 160 мм, 12 мм х 160 мм, 13 мм х 160 мм, 14 мм х 160 мм, 16 мм х 160 мм, 18 мм х 160 мм – от 1 до 2 шт. (при необходимости);
- Аугмент большеберцовый XB(F)Q V JC(L) T левый, размер #1, толщина: 5 мм, 10 мм, 15 мм – 1 шт. (при необходимости);
- Аугмент большеберцовый XB(F)Q V JC(R) T правый, размер #1, толщина: 5 мм, 10 мм, 15 мм – 1 шт. (при необходимости);
- Конус большеберцовый XB(F)Q VII JC T размер: #1, #2, #3, #4, толщина: 20 мм – 1 шт. (при необходимости);
- Аугмент бедренный дистальный XB(F)Q I GC(R) T SML правый, толщина: 5 мм, 10 мм, 15 мм – 1 шт. (при необходимости);
- Аугмент бедренный дистальный XB(F)Q II GC(R) T SML правый, толщина: 5 мм, 10 мм, 15 мм – 1 шт. (при необходимости);
- Аугмент бедренный задний универсальный XB(F)Q III GC T SML толщина: 5 мм, 10 мм – от 1 до 2 шт. (при необходимости);
- Надколенник XFQ I BIS PE, размер: 28 мм х 8 мм, 30 мм х 9 мм, 34 мм х 9 мм – 1 шт. (при необходимости);
- Инструкция по применению – 1 шт.;
2025. Набор эндопротеза коленного сустава тотального RSK модель 513, в составе:
- Компонент бедренный XFQ IV GK(L) C левый, размер #7– 1 шт.;
- Вкладыш большеберцовый XFQ IV PD PE, размер #1, толщина: 18 мм – 1 шт.;
- Компонент большеберцовый XB(F)Q IV JP C, размер #1 – 1 шт.;
- Ножка прямая бесцементной фиксации XB(F)Q III GB(JB) T, размер: 10 мм х 40 мм, 11 мм х 40 мм, 12 мм х 40 мм, 13 мм х 40 мм, 14 мм х 40 мм, 16 мм х 40 мм, 18 мм х 40 мм, 10 мм х 80 мм, 11 мм х 80 мм, 12 мм х 80 мм, 13 мм х 80 мм, 14 мм х 80 мм, 16 мм х 80 мм, 18 мм х 80 мм, 10 мм х 120 мм, 11 мм х 120 мм, 12 мм х 120 мм, 13 мм х 120 мм, 14 мм х 120 мм, 16 мм х 120 мм, 18 мм х 120 мм – от 1 до 2 шт. (при необходимости);
- Ножка изогнутая бесцементной фиксации XB(F)Q VI GB(JB) T, размер: 10 мм х 80 мм, 11 мм х 80 мм, 12 мм х 80 мм, 13 мм х 80 мм, 14 мм х 80 мм, 16 мм х 80 мм, 18 мм х 80 мм, 10 мм х 120 мм, 11 мм х 120 мм, 12 мм х 120 мм, 13 мм х 120 мм, 14 мм х 120 мм, 16 мм х 120 мм, 18 мм х 120 мм, 10 мм х 160 мм, 11 мм х 160 мм, 12 мм х 160 мм, 13 мм х 160 мм, 14 мм х 160 мм, 16 мм х 160 мм, 18 мм х 160 мм – от 1 до 2 шт. (при необходимости);
- Ножка изогнутая бесцементной фиксации XB(F)Q VII GB(JB) T, размер: 10 мм х 80 мм, 11 мм х 80 мм, 12 мм х 80 мм, 13 мм х 80 мм, 14 мм х 80 мм, 16 мм х 80 мм, 18 мм х 80 мм, 10 мм х 120 мм, 11 мм х 120 мм, 12 мм х 120

мм, 13 мм х 120 мм, 14 мм х 120 мм, 16 мм х 120 мм, 18 мм х 120 мм, 10 мм х 160 мм, 11 мм х 160 мм, 12 мм х 160 мм, 13 мм х 160 мм, 14 мм х 160 мм, 16 мм х 160 мм, 18 мм х 160 мм – от 1 до 2 шт. (при необходимости);
- Аугмент большеберцовый XB(F)Q V JC(L) T левый, размер #1, толщина: 5 мм, 10 мм, 15 мм – 1 шт. (при необходимости);
- Аугмент большеберцовый XB(F)Q V JC(R) T правый, размер #1, толщина: 5 мм, 10 мм, 15 мм – 1 шт. (при необходимости);
- Конус большеберцовый XB(F)Q VII JC T размер: #1, #2, #3, #4, толщина: 20 мм – 1 шт. (при необходимости);
- Аугмент бедренный дистальный XB(F)Q I GC(L) T SML левый, толщина: 5 мм, 10 мм, 15 мм – 1 шт. (при необходимости);
- Аугмент бедренный дистальный XB(F)Q II GC(L) T SML левый, толщина: 5 мм, 10 мм, 15 мм – 1 шт. (при необходимости);
- Аугмент бедренный задний универсальный XB(F)Q III GC T SML толщина: 5 мм, 10 мм – от 1 до 2 шт. (при необходимости);
- Надколенник XFQ I BIS PE, размер: 28 мм х 8 мм, 30 мм х 9 мм, 34 мм х 9 мм – 1 шт. (при необходимости);
- Инструкция по применению – 1 шт.;
2026. Набор эндопротеза коленного сустава тотального RSK модель 514, в составе:
- Компонент бедренный XFQ IV GK(R) C правый, размер #7– 1 шт.;
- Вкладыш большеберцовый XFQ IV PD PE, размер #1, толщина: 18 мм – 1 шт.;
- Компонент большеберцовый XB(F)Q IV JP C, размер #1 – 1 шт.;
- Ножка прямая бесцементной фиксации XB(F)Q III GB(JB) T, размер: 10 мм х 40 мм, 11 мм х 40 мм, 12 мм х 40 мм, 13 мм х 40 мм, 14 мм х 40 мм, 16 мм х 40 мм, 18 мм х 40 мм, 10 мм х 80 мм, 11 мм х 80 мм, 12 мм х 80 мм, 13 мм х 80 мм, 14 мм х 80 мм, 16 мм х 80 мм, 18 мм х 80 мм, 10 мм х 120 мм, 11 мм х 120 мм, 12 мм х 120 мм, 13 мм х 120 мм, 14 мм х 120 мм, 16 мм х 120 мм, 18 мм х 120 мм – от 1 до 2 шт. (при необходимости);
- Ножка изогнутая бесцементной фиксации XB(F)Q VI GB(JB) T, размер: 10 мм х 80 мм, 11 мм х 80 мм, 12 мм х 80 мм, 13 мм х 80 мм, 14 мм х 80 мм, 16 мм х 80 мм, 18 мм х 80 мм, 10 мм х 120 мм, 11 мм х 120 мм, 12 мм х 120 мм, 13 мм х 120 мм, 14 мм х 120 мм, 16 мм х 120 мм, 18 мм х 120 мм, 10 мм х 160 мм, 11 мм х 160 мм, 12 мм х 160 мм, 13 мм х 160 мм, 14 мм х 160 мм, 16 мм х 160 мм, 18 мм х 160 мм – от 1 до 2 шт. (при необходимости);
- Ножка изогнутая бесцементной фиксации XB(F)Q VII GB(JB) T, размер: 10 мм х 80 мм, 11 мм х 80 мм, 12 мм х 80 мм, 13 мм х 80 мм, 14 мм х 80 мм, 16 мм х 80 мм, 18 мм х 80 мм, 10 мм х 120 мм, 11 мм х 120 мм, 12 мм х 120 мм, 13 мм х 120 мм, 14 мм х 120 мм, 16 мм х 120 мм, 18 мм х 120 мм, 10 мм х 160 мм, 11 мм х 160 мм, 12 мм х 160 мм, 13 мм х 160 мм, 14 мм х 160 мм, 16 мм х 160 мм, 18 мм х 160 мм – от 1 до 2 шт. (при необходимости);
- Аугмент большеберцовый XB(F)Q V JC(L) T левый, размер #1, толщина: 5 мм, 10 мм, 15 мм – 1 шт. (при необходимости);
- Аугмент большеберцовый XB(F)Q V JC(R) T правый, размер #1, толщина: 5 мм, 10 мм, 15 мм – 1 шт. (при необходимости);
- Конус большеберцовый XB(F)Q VII JC T размер: #1, #2, #3, #4, толщина: 20 мм – 1 шт. (при необходимости);
- Аугмент бедренный дистальный XB(F)Q I GC(R) T SML правый, толщина: 5 мм, 10 мм, 15 мм – 1 шт. (при необходимости);
- Аугмент бедренный дистальный XB(F)Q II GC(R) T SML правый, толщина: 5 мм, 10 мм, 15 мм – 1 шт. (при необходимости);
- Аугмент бедренный задний универсальный XB(F)Q III GC T SML толщина: 5 мм, 10 мм – от 1 до 2 шт. (при необходимости);
- Надколенник XFQ I BIS PE, размер: 28 мм х 8 мм, 30 мм х 9 мм, 34 мм х 9 мм – 1 шт. (при необходимости);
- Инструкция по применению – 1 шт.;
2027. Набор эндопротеза коленного сустава тотального RSK модель 515, в составе:
- Компонент бедренный XFQ IV GK(L) C левый, размер #7– 1 шт.;
- Вкладыш большеберцовый XFQ IV PD PE, размер #1, толщина: 20 мм – 1 шт.;
- Компонент большеберцовый XB(F)Q IV JP C, размер #1 – 1 шт.;
- Ножка прямая бесцементной фиксации XB(F)Q III GB(JB) T, размер: 10 мм х 40 мм, 11 мм х 40 мм, 12 мм х 40 мм, 13 мм х 40 мм, 14 мм х 40 мм, 16 мм х 40 мм, 18 мм х 40 мм, 10 мм х 80 мм, 11 мм х 80 мм, 12 мм х 80 мм, 13 мм х 80 мм, 14 мм х 80 мм, 16 мм х 80 мм, 18 мм х 80 мм, 10 мм х 120 мм, 11 мм х 120 мм, 12 мм х 120 мм, 13 мм х 120 мм, 14 мм х 120 мм, 16 мм х 120 мм, 18 мм х 120 мм – от 1 до 2 шт. (при необходимости);

- Ножка изогнутая бесцементной фиксации XB(F)Q VI GB(JB) T, размер: 10 мм x 80 мм, 11 мм x 80 мм, 12 мм x 80 мм, 13 мм x 80 мм, 14 мм x 80 мм, 16 мм x 80 мм, 18 мм x 80 мм, 10 мм x 120 мм, 11 мм x 120 мм, 12 мм x 120 мм, 13 мм x 120 мм, 14 мм x 120 мм, 16 мм x 120 мм, 18 мм x 120 мм, 10 мм x 160 мм, 11 мм x 160 мм, 12 мм x 160 мм, 13 мм x 160 мм, 14 мм x 160 мм, 16 мм x 160 мм, 18 мм x 160 мм – от 1 до 2 шт. (при необходимости);
- Ножка изогнутая бесцементной фиксации XB(F)Q VII GB(JB) T, размер: 10 мм x 80 мм, 11 мм x 80 мм, 12 мм x 80 мм, 13 мм x 80 мм, 14 мм x 80 мм, 16 мм x 80 мм, 18 мм x 80 мм, 10 мм x 120 мм, 11 мм x 120 мм, 12 мм x 120 мм, 13 мм x 120 мм, 14 мм x 120 мм, 16 мм x 120 мм, 18 мм x 120 мм, 10 мм x 160 мм, 11 мм x 160 мм, 12 мм x 160 мм, 13 мм x 160 мм, 14 мм x 160 мм, 16 мм x 160 мм, 18 мм x 160 мм – от 1 до 2 шт. (при необходимости);
- Аугмент большеберцовый XB(F)Q V JC(L) T левый, размер #1, толщина: 5 мм, 10 мм, 15 мм – 1 шт. (при необходимости);
- Аугмент большеберцовый XB(F)Q V JC(R) T правый, размер #1, толщина: 5 мм, 10 мм, 15 мм – 1 шт. (при необходимости);
- Конус большеберцовый XB(F)Q VII JC T размер: #1, #2, #3, #4, толщина: 20 мм – 1 шт. (при необходимости);
- Аугмент бедренный дистальный XB(F)Q I GC(L) T SML левый, толщина: 5 мм, 10 мм, 15 мм – 1 шт. (при необходимости);
- Аугмент бедренный дистальный XB(F)Q II GC(L) T SML левый, толщина: 5 мм, 10 мм, 15 мм – 1 шт. (при необходимости);
- Аугмент бедренный задний универсальный XB(F)Q III GC T SML толщина: 5 мм, 10 мм – от 1 до 2 шт. (при необходимости);
- Надколенник XFQ I BIS PE, размер: 28 мм x 8 мм, 30 мм x 9 мм, 34 мм x 9 мм – 1 шт. (при необходимости);
- Инструкция по применению – 1 шт.;
2028. Набор эндопротеза коленного сустава тотального RSK модель 516, в составе:
- Компонент бедренный XFQ IV GK(R) C правый, размер #7– 1 шт.;
- Вкладыш большеберцовый XFQ IV PD PE, размер #1, толщина: 20 мм – 1 шт.;
- Компонент большеберцовый XB(F)Q IV JP C, размер #1 – 1 шт.;
- Ножка прямая бесцементной фиксации XB(F)Q III GB(JB) T, размер: 10 мм x 40 мм, 11 мм x 40 мм, 12 мм x 40 мм, 13 мм x 40 мм, 14 мм x 40 мм, 16 мм x 40 мм, 18 мм x 40 мм, 10 мм x 80 мм, 11 мм x 80 мм, 12 мм x 80 мм, 13 мм x 80 мм, 14 мм x 80 мм, 16 мм x 80 мм, 18 мм x 80 мм, 10 мм x 120 мм, 11 мм x 120 мм, 12 мм x 120 мм, 13 мм x 120 мм, 14 мм x 120 мм, 16 мм x 120 мм, 18 мм x 120 мм – от 1 до 2 шт. (при необходимости);
- Ножка изогнутая бесцементной фиксации XB(F)Q VI GB(JB) T, размер: 10 мм x 80 мм, 11 мм x 80 мм, 12 мм x 80 мм, 13 мм x 80 мм, 14 мм x 80 мм, 16 мм x 80 мм, 18 мм x 80 мм, 10 мм x 120 мм, 11 мм x 120 мм, 12 мм x 120 мм, 13 мм x 120 мм, 14 мм x 120 мм, 16 мм x 120 мм, 18 мм x 120 мм, 10 мм x 160 мм, 11 мм x 160 мм, 12 мм x 160 мм, 13 мм x 160 мм, 14 мм x 160 мм, 16 мм x 160 мм, 18 мм x 160 мм – от 1 до 2 шт. (при необходимости);
- Ножка изогнутая бесцементной фиксации XB(F)Q VII GB(JB) T, размер: 10 мм x 80 мм, 11 мм x 80 мм, 12 мм x 80 мм, 13 мм x 80 мм, 14 мм x 80 мм, 16 мм x 80 мм, 18 мм x 80 мм, 10 мм x 120 мм, 11 мм x 120 мм, 12 мм x 120 мм, 13 мм x 120 мм, 14 мм x 120 мм, 16 мм x 120 мм, 18 мм x 120 мм, 10 мм x 160 мм, 11 мм x 160 мм, 12 мм x 160 мм, 13 мм x 160 мм, 14 мм x 160 мм, 16 мм x 160 мм, 18 мм x 160 мм – от 1 до 2 шт. (при необходимости);
- Аугмент большеберцовый XB(F)Q V JC(L) T левый, размер #1, толщина: 5 мм, 10 мм, 15 мм – 1 шт. (при необходимости);
- Аугмент большеберцовый XB(F)Q V JC(R) T правый, размер #1, толщина: 5 мм, 10 мм, 15 мм – 1 шт. (при необходимости);
- Конус большеберцовый XB(F)Q VII JC T размер: #1, #2, #3, #4, толщина: 20 мм – 1 шт. (при необходимости);
- Аугмент бедренный дистальный XB(F)Q I GC(R) T SML правый, толщина: 5 мм, 10 мм, 15 мм – 1 шт. (при необходимости);
- Аугмент бедренный дистальный XB(F)Q II GC(R) T SML правый, толщина: 5 мм, 10 мм, 15 мм – 1 шт. (при необходимости);
- Аугмент бедренный задний универсальный XB(F)Q III GC T SML толщина: 5 мм, 10 мм – от 1 до 2 шт. (при необходимости);
- Надколенник XFQ I BIS PE, размер: 28 мм x 8 мм, 30 мм x 9 мм, 34 мм x 9 мм – 1 шт. (при необходимости);
- Инструкция по применению – 1 шт.;
2029. Набор эндопротеза коленного сустава тотального RSK модель 517, в составе:
- Компонент бедренный XFQ IV GK(L) C левый, размер #7– 1 шт.;
- Вкладыш большеберцовый XFQ IV PD PE, размер #2, толщина: 10 мм – 1 шт.;

- Компонент большеберцовый XB(F)Q IV JP C, размер #2 – 1 шт.;
- Ножка прямая бесцементной фиксации XB(F)Q III GB(JB) T, размер: 10 мм x 40 мм, 11 мм x 40 мм, 12 мм x 40 мм, 13 мм x 40 мм, 14 мм x 40 мм, 16 мм x 40 мм, 18 мм x 40 мм, 10 мм x 80 мм, 11 мм x 80 мм, 12 мм x 80 мм, 13 мм x 80 мм, 14 мм x 80 мм, 16 мм x 80 мм, 18 мм x 80 мм, 10 мм x 120 мм, 11 мм x 120 мм, 12 мм x 120 мм, 13 мм x 120 мм, 14 мм x 120 мм, 16 мм x 120 мм, 18 мм x 120 мм – от 1 до 2 шт. (при необходимости);
- Ножка изогнутая бесцементной фиксации XB(F)Q VI GB(JB) T, размер: 10 мм x 80 мм, 11 мм x 80 мм, 12 мм x 80 мм, 13 мм x 80 мм, 14 мм x 80 мм, 16 мм x 80 мм, 18 мм x 80 мм, 10 мм x 120 мм, 11 мм x 120 мм, 12 мм x 120 мм, 13 мм x 120 мм, 14 мм x 120 мм, 16 мм x 120 мм, 18 мм x 120 мм, 10 мм x 160 мм, 11 мм x 160 мм, 12 мм x 160 мм, 13 мм x 160 мм, 14 мм x 160 мм, 16 мм x 160 мм, 18 мм x 160 мм – от 1 до 2 шт. (при необходимости);
- Ножка изогнутая бесцементной фиксации XB(F)Q VII GB(JB) T, размер: 10 мм x 80 мм, 11 мм x 80 мм, 12 мм x 80 мм, 13 мм x 80 мм, 14 мм x 80 мм, 16 мм x 80 мм, 18 мм x 80 мм, 10 мм x 120 мм, 11 мм x 120 мм, 12 мм x 120 мм, 13 мм x 120 мм, 14 мм x 120 мм, 16 мм x 120 мм, 18 мм x 120 мм, 10 мм x 160 мм, 11 мм x 160 мм, 12 мм x 160 мм, 13 мм x 160 мм, 14 мм x 160 мм, 16 мм x 160 мм, 18 мм x 160 мм – от 1 до 2 шт. (при необходимости);
- Аугмент большеберцовый XB(F)Q V JC(L) T левый, размер #2, толщина: 5 мм, 10 мм, 15 мм – 1 шт. (при необходимости);
- Аугмент большеберцовый XB(F)Q V JC(R) T правый, размер #2, толщина: 5 мм, 10 мм, 15 мм – 1 шт. (при необходимости);
- Конус большеберцовый XB(F)Q VII JC T размер: #1, #2, #3, #4, толщина: 20 мм – 1 шт. (при необходимости);
- Аугмент бедренный дистальный XB(F)Q I GC(L) T SML левый, толщина: 5 мм, 10 мм, 15 мм – 1 шт. (при необходимости);
- Аугмент бедренный дистальный XB(F)Q II GC(L) T SML левый, толщина: 5 мм, 10 мм, 15 мм – 1 шт. (при необходимости);
- Аугмент бедренный задний универсальный XB(F)Q III GC T SML толщина: 5 мм, 10 мм – от 1 до 2 шт. (при необходимости);
- Надколенник XFQ I BIS PE, размер: 28 мм x 8 мм, 30 мм x 9 мм, 34 мм x 9 мм – 1 шт. (при необходимости);
- Инструкция по применению – 1 шт.;

2030. Набор эндопротеза коленного сустава тотального RSK модель 518, в составе:
- Компонент бедренный XFQ IV GK(R) C правый, размер #7– 1 шт.;
- Вкладыш большеберцовый XFQ IV PD PE, размер #2, толщина: 10 мм – 1 шт.;
- Компонент большеберцовый XB(F)Q IV JP C, размер #2 – 1 шт.;
- Ножка прямая бесцементной фиксации XB(F)Q III GB(JB) T, размер: 10 мм x 40 мм, 11 мм x 40 мм, 12 мм x 40 мм, 13 мм x 40 мм, 14 мм x 40 мм, 16 мм x 40 мм, 18 мм x 40 мм, 10 мм x 80 мм, 11 мм x 80 мм, 12 мм x 80 мм, 13 мм x 80 мм, 14 мм x 80 мм, 16 мм x 80 мм, 18 мм x 80 мм, 10 мм x 120 мм, 11 мм x 120 мм, 12 мм x 120 мм, 13 мм x 120 мм, 14 мм x 120 мм, 16 мм x 120 мм, 18 мм x 120 мм – от 1 до 2 шт. (при необходимости);
- Ножка изогнутая бесцементной фиксации XB(F)Q VI GB(JB) T, размер: 10 мм x 80 мм, 11 мм x 80 мм, 12 мм x 80 мм, 13 мм x 80 мм, 14 мм x 80 мм, 16 мм x 80 мм, 18 мм x 80 мм, 10 мм x 120 мм, 11 мм x 120 мм, 12 мм x 120 мм, 13 мм x 120 мм, 14 мм x 120 мм, 16 мм x 120 мм, 18 мм x 120 мм, 10 мм x 160 мм, 11 мм x 160 мм, 12 мм x 160 мм, 13 мм x 160 мм, 14 мм x 160 мм, 16 мм x 160 мм, 18 мм x 160 мм – от 1 до 2 шт. (при необходимости);
- Ножка изогнутая бесцементной фиксации XB(F)Q VII GB(JB) T, размер: 10 мм x 80 мм, 11 мм x 80 мм, 12 мм x 80 мм, 13 мм x 80 мм, 14 мм x 80 мм, 16 мм x 80 мм, 18 мм x 80 мм, 10 мм x 120 мм, 11 мм x 120 мм, 12 мм x 120 мм, 13 мм x 120 мм, 14 мм x 120 мм, 16 мм x 120 мм, 18 мм x 120 мм, 10 мм x 160 мм, 11 мм x 160 мм, 12 мм x 160 мм, 13 мм x 160 мм, 14 мм x 160 мм, 16 мм x 160 мм, 18 мм x 160 мм – от 1 до 2 шт. (при необходимости);
- Аугмент большеберцовый XB(F)Q V JC(L) T левый, размер #2, толщина: 5 мм, 10 мм, 15 мм – 1 шт. (при необходимости);
- Аугмент большеберцовый XB(F)Q V JC(R) T правый, размер #2, толщина: 5 мм, 10 мм, 15 мм – 1 шт. (при необходимости);
- Конус большеберцовый XB(F)Q VII JC T размер: #1, #2, #3, #4, толщина: 20 мм – 1 шт. (при необходимости);
- Аугмент бедренный дистальный XB(F)Q I GC(R) T SML правый, толщина: 5 мм, 10 мм, 15 мм – 1 шт. (при необходимости);
- Аугмент бедренный дистальный XB(F)Q II GC(R) T SML правый, толщина: 5 мм, 10 мм, 15 мм – 1 шт. (при необходимости);
- Аугмент бедренный задний универсальный XB(F)Q III GC T SML толщина: 5 мм, 10 мм – от 1 до 2 шт. (при необходимости);

- Надколенник XFQ I BIS PE, размер: 28 мм х 8 мм, 30 мм х 9 мм, 34 мм х 9 мм – 1 шт. (при необходимости);
- Инструкция по применению – 1 шт.;
2031. Набор эндопротеза коленного сустава тотального RSK модель 519, в составе:
- Компонент бедренный XFQ IV GK(L) C левый, размер #7– 1 шт.;
- Вкладыш большеберцовый XFQ IV PD PE, размер #2, толщина: 12 мм – 1 шт.;
- Компонент большеберцовый XB(F)Q IV JP C, размер #2 – 1 шт.;
- Ножка прямая бесцементной фиксации XB(F)Q III GB(JB) T, размер: 10 мм х 40 мм, 11 мм х 40 мм, 12 мм х 40 мм, 13 мм х 40 мм, 14 мм х 40 мм, 16 мм х 40 мм, 18 мм х 40 мм, 10 мм х 80 мм, 11 мм х 80 мм, 12 мм х 80 мм, 13 мм х 80 мм, 14 мм х 80 мм, 16 мм х 80 мм, 18 мм х 80 мм, 10 мм х 120 мм, 11 мм х 120 мм, 12 мм х 120 мм, 13 мм х 120 мм, 14 мм х 120 мм, 16 мм х 120 мм, 18 мм х 120 мм – от 1 до 2 шт. (при необходимости);
- Ножка изогнутая бесцементной фиксации XB(F)Q VI GB(JB) T, размер: 10 мм х 80 мм, 11 мм х 80 мм, 12 мм х 80 мм, 13 мм х 80 мм, 14 мм х 80 мм, 16 мм х 80 мм, 18 мм х 80 мм, 10 мм х 120 мм, 11 мм х 120 мм, 12 мм х 120 мм, 13 мм х 120 мм, 14 мм х 120 мм, 16 мм х 120 мм, 18 мм х 120 мм, 10 мм х 160 мм, 11 мм х 160 мм, 12 мм х 160 мм, 13 мм х 160 мм, 14 мм х 160 мм, 16 мм х 160 мм, 18 мм х 160 мм – от 1 до 2 шт. (при необходимости);
- Ножка изогнутая бесцементной фиксации XB(F)Q VII GB(JB) T, размер: 10 мм х 80 мм, 11 мм х 80 мм, 12 мм х 80 мм, 13 мм х 80 мм, 14 мм х 80 мм, 16 мм х 80 мм, 18 мм х 80 мм, 10 мм х 120 мм, 11 мм х 120 мм, 12 мм х 120 мм, 13 мм х 120 мм, 14 мм х 120 мм, 16 мм х 120 мм, 18 мм х 120 мм, 10 мм х 160 мм, 11 мм х 160 мм, 12 мм х 160 мм, 13 мм х 160 мм, 14 мм х 160 мм, 16 мм х 160 мм, 18 мм х 160 мм – от 1 до 2 шт. (при необходимости);
- Аугмент большеберцовый XB(F)Q V JC(L) T левый, размер #2, толщина: 5 мм, 10 мм, 15 мм – 1 шт. (при необходимости);
- Аугмент большеберцовый XB(F)Q V JC(R) T правый, размер #2, толщина: 5 мм, 10 мм, 15 мм – 1 шт. (при необходимости);
- Конус большеберцовый XB(F)Q VII JC T размер: #1, #2, #3, #4, толщина: 20 мм – 1 шт. (при необходимости);
- Аугмент бедренный дистальный XB(F)Q I GC(L) T SML левый, толщина: 5 мм, 10 мм, 15 мм – 1 шт. (при необходимости);
- Аугмент бедренный дистальный XB(F)Q II GC(L) T SML левый, толщина: 5 мм, 10 мм, 15 мм – 1 шт. (при необходимости);
- Аугмент бедренный задний универсальный XB(F)Q III GC T SML толщина: 5 мм, 10 мм – от 1 до 2 шт. (при необходимости);
- Надколенник XFQ I BIS PE, размер: 28 мм х 8 мм, 30 мм х 9 мм, 34 мм х 9 мм – 1 шт. (при необходимости);
- Инструкция по применению – 1 шт.;
2032. Набор эндопротеза коленного сустава тотального RSK модель 520, в составе:
- Компонент бедренный XFQ IV GK(R) C правый, размер #7– 1 шт.;
- Вкладыш большеберцовый XFQ IV PD PE, размер #2, толщина: 12 мм – 1 шт.;
- Компонент большеберцовый XB(F)Q IV JP C, размер #2 – 1 шт.;
- Ножка прямая бесцементной фиксации XB(F)Q III GB(JB) T, размер: 10 мм х 40 мм, 11 мм х 40 мм, 12 мм х 40 мм, 13 мм х 40 мм, 14 мм х 40 мм, 16 мм х 40 мм, 18 мм х 40 мм, 10 мм х 80 мм, 11 мм х 80 мм, 12 мм х 80 мм, 13 мм х 80 мм, 14 мм х 80 мм, 16 мм х 80 мм, 18 мм х 80 мм, 10 мм х 120 мм, 11 мм х 120 мм, 12 мм х 120 мм, 13 мм х 120 мм, 14 мм х 120 мм, 16 мм х 120 мм, 18 мм х 120 мм – от 1 до 2 шт. (при необходимости);
- Ножка изогнутая бесцементной фиксации XB(F)Q VI GB(JB) T, размер: 10 мм х 80 мм, 11 мм х 80 мм, 12 мм х 80 мм, 13 мм х 80 мм, 14 мм х 80 мм, 16 мм х 80 мм, 18 мм х 80 мм, 10 мм х 120 мм, 11 мм х 120 мм, 12 мм х 120 мм, 13 мм х 120 мм, 14 мм х 120 мм, 16 мм х 120 мм, 18 мм х 120 мм, 10 мм х 160 мм, 11 мм х 160 мм, 12 мм х 160 мм, 13 мм х 160 мм, 14 мм х 160 мм, 16 мм х 160 мм, 18 мм х 160 мм – от 1 до 2 шт. (при необходимости);
- Ножка изогнутая бесцементной фиксации XB(F)Q VII GB(JB) T, размер: 10 мм х 80 мм, 11 мм х 80 мм, 12 мм х 80 мм, 13 мм х 80 мм, 14 мм х 80 мм, 16 мм х 80 мм, 18 мм х 80 мм, 10 мм х 120 мм, 11 мм х 120 мм, 12 мм х 120 мм, 13 мм х 120 мм, 14 мм х 120 мм, 16 мм х 120 мм, 18 мм х 120 мм, 10 мм х 160 мм, 11 мм х 160 мм, 12 мм х 160 мм, 13 мм х 160 мм, 14 мм х 160 мм, 16 мм х 160 мм, 18 мм х 160 мм – от 1 до 2 шт. (при необходимости);
- Аугмент большеберцовый XB(F)Q V JC(L) T левый, размер #2, толщина: 5 мм, 10 мм, 15 мм – 1 шт. (при необходимости);
- Аугмент большеберцовый XB(F)Q V JC(R) T правый, размер #2, толщина: 5 мм, 10 мм, 15 мм – 1 шт. (при необходимости);
- Конус большеберцовый XB(F)Q VII JC T размер: #1, #2, #3, #4, толщина: 20 мм – 1 шт. (при необходимости);

- Аугмент бедренный дистальный XB(F)Q I GC(R) T SML правый, толщина: 5 мм, 10 мм, 15 мм – 1 шт. (при необходимости);
- Аугмент бедренный дистальный XB(F)Q II GC(R) T SML правый, толщина: 5 мм, 10 мм, 15 мм – 1 шт. (при необходимости);
- Аугмент бедренный задний универсальный XB(F)Q III GC T SML толщина: 5 мм, 10 мм – от 1 до 2 шт. (при необходимости);
- Надколенник XFQ I BIS PE, размер: 28 мм х 8 мм, 30 мм х 9 мм, 34 мм х 9 мм – 1 шт. (при необходимости);
- Инструкция по применению – 1 шт.;
2033. Набор эндопротеза коленного сустава тотального RSK модель 521, в составе:
- Компонент бедренный XFQ IV GK(L) C левый, размер #7– 1 шт.;
- Вкладыш большеберцовый XFQ IV PD PE, размер #2, толщина: 14 мм – 1 шт.;
- Компонент большеберцовый XB(F)Q IV JP C, размер #2 – 1 шт.;
- Ножка прямая бесцементной фиксации XB(F)Q III GB(JB) T, размер: 10 мм х 40 мм, 11 мм х 40 мм, 12 мм х 40 мм, 13 мм х 40 мм, 14 мм х 40 мм, 16 мм х 40 мм, 18 мм х 40 мм, 10 мм х 80 мм, 11 мм х 80 мм, 12 мм х 80 мм, 13 мм х 80 мм, 14 мм х 80 мм, 16 мм х 80 мм, 18 мм х 80 мм, 10 мм х 120 мм, 11 мм х 120 мм, 12 мм х 120 мм, 13 мм х 120 мм, 14 мм х 120 мм, 16 мм х 120 мм, 18 мм х 120 мм – от 1 до 2 шт. (при необходимости);
- Ножка изогнутая бесцементной фиксации XB(F)Q VI GB(JB) T, размер: 10 мм х 80 мм, 11 мм х 80 мм, 12 мм х 80 мм, 13 мм х 80 мм, 14 мм х 80 мм, 16 мм х 80 мм, 18 мм х 80 мм, 10 мм х 120 мм, 11 мм х 120 мм, 12 мм х 120 мм, 13 мм х 120 мм, 14 мм х 120 мм, 16 мм х 120 мм, 18 мм х 120 мм, 10 мм х 160 мм, 11 мм х 160 мм, 12 мм х 160 мм, 13 мм х 160 мм, 14 мм х 160 мм, 16 мм х 160 мм, 18 мм х 160 мм – от 1 до 2 шт. (при необходимости);
- Ножка изогнутая бесцементной фиксации XB(F)Q VII GB(JB) T, размер: 10 мм х 80 мм, 11 мм х 80 мм, 12 мм х 80 мм, 13 мм х 80 мм, 14 мм х 80 мм, 16 мм х 80 мм, 18 мм х 80 мм, 10 мм х 120 мм, 11 мм х 120 мм, 12 мм х 120 мм, 13 мм х 120 мм, 14 мм х 120 мм, 16 мм х 120 мм, 18 мм х 120 мм, 10 мм х 160 мм, 11 мм х 160 мм, 12 мм х 160 мм, 13 мм х 160 мм, 14 мм х 160 мм, 16 мм х 160 мм, 18 мм х 160 мм – от 1 до 2 шт. (при необходимости);
- Аугмент большеберцовый XB(F)Q V JC(L) T левый, размер #2, толщина: 5 мм, 10 мм, 15 мм – 1 шт. (при необходимости);
- Аугмент большеберцовый XB(F)Q V JC(R) T правый, размер #2, толщина: 5 мм, 10 мм, 15 мм – 1 шт. (при необходимости);
- Конус большеберцовый XB(F)Q VII JC T размер: #1, #2, #3, #4, толщина: 20 мм – 1 шт. (при необходимости);
- Аугмент бедренный дистальный XB(F)Q I GC(L) T SML левый, толщина: 5 мм, 10 мм, 15 мм – 1 шт. (при необходимости);
- Аугмент бедренный дистальный XB(F)Q II GC(L) T SML левый, толщина: 5 мм, 10 мм, 15 мм – 1 шт. (при необходимости);
- Аугмент бедренный задний универсальный XB(F)Q III GC T SML толщина: 5 мм, 10 мм – от 1 до 2 шт. (при необходимости);
- Надколенник XFQ I BIS PE, размер: 28 мм х 8 мм, 30 мм х 9 мм, 34 мм х 9 мм – 1 шт. (при необходимости);
- Инструкция по применению – 1 шт.;
2034. Набор эндопротеза коленного сустава тотального RSK модель 522, в составе:
- Компонент бедренный XFQ IV GK(R) C правый, размер #7– 1 шт.;
- Вкладыш большеберцовый XFQ IV PD PE, размер #2, толщина: 14 мм – 1 шт.;
- Компонент большеберцовый XB(F)Q IV JP C, размер #2 – 1 шт.;
- Ножка прямая бесцементной фиксации XB(F)Q III GB(JB) T, размер: 10 мм х 40 мм, 11 мм х 40 мм, 12 мм х 40 мм, 13 мм х 40 мм, 14 мм х 40 мм, 16 мм х 40 мм, 18 мм х 40 мм, 10 мм х 80 мм, 11 мм х 80 мм, 12 мм х 80 мм, 13 мм х 80 мм, 14 мм х 80 мм, 16 мм х 80 мм, 18 мм х 80 мм, 10 мм х 120 мм, 11 мм х 120 мм, 12 мм х 120 мм, 13 мм х 120 мм, 14 мм х 120 мм, 16 мм х 120 мм, 18 мм х 120 мм – от 1 до 2 шт. (при необходимости);
- Ножка изогнутая бесцементной фиксации XB(F)Q VI GB(JB) T, размер: 10 мм х 80 мм, 11 мм х 80 мм, 12 мм х 80 мм, 13 мм х 80 мм, 14 мм х 80 мм, 16 мм х 80 мм, 18 мм х 80 мм, 10 мм х 120 мм, 11 мм х 120 мм, 12 мм х 120 мм, 13 мм х 120 мм, 14 мм х 120 мм, 16 мм х 120 мм, 18 мм х 120 мм, 10 мм х 160 мм, 11 мм х 160 мм, 12 мм х 160 мм, 13 мм х 160 мм, 14 мм х 160 мм, 16 мм х 160 мм, 18 мм х 160 мм – от 1 до 2 шт. (при необходимости);
- Ножка изогнутая бесцементной фиксации XB(F)Q VII GB(JB) T, размер: 10 мм х 80 мм, 11 мм х 80 мм, 12 мм х 80 мм, 13 мм х 80 мм, 14 мм х 80 мм, 16 мм х 80 мм, 18 мм х 80 мм, 10 мм х 120 мм, 11 мм х 120 мм, 12 мм х 120 мм, 13 мм х 120 мм, 14 мм х 120 мм, 16 мм х 120 мм, 18 мм х 120 мм, 10 мм х 160 мм, 11 мм х 160 мм, 12 мм х 160 мм, 13 мм х 160 мм, 14 мм х 160 мм, 16 мм х 160 мм, 18 мм х 160 мм – от 1 до 2 шт. (при необходимости);

- Аугмент большеберцовый XB(F)Q V JC(L) T левый, размер #2, толщина: 5 мм, 10 мм, 15 мм – 1 шт. (при необходимости);
- Аугмент большеберцовый XB(F)Q V JC(R) T правый, размер #2, толщина: 5 мм, 10 мм, 15 мм – 1 шт. (при необходимости);
- Конус большеберцовый XB(F)Q VII JC T размер: #1, #2, #3, #4, толщина: 20 мм – 1 шт. (при необходимости);
- Аугмент бедренный дистальный XB(F)Q I GC(R) T SML правый, толщина: 5 мм, 10 мм, 15 мм – 1 шт. (при необходимости);
- Аугмент бедренный дистальный XB(F)Q II GC(R) T SML правый, толщина: 5 мм, 10 мм, 15 мм – 1 шт. (при необходимости);
- Аугмент бедренный задний универсальный XB(F)Q III GC T SML толщина: 5 мм, 10 мм – от 1 до 2 шт. (при необходимости);
- Надколенник XFQ I BIS PE, размер: 28 мм x 8 мм, 30 мм x 9 мм, 34 мм x 9 мм – 1 шт. (при необходимости);
- Инструкция по применению – 1 шт.;
2035. Набор эндопротеза коленного сустава тотального RSK модель 523, в составе:
- Компонент бедренный XFQ IV GK(L) C левый, размер #7– 1 шт.;
- Вкладыш большеберцовый XFQ IV PD PE, размер #2, толщина: 16 мм – 1 шт.;
- Компонент большеберцовый XB(F)Q IV JP C, размер #2 – 1 шт.;
- Ножка прямая бесцементной фиксации XB(F)Q III GB(JB) T, размер: 10 мм x 40 мм, 11 мм x 40 мм, 12 мм x 40 мм, 13 мм x 40 мм, 14 мм x 40 мм, 16 мм x 40 мм, 18 мм x 40 мм, 10 мм x 80 мм, 11 мм x 80 мм, 12 мм x 80 мм, 13 мм x 80 мм, 14 мм x 80 мм, 16 мм x 80 мм, 18 мм x 80 мм, 10 мм x 120 мм, 11 мм x 120 мм, 12 мм x 120 мм, 13 мм x 120 мм, 14 мм x 120 мм, 16 мм x 120 мм, 18 мм x 120 мм – от 1 до 2 шт. (при необходимости);
- Ножка изогнутая бесцементной фиксации XB(F)Q VI GB(JB) T, размер: 10 мм x 80 мм, 11 мм x 80 мм, 12 мм x 80 мм, 13 мм x 80 мм, 14 мм x 80 мм, 16 мм x 80 мм, 18 мм x 80 мм, 10 мм x 120 мм, 11 мм x 120 мм, 12 мм x 120 мм, 13 мм x 120 мм, 14 мм x 120 мм, 16 мм x 120 мм, 18 мм x 120 мм, 10 мм x 160 мм, 11 мм x 160 мм, 12 мм x 160 мм, 13 мм x 160 мм, 14 мм x 160 мм, 16 мм x 160 мм, 18 мм x 160 мм – от 1 до 2 шт. (при необходимости);
- Ножка изогнутая бесцементной фиксации XB(F)Q VII GB(JB) T, размер: 10 мм x 80 мм, 11 мм x 80 мм, 12 мм x 80 мм, 13 мм x 80 мм, 14 мм x 80 мм, 16 мм x 80 мм, 18 мм x 80 мм, 10 мм x 120 мм, 11 мм x 120 мм, 12 мм x 120 мм, 13 мм x 120 мм, 14 мм x 120 мм, 16 мм x 120 мм, 18 мм x 120 мм, 10 мм x 160 мм, 11 мм x 160 мм, 12 мм x 160 мм, 13 мм x 160 мм, 14 мм x 160 мм, 16 мм x 160 мм, 18 мм x 160 мм – от 1 до 2 шт. (при необходимости);
- Аугмент большеберцовый XB(F)Q V JC(L) T левый, размер #2, толщина: 5 мм, 10 мм, 15 мм – 1 шт. (при необходимости);
- Аугмент большеберцовый XB(F)Q V JC(R) T правый, размер #2, толщина: 5 мм, 10 мм, 15 мм – 1 шт. (при необходимости);
- Конус большеберцовый XB(F)Q VII JC T размер: #1, #2, #3, #4, толщина: 20 мм – 1 шт. (при необходимости);
- Аугмент бедренный дистальный XB(F)Q I GC(L) T SML левый, толщина: 5 мм, 10 мм, 15 мм – 1 шт. (при необходимости);
- Аугмент бедренный дистальный XB(F)Q II GC(L) T SML левый, толщина: 5 мм, 10 мм, 15 мм – 1 шт. (при необходимости);
- Аугмент бедренный задний универсальный XB(F)Q III GC T SML толщина: 5 мм, 10 мм – от 1 до 2 шт. (при необходимости);
- Надколенник XFQ I BIS PE, размер: 28 мм x 8 мм, 30 мм x 9 мм, 34 мм x 9 мм – 1 шт. (при необходимости);
- Инструкция по применению – 1 шт.;
2036. Набор эндопротеза коленного сустава тотального RSK модель 524, в составе:
- Компонент бедренный XFQ IV GK(R) C правый, размер #7– 1 шт.;
- Вкладыш большеберцовый XFQ IV PD PE, размер #2, толщина: 16 мм – 1 шт.;
- Компонент большеберцовый XB(F)Q IV JP C, размер #2 – 1 шт.;
- Ножка прямая бесцементной фиксации XB(F)Q III GB(JB) T, размер: 10 мм x 40 мм, 11 мм x 40 мм, 12 мм x 40 мм, 13 мм x 40 мм, 14 мм x 40 мм, 16 мм x 40 мм, 18 мм x 40 мм, 10 мм x 80 мм, 11 мм x 80 мм, 12 мм x 80 мм, 13 мм x 80 мм, 14 мм x 80 мм, 16 мм x 80 мм, 18 мм x 80 мм, 10 мм x 120 мм, 11 мм x 120 мм, 12 мм x 120 мм, 13 мм x 120 мм, 14 мм x 120 мм, 16 мм x 120 мм, 18 мм x 120 мм – от 1 до 2 шт. (при необходимости);
- Ножка изогнутая бесцементной фиксации XB(F)Q VI GB(JB) T, размер: 10 мм x 80 мм, 11 мм x 80 мм, 12 мм x 80 мм, 13 мм x 80 мм, 14 мм x 80 мм, 16 мм x 80 мм, 18 мм x 80 мм, 10 мм x 120 мм, 11 мм x 120 мм, 12 мм x 120

мм, 13 мм х 120 мм, 14 мм х 120 мм, 16 мм х 120 мм, 18 мм х 120 мм, 10 мм х 160 мм, 11 мм х 160 мм, 12 мм х 160 мм, 13 мм х 160 мм, 14 мм х 160 мм, 16 мм х 160 мм, 18 мм х 160 мм – от 1 до 2 шт. (при необходимости);
- Ножка изогнутая бесцементной фиксации XB(F)Q VII GB(JB) T, размер: 10 мм х 80 мм, 11 мм х 80 мм, 12 мм х 80 мм, 13 мм х 80 мм, 14 мм х 80 мм, 16 мм х 80 мм, 18 мм х 80 мм, 10 мм х 120 мм, 11 мм х 120 мм, 12 мм х 120 мм, 13 мм х 120 мм, 14 мм х 120 мм, 16 мм х 120 мм, 18 мм х 120 мм, 10 мм х 160 мм, 11 мм х 160 мм, 12 мм х 160 мм, 13 мм х 160 мм, 14 мм х 160 мм, 16 мм х 160 мм, 18 мм х 160 мм – от 1 до 2 шт. (при необходимости);
- Аугмент большеберцовый XB(F)Q V JC(L) T левый, размер #2, толщина: 5 мм, 10 мм, 15 мм – 1 шт. (при необходимости);
- Аугмент большеберцовый XB(F)Q V JC(R) T правый, размер #2, толщина: 5 мм, 10 мм, 15 мм – 1 шт. (при необходимости);
- Конус большеберцовый XB(F)Q VII JC T размер: #1, #2, #3, #4, толщина: 20 мм – 1 шт. (при необходимости);
- Аугмент бедренный дистальный XB(F)Q I GC(R) T SML правый, толщина: 5 мм, 10 мм, 15 мм – 1 шт. (при необходимости);
- Аугмент бедренный дистальный XB(F)Q II GC(R) T SML правый, толщина: 5 мм, 10 мм, 15 мм – 1 шт. (при необходимости);
- Аугмент бедренный задний универсальный XB(F)Q III GC T SML толщина: 5 мм, 10 мм – от 1 до 2 шт. (при необходимости);
- Надколенник XFQ I BIS PE, размер: 28 мм х 8 мм, 30 мм х 9 мм, 34 мм х 9 мм – 1 шт. (при необходимости);
- Инструкция по применению – 1 шт.;
2037. Набор эндопротеза коленного сустава тотального RSK модель 525, в составе:
- Компонент бедренный XFQ IV GK(L) C левый, размер #7– 1 шт.;
- Вкладыш большеберцовый XFQ IV PD PE, размер #2, толщина: 18 мм – 1 шт.;
- Компонент большеберцовый XB(F)Q IV JP C, размер #2 – 1 шт.;
- Ножка прямая бесцементной фиксации XB(F)Q III GB(JB) T, размер: 10 мм х 40 мм, 11 мм х 40 мм, 12 мм х 40 мм, 13 мм х 40 мм, 14 мм х 40 мм, 16 мм х 40 мм, 18 мм х 40 мм, 10 мм х 80 мм, 11 мм х 80 мм, 12 мм х 80 мм, 13 мм х 80 мм, 14 мм х 80 мм, 16 мм х 80 мм, 18 мм х 80 мм, 10 мм х 120 мм, 11 мм х 120 мм, 12 мм х 120 мм, 13 мм х 120 мм, 14 мм х 120 мм, 16 мм х 120 мм, 18 мм х 120 мм – от 1 до 2 шт. (при необходимости);
- Ножка изогнутая бесцементной фиксации XB(F)Q VI GB(JB) T, размер: 10 мм х 80 мм, 11 мм х 80 мм, 12 мм х 80 мм, 13 мм х 80 мм, 14 мм х 80 мм, 16 мм х 80 мм, 18 мм х 80 мм, 10 мм х 120 мм, 11 мм х 120 мм, 12 мм х 120 мм, 13 мм х 120 мм, 14 мм х 120 мм, 16 мм х 120 мм, 18 мм х 120 мм, 10 мм х 160 мм, 11 мм х 160 мм, 12 мм х 160 мм, 13 мм х 160 мм, 14 мм х 160 мм, 16 мм х 160 мм, 18 мм х 160 мм – от 1 до 2 шт. (при необходимости);
- Ножка изогнутая бесцементной фиксации XB(F)Q VII GB(JB) T, размер: 10 мм х 80 мм, 11 мм х 80 мм, 12 мм х 80 мм, 13 мм х 80 мм, 14 мм х 80 мм, 16 мм х 80 мм, 18 мм х 80 мм, 10 мм х 120 мм, 11 мм х 120 мм, 12 мм х 120 мм, 13 мм х 120 мм, 14 мм х 120 мм, 16 мм х 120 мм, 18 мм х 120 мм, 10 мм х 160 мм, 11 мм х 160 мм, 12 мм х 160 мм, 13 мм х 160 мм, 14 мм х 160 мм, 16 мм х 160 мм, 18 мм х 160 мм – от 1 до 2 шт. (при необходимости);
- Аугмент большеберцовый XB(F)Q V JC(L) T левый, размер #2, толщина: 5 мм, 10 мм, 15 мм – 1 шт. (при необходимости);
- Аугмент большеберцовый XB(F)Q V JC(R) T правый, размер #2, толщина: 5 мм, 10 мм, 15 мм – 1 шт. (при необходимости);
- Конус большеберцовый XB(F)Q VII JC T размер: #1, #2, #3, #4, толщина: 20 мм – 1 шт. (при необходимости);
- Аугмент бедренный дистальный XB(F)Q I GC(L) T SML левый, толщина: 5 мм, 10 мм, 15 мм – 1 шт. (при необходимости);
- Аугмент бедренный дистальный XB(F)Q II GC(L) T SML левый, толщина: 5 мм, 10 мм, 15 мм – 1 шт. (при необходимости);
- Аугмент бедренный задний универсальный XB(F)Q III GC T SML толщина: 5 мм, 10 мм – от 1 до 2 шт. (при необходимости);
- Надколенник XFQ I BIS PE, размер: 28 мм х 8 мм, 30 мм х 9 мм, 34 мм х 9 мм – 1 шт. (при необходимости);
- Инструкция по применению – 1 шт.;
2038. Набор эндопротеза коленного сустава тотального RSK модель 526, в составе:
- Компонент бедренный XFQ IV GK(R) C правый, размер #7– 1 шт.;
- Вкладыш большеберцовый XFQ IV PD PE, размер #2, толщина: 18 мм – 1 шт.;
- Компонент большеберцовый XB(F)Q IV JP C, размер #2 – 1 шт.;

- Ножка прямая бесцементной фиксации XB(F)Q III GB(JB) T, размер: 10 мм х 40 мм, 11 мм х 40 мм, 12 мм х 40 мм, 13 мм х 40 мм, 14 мм х 40 мм, 16 мм х 40 мм, 18 мм х 40 мм, 10 мм х 80 мм, 11 мм х 80 мм, 12 мм х 80 мм, 13 мм х 80 мм, 14 мм х 80 мм, 16 мм х 80 мм, 18 мм х 80 мм, 10 мм х 120 мм, 11 мм х 120 мм, 12 мм х 120 мм, 13 мм х 120 мм, 14 мм х 120 мм, 16 мм х 120 мм, 18 мм х 120 мм – от 1 до 2 шт. (при необходимости);
- Ножка изогнутая бесцементной фиксации XB(F)Q VI GB(JB) T, размер: 10 мм х 80 мм, 11 мм х 80 мм, 12 мм х 80 мм, 13 мм х 80 мм, 14 мм х 80 мм, 16 мм х 80 мм, 18 мм х 80 мм, 10 мм х 120 мм, 11 мм х 120 мм, 12 мм х 120 мм, 13 мм х 120 мм, 14 мм х 120 мм, 16 мм х 120 мм, 18 мм х 120 мм, 10 мм х 160 мм, 11 мм х 160 мм, 12 мм х 160 мм, 13 мм х 160 мм, 14 мм х 160 мм, 16 мм х 160 мм, 18 мм х 160 мм – от 1 до 2 шт. (при необходимости);
- Ножка изогнутая бесцементной фиксации XB(F)Q VII GB(JB) T, размер: 10 мм х 80 мм, 11 мм х 80 мм, 12 мм х 80 мм, 13 мм х 80 мм, 14 мм х 80 мм, 16 мм х 80 мм, 18 мм х 80 мм, 10 мм х 120 мм, 11 мм х 120 мм, 12 мм х 120 мм, 13 мм х 120 мм, 14 мм х 120 мм, 16 мм х 120 мм, 18 мм х 120 мм, 10 мм х 160 мм, 11 мм х 160 мм, 12 мм х 160 мм, 13 мм х 160 мм, 14 мм х 160 мм, 16 мм х 160 мм, 18 мм х 160 мм – от 1 до 2 шт. (при необходимости);
- Аугмент большеберцовый XB(F)Q V JC(L) T левый, размер #2, толщина: 5 мм, 10 мм, 15 мм – 1 шт. (при необходимости);
- Аугмент большеберцовый XB(F)Q V JC(R) T правый, размер #2, толщина: 5 мм, 10 мм, 15 мм – 1 шт. (при необходимости);
- Конус большеберцовый XB(F)Q VII JC T размер: #1, #2, #3, #4, толщина: 20 мм – 1 шт. (при необходимости);
- Аугмент бедренный дистальный XB(F)Q I GC(R) T SML правый, толщина: 5 мм, 10 мм, 15 мм – 1 шт. (при необходимости);
- Аугмент бедренный дистальный XB(F)Q II GC(R) T SML правый, толщина: 5 мм, 10 мм, 15 мм – 1 шт. (при необходимости);
- Аугмент бедренный задний универсальный XB(F)Q III GC T SML толщина: 5 мм, 10 мм – от 1 до 2 шт. (при необходимости);
- Надколенник XFQ I BIS PE, размер: 28 мм х 8 мм, 30 мм х 9 мм, 34 мм х 9 мм – 1 шт. (при необходимости);
- Инструкция по применению – 1 шт.;
2039. Набор эндопротеза коленного сустава тотального RSK модель 527, в составе:
- Компонент бедренный XFQ IV GK(L) C левый, размер #7– 1 шт.;
- Вкладыш большеберцовый XFQ IV PD PE, размер #2, толщина: 20 мм – 1 шт.;
- Компонент большеберцовый XB(F)Q IV JP C, размер #2 – 1 шт.;
- Ножка прямая бесцементной фиксации XB(F)Q III GB(JB) T, размер: 10 мм х 40 мм, 11 мм х 40 мм, 12 мм х 40 мм, 13 мм х 40 мм, 14 мм х 40 мм, 16 мм х 40 мм, 18 мм х 40 мм, 10 мм х 80 мм, 11 мм х 80 мм, 12 мм х 80 мм, 13 мм х 80 мм, 14 мм х 80 мм, 16 мм х 80 мм, 18 мм х 80 мм, 10 мм х 120 мм, 11 мм х 120 мм, 12 мм х 120 мм, 13 мм х 120 мм, 14 мм х 120 мм, 16 мм х 120 мм, 18 мм х 120 мм – от 1 до 2 шт. (при необходимости);
- Ножка изогнутая бесцементной фиксации XB(F)Q VI GB(JB) T, размер: 10 мм х 80 мм, 11 мм х 80 мм, 12 мм х 80 мм, 13 мм х 80 мм, 14 мм х 80 мм, 16 мм х 80 мм, 18 мм х 80 мм, 10 мм х 120 мм, 11 мм х 120 мм, 12 мм х 120 мм, 13 мм х 120 мм, 14 мм х 120 мм, 16 мм х 120 мм, 18 мм х 120 мм, 10 мм х 160 мм, 11 мм х 160 мм, 12 мм х 160 мм, 13 мм х 160 мм, 14 мм х 160 мм, 16 мм х 160 мм, 18 мм х 160 мм – от 1 до 2 шт. (при необходимости);
- Ножка изогнутая бесцементной фиксации XB(F)Q VII GB(JB) T, размер: 10 мм х 80 мм, 11 мм х 80 мм, 12 мм х 80 мм, 13 мм х 80 мм, 14 мм х 80 мм, 16 мм х 80 мм, 18 мм х 80 мм, 10 мм х 120 мм, 11 мм х 120 мм, 12 мм х 120 мм, 13 мм х 120 мм, 14 мм х 120 мм, 16 мм х 120 мм, 18 мм х 120 мм, 10 мм х 160 мм, 11 мм х 160 мм, 12 мм х 160 мм, 13 мм х 160 мм, 14 мм х 160 мм, 16 мм х 160 мм, 18 мм х 160 мм – от 1 до 2 шт. (при необходимости);
- Аугмент большеберцовый XB(F)Q V JC(L) T левый, размер #2, толщина: 5 мм, 10 мм, 15 мм – 1 шт. (при необходимости);
- Аугмент большеберцовый XB(F)Q V JC(R) T правый, размер #2, толщина: 5 мм, 10 мм, 15 мм – 1 шт. (при необходимости);
- Конус большеберцовый XB(F)Q VII JC T размер: #1, #2, #3, #4, толщина: 20 мм – 1 шт. (при необходимости);
- Аугмент бедренный дистальный XB(F)Q I GC(L) T SML левый, толщина: 5 мм, 10 мм, 15 мм – 1 шт. (при необходимости);
- Аугмент бедренный дистальный XB(F)Q II GC(L) T SML левый, толщина: 5 мм, 10 мм, 15 мм – 1 шт. (при необходимости);
- Аугмент бедренный задний универсальный XB(F)Q III GC T SML толщина: 5 мм, 10 мм – от 1 до 2 шт. (при необходимости);
- Надколенник XFQ I BIS PE, размер: 28 мм х 8 мм, 30 мм х 9 мм, 34 мм х 9 мм – 1 шт. (при необходимости);

- Инструкция по применению – 1 шт.;
2040. Набор эндопротеза коленного сустава тотального RSK модель 528, в составе:
- Компонент бедренный XFQ IV GK(R) C правый, размер #7– 1 шт.;
- Вкладыш большеберцовый XFQ IV PD PE, размер #2, толщина: 20 мм – 1 шт.;
- Компонент большеберцовый XB(F)Q IV JP C, размер #2 – 1 шт.;
- Ножка прямая бесцементной фиксации XB(F)Q III GB(JB) T, размер: 10 мм х 40 мм, 11 мм х 40 мм, 12 мм х 40 мм, 13 мм х 40 мм, 14 мм х 40 мм, 16 мм х 40 мм, 18 мм х 40 мм, 10 мм х 80 мм, 11 мм х 80 мм, 12 мм х 80 мм, 13 мм х 80 мм, 14 мм х 80 мм, 16 мм х 80 мм, 18 мм х 80 мм, 10 мм х 120 мм, 11 мм х 120 мм, 12 мм х 120 мм, 13 мм х 120 мм, 14 мм х 120 мм, 16 мм х 120 мм, 18 мм х 120 мм – от 1 до 2 шт. (при необходимости);
- Ножка изогнутая бесцементной фиксации XB(F)Q VI GB(JB) T, размер: 10 мм х 80 мм, 11 мм х 80 мм, 12 мм х 80 мм, 13 мм х 80 мм, 14 мм х 80 мм, 16 мм х 80 мм, 18 мм х 80 мм, 10 мм х 120 мм, 11 мм х 120 мм, 12 мм х 120 мм, 13 мм х 120 мм, 14 мм х 120 мм, 16 мм х 120 мм, 18 мм х 120 мм, 10 мм х 160 мм, 11 мм х 160 мм, 12 мм х 160 мм, 13 мм х 160 мм, 14 мм х 160 мм, 16 мм х 160 мм, 18 мм х 160 мм – от 1 до 2 шт. (при необходимости);
- Ножка изогнутая бесцементной фиксации XB(F)Q VII GB(JB) T, размер: 10 мм х 80 мм, 11 мм х 80 мм, 12 мм х 80 мм, 13 мм х 80 мм, 14 мм х 80 мм, 16 мм х 80 мм, 18 мм х 80 мм, 10 мм х 120 мм, 11 мм х 120 мм, 12 мм х 120 мм, 13 мм х 120 мм, 14 мм х 120 мм, 16 мм х 120 мм, 18 мм х 120 мм, 10 мм х 160 мм, 11 мм х 160 мм, 12 мм х 160 мм, 13 мм х 160 мм, 14 мм х 160 мм, 16 мм х 160 мм, 18 мм х 160 мм – от 1 до 2 шт. (при необходимости);
- Аугмент большеберцовый XB(F)Q V JC(L) T левый, размер #2, толщина: 5 мм, 10 мм, 15 мм – 1 шт. (при необходимости);
- Аугмент большеберцовый XB(F)Q V JC(R) T правый, размер #2, толщина: 5 мм, 10 мм, 15 мм – 1 шт. (при необходимости);
- Конус большеберцовый XB(F)Q VII JC T размер: #1, #2, #3, #4, толщина: 20 мм – 1 шт. (при необходимости);
- Аугмент бедренный дистальный XB(F)Q I GC(R) T SML правый, толщина: 5 мм, 10 мм, 15 мм – 1 шт. (при необходимости);
- Аугмент бедренный дистальный XB(F)Q II GC(R) T SML правый, толщина: 5 мм, 10 мм, 15 мм – 1 шт. (при необходимости);
- Аугмент бедренный задний универсальный XB(F)Q III GC T SML толщина: 5 мм, 10 мм – от 1 до 2 шт. (при необходимости);
- Надколенник XFQ I BIS PE, размер: 28 мм х 8 мм, 30 мм х 9 мм, 34 мм х 9 мм – 1 шт. (при необходимости);
- Инструкция по применению – 1 шт.;
2041. Набор эндопротеза коленного сустава тотального RSK модель 529, в составе:
- Компонент бедренный XFQ IV GK(L) C левый, размер #7– 1 шт.;
- Вкладыш большеберцовый XFQ IV PD PE, размер #2, толщина: 10 мм – 1 шт.;
- Компонент большеберцовый XB(F)Q IV JP C, размер #3 – 1 шт.;
- Ножка прямая бесцементной фиксации XB(F)Q III GB(JB) T, размер: 10 мм х 40 мм, 11 мм х 40 мм, 12 мм х 40 мм, 13 мм х 40 мм, 14 мм х 40 мм, 16 мм х 40 мм, 18 мм х 40 мм, 10 мм х 80 мм, 11 мм х 80 мм, 12 мм х 80 мм, 13 мм х 80 мм, 14 мм х 80 мм, 16 мм х 80 мм, 18 мм х 80 мм, 10 мм х 120 мм, 11 мм х 120 мм, 12 мм х 120 мм, 13 мм х 120 мм, 14 мм х 120 мм, 16 мм х 120 мм, 18 мм х 120 мм – от 1 до 2 шт. (при необходимости);
- Ножка изогнутая бесцементной фиксации XB(F)Q VI GB(JB) T, размер: 10 мм х 80 мм, 11 мм х 80 мм, 12 мм х 80 мм, 13 мм х 80 мм, 14 мм х 80 мм, 16 мм х 80 мм, 18 мм х 80 мм, 10 мм х 120 мм, 11 мм х 120 мм, 12 мм х 120 мм, 13 мм х 120 мм, 14 мм х 120 мм, 16 мм х 120 мм, 18 мм х 120 мм, 10 мм х 160 мм, 11 мм х 160 мм, 12 мм х 160 мм, 13 мм х 160 мм, 14 мм х 160 мм, 16 мм х 160 мм, 18 мм х 160 мм – от 1 до 2 шт. (при необходимости);
- Ножка изогнутая бесцементной фиксации XB(F)Q VII GB(JB) T, размер: 10 мм х 80 мм, 11 мм х 80 мм, 12 мм х 80 мм, 13 мм х 80 мм, 14 мм х 80 мм, 16 мм х 80 мм, 18 мм х 80 мм, 10 мм х 120 мм, 11 мм х 120 мм, 12 мм х 120 мм, 13 мм х 120 мм, 14 мм х 120 мм, 16 мм х 120 мм, 18 мм х 120 мм, 10 мм х 160 мм, 11 мм х 160 мм, 12 мм х 160 мм, 13 мм х 160 мм, 14 мм х 160 мм, 16 мм х 160 мм, 18 мм х 160 мм – от 1 до 2 шт. (при необходимости);
- Аугмент большеберцовый XB(F)Q V JC(L) T левый, размер #3, толщина: 5 мм, 10 мм, 15 мм – 1 шт. (при необходимости);
- Аугмент большеберцовый XB(F)Q V JC(R) T правый, размер #3, толщина: 5 мм, 10 мм, 15 мм – 1 шт. (при необходимости);
- Конус большеберцовый XB(F)Q VII JC T размер: #1, #2, #3, #4, толщина: 20 мм – 1 шт. (при необходимости);
- Аугмент бедренный дистальный XB(F)Q I GC(L) T SML левый, толщина: 5 мм, 10 мм, 15 мм – 1 шт. (при необходимости);

- Аугмент бедренный дистальный XB(F)Q II GC(L) T SML левый, толщина: 5 мм, 10 мм, 15 мм – 1 шт. (при необходимости);
- Аугмент бедренный задний универсальный XB(F)Q III GC T SML толщина: 5 мм, 10 мм – от 1 до 2 шт. (при необходимости);
- Надколенник XFQ I BIS PE, размер: 28 мм х 8 мм, 30 мм х 9 мм, 34 мм х 9 мм – 1 шт. (при необходимости);
- Инструкция по применению – 1 шт.;
2042. Набор эндопротеза коленного сустава тотального RSK модель 530, в составе:
- Компонент бедренный XFQ IV GK(R) C правый, размер #7– 1 шт.;
- Вкладыш большеберцовый XFQ IV PD PE, размер #2, толщина: 10 мм – 1 шт.;
- Компонент большеберцовый XB(F)Q IV JP C, размер #3 – 1 шт.;
- Ножка прямая бесцементной фиксации XB(F)Q III GB(JB) T, размер: 10 мм х 40 мм, 11 мм х 40 мм, 12 мм х 40 мм, 13 мм х 40 мм, 14 мм х 40 мм, 16 мм х 40 мм, 18 мм х 40 мм, 10 мм х 80 мм, 11 мм х 80 мм, 12 мм х 80 мм, 13 мм х 80 мм, 14 мм х 80 мм, 16 мм х 80 мм, 18 мм х 80 мм, 10 мм х 120 мм, 11 мм х 120 мм, 12 мм х 120 мм, 13 мм х 120 мм, 14 мм х 120 мм, 16 мм х 120 мм, 18 мм х 120 мм – от 1 до 2 шт. (при необходимости);
- Ножка изогнутая бесцементной фиксации XB(F)Q VI GB(JB) T, размер: 10 мм х 80 мм, 11 мм х 80 мм, 12 мм х 80 мм, 13 мм х 80 мм, 14 мм х 80 мм, 16 мм х 80 мм, 18 мм х 80 мм, 10 мм х 120 мм, 11 мм х 120 мм, 12 мм х 120 мм, 13 мм х 120 мм, 14 мм х 120 мм, 16 мм х 120 мм, 18 мм х 120 мм, 10 мм х 160 мм, 11 мм х 160 мм, 12 мм х 160 мм, 13 мм х 160 мм, 14 мм х 160 мм, 16 мм х 160 мм, 18 мм х 160 мм – от 1 до 2 шт. (при необходимости);
- Ножка изогнутая бесцементной фиксации XB(F)Q VII GB(JB) T, размер: 10 мм х 80 мм, 11 мм х 80 мм, 12 мм х 80 мм, 13 мм х 80 мм, 14 мм х 80 мм, 16 мм х 80 мм, 18 мм х 80 мм, 10 мм х 120 мм, 11 мм х 120 мм, 12 мм х 120 мм, 13 мм х 120 мм, 14 мм х 120 мм, 16 мм х 120 мм, 18 мм х 120 мм, 10 мм х 160 мм, 11 мм х 160 мм, 12 мм х 160 мм, 13 мм х 160 мм, 14 мм х 160 мм, 16 мм х 160 мм, 18 мм х 160 мм – от 1 до 2 шт. (при необходимости);
- Аугмент большеберцовый XB(F)Q V JC(L) T левый, размер #3, толщина: 5 мм, 10 мм, 15 мм – 1 шт. (при необходимости);
- Аугмент большеберцовый XB(F)Q V JC(R) T правый, размер #3, толщина: 5 мм, 10 мм, 15 мм – 1 шт. (при необходимости);
- Конус большеберцовый XB(F)Q VII JC T размер: #1, #2, #3, #4, толщина: 20 мм – 1 шт. (при необходимости);
- Аугмент бедренный дистальный XB(F)Q I GC(R) T SML правый, толщина: 5 мм, 10 мм, 15 мм – 1 шт. (при необходимости);
- Аугмент бедренный дистальный XB(F)Q II GC(R) T SML правый, толщина: 5 мм, 10 мм, 15 мм – 1 шт. (при необходимости);
- Аугмент бедренный задний универсальный XB(F)Q III GC T SML толщина: 5 мм, 10 мм – от 1 до 2 шт. (при необходимости);
- Надколенник XFQ I BIS PE, размер: 28 мм х 8 мм, 30 мм х 9 мм, 34 мм х 9 мм – 1 шт. (при необходимости);
- Инструкция по применению – 1 шт.;
2043. Набор эндопротеза коленного сустава тотального RSK модель 531, в составе:
- Компонент бедренный XFQ IV GK(L) C левый, размер #7– 1 шт.;
- Вкладыш большеберцовый XFQ IV PD PE, размер #2, толщина: 12 мм – 1 шт.;
- Компонент большеберцовый XB(F)Q IV JP C, размер #3 – 1 шт.;
- Ножка прямая бесцементной фиксации XB(F)Q III GB(JB) T, размер: 10 мм х 40 мм, 11 мм х 40 мм, 12 мм х 40 мм, 13 мм х 40 мм, 14 мм х 40 мм, 16 мм х 40 мм, 18 мм х 40 мм, 10 мм х 80 мм, 11 мм х 80 мм, 12 мм х 80 мм, 13 мм х 80 мм, 14 мм х 80 мм, 16 мм х 80 мм, 18 мм х 80 мм, 10 мм х 120 мм, 11 мм х 120 мм, 12 мм х 120 мм, 13 мм х 120 мм, 14 мм х 120 мм, 16 мм х 120 мм, 18 мм х 120 мм – от 1 до 2 шт. (при необходимости);
- Ножка изогнутая бесцементной фиксации XB(F)Q VI GB(JB) T, размер: 10 мм х 80 мм, 11 мм х 80 мм, 12 мм х 80 мм, 13 мм х 80 мм, 14 мм х 80 мм, 16 мм х 80 мм, 18 мм х 80 мм, 10 мм х 120 мм, 11 мм х 120 мм, 12 мм х 120 мм, 13 мм х 120 мм, 14 мм х 120 мм, 16 мм х 120 мм, 18 мм х 120 мм, 10 мм х 160 мм, 11 мм х 160 мм, 12 мм х 160 мм, 13 мм х 160 мм, 14 мм х 160 мм, 16 мм х 160 мм, 18 мм х 160 мм – от 1 до 2 шт. (при необходимости);
- Ножка изогнутая бесцементной фиксации XB(F)Q VII GB(JB) T, размер: 10 мм х 80 мм, 11 мм х 80 мм, 12 мм х 80 мм, 13 мм х 80 мм, 14 мм х 80 мм, 16 мм х 80 мм, 18 мм х 80 мм, 10 мм х 120 мм, 11 мм х 120 мм, 12 мм х 120 мм, 13 мм х 120 мм, 14 мм х 120 мм, 16 мм х 120 мм, 18 мм х 120 мм, 10 мм х 160 мм, 11 мм х 160 мм, 12 мм х 160 мм, 13 мм х 160 мм, 14 мм х 160 мм, 16 мм х 160 мм, 18 мм х 160 мм – от 1 до 2 шт. (при необходимости);
- Аугмент большеберцовый XB(F)Q V JC(L) T левый, размер #3, толщина: 5 мм, 10 мм, 15 мм – 1 шт. (при необходимости);

- Аугмент большеберцовый XB(F)Q V JC(R) T правый, размер #3, толщина: 5 мм, 10 мм, 15 мм – 1 шт. (при необходимости);
- Конус большеберцовый XB(F)Q VII JC T размер: #1, #2, #3, #4, толщина: 20 мм – 1 шт. (при необходимости);
- Аугмент бедренный дистальный XB(F)Q I GC(L) T SML левый, толщина: 5 мм, 10 мм, 15 мм – 1 шт. (при необходимости);
- Аугмент бедренный дистальный XB(F)Q II GC(L) T SML левый, толщина: 5 мм, 10 мм, 15 мм – 1 шт. (при необходимости);
- Аугмент бедренный задний универсальный XB(F)Q III GC T SML толщина: 5 мм, 10 мм – от 1 до 2 шт. (при необходимости);
- Надколенник XFQ I BIS PE, размер: 28 мм x 8 мм, 30 мм x 9 мм, 34 мм x 9 мм – 1 шт. (при необходимости);
- Инструкция по применению – 1 шт.;

2044. Набор эндопротеза коленного сустава тотального RSK модель 532, в составе:
- Компонент бедренный XFQ IV GK(R) C правый, размер #7– 1 шт.;
- Вкладыш большеберцовый XFQ IV PD PE, размер #2, толщина: 12 мм – 1 шт.;
- Компонент большеберцовый XB(F)Q IV JP C, размер #3 – 1 шт.;
- Ножка прямая бесцементной фиксации XB(F)Q III GB(JB) T, размер: 10 мм x 40 мм, 11 мм x 40 мм, 12 мм x 40 мм, 13 мм x 40 мм, 14 мм x 40 мм, 16 мм x 40 мм, 18 мм x 40 мм, 10 мм x 80 мм, 11 мм x 80 мм, 12 мм x 80 мм, 13 мм x 80 мм, 14 мм x 80 мм, 16 мм x 80 мм, 18 мм x 80 мм, 10 мм x 120 мм, 11 мм x 120 мм, 12 мм x 120 мм, 13 мм x 120 мм, 14 мм x 120 мм, 16 мм x 120 мм, 18 мм x 120 мм – от 1 до 2 шт. (при необходимости);
- Ножка изогнутая бесцементной фиксации XB(F)Q VI GB(JB) T, размер: 10 мм x 80 мм, 11 мм x 80 мм, 12 мм x 80 мм, 13 мм x 80 мм, 14 мм x 80 мм, 16 мм x 80 мм, 18 мм x 80 мм, 10 мм x 120 мм, 11 мм x 120 мм, 12 мм x 120 мм, 13 мм x 120 мм, 14 мм x 120 мм, 16 мм x 120 мм, 18 мм x 120 мм, 10 мм x 160 мм, 11 мм x 160 мм, 12 мм x 160 мм, 13 мм x 160 мм, 14 мм x 160 мм, 16 мм x 160 мм, 18 мм x 160 мм – от 1 до 2 шт. (при необходимости);
- Ножка изогнутая бесцементной фиксации XB(F)Q VII GB(JB) T, размер: 10 мм x 80 мм, 11 мм x 80 мм, 12 мм x 80 мм, 13 мм x 80 мм, 14 мм x 80 мм, 16 мм x 80 мм, 18 мм x 80 мм, 10 мм x 120 мм, 11 мм x 120 мм, 12 мм x 120 мм, 13 мм x 120 мм, 14 мм x 120 мм, 16 мм x 120 мм, 18 мм x 120 мм, 10 мм x 160 мм, 11 мм x 160 мм, 12 мм x 160 мм, 13 мм x 160 мм, 14 мм x 160 мм, 16 мм x 160 мм, 18 мм x 160 мм – от 1 до 2 шт. (при необходимости);
- Аугмент большеберцовый XB(F)Q V JC(L) T левый, размер #3, толщина: 5 мм, 10 мм, 15 мм – 1 шт. (при необходимости);
- Аугмент большеберцовый XB(F)Q V JC(R) T правый, размер #3, толщина: 5 мм, 10 мм, 15 мм – 1 шт. (при необходимости);
- Конус большеберцовый XB(F)Q VII JC T размер: #1, #2, #3, #4, толщина: 20 мм – 1 шт. (при необходимости);
- Аугмент бедренный дистальный XB(F)Q I GC(R) T SML правый, толщина: 5 мм, 10 мм, 15 мм – 1 шт. (при необходимости);
- Аугмент бедренный дистальный XB(F)Q II GC(R) T SML правый, толщина: 5 мм, 10 мм, 15 мм – 1 шт. (при необходимости);
- Аугмент бедренный задний универсальный XB(F)Q III GC T SML толщина: 5 мм, 10 мм – от 1 до 2 шт. (при необходимости);
- Надколенник XFQ I BIS PE, размер: 28 мм x 8 мм, 30 мм x 9 мм, 34 мм x 9 мм – 1 шт. (при необходимости);
- Инструкция по применению – 1 шт.;

2045. Набор эндопротеза коленного сустава тотального RSK модель 533, в составе:
- Компонент бедренный XFQ IV GK(L) C левый, размер #7– 1 шт.;
- Вкладыш большеберцовый XFQ IV PD PE, размер #2, толщина: 14 мм – 1 шт.;
- Компонент большеберцовый XB(F)Q IV JP C, размер #3 – 1 шт.;
- Ножка прямая бесцементной фиксации XB(F)Q III GB(JB) T, размер: 10 мм x 40 мм, 11 мм x 40 мм, 12 мм x 40 мм, 13 мм x 40 мм, 14 мм x 40 мм, 16 мм x 40 мм, 18 мм x 40 мм, 10 мм x 80 мм, 11 мм x 80 мм, 12 мм x 80 мм, 13 мм x 80 мм, 14 мм x 80 мм, 16 мм x 80 мм, 18 мм x 80 мм, 10 мм x 120 мм, 11 мм x 120 мм, 12 мм x 120 мм, 13 мм x 120 мм, 14 мм x 120 мм, 16 мм x 120 мм, 18 мм x 120 мм – от 1 до 2 шт. (при необходимости);
- Ножка изогнутая бесцементной фиксации XB(F)Q VI GB(JB) T, размер: 10 мм x 80 мм, 11 мм x 80 мм, 12 мм x 80 мм, 13 мм x 80 мм, 14 мм x 80 мм, 16 мм x 80 мм, 18 мм x 80 мм, 10 мм x 120 мм, 11 мм x 120 мм, 12 мм x 120 мм, 13 мм x 120 мм, 14 мм x 120 мм, 16 мм x 120 мм, 18 мм x 120 мм, 10 мм x 160 мм, 11 мм x 160 мм, 12 мм x 160 мм, 13 мм x 160 мм, 14 мм x 160 мм, 16 мм x 160 мм, 18 мм x 160 мм – от 1 до 2 шт. (при необходимости);

- Ножка изогнутая бесцементной фиксации XB(F)Q VII GB(JB) T, размер: 10 мм х 80 мм, 11 мм х 80 мм, 12 мм х 80 мм, 13 мм х 80 мм, 14 мм х 80 мм, 16 мм х 80 мм, 18 мм х 80 мм, 10 мм х 120 мм, 11 мм х 120 мм, 12 мм х 120 мм, 13 мм х 120 мм, 14 мм х 120 мм, 16 мм х 120 мм, 18 мм х 120 мм, 10 мм х 160 мм, 11 мм х 160 мм, 12 мм х 160 мм, 13 мм х 160 мм, 14 мм х 160 мм, 16 мм х 160 мм, 18 мм х 160 мм – от 1 до 2 шт. (при необходимости);
- Аугмент большеберцовый XB(F)Q V JC(L) T левый, размер #3, толщина: 5 мм, 10 мм, 15 мм – 1 шт. (при необходимости);
- Аугмент большеберцовый XB(F)Q V JC(R) T правый, размер #3, толщина: 5 мм, 10 мм, 15 мм – 1 шт. (при необходимости);
- Конус большеберцовый XB(F)Q VII JC T размер: #1, #2, #3, #4, толщина: 20 мм – 1 шт. (при необходимости);
- Аугмент бедренный дистальный XB(F)Q I GC(L) T SML левый, толщина: 5 мм, 10 мм, 15 мм – 1 шт. (при необходимости);
- Аугмент бедренный дистальный XB(F)Q II GC(L) T SML левый, толщина: 5 мм, 10 мм, 15 мм – 1 шт. (при необходимости);
- Аугмент бедренный задний универсальный XB(F)Q III GC T SML толщина: 5 мм, 10 мм – от 1 до 2 шт. (при необходимости);
- Надколенник XFQ I BIS PE, размер: 28 мм х 8 мм, 30 мм х 9 мм, 34 мм х 9 мм – 1 шт. (при необходимости);
- Инструкция по применению – 1 шт.;
2046. Набор эндопротеза коленного сустава тотального RSK модель 534, в составе:
- Компонент бедренный XFQ IV GK(R) C правый, размер #7– 1 шт.;
- Вкладыш большеберцовый XFQ IV PD PE, размер #2, толщина: 14 мм – 1 шт.;
- Компонент большеберцовый XB(F)Q IV JP C, размер #3 – 1 шт.;
- Ножка прямая бесцементной фиксации XB(F)Q III GB(JB) T, размер: 10 мм х 40 мм, 11 мм х 40 мм, 12 мм х 40 мм, 13 мм х 40 мм, 14 мм х 40 мм, 16 мм х 40 мм, 18 мм х 40 мм, 10 мм х 80 мм, 11 мм х 80 мм, 12 мм х 80 мм, 13 мм х 80 мм, 14 мм х 80 мм, 16 мм х 80 мм, 18 мм х 80 мм, 10 мм х 120 мм, 11 мм х 120 мм, 12 мм х 120 мм, 13 мм х 120 мм, 14 мм х 120 мм, 16 мм х 120 мм, 18 мм х 120 мм – от 1 до 2 шт. (при необходимости);
- Ножка изогнутая бесцементной фиксации XB(F)Q VI GB(JB) T, размер: 10 мм х 80 мм, 11 мм х 80 мм, 12 мм х 80 мм, 13 мм х 80 мм, 14 мм х 80 мм, 16 мм х 80 мм, 18 мм х 80 мм, 10 мм х 120 мм, 11 мм х 120 мм, 12 мм х 120 мм, 13 мм х 120 мм, 14 мм х 120 мм, 16 мм х 120 мм, 18 мм х 120 мм, 10 мм х 160 мм, 11 мм х 160 мм, 12 мм х 160 мм, 13 мм х 160 мм, 14 мм х 160 мм, 16 мм х 160 мм, 18 мм х 160 мм – от 1 до 2 шт. (при необходимости);
- Ножка изогнутая бесцементной фиксации XB(F)Q VII GB(JB) T, размер: 10 мм х 80 мм, 11 мм х 80 мм, 12 мм х 80 мм, 13 мм х 80 мм, 14 мм х 80 мм, 16 мм х 80 мм, 18 мм х 80 мм, 10 мм х 120 мм, 11 мм х 120 мм, 12 мм х 120 мм, 13 мм х 120 мм, 14 мм х 120 мм, 16 мм х 120 мм, 18 мм х 120 мм, 10 мм х 160 мм, 11 мм х 160 мм, 12 мм х 160 мм, 13 мм х 160 мм, 14 мм х 160 мм, 16 мм х 160 мм, 18 мм х 160 мм – от 1 до 2 шт. (при необходимости);
- Аугмент большеберцовый XB(F)Q V JC(L) T левый, размер #3, толщина: 5 мм, 10 мм, 15 мм – 1 шт. (при необходимости);
- Аугмент большеберцовый XB(F)Q V JC(R) T правый, размер #3, толщина: 5 мм, 10 мм, 15 мм – 1 шт. (при необходимости);
- Конус большеберцовый XB(F)Q VII JC T размер: #1, #2, #3, #4, толщина: 20 мм – 1 шт. (при необходимости);
- Аугмент бедренный дистальный XB(F)Q I GC(R) T SML правый, толщина: 5 мм, 10 мм, 15 мм – 1 шт. (при необходимости);
- Аугмент бедренный дистальный XB(F)Q II GC(R) T SML правый, толщина: 5 мм, 10 мм, 15 мм – 1 шт. (при необходимости);
- Аугмент бедренный задний универсальный XB(F)Q III GC T SML толщина: 5 мм, 10 мм – от 1 до 2 шт. (при необходимости);
- Надколенник XFQ I BIS PE, размер: 28 мм х 8 мм, 30 мм х 9 мм, 34 мм х 9 мм – 1 шт. (при необходимости);
- Инструкция по применению – 1 шт.;
2047. Набор эндопротеза коленного сустава тотального RSK модель 535, в составе:
- Компонент бедренный XFQ IV GK(L) C левый, размер #7– 1 шт.;
- Вкладыш большеберцовый XFQ IV PD PE, размер #2, толщина: 16 мм – 1 шт.;
- Компонент большеберцовый XB(F)Q IV JP C, размер #3 – 1 шт.;
- Ножка прямая бесцементной фиксации XB(F)Q III GB(JB) T, размер: 10 мм х 40 мм, 11 мм х 40 мм, 12 мм х 40 мм, 13 мм х 40 мм, 14 мм х 40 мм, 16 мм х 40 мм, 18 мм х 40 мм, 10 мм х 80 мм, 11 мм х 80 мм, 12 мм х 80 мм,

13 мм х 80 мм, 14 мм х 80 мм, 16 мм х 80 мм, 18 мм х 80 мм, 10 мм х 120 мм, 11 мм х 120 мм, 12 мм х 120 мм, 13 мм х 120 мм, 14 мм х 120 мм, 16 мм х 120 мм, 18 мм х 120 мм – от 1 до 2 шт. (при необходимости);
- Ножка изогнутая бесцементной фиксации XB(F)Q VI GB(JB) T, размер: 10 мм х 80 мм, 11 мм х 80 мм, 12 мм х 80 мм, 13 мм х 80 мм, 14 мм х 80 мм, 16 мм х 80 мм, 18 мм х 80 мм, 10 мм х 120 мм, 11 мм х 120 мм, 12 мм х 120 мм, 13 мм х 120 мм, 14 мм х 120 мм, 16 мм х 120 мм, 18 мм х 120 мм, 10 мм х 160 мм, 11 мм х 160 мм, 12 мм х 160 мм, 13 мм х 160 мм, 14 мм х 160 мм, 16 мм х 160 мм, 18 мм х 160 мм – от 1 до 2 шт. (при необходимости);
- Ножка изогнутая бесцементной фиксации XB(F)Q VII GB(JB) T, размер: 10 мм х 80 мм, 11 мм х 80 мм, 12 мм х 80 мм, 13 мм х 80 мм, 14 мм х 80 мм, 16 мм х 80 мм, 18 мм х 80 мм, 10 мм х 120 мм, 11 мм х 120 мм, 12 мм х 120 мм, 13 мм х 120 мм, 14 мм х 120 мм, 16 мм х 120 мм, 18 мм х 120 мм, 10 мм х 160 мм, 11 мм х 160 мм, 12 мм х 160 мм, 13 мм х 160 мм, 14 мм х 160 мм, 16 мм х 160 мм, 18 мм х 160 мм – от 1 до 2 шт. (при необходимости);
- Аугмент большеберцовый XB(F)Q V JC(L) T левый, размер #3, толщина: 5 мм, 10 мм, 15 мм – 1 шт. (при необходимости);
- Аугмент большеберцовый XB(F)Q V JC(R) T правый, размер #3, толщина: 5 мм, 10 мм, 15 мм – 1 шт. (при необходимости);
- Конус большеберцовый XB(F)Q VII JC T размер: #1, #2, #3, #4, толщина: 20 мм – 1 шт. (при необходимости);
- Аугмент бедренный дистальный XB(F)Q I GC(L) T SML левый, толщина: 5 мм, 10 мм, 15 мм – 1 шт. (при необходимости);
- Аугмент бедренный дистальный XB(F)Q II GC(L) T SML левый, толщина: 5 мм, 10 мм, 15 мм – 1 шт. (при необходимости);
- Аугмент бедренный задний универсальный XB(F)Q III GC T SML толщина: 5 мм, 10 мм – от 1 до 2 шт. (при необходимости);
- Надколенник XFQ I BIS PE, размер: 28 мм х 8 мм, 30 мм х 9 мм, 34 мм х 9 мм – 1 шт. (при необходимости);
- Инструкция по применению – 1 шт.;
2048. Набор эндопротеза коленного сустава тотального RSK модель 536, в составе:
- Компонент бедренный XFQ IV GK(R) C правый, размер #7– 1 шт.;
- Вкладыш большеберцовый XFQ IV PD PE, размер #2, толщина: 16 мм – 1 шт.;
- Компонент большеберцовый XB(F)Q IV JP C, размер #3 – 1 шт.;
- Ножка прямая бесцементной фиксации XB(F)Q III GB(JB) T, размер: 10 мм х 40 мм, 11 мм х 40 мм, 12 мм х 40 мм, 13 мм х 40 мм, 14 мм х 40 мм, 16 мм х 40 мм, 18 мм х 40 мм, 10 мм х 80 мм, 11 мм х 80 мм, 12 мм х 80 мм, 13 мм х 80 мм, 14 мм х 80 мм, 16 мм х 80 мм, 18 мм х 80 мм, 10 мм х 120 мм, 11 мм х 120 мм, 12 мм х 120 мм, 13 мм х 120 мм, 14 мм х 120 мм, 16 мм х 120 мм, 18 мм х 120 мм – от 1 до 2 шт. (при необходимости);
- Ножка изогнутая бесцементной фиксации XB(F)Q VI GB(JB) T, размер: 10 мм х 80 мм, 11 мм х 80 мм, 12 мм х 80 мм, 13 мм х 80 мм, 14 мм х 80 мм, 16 мм х 80 мм, 18 мм х 80 мм, 10 мм х 120 мм, 11 мм х 120 мм, 12 мм х 120 мм, 13 мм х 120 мм, 14 мм х 120 мм, 16 мм х 120 мм, 18 мм х 120 мм, 10 мм х 160 мм, 11 мм х 160 мм, 12 мм х 160 мм, 13 мм х 160 мм, 14 мм х 160 мм, 16 мм х 160 мм, 18 мм х 160 мм – от 1 до 2 шт. (при необходимости);
- Ножка изогнутая бесцементной фиксации XB(F)Q VII GB(JB) T, размер: 10 мм х 80 мм, 11 мм х 80 мм, 12 мм х 80 мм, 13 мм х 80 мм, 14 мм х 80 мм, 16 мм х 80 мм, 18 мм х 80 мм, 10 мм х 120 мм, 11 мм х 120 мм, 12 мм х 120 мм, 13 мм х 120 мм, 14 мм х 120 мм, 16 мм х 120 мм, 18 мм х 120 мм, 10 мм х 160 мм, 11 мм х 160 мм, 12 мм х 160 мм, 13 мм х 160 мм, 14 мм х 160 мм, 16 мм х 160 мм, 18 мм х 160 мм – от 1 до 2 шт. (при необходимости);
- Аугмент большеберцовый XB(F)Q V JC(L) T левый, размер #3, толщина: 5 мм, 10 мм, 15 мм – 1 шт. (при необходимости);
- Аугмент большеберцовый XB(F)Q V JC(R) T правый, размер #3, толщина: 5 мм, 10 мм, 15 мм – 1 шт. (при необходимости);
- Конус большеберцовый XB(F)Q VII JC T размер: #1, #2, #3, #4, толщина: 20 мм – 1 шт. (при необходимости);
- Аугмент бедренный дистальный XB(F)Q I GC(R) T SML правый, толщина: 5 мм, 10 мм, 15 мм – 1 шт. (при необходимости);
- Аугмент бедренный дистальный XB(F)Q II GC(R) T SML правый, толщина: 5 мм, 10 мм, 15 мм – 1 шт. (при необходимости);
- Аугмент бедренный задний универсальный XB(F)Q III GC T SML толщина: 5 мм, 10 мм – от 1 до 2 шт. (при необходимости);
- Надколенник XFQ I BIS PE, размер: 28 мм х 8 мм, 30 мм х 9 мм, 34 мм х 9 мм – 1 шт. (при необходимости);
- Инструкция по применению – 1 шт.;
2049. Набор эндопротеза коленного сустава тотального RSK модель 537, в составе:

- Компонент бедренный XFQ IV GK(L) C левый, размер #7– 1 шт.;
- Вкладыш большеберцовый XFQ IV PD PE, размер #2, толщина: 18 мм – 1 шт.;
- Компонент большеберцовый XB(F)Q IV JP C, размер #3 – 1 шт.;
- Ножка прямая бесцементной фиксации XB(F)Q III GB(JB) T, размер: 10 мм x 40 мм, 11 мм x 40 мм, 12 мм x 40 мм, 13 мм x 40 мм, 14 мм x 40 мм, 16 мм x 40 мм, 18 мм x 40 мм, 10 мм x 80 мм, 11 мм x 80 мм, 12 мм x 80 мм, 13 мм x 80 мм, 14 мм x 80 мм, 16 мм x 80 мм, 18 мм x 80 мм, 10 мм x 120 мм, 11 мм x 120 мм, 12 мм x 120 мм, 13 мм x 120 мм, 14 мм x 120 мм, 16 мм x 120 мм, 18 мм x 120 мм – от 1 до 2 шт. (при необходимости);
- Ножка изогнутая бесцементной фиксации XB(F)Q VI GB(JB) T, размер: 10 мм x 80 мм, 11 мм x 80 мм, 12 мм x 80 мм, 13 мм x 80 мм, 14 мм x 80 мм, 16 мм x 80 мм, 18 мм x 80 мм, 10 мм x 120 мм, 11 мм x 120 мм, 12 мм x 120 мм, 13 мм x 120 мм, 14 мм x 120 мм, 16 мм x 120 мм, 18 мм x 120 мм, 10 мм x 160 мм, 11 мм x 160 мм, 12 мм x 160 мм, 13 мм x 160 мм, 14 мм x 160 мм, 16 мм x 160 мм, 18 мм x 160 мм – от 1 до 2 шт. (при необходимости);
- Ножка изогнутая бесцементной фиксации XB(F)Q VII GB(JB) T, размер: 10 мм x 80 мм, 11 мм x 80 мм, 12 мм x 80 мм, 13 мм x 80 мм, 14 мм x 80 мм, 16 мм x 80 мм, 18 мм x 80 мм, 10 мм x 120 мм, 11 мм x 120 мм, 12 мм x 120 мм, 13 мм x 120 мм, 14 мм x 120 мм, 16 мм x 120 мм, 18 мм x 120 мм, 10 мм x 160 мм, 11 мм x 160 мм, 12 мм x 160 мм, 13 мм x 160 мм, 14 мм x 160 мм, 16 мм x 160 мм, 18 мм x 160 мм – от 1 до 2 шт. (при необходимости);
- Аугмент большеберцовый XB(F)Q V JC(L) T левый, размер #3, толщина: 5 мм, 10 мм, 15 мм – 1 шт. (при необходимости);
- Аугмент большеберцовый XB(F)Q V JC(R) T правый, размер #3, толщина: 5 мм, 10 мм, 15 мм – 1 шт. (при необходимости);
- Конус большеберцовый XB(F)Q VII JC T размер: #1, #2, #3, #4, толщина: 20 мм – 1 шт. (при необходимости);
- Аугмент бедренный дистальный XB(F)Q I GC(L) T SML левый, толщина: 5 мм, 10 мм, 15 мм – 1 шт. (при необходимости);
- Аугмент бедренный дистальный XB(F)Q II GC(L) T SML левый, толщина: 5 мм, 10 мм, 15 мм – 1 шт. (при необходимости);
- Аугмент бедренный задний универсальный XB(F)Q III GC T SML толщина: 5 мм, 10 мм – от 1 до 2 шт. (при необходимости);
- Надколенник XFQ I BIS PE, размер: 28 мм x 8 мм, 30 мм x 9 мм, 34 мм x 9 мм – 1 шт. (при необходимости);
- Инструкция по применению – 1 шт.;

2050. Набор эндопротеза коленного сустава тотального RSK модель 538, в составе:
- Компонент бедренный XFQ IV GK(R) C правый, размер #7– 1 шт.;
- Вкладыш большеберцовый XFQ IV PD PE, размер #2, толщина: 18 мм – 1 шт.;
- Компонент большеберцовый XB(F)Q IV JP C, размер #3 – 1 шт.;
- Ножка прямая бесцементной фиксации XB(F)Q III GB(JB) T, размер: 10 мм x 40 мм, 11 мм x 40 мм, 12 мм x 40 мм, 13 мм x 40 мм, 14 мм x 40 мм, 16 мм x 40 мм, 18 мм x 40 мм, 10 мм x 80 мм, 11 мм x 80 мм, 12 мм x 80 мм, 13 мм x 80 мм, 14 мм x 80 мм, 16 мм x 80 мм, 18 мм x 80 мм, 10 мм x 120 мм, 11 мм x 120 мм, 12 мм x 120 мм, 13 мм x 120 мм, 14 мм x 120 мм, 16 мм x 120 мм, 18 мм x 120 мм – от 1 до 2 шт. (при необходимости);
- Ножка изогнутая бесцементной фиксации XB(F)Q VI GB(JB) T, размер: 10 мм x 80 мм, 11 мм x 80 мм, 12 мм x 80 мм, 13 мм x 80 мм, 14 мм x 80 мм, 16 мм x 80 мм, 18 мм x 80 мм, 10 мм x 120 мм, 11 мм x 120 мм, 12 мм x 120 мм, 13 мм x 120 мм, 14 мм x 120 мм, 16 мм x 120 мм, 18 мм x 120 мм, 10 мм x 160 мм, 11 мм x 160 мм, 12 мм x 160 мм, 13 мм x 160 мм, 14 мм x 160 мм, 16 мм x 160 мм, 18 мм x 160 мм – от 1 до 2 шт. (при необходимости);
- Ножка изогнутая бесцементной фиксации XB(F)Q VII GB(JB) T, размер: 10 мм x 80 мм, 11 мм x 80 мм, 12 мм x 80 мм, 13 мм x 80 мм, 14 мм x 80 мм, 16 мм x 80 мм, 18 мм x 80 мм, 10 мм x 120 мм, 11 мм x 120 мм, 12 мм x 120 мм, 13 мм x 120 мм, 14 мм x 120 мм, 16 мм x 120 мм, 18 мм x 120 мм, 10 мм x 160 мм, 11 мм x 160 мм, 12 мм x 160 мм, 13 мм x 160 мм, 14 мм x 160 мм, 16 мм x 160 мм, 18 мм x 160 мм – от 1 до 2 шт. (при необходимости);
- Аугмент большеберцовый XB(F)Q V JC(L) T левый, размер #3, толщина: 5 мм, 10 мм, 15 мм – 1 шт. (при необходимости);
- Аугмент большеберцовый XB(F)Q V JC(R) T правый, размер #3, толщина: 5 мм, 10 мм, 15 мм – 1 шт. (при необходимости);
- Конус большеберцовый XB(F)Q VII JC T размер: #1, #2, #3, #4, толщина: 20 мм – 1 шт. (при необходимости);
- Аугмент бедренный дистальный XB(F)Q I GC(R) T SML правый, толщина: 5 мм, 10 мм, 15 мм – 1 шт. (при необходимости);
- Аугмент бедренный дистальный XB(F)Q II GC(R) T SML правый, толщина: 5 мм, 10 мм, 15 мм – 1 шт. (при необходимости);

- Аугмент бедренный задний универсальный XB(F)Q III GC T SML толщина: 5 мм, 10 мм – от 1 до 2 шт. (при необходимости);
- Надколенник XFQ I BIS PE, размер: 28 мм х 8 мм, 30 мм х 9 мм, 34 мм х 9 мм – 1 шт. (при необходимости);
- Инструкция по применению – 1 шт.;
2051. Набор эндопротеза коленного сустава тотального RSK модель 539, в составе:
- Компонент бедренный XFQ IV GK(L) C левый, размер #7– 1 шт.;
- Вкладыш большеберцовый XFQ IV PD PE, размер #2, толщина: 20 мм – 1 шт.;
- Компонент большеберцовый XB(F)Q IV JP C, размер #3 – 1 шт.;
- Ножка прямая бесцементной фиксации XB(F)Q III GB(JB) T, размер: 10 мм х 40 мм, 11 мм х 40 мм, 12 мм х 40 мм, 13 мм х 40 мм, 14 мм х 40 мм, 16 мм х 40 мм, 18 мм х 40 мм, 10 мм х 80 мм, 11 мм х 80 мм, 12 мм х 80 мм, 13 мм х 80 мм, 14 мм х 80 мм, 16 мм х 80 мм, 18 мм х 80 мм, 10 мм х 120 мм, 11 мм х 120 мм, 12 мм х 120 мм, 13 мм х 120 мм, 14 мм х 120 мм, 16 мм х 120 мм, 18 мм х 120 мм – от 1 до 2 шт. (при необходимости);
- Ножка изогнутая бесцементной фиксации XB(F)Q VI GB(JB) T, размер: 10 мм х 80 мм, 11 мм х 80 мм, 12 мм х 80 мм, 13 мм х 80 мм, 14 мм х 80 мм, 16 мм х 80 мм, 18 мм х 80 мм, 10 мм х 120 мм, 11 мм х 120 мм, 12 мм х 120 мм, 13 мм х 120 мм, 14 мм х 120 мм, 16 мм х 120 мм, 18 мм х 120 мм, 10 мм х 160 мм, 11 мм х 160 мм, 12 мм х 160 мм, 13 мм х 160 мм, 14 мм х 160 мм, 16 мм х 160 мм, 18 мм х 160 мм – от 1 до 2 шт. (при необходимости);
- Ножка изогнутая бесцементной фиксации XB(F)Q VII GB(JB) T, размер: 10 мм х 80 мм, 11 мм х 80 мм, 12 мм х 80 мм, 13 мм х 80 мм, 14 мм х 80 мм, 16 мм х 80 мм, 18 мм х 80 мм, 10 мм х 120 мм, 11 мм х 120 мм, 12 мм х 120 мм, 13 мм х 120 мм, 14 мм х 120 мм, 16 мм х 120 мм, 18 мм х 120 мм, 10 мм х 160 мм, 11 мм х 160 мм, 12 мм х 160 мм, 13 мм х 160 мм, 14 мм х 160 мм, 16 мм х 160 мм, 18 мм х 160 мм – от 1 до 2 шт. (при необходимости);
- Аугмент большеберцовый XB(F)Q V JC(L) T левый, размер #3, толщина: 5 мм, 10 мм, 15 мм – 1 шт. (при необходимости);
- Аугмент большеберцовый XB(F)Q V JC(R) T правый, размер #3, толщина: 5 мм, 10 мм, 15 мм – 1 шт. (при необходимости);
- Конус большеберцовый XB(F)Q VII JC T размер: #1, #2, #3, #4, толщина: 20 мм – 1 шт. (при необходимости);
- Аугмент бедренный дистальный XB(F)Q I GC(L) T SML левый, толщина: 5 мм, 10 мм, 15 мм – 1 шт. (при необходимости);
- Аугмент бедренный дистальный XB(F)Q II GC(L) T SML левый, толщина: 5 мм, 10 мм, 15 мм – 1 шт. (при необходимости);
- Аугмент бедренный задний универсальный XB(F)Q III GC T SML толщина: 5 мм, 10 мм – от 1 до 2 шт. (при необходимости);
- Надколенник XFQ I BIS PE, размер: 28 мм х 8 мм, 30 мм х 9 мм, 34 мм х 9 мм – 1 шт. (при необходимости);
- Инструкция по применению – 1 шт.;
2052. Набор эндопротеза коленного сустава тотального RSK модель 540, в составе:
- Компонент бедренный XFQ IV GK(R) C правый, размер #7– 1 шт.;
- Вкладыш большеберцовый XFQ IV PD PE, размер #2, толщина: 20 мм – 1 шт.;
- Компонент большеберцовый XB(F)Q IV JP C, размер #3 – 1 шт.;
- Ножка прямая бесцементной фиксации XB(F)Q III GB(JB) T, размер: 10 мм х 40 мм, 11 мм х 40 мм, 12 мм х 40 мм, 13 мм х 40 мм, 14 мм х 40 мм, 16 мм х 40 мм, 18 мм х 40 мм, 10 мм х 80 мм, 11 мм х 80 мм, 12 мм х 80 мм, 13 мм х 80 мм, 14 мм х 80 мм, 16 мм х 80 мм, 18 мм х 80 мм, 10 мм х 120 мм, 11 мм х 120 мм, 12 мм х 120 мм, 13 мм х 120 мм, 14 мм х 120 мм, 16 мм х 120 мм, 18 мм х 120 мм – от 1 до 2 шт. (при необходимости);
- Ножка изогнутая бесцементной фиксации XB(F)Q VI GB(JB) T, размер: 10 мм х 80 мм, 11 мм х 80 мм, 12 мм х 80 мм, 13 мм х 80 мм, 14 мм х 80 мм, 16 мм х 80 мм, 18 мм х 80 мм, 10 мм х 120 мм, 11 мм х 120 мм, 12 мм х 120 мм, 13 мм х 120 мм, 14 мм х 120 мм, 16 мм х 120 мм, 18 мм х 120 мм, 10 мм х 160 мм, 11 мм х 160 мм, 12 мм х 160 мм, 13 мм х 160 мм, 14 мм х 160 мм, 16 мм х 160 мм, 18 мм х 160 мм – от 1 до 2 шт. (при необходимости);
- Ножка изогнутая бесцементной фиксации XB(F)Q VII GB(JB) T, размер: 10 мм х 80 мм, 11 мм х 80 мм, 12 мм х 80 мм, 13 мм х 80 мм, 14 мм х 80 мм, 16 мм х 80 мм, 18 мм х 80 мм, 10 мм х 120 мм, 11 мм х 120 мм, 12 мм х 120 мм, 13 мм х 120 мм, 14 мм х 120 мм, 16 мм х 120 мм, 18 мм х 120 мм, 10 мм х 160 мм, 11 мм х 160 мм, 12 мм х 160 мм, 13 мм х 160 мм, 14 мм х 160 мм, 16 мм х 160 мм, 18 мм х 160 мм – от 1 до 2 шт. (при необходимости);
- Аугмент большеберцовый XB(F)Q V JC(L) T левый, размер #3, толщина: 5 мм, 10 мм, 15 мм – 1 шт. (при необходимости);
- Аугмент большеберцовый XB(F)Q V JC(R) T правый, размер #3, толщина: 5 мм, 10 мм, 15 мм – 1 шт. (при необходимости);

- Конус большеберцовый XB(F)Q VII JC T размер: #1, #2, #3, #4, толщина: 20 мм – 1 шт. (при необходимости);
- Аугмент бедренный дистальный XB(F)Q I GC(R) T SML правый, толщина: 5 мм, 10 мм, 15 мм – 1 шт. (при необходимости);
- Аугмент бедренный дистальный XB(F)Q II GC(R) T SML правый, толщина: 5 мм, 10 мм, 15 мм – 1 шт. (при необходимости);
- Аугмент бедренный задний универсальный XB(F)Q III GC T SML толщина: 5 мм, 10 мм – от 1 до 2 шт. (при необходимости);
- Надколенник XFQ I BIS PE, размер: 28 мм x 8 мм, 30 мм x 9 мм, 34 мм x 9 мм – 1 шт. (при необходимости);
- Инструкция по применению – 1 шт.;
2053. Набор эндопротеза коленного сустава тотального RSK модель 541, в составе:
- Компонент бедренный XFQ IV GK(L) C левый, размер #7– 1 шт.;
- Вкладыш большеберцовый XFQ IV PD PE, размер #4, толщина: 10 мм – 1 шт.;
- Компонент большеберцовый XB(F)Q IV JP C, размер #4 – 1 шт.;
- Ножка прямая бесцементной фиксации XB(F)Q III GB(JB) T, размер: 10 мм x 40 мм, 11 мм x 40 мм, 12 мм x 40 мм, 13 мм x 40 мм, 14 мм x 40 мм, 16 мм x 40 мм, 18 мм x 40 мм, 10 мм x 80 мм, 11 мм x 80 мм, 12 мм x 80 мм, 13 мм x 80 мм, 14 мм x 80 мм, 16 мм x 80 мм, 18 мм x 80 мм, 10 мм x 120 мм, 11 мм x 120 мм, 12 мм x 120 мм, 13 мм x 120 мм, 14 мм x 120 мм, 16 мм x 120 мм, 18 мм x 120 мм – от 1 до 2 шт. (при необходимости);
- Ножка изогнутая бесцементной фиксации XB(F)Q VI GB(JB) T, размер: 10 мм x 80 мм, 11 мм x 80 мм, 12 мм x 80 мм, 13 мм x 80 мм, 14 мм x 80 мм, 16 мм x 80 мм, 18 мм x 80 мм, 10 мм x 120 мм, 11 мм x 120 мм, 12 мм x 120 мм, 13 мм x 120 мм, 14 мм x 120 мм, 16 мм x 120 мм, 18 мм x 120 мм, 10 мм x 160 мм, 11 мм x 160 мм, 12 мм x 160 мм, 13 мм x 160 мм, 14 мм x 160 мм, 16 мм x 160 мм, 18 мм x 160 мм – от 1 до 2 шт. (при необходимости);
- Ножка изогнутая бесцементной фиксации XB(F)Q VII GB(JB) T, размер: 10 мм x 80 мм, 11 мм x 80 мм, 12 мм x 80 мм, 13 мм x 80 мм, 14 мм x 80 мм, 16 мм x 80 мм, 18 мм x 80 мм, 10 мм x 120 мм, 11 мм x 120 мм, 12 мм x 120 мм, 13 мм x 120 мм, 14 мм x 120 мм, 16 мм x 120 мм, 18 мм x 120 мм, 10 мм x 160 мм, 11 мм x 160 мм, 12 мм x 160 мм, 13 мм x 160 мм, 14 мм x 160 мм, 16 мм x 160 мм, 18 мм x 160 мм – от 1 до 2 шт. (при необходимости);
- Аугмент большеберцовый XB(F)Q V JC(L) T левый, размер #4, толщина: 5 мм, 10 мм, 15 мм – 1 шт. (при необходимости);
- Аугмент большеберцовый XB(F)Q V JC(R) T правый, размер #4, толщина: 5 мм, 10 мм, 15 мм – 1 шт. (при необходимости);
- Конус большеберцовый XB(F)Q VII JC T размер: #1, #2, #3, #4, толщина: 20 мм – 1 шт. (при необходимости);
- Аугмент бедренный дистальный XB(F)Q I GC(L) T SML левый, толщина: 5 мм, 10 мм, 15 мм – 1 шт. (при необходимости);
- Аугмент бедренный дистальный XB(F)Q II GC(L) T SML левый, толщина: 5 мм, 10 мм, 15 мм – 1 шт. (при необходимости);
- Аугмент бедренный задний универсальный XB(F)Q III GC T SML толщина: 5 мм, 10 мм – от 1 до 2 шт. (при необходимости);
- Надколенник XFQ I BIS PE, размер: 28 мм x 8 мм, 30 мм x 9 мм, 34 мм x 9 мм – 1 шт. (при необходимости);
- Инструкция по применению – 1 шт.;
2054. Набор эндопротеза коленного сустава тотального RSK модель 542, в составе:
- Компонент бедренный XFQ IV GK(R) C правый, размер #7 – 1 шт.;
- Вкладыш большеберцовый XFQ IV PD PE, размер #4, толщина: 10 мм – 1 шт.;
- Компонент большеберцовый XB(F)Q IV JP C, размер #4 – 1 шт.;
- Ножка прямая бесцементной фиксации XB(F)Q III GB(JB) T, размер: 10 мм x 40 мм, 11 мм x 40 мм, 12 мм x 40 мм, 13 мм x 40 мм, 14 мм x 40 мм, 16 мм x 40 мм, 18 мм x 40 мм, 10 мм x 80 мм, 11 мм x 80 мм, 12 мм x 80 мм, 13 мм x 80 мм, 14 мм x 80 мм, 16 мм x 80 мм, 18 мм x 80 мм, 10 мм x 120 мм, 11 мм x 120 мм, 12 мм x 120 мм, 13 мм x 120 мм, 14 мм x 120 мм, 16 мм x 120 мм, 18 мм x 120 мм – от 1 до 2 шт. (при необходимости);
- Ножка изогнутая бесцементной фиксации XB(F)Q VI GB(JB) T, размер: 10 мм x 80 мм, 11 мм x 80 мм, 12 мм x 80 мм, 13 мм x 80 мм, 14 мм x 80 мм, 16 мм x 80 мм, 18 мм x 80 мм, 10 мм x 120 мм, 11 мм x 120 мм, 12 мм x 120 мм, 13 мм x 120 мм, 14 мм x 120 мм, 16 мм x 120 мм, 18 мм x 120 мм, 10 мм x 160 мм, 11 мм x 160 мм, 12 мм x 160 мм, 13 мм x 160 мм, 14 мм x 160 мм, 16 мм x 160 мм, 18 мм x 160 мм – от 1 до 2 шт. (при необходимости);
- Ножка изогнутая бесцементной фиксации XB(F)Q VII GB(JB) T, размер: 10 мм x 80 мм, 11 мм x 80 мм, 12 мм x 80 мм, 13 мм x 80 мм, 14 мм x 80 мм, 16 мм x 80 мм, 18 мм x 80 мм, 10 мм x 120 мм, 11 мм x 120 мм, 12 мм x 120

мм, 13 мм х 120 мм, 14 мм х 120 мм, 16 мм х 120 мм, 18 мм х 120 мм, 10 мм х 160 мм, 11 мм х 160 мм, 12 мм х 160 мм, 13 мм х 160 мм, 14 мм х 160 мм, 16 мм х 160 мм, 18 мм х 160 мм – от 1 до 2 шт. (при необходимости);
- Аугмент большеберцовый XB(F)Q V JC(L) T левый, размер #4, толщина: 5 мм, 10 мм, 15 мм – 1 шт. (при необходимости);
- Аугмент большеберцовый XB(F)Q V JC(R) T правый, размер #4, толщина: 5 мм, 10 мм, 15 мм – 1 шт. (при необходимости);
- Конус большеберцовый XB(F)Q VII JC T размер: #1, #2, #3, #4, толщина: 20 мм – 1 шт. (при необходимости);
- Аугмент бедренный дистальный XB(F)Q I GC(R) T SML правый, толщина: 5 мм, 10 мм, 15 мм – 1 шт. (при необходимости);
- Аугмент бедренный дистальный XB(F)Q II GC(R) T SML правый, толщина: 5 мм, 10 мм, 15 мм – 1 шт. (при необходимости);
- Аугмент бедренный задний универсальный XB(F)Q III GC T SML толщина: 5 мм, 10 мм – от 1 до 2 шт. (при необходимости);
- Надколенник XFQ I BIS PE, размер: 28 мм х 8 мм, 30 мм х 9 мм, 34 мм х 9 мм – 1 шт. (при необходимости);
- Инструкция по применению – 1 шт.;
2055. Набор эндопротеза коленного сустава тотального RSK модель 543, в составе:
- Компонент бедренный XFQ IV GK(L) C левый, размер #7– 1 шт.;
- Вкладыш большеберцовый XFQ IV PD PE, размер #4, толщина: 12 мм – 1 шт.;
- Компонент большеберцовый XB(F)Q IV JP C, размер #4 – 1 шт.;
- Ножка прямая бесцементной фиксации XB(F)Q III GB(JB) T, размер: 10 мм х 40 мм, 11 мм х 40 мм, 12 мм х 40 мм, 13 мм х 40 мм, 14 мм х 40 мм, 16 мм х 40 мм, 18 мм х 40 мм, 10 мм х 80 мм, 11 мм х 80 мм, 12 мм х 80 мм, 13 мм х 80 мм, 14 мм х 80 мм, 16 мм х 80 мм, 18 мм х 80 мм, 10 мм х 120 мм, 11 мм х 120 мм, 12 мм х 120 мм, 13 мм х 120 мм, 14 мм х 120 мм, 16 мм х 120 мм, 18 мм х 120 мм – от 1 до 2 шт. (при необходимости);
- Ножка изогнутая бесцементной фиксации XB(F)Q VI GB(JB) T, размер: 10 мм х 80 мм, 11 мм х 80 мм, 12 мм х 80 мм, 13 мм х 80 мм, 14 мм х 80 мм, 16 мм х 80 мм, 18 мм х 80 мм, 10 мм х 120 мм, 11 мм х 120 мм, 12 мм х 120 мм, 13 мм х 120 мм, 14 мм х 120 мм, 16 мм х 120 мм, 18 мм х 120 мм, 10 мм х 160 мм, 11 мм х 160 мм, 12 мм х 160 мм, 13 мм х 160 мм, 14 мм х 160 мм, 16 мм х 160 мм, 18 мм х 160 мм – от 1 до 2 шт. (при необходимости);
- Ножка изогнутая бесцементной фиксации XB(F)Q VII GB(JB) T, размер: 10 мм х 80 мм, 11 мм х 80 мм, 12 мм х 80 мм, 13 мм х 80 мм, 14 мм х 80 мм, 16 мм х 80 мм, 18 мм х 80 мм, 10 мм х 120 мм, 11 мм х 120 мм, 12 мм х 120 мм, 13 мм х 120 мм, 14 мм х 120 мм, 16 мм х 120 мм, 18 мм х 120 мм, 10 мм х 160 мм, 11 мм х 160 мм, 12 мм х 160 мм, 13 мм х 160 мм, 14 мм х 160 мм, 16 мм х 160 мм, 18 мм х 160 мм – от 1 до 2 шт. (при необходимости);
- Аугмент большеберцовый XB(F)Q V JC(L) T левый, размер #4, толщина: 5 мм, 10 мм, 15 мм – 1 шт. (при необходимости);
- Аугмент большеберцовый XB(F)Q V JC(R) T правый, размер #4, толщина: 5 мм, 10 мм, 15 мм – 1 шт. (при необходимости);
- Конус большеберцовый XB(F)Q VII JC T размер: #1, #2, #3, #4, толщина: 20 мм – 1 шт. (при необходимости);
- Аугмент бедренный дистальный XB(F)Q I GC(L) T SML левый, толщина: 5 мм, 10 мм, 15 мм – 1 шт. (при необходимости);
- Аугмент бедренный дистальный XB(F)Q II GC(L) T SML левый, толщина: 5 мм, 10 мм, 15 мм – 1 шт. (при необходимости);
- Аугмент бедренный задний универсальный XB(F)Q III GC T SML толщина: 5 мм, 10 мм – от 1 до 2 шт. (при необходимости);
- Надколенник XFQ I BIS PE, размер: 28 мм х 8 мм, 30 мм х 9 мм, 34 мм х 9 мм – 1 шт. (при необходимости);
- Инструкция по применению – 1 шт.;
2056. Набор эндопротеза коленного сустава тотального RSK модель 544, в составе:
- Компонент бедренный XFQ IV GK(R) C правый, размер #7 – 1 шт.;
- Вкладыш большеберцовый XFQ IV PD PE, размер #4, толщина: 12 мм – 1 шт.;
- Компонент большеберцовый XB(F)Q IV JP C, размер #4 – 1 шт.;
- Ножка прямая бесцементной фиксации XB(F)Q III GB(JB) T, размер: 10 мм х 40 мм, 11 мм х 40 мм, 12 мм х 40 мм, 13 мм х 40 мм, 14 мм х 40 мм, 16 мм х 40 мм, 18 мм х 40 мм, 10 мм х 80 мм, 11 мм х 80 мм, 12 мм х 80 мм, 13 мм х 80 мм, 14 мм х 80 мм, 16 мм х 80 мм, 18 мм х 80 мм, 10 мм х 120 мм, 11 мм х 120 мм, 12 мм х 120 мм, 13 мм х 120 мм, 14 мм х 120 мм, 16 мм х 120 мм, 18 мм х 120 мм – от 1 до 2 шт. (при необходимости);

- Ножка изогнутая бесцементной фиксации XB(F)Q VI GB(JB) T, размер: 10 мм х 80 мм, 11 мм х 80 мм, 12 мм х 80 мм, 13 мм х 80 мм, 14 мм х 80 мм, 16 мм х 80 мм, 18 мм х 80 мм, 10 мм х 120 мм, 11 мм х 120 мм, 12 мм х 120 мм, 13 мм х 120 мм, 14 мм х 120 мм, 16 мм х 120 мм, 18 мм х 120 мм, 10 мм х 160 мм, 11 мм х 160 мм, 12 мм х 160 мм, 13 мм х 160 мм, 14 мм х 160 мм, 16 мм х 160 мм, 18 мм х 160 мм – от 1 до 2 шт. (при необходимости);
- Ножка изогнутая бесцементной фиксации XB(F)Q VII GB(JB) T, размер: 10 мм х 80 мм, 11 мм х 80 мм, 12 мм х 80 мм, 13 мм х 80 мм, 14 мм х 80 мм, 16 мм х 80 мм, 18 мм х 80 мм, 10 мм х 120 мм, 11 мм х 120 мм, 12 мм х 120 мм, 13 мм х 120 мм, 14 мм х 120 мм, 16 мм х 120 мм, 18 мм х 120 мм, 10 мм х 160 мм, 11 мм х 160 мм, 12 мм х 160 мм, 13 мм х 160 мм, 14 мм х 160 мм, 16 мм х 160 мм, 18 мм х 160 мм – от 1 до 2 шт. (при необходимости);
- Аугмент большеберцовый XB(F)Q V JC(L) T левый, размер #4, толщина: 5 мм, 10 мм, 15 мм – 1 шт. (при необходимости);
- Аугмент большеберцовый XB(F)Q V JC(R) T правый, размер #4, толщина: 5 мм, 10 мм, 15 мм – 1 шт. (при необходимости);
- Конус большеберцовый XB(F)Q VII JC T размер: #1, #2, #3, #4, толщина: 20 мм – 1 шт. (при необходимости);
- Аугмент бедренный дистальный XB(F)Q I GC(R) T SML правый, толщина: 5 мм, 10 мм, 15 мм – 1 шт. (при необходимости);
- Аугмент бедренный дистальный XB(F)Q II GC(R) T SML правый, толщина: 5 мм, 10 мм, 15 мм – 1 шт. (при необходимости);
- Аугмент бедренный задний универсальный XB(F)Q III GC T SML толщина: 5 мм, 10 мм – от 1 до 2 шт. (при необходимости);
- Надколенник XFQ I BIS PE, размер: 28 мм х 8 мм, 30 мм х 9 мм, 34 мм х 9 мм – 1 шт. (при необходимости);
- Инструкция по применению – 1 шт.;

2057. Набор эндопротеза коленного сустава тотального RSK модель 545, в составе:
- Компонент бедренный XFQ IV GK(L) C левый, размер #7– 1 шт.;
- Вкладыш большеберцовый XFQ IV PD PE, размер #4, толщина: 14 мм – 1 шт.;
- Компонент большеберцовый XB(F)Q IV JP C, размер #4 – 1 шт.;
- Ножка прямая бесцементной фиксации XB(F)Q III GB(JB) T, размер: 10 мм х 40 мм, 11 мм х 40 мм, 12 мм х 40 мм, 13 мм х 40 мм, 14 мм х 40 мм, 16 мм х 40 мм, 18 мм х 40 мм, 10 мм х 80 мм, 11 мм х 80 мм, 12 мм х 80 мм, 13 мм х 80 мм, 14 мм х 80 мм, 16 мм х 80 мм, 18 мм х 80 мм, 10 мм х 120 мм, 11 мм х 120 мм, 12 мм х 120 мм, 13 мм х 120 мм, 14 мм х 120 мм, 16 мм х 120 мм, 18 мм х 120 мм – от 1 до 2 шт. (при необходимости);
- Ножка изогнутая бесцементной фиксации XB(F)Q VI GB(JB) T, размер: 10 мм х 80 мм, 11 мм х 80 мм, 12 мм х 80 мм, 13 мм х 80 мм, 14 мм х 80 мм, 16 мм х 80 мм, 18 мм х 80 мм, 10 мм х 120 мм, 11 мм х 120 мм, 12 мм х 120 мм, 13 мм х 120 мм, 14 мм х 120 мм, 16 мм х 120 мм, 18 мм х 120 мм, 10 мм х 160 мм, 11 мм х 160 мм, 12 мм х 160 мм, 13 мм х 160 мм, 14 мм х 160 мм, 16 мм х 160 мм, 18 мм х 160 мм – от 1 до 2 шт. (при необходимости);
- Ножка изогнутая бесцементной фиксации XB(F)Q VII GB(JB) T, размер: 10 мм х 80 мм, 11 мм х 80 мм, 12 мм х 80 мм, 13 мм х 80 мм, 14 мм х 80 мм, 16 мм х 80 мм, 18 мм х 80 мм, 10 мм х 120 мм, 11 мм х 120 мм, 12 мм х 120 мм, 13 мм х 120 мм, 14 мм х 120 мм, 16 мм х 120 мм, 18 мм х 120 мм, 10 мм х 160 мм, 11 мм х 160 мм, 12 мм х 160 мм, 13 мм х 160 мм, 14 мм х 160 мм, 16 мм х 160 мм, 18 мм х 160 мм – от 1 до 2 шт. (при необходимости);
- Аугмент большеберцовый XB(F)Q V JC(L) T левый, размер #4, толщина: 5 мм, 10 мм, 15 мм – 1 шт. (при необходимости);
- Аугмент большеберцовый XB(F)Q V JC(R) T правый, размер #4, толщина: 5 мм, 10 мм, 15 мм – 1 шт. (при необходимости);
- Конус большеберцовый XB(F)Q VII JC T размер: #1, #2, #3, #4, толщина: 20 мм – 1 шт. (при необходимости);
- Аугмент бедренный дистальный XB(F)Q I GC(L) T SML левый, толщина: 5 мм, 10 мм, 15 мм – 1 шт. (при необходимости);
- Аугмент бедренный дистальный XB(F)Q II GC(L) T SML левый, толщина: 5 мм, 10 мм, 15 мм – 1 шт. (при необходимости);
- Аугмент бедренный задний универсальный XB(F)Q III GC T SML толщина: 5 мм, 10 мм – от 1 до 2 шт. (при необходимости);
- Надколенник XFQ I BIS PE, размер: 28 мм х 8 мм, 30 мм х 9 мм, 34 мм х 9 мм – 1 шт. (при необходимости);
- Инструкция по применению – 1 шт.;

2058. Набор эндопротеза коленного сустава тотального RSK модель 546, в составе:
- Компонент бедренный XFQ IV GK(R) C правый, размер #7 – 1 шт.;
- Вкладыш большеберцовый XFQ IV PD PE, размер #4, толщина: 14 мм – 1 шт.;

- Компонент большеберцовый XB(F)Q IV JP C, размер #4 – 1 шт.;
- Ножка прямая бесцементной фиксации XB(F)Q III GB(JB) T, размер: 10 мм x 40 мм, 11 мм x 40 мм, 12 мм x 40 мм, 13 мм x 40 мм, 14 мм x 40 мм, 16 мм x 40 мм, 18 мм x 40 мм, 10 мм x 80 мм, 11 мм x 80 мм, 12 мм x 80 мм, 13 мм x 80 мм, 14 мм x 80 мм, 16 мм x 80 мм, 18 мм x 80 мм, 10 мм x 120 мм, 11 мм x 120 мм, 12 мм x 120 мм, 13 мм x 120 мм, 14 мм x 120 мм, 16 мм x 120 мм, 18 мм x 120 мм – от 1 до 2 шт. (при необходимости);
- Ножка изогнутая бесцементной фиксации XB(F)Q VI GB(JB) T, размер: 10 мм x 80 мм, 11 мм x 80 мм, 12 мм x 80 мм, 13 мм x 80 мм, 14 мм x 80 мм, 16 мм x 80 мм, 18 мм x 80 мм, 10 мм x 120 мм, 11 мм x 120 мм, 12 мм x 120 мм, 13 мм x 120 мм, 14 мм x 120 мм, 16 мм x 120 мм, 18 мм x 120 мм, 10 мм x 160 мм, 11 мм x 160 мм, 12 мм x 160 мм, 13 мм x 160 мм, 14 мм x 160 мм, 16 мм x 160 мм, 18 мм x 160 мм – от 1 до 2 шт. (при необходимости);
- Ножка изогнутая бесцементной фиксации XB(F)Q VII GB(JB) T, размер: 10 мм x 80 мм, 11 мм x 80 мм, 12 мм x 80 мм, 13 мм x 80 мм, 14 мм x 80 мм, 16 мм x 80 мм, 18 мм x 80 мм, 10 мм x 120 мм, 11 мм x 120 мм, 12 мм x 120 мм, 13 мм x 120 мм, 14 мм x 120 мм, 16 мм x 120 мм, 18 мм x 120 мм, 10 мм x 160 мм, 11 мм x 160 мм, 12 мм x 160 мм, 13 мм x 160 мм, 14 мм x 160 мм, 16 мм x 160 мм, 18 мм x 160 мм – от 1 до 2 шт. (при необходимости);
- Аугмент большеберцовый XB(F)Q V JC(L) T левый, размер #4, толщина: 5 мм, 10 мм, 15 мм – 1 шт. (при необходимости);
- Аугмент большеберцовый XB(F)Q V JC(R) T правый, размер #4, толщина: 5 мм, 10 мм, 15 мм – 1 шт. (при необходимости);
- Конус большеберцовый XB(F)Q VII JC T размер: #1, #2, #3, #4, толщина: 20 мм – 1 шт. (при необходимости);
- Аугмент бедренный дистальный XB(F)Q I GC(R) T SML правый, толщина: 5 мм, 10 мм, 15 мм – 1 шт. (при необходимости);
- Аугмент бедренный дистальный XB(F)Q II GC(R) T SML правый, толщина: 5 мм, 10 мм, 15 мм – 1 шт. (при необходимости);
- Аугмент бедренный задний универсальный XB(F)Q III GC T SML толщина: 5 мм, 10 мм – от 1 до 2 шт. (при необходимости);
- Надколенник XFQ I BIS PE, размер: 28 мм x 8 мм, 30 мм x 9 мм, 34 мм x 9 мм – 1 шт. (при необходимости);
- Инструкция по применению – 1 шт.;

2059. Набор эндопротеза коленного сустава тотального RSK модель 547, в составе:
- Компонент бедренный XFQ IV GK(L) C левый, размер #7– 1 шт.;
- Вкладыш большеберцовый XFQ IV PD PE, размер #4, толщина: 16 мм – 1 шт.;
- Компонент большеберцовый XB(F)Q IV JP C, размер #4 – 1 шт.;
- Ножка прямая бесцементной фиксации XB(F)Q III GB(JB) T, размер: 10 мм x 40 мм, 11 мм x 40 мм, 12 мм x 40 мм, 13 мм x 40 мм, 14 мм x 40 мм, 16 мм x 40 мм, 18 мм x 40 мм, 10 мм x 80 мм, 11 мм x 80 мм, 12 мм x 80 мм, 13 мм x 80 мм, 14 мм x 80 мм, 16 мм x 80 мм, 18 мм x 80 мм, 10 мм x 120 мм, 11 мм x 120 мм, 12 мм x 120 мм, 13 мм x 120 мм, 14 мм x 120 мм, 16 мм x 120 мм, 18 мм x 120 мм – от 1 до 2 шт. (при необходимости);
- Ножка изогнутая бесцементной фиксации XB(F)Q VI GB(JB) T, размер: 10 мм x 80 мм, 11 мм x 80 мм, 12 мм x 80 мм, 13 мм x 80 мм, 14 мм x 80 мм, 16 мм x 80 мм, 18 мм x 80 мм, 10 мм x 120 мм, 11 мм x 120 мм, 12 мм x 120 мм, 13 мм x 120 мм, 14 мм x 120 мм, 16 мм x 120 мм, 18 мм x 120 мм, 10 мм x 160 мм, 11 мм x 160 мм, 12 мм x 160 мм, 13 мм x 160 мм, 14 мм x 160 мм, 16 мм x 160 мм, 18 мм x 160 мм – от 1 до 2 шт. (при необходимости);
- Ножка изогнутая бесцементной фиксации XB(F)Q VII GB(JB) T, размер: 10 мм x 80 мм, 11 мм x 80 мм, 12 мм x 80 мм, 13 мм x 80 мм, 14 мм x 80 мм, 16 мм x 80 мм, 18 мм x 80 мм, 10 мм x 120 мм, 11 мм x 120 мм, 12 мм x 120 мм, 13 мм x 120 мм, 14 мм x 120 мм, 16 мм x 120 мм, 18 мм x 120 мм, 10 мм x 160 мм, 11 мм x 160 мм, 12 мм x 160 мм, 13 мм x 160 мм, 14 мм x 160 мм, 16 мм x 160 мм, 18 мм x 160 мм – от 1 до 2 шт. (при необходимости);
- Аугмент большеберцовый XB(F)Q V JC(L) T левый, размер #4, толщина: 5 мм, 10 мм, 15 мм – 1 шт. (при необходимости);
- Аугмент большеберцовый XB(F)Q V JC(R) T правый, размер #4, толщина: 5 мм, 10 мм, 15 мм – 1 шт. (при необходимости);
- Конус большеберцовый XB(F)Q VII JC T размер: #1, #2, #3, #4, толщина: 20 мм – 1 шт. (при необходимости);
- Аугмент бедренный дистальный XB(F)Q I GC(L) T SML левый, толщина: 5 мм, 10 мм, 15 мм – 1 шт. (при необходимости);
- Аугмент бедренный дистальный XB(F)Q II GC(L) T SML левый, толщина: 5 мм, 10 мм, 15 мм – 1 шт. (при необходимости);
- Аугмент бедренный задний универсальный XB(F)Q III GC T SML толщина: 5 мм, 10 мм – от 1 до 2 шт. (при необходимости);

- Надколенник XFQ I BIS PE, размер: 28 мм х 8 мм, 30 мм х 9 мм, 34 мм х 9 мм – 1 шт. (при необходимости);
- Инструкция по применению – 1 шт.;
2060. Набор эндопротеза коленного сустава тотального RSK модель 548, в составе:
- Компонент бедренный XFQ IV GK(R) C правый, размер #7 – 1 шт.;
- Вкладыш большеберцовый XFQ IV PD PE, размер #4, толщина: 16 мм – 1 шт.;
- Компонент большеберцовый XB(F)Q IV JP C, размер #4 – 1 шт.;
- Ножка прямая бесцементной фиксации XB(F)Q III GB(JB) T, размер: 10 мм х 40 мм, 11 мм х 40 мм, 12 мм х 40 мм, 13 мм х 40 мм, 14 мм х 40 мм, 16 мм х 40 мм, 18 мм х 40 мм, 10 мм х 80 мм, 11 мм х 80 мм, 12 мм х 80 мм, 13 мм х 80 мм, 14 мм х 80 мм, 16 мм х 80 мм, 18 мм х 80 мм, 10 мм х 120 мм, 11 мм х 120 мм, 12 мм х 120 мм, 13 мм х 120 мм, 14 мм х 120 мм, 16 мм х 120 мм, 18 мм х 120 мм – от 1 до 2 шт. (при необходимости);
- Ножка изогнутая бесцементной фиксации XB(F)Q VI GB(JB) T, размер: 10 мм х 80 мм, 11 мм х 80 мм, 12 мм х 80 мм, 13 мм х 80 мм, 14 мм х 80 мм, 16 мм х 80 мм, 18 мм х 80 мм, 10 мм х 120 мм, 11 мм х 120 мм, 12 мм х 120 мм, 13 мм х 120 мм, 14 мм х 120 мм, 16 мм х 120 мм, 18 мм х 120 мм, 10 мм х 160 мм, 11 мм х 160 мм, 12 мм х 160 мм, 13 мм х 160 мм, 14 мм х 160 мм, 16 мм х 160 мм, 18 мм х 160 мм – от 1 до 2 шт. (при необходимости);
- Ножка изогнутая бесцементной фиксации XB(F)Q VII GB(JB) T, размер: 10 мм х 80 мм, 11 мм х 80 мм, 12 мм х 80 мм, 13 мм х 80 мм, 14 мм х 80 мм, 16 мм х 80 мм, 18 мм х 80 мм, 10 мм х 120 мм, 11 мм х 120 мм, 12 мм х 120 мм, 13 мм х 120 мм, 14 мм х 120 мм, 16 мм х 120 мм, 18 мм х 120 мм, 10 мм х 160 мм, 11 мм х 160 мм, 12 мм х 160 мм, 13 мм х 160 мм, 14 мм х 160 мм, 16 мм х 160 мм, 18 мм х 160 мм – от 1 до 2 шт. (при необходимости);
- Аугмент большеберцовый XB(F)Q V JC(L) T левый, размер #4, толщина: 5 мм, 10 мм, 15 мм – 1 шт. (при необходимости);
- Аугмент большеберцовый XB(F)Q V JC(R) T правый, размер #4, толщина: 5 мм, 10 мм, 15 мм – 1 шт. (при необходимости);
- Конус большеберцовый XB(F)Q VII JC T размер: #1, #2, #3, #4, толщина: 20 мм – 1 шт. (при необходимости);
- Аугмент бедренный дистальный XB(F)Q I GC(R) T SML правый, толщина: 5 мм, 10 мм, 15 мм – 1 шт. (при необходимости);
- Аугмент бедренный дистальный XB(F)Q II GC(R) T SML правый, толщина: 5 мм, 10 мм, 15 мм – 1 шт. (при необходимости);
- Аугмент бедренный задний универсальный XB(F)Q III GC T SML толщина: 5 мм, 10 мм – от 1 до 2 шт. (при необходимости);
- Надколенник XFQ I BIS PE, размер: 28 мм х 8 мм, 30 мм х 9 мм, 34 мм х 9 мм – 1 шт. (при необходимости);
- Инструкция по применению – 1 шт.;
2061. Набор эндопротеза коленного сустава тотального RSK модель 549, в составе:
- Компонент бедренный XFQ IV GK(L) C левый, размер #7– 1 шт.;
- Вкладыш большеберцовый XFQ IV PD PE, размер #4, толщина: 18 мм – 1 шт.;
- Компонент большеберцовый XB(F)Q IV JP C, размер #4 – 1 шт.;
- Ножка прямая бесцементной фиксации XB(F)Q III GB(JB) T, размер: 10 мм х 40 мм, 11 мм х 40 мм, 12 мм х 40 мм, 13 мм х 40 мм, 14 мм х 40 мм, 16 мм х 40 мм, 18 мм х 40 мм, 10 мм х 80 мм, 11 мм х 80 мм, 12 мм х 80 мм, 13 мм х 80 мм, 14 мм х 80 мм, 16 мм х 80 мм, 18 мм х 80 мм, 10 мм х 120 мм, 11 мм х 120 мм, 12 мм х 120 мм, 13 мм х 120 мм, 14 мм х 120 мм, 16 мм х 120 мм, 18 мм х 120 мм – от 1 до 2 шт. (при необходимости);
- Ножка изогнутая бесцементной фиксации XB(F)Q VI GB(JB) T, размер: 10 мм х 80 мм, 11 мм х 80 мм, 12 мм х 80 мм, 13 мм х 80 мм, 14 мм х 80 мм, 16 мм х 80 мм, 18 мм х 80 мм, 10 мм х 120 мм, 11 мм х 120 мм, 12 мм х 120 мм, 13 мм х 120 мм, 14 мм х 120 мм, 16 мм х 120 мм, 18 мм х 120 мм, 10 мм х 160 мм, 11 мм х 160 мм, 12 мм х 160 мм, 13 мм х 160 мм, 14 мм х 160 мм, 16 мм х 160 мм, 18 мм х 160 мм – от 1 до 2 шт. (при необходимости);
- Ножка изогнутая бесцементной фиксации XB(F)Q VII GB(JB) T, размер: 10 мм х 80 мм, 11 мм х 80 мм, 12 мм х 80 мм, 13 мм х 80 мм, 14 мм х 80 мм, 16 мм х 80 мм, 18 мм х 80 мм, 10 мм х 120 мм, 11 мм х 120 мм, 12 мм х 120 мм, 13 мм х 120 мм, 14 мм х 120 мм, 16 мм х 120 мм, 18 мм х 120 мм, 10 мм х 160 мм, 11 мм х 160 мм, 12 мм х 160 мм, 13 мм х 160 мм, 14 мм х 160 мм, 16 мм х 160 мм, 18 мм х 160 мм – от 1 до 2 шт. (при необходимости);
- Аугмент большеберцовый XB(F)Q V JC(L) T левый, размер #4, толщина: 5 мм, 10 мм, 15 мм – 1 шт. (при необходимости);
- Аугмент большеберцовый XB(F)Q V JC(R) T правый, размер #4, толщина: 5 мм, 10 мм, 15 мм – 1 шт. (при необходимости);
- Конус большеберцовый XB(F)Q VII JC T размер: #1, #2, #3, #4, толщина: 20 мм – 1 шт. (при необходимости);

- Аугмент бедренный дистальный XB(F)Q I GC(L) T SML левый, толщина: 5 мм, 10 мм, 15 мм – 1 шт. (при необходимости);
- Аугмент бедренный дистальный XB(F)Q II GC(L) T SML левый, толщина: 5 мм, 10 мм, 15 мм – 1 шт. (при необходимости);
- Аугмент бедренный задний универсальный XB(F)Q III GC T SML толщина: 5 мм, 10 мм – от 1 до 2 шт. (при необходимости);
- Надколенник XFQ I BIS PE, размер: 28 мм х 8 мм, 30 мм х 9 мм, 34 мм х 9 мм – 1 шт. (при необходимости);
- Инструкция по применению – 1 шт.;
2062. Набор эндопротеза коленного сустава тотального RSK модель 550, в составе:
- Компонент бедренный XFQ IV GK(R) C правый, размер #7 – 1 шт.;
- Вкладыш большеберцовый XFQ IV PD PE, размер #4, толщина: 18 мм – 1 шт.;
- Компонент большеберцовый XB(F)Q IV JP C, размер #4 – 1 шт.;
- Ножка прямая бесцементной фиксации XB(F)Q III GB(JB) T, размер: 10 мм х 40 мм, 11 мм х 40 мм, 12 мм х 40 мм, 13 мм х 40 мм, 14 мм х 40 мм, 16 мм х 40 мм, 18 мм х 40 мм, 10 мм х 80 мм, 11 мм х 80 мм, 12 мм х 80 мм, 13 мм х 80 мм, 14 мм х 80 мм, 16 мм х 80 мм, 18 мм х 80 мм, 10 мм х 120 мм, 11 мм х 120 мм, 12 мм х 120 мм, 13 мм х 120 мм, 14 мм х 120 мм, 16 мм х 120 мм, 18 мм х 120 мм – от 1 до 2 шт. (при необходимости);
- Ножка изогнутая бесцементной фиксации XB(F)Q VI GB(JB) T, размер: 10 мм х 80 мм, 11 мм х 80 мм, 12 мм х 80 мм, 13 мм х 80 мм, 14 мм х 80 мм, 16 мм х 80 мм, 18 мм х 80 мм, 10 мм х 120 мм, 11 мм х 120 мм, 12 мм х 120 мм, 13 мм х 120 мм, 14 мм х 120 мм, 16 мм х 120 мм, 18 мм х 120 мм, 10 мм х 160 мм, 11 мм х 160 мм, 12 мм х 160 мм, 13 мм х 160 мм, 14 мм х 160 мм, 16 мм х 160 мм, 18 мм х 160 мм – от 1 до 2 шт. (при необходимости);
- Ножка изогнутая бесцементной фиксации XB(F)Q VII GB(JB) T, размер: 10 мм х 80 мм, 11 мм х 80 мм, 12 мм х 80 мм, 13 мм х 80 мм, 14 мм х 80 мм, 16 мм х 80 мм, 18 мм х 80 мм, 10 мм х 120 мм, 11 мм х 120 мм, 12 мм х 120 мм, 13 мм х 120 мм, 14 мм х 120 мм, 16 мм х 120 мм, 18 мм х 120 мм, 10 мм х 160 мм, 11 мм х 160 мм, 12 мм х 160 мм, 13 мм х 160 мм, 14 мм х 160 мм, 16 мм х 160 мм, 18 мм х 160 мм – от 1 до 2 шт. (при необходимости);
- Аугмент большеберцовый XB(F)Q V JC(L) T левый, размер #4, толщина: 5 мм, 10 мм, 15 мм – 1 шт. (при необходимости);
- Аугмент большеберцовый XB(F)Q V JC(R) T правый, размер #4, толщина: 5 мм, 10 мм, 15 мм – 1 шт. (при необходимости);
- Конус большеберцовый XB(F)Q VII JC T размер: #1, #2, #3, #4, толщина: 20 мм – 1 шт. (при необходимости);
- Аугмент бедренный дистальный XB(F)Q I GC(R) T SML правый, толщина: 5 мм, 10 мм, 15 мм – 1 шт. (при необходимости);
- Аугмент бедренный дистальный XB(F)Q II GC(R) T SML правый, толщина: 5 мм, 10 мм, 15 мм – 1 шт. (при необходимости);
- Аугмент бедренный задний универсальный XB(F)Q III GC T SML толщина: 5 мм, 10 мм – от 1 до 2 шт. (при необходимости);
- Надколенник XFQ I BIS PE, размер: 28 мм х 8 мм, 30 мм х 9 мм, 34 мм х 9 мм – 1 шт. (при необходимости);
- Инструкция по применению – 1 шт.;
2063. Набор эндопротеза коленного сустава тотального RSK модель 551, в составе:
- Компонент бедренный XFQ IV GK(L) C левый, размер #7– 1 шт.;
- Вкладыш большеберцовый XFQ IV PD PE, размер #4, толщина: 20 мм – 1 шт.;
- Компонент большеберцовый XB(F)Q IV JP C, размер #4 – 1 шт.;
- Ножка прямая бесцементной фиксации XB(F)Q III GB(JB) T, размер: 10 мм х 40 мм, 11 мм х 40 мм, 12 мм х 40 мм, 13 мм х 40 мм, 14 мм х 40 мм, 16 мм х 40 мм, 18 мм х 40 мм, 10 мм х 80 мм, 11 мм х 80 мм, 12 мм х 80 мм, 13 мм х 80 мм, 14 мм х 80 мм, 16 мм х 80 мм, 18 мм х 80 мм, 10 мм х 120 мм, 11 мм х 120 мм, 12 мм х 120 мм, 13 мм х 120 мм, 14 мм х 120 мм, 16 мм х 120 мм, 18 мм х 120 мм – от 1 до 2 шт. (при необходимости);
- Ножка изогнутая бесцементной фиксации XB(F)Q VI GB(JB) T, размер: 10 мм х 80 мм, 11 мм х 80 мм, 12 мм х 80 мм, 13 мм х 80 мм, 14 мм х 80 мм, 16 мм х 80 мм, 18 мм х 80 мм, 10 мм х 120 мм, 11 мм х 120 мм, 12 мм х 120 мм, 13 мм х 120 мм, 14 мм х 120 мм, 16 мм х 120 мм, 18 мм х 120 мм, 10 мм х 160 мм, 11 мм х 160 мм, 12 мм х 160 мм, 13 мм х 160 мм, 14 мм х 160 мм, 16 мм х 160 мм, 18 мм х 160 мм – от 1 до 2 шт. (при необходимости);
- Ножка изогнутая бесцементной фиксации XB(F)Q VII GB(JB) T, размер: 10 мм х 80 мм, 11 мм х 80 мм, 12 мм х 80 мм, 13 мм х 80 мм, 14 мм х 80 мм, 16 мм х 80 мм, 18 мм х 80 мм, 10 мм х 120 мм, 11 мм х 120 мм, 12 мм х 120 мм, 13 мм х 120 мм, 14 мм х 120 мм, 16 мм х 120 мм, 18 мм х 120 мм, 10 мм х 160 мм, 11 мм х 160 мм, 12 мм х 160 мм, 13 мм х 160 мм, 14 мм х 160 мм, 16 мм х 160 мм, 18 мм х 160 мм – от 1 до 2 шт. (при необходимости);

- Аугмент большеберцовый XB(F)Q V JC(L) T левый, размер #4, толщина: 5 мм, 10 мм, 15 мм – 1 шт. (при необходимости);
- Аугмент большеберцовый XB(F)Q V JC(R) T правый, размер #4, толщина: 5 мм, 10 мм, 15 мм – 1 шт. (при необходимости);
- Конус большеберцовый XB(F)Q VII JC T размер: #1, #2, #3, #4, толщина: 20 мм – 1 шт. (при необходимости);
- Аугмент бедренный дистальный XB(F)Q I GC(L) T SML левый, толщина: 5 мм, 10 мм, 15 мм – 1 шт. (при необходимости);
- Аугмент бедренный дистальный XB(F)Q II GC(L) T SML левый, толщина: 5 мм, 10 мм, 15 мм – 1 шт. (при необходимости);
- Аугмент бедренный задний универсальный XB(F)Q III GC T SML толщина: 5 мм, 10 мм – от 1 до 2 шт. (при необходимости);
- Надколенник XFQ I BIS PE, размер: 28 мм x 8 мм, 30 мм x 9 мм, 34 мм x 9 мм – 1 шт. (при необходимости);
- Инструкция по применению – 1 шт.;
2064. Набор эндопротеза коленного сустава тотального RSK модель 552, в составе:
- Компонент бедренный XFQ IV GK(R) C правый, размер #7 – 1 шт.;
- Вкладыш большеберцовый XFQ IV PD PE, размер #4, толщина: 20 мм – 1 шт.;
- Компонент большеберцовый XB(F)Q IV JP C, размер #4 – 1 шт.;
- Ножка прямая бесцементной фиксации XB(F)Q III GB(JB) T, размер: 10 мм x 40 мм, 11 мм x 40 мм, 12 мм x 40 мм, 13 мм x 40 мм, 14 мм x 40 мм, 16 мм x 40 мм, 18 мм x 40 мм, 10 мм x 80 мм, 11 мм x 80 мм, 12 мм x 80 мм, 13 мм x 80 мм, 14 мм x 80 мм, 16 мм x 80 мм, 18 мм x 80 мм, 10 мм x 120 мм, 11 мм x 120 мм, 12 мм x 120 мм, 13 мм x 120 мм, 14 мм x 120 мм, 16 мм x 120 мм, 18 мм x 120 мм – от 1 до 2 шт. (при необходимости);
- Ножка изогнутая бесцементной фиксации XB(F)Q VI GB(JB) T, размер: 10 мм x 80 мм, 11 мм x 80 мм, 12 мм x 80 мм, 13 мм x 80 мм, 14 мм x 80 мм, 16 мм x 80 мм, 18 мм x 80 мм, 10 мм x 120 мм, 11 мм x 120 мм, 12 мм x 120 мм, 13 мм x 120 мм, 14 мм x 120 мм, 16 мм x 120 мм, 18 мм x 120 мм, 10 мм x 160 мм, 11 мм x 160 мм, 12 мм x 160 мм, 13 мм x 160 мм, 14 мм x 160 мм, 16 мм x 160 мм, 18 мм x 160 мм – от 1 до 2 шт. (при необходимости);
- Ножка изогнутая бесцементной фиксации XB(F)Q VII GB(JB) T, размер: 10 мм x 80 мм, 11 мм x 80 мм, 12 мм x 80 мм, 13 мм x 80 мм, 14 мм x 80 мм, 16 мм x 80 мм, 18 мм x 80 мм, 10 мм x 120 мм, 11 мм x 120 мм, 12 мм x 120 мм, 13 мм x 120 мм, 14 мм x 120 мм, 16 мм x 120 мм, 18 мм x 120 мм, 10 мм x 160 мм, 11 мм x 160 мм, 12 мм x 160 мм, 13 мм x 160 мм, 14 мм x 160 мм, 16 мм x 160 мм, 18 мм x 160 мм – от 1 до 2 шт. (при необходимости);
- Аугмент большеберцовый XB(F)Q V JC(L) T левый, размер #4, толщина: 5 мм, 10 мм, 15 мм – 1 шт. (при необходимости);
- Аугмент большеберцовый XB(F)Q V JC(R) T правый, размер #4, толщина: 5 мм, 10 мм, 15 мм – 1 шт. (при необходимости);
- Конус большеберцовый XB(F)Q VII JC T размер: #1, #2, #3, #4, толщина: 20 мм – 1 шт. (при необходимости);
- Аугмент бедренный дистальный XB(F)Q I GC(R) T SML правый, толщина: 5 мм, 10 мм, 15 мм – 1 шт. (при необходимости);
- Аугмент бедренный дистальный XB(F)Q II GC(R) T SML правый, толщина: 5 мм, 10 мм, 15 мм – 1 шт. (при необходимости);
- Аугмент бедренный задний универсальный XB(F)Q III GC T SML толщина: 5 мм, 10 мм – от 1 до 2 шт. (при необходимости);
- Надколенник XFQ I BIS PE, размер: 28 мм x 8 мм, 30 мм x 9 мм, 34 мм x 9 мм – 1 шт. (при необходимости);
- Инструкция по применению – 1 шт.;
2065. Набор эндопротеза коленного сустава тотального RSK модель 553, в составе:
- Компонент бедренный XFQ IV GK(L) C левый, размер #7– 1 шт.;
- Вкладыш большеберцовый XFQ IV PD PE, размер #4, толщина: 10 мм – 1 шт.;
- Компонент большеберцовый XB(F)Q IV JP C, размер #5 – 1 шт.;
- Ножка прямая бесцементной фиксации XB(F)Q III GB(JB) T, размер: 10 мм x 40 мм, 11 мм x 40 мм, 12 мм x 40 мм, 13 мм x 40 мм, 14 мм x 40 мм, 16 мм x 40 мм, 18 мм x 40 мм, 10 мм x 80 мм, 11 мм x 80 мм, 12 мм x 80 мм, 13 мм x 80 мм, 14 мм x 80 мм, 16 мм x 80 мм, 18 мм x 80 мм, 10 мм x 120 мм, 11 мм x 120 мм, 12 мм x 120 мм, 13 мм x 120 мм, 14 мм x 120 мм, 16 мм x 120 мм, 18 мм x 120 мм – от 1 до 2 шт. (при необходимости);
- Ножка изогнутая бесцементной фиксации XB(F)Q VI GB(JB) T, размер: 10 мм x 80 мм, 11 мм x 80 мм, 12 мм x 80 мм, 13 мм x 80 мм, 14 мм x 80 мм, 16 мм x 80 мм, 18 мм x 80 мм, 10 мм x 120 мм, 11 мм x 120 мм, 12 мм x 120

мм, 13 мм х 120 мм, 14 мм х 120 мм, 16 мм х 120 мм, 18 мм х 120 мм, 10 мм х 160 мм, 11 мм х 160 мм, 12 мм х 160 мм, 13 мм х 160 мм, 14 мм х 160 мм, 16 мм х 160 мм, 18 мм х 160 мм – от 1 до 2 шт. (при необходимости);
- Ножка изогнутая бесцементной фиксации XB(F)Q VII GB(JB) T, размер: 10 мм х 80 мм, 11 мм х 80 мм, 12 мм х 80 мм, 13 мм х 80 мм, 14 мм х 80 мм, 16 мм х 80 мм, 18 мм х 80 мм, 10 мм х 120 мм, 11 мм х 120 мм, 12 мм х 120 мм, 13 мм х 120 мм, 14 мм х 120 мм, 16 мм х 120 мм, 18 мм х 120 мм, 10 мм х 160 мм, 11 мм х 160 мм, 12 мм х 160 мм, 13 мм х 160 мм, 14 мм х 160 мм, 16 мм х 160 мм, 18 мм х 160 мм – от 1 до 2 шт. (при необходимости);
- Аугмент большеберцовый XB(F)Q V JC(L) T левый, размер #5, толщина: 5 мм, 10 мм, 15 мм – 1 шт. (при необходимости);
- Аугмент большеберцовый XB(F)Q V JC(R) T правый, размер #5, толщина: 5 мм, 10 мм, 15 мм – 1 шт. (при необходимости);
- Конус большеберцовый XB(F)Q VII JC T размер: #1, #2, #3, #4, толщина: 20 мм – 1 шт. (при необходимости);
- Аугмент бедренный дистальный XB(F)Q I GC(L) T SML левый, толщина: 5 мм, 10 мм, 15 мм – 1 шт. (при необходимости);
- Аугмент бедренный дистальный XB(F)Q II GC(L) T SML левый, толщина: 5 мм, 10 мм, 15 мм – 1 шт. (при необходимости);
- Аугмент бедренный задний универсальный XB(F)Q III GC T SML толщина: 5 мм, 10 мм – от 1 до 2 шт. (при необходимости);
- Надколенник XFQ I BIS PE, размер: 28 мм х 8 мм, 30 мм х 9 мм, 34 мм х 9 мм – 1 шт. (при необходимости);
- Инструкция по применению – 1 шт.;
2066. Набор эндопротеза коленного сустава тотального RSK модель 554, в составе:
- Компонент бедренный XFQ IV GK(R) C правый, размер #7– 1 шт.;
- Вкладыш большеберцовый XFQ IV PD PE, размер #4, толщина: 10 мм – 1 шт.;
- Компонент большеберцовый XB(F)Q IV JP C, размер #5 – 1 шт.;
- Ножка прямая бесцементной фиксации XB(F)Q III GB(JB) T, размер: 10 мм х 40 мм, 11 мм х 40 мм, 12 мм х 40 мм, 13 мм х 40 мм, 14 мм х 40 мм, 16 мм х 40 мм, 18 мм х 40 мм, 10 мм х 80 мм, 11 мм х 80 мм, 12 мм х 80 мм, 13 мм х 80 мм, 14 мм х 80 мм, 16 мм х 80 мм, 18 мм х 80 мм, 10 мм х 120 мм, 11 мм х 120 мм, 12 мм х 120 мм, 13 мм х 120 мм, 14 мм х 120 мм, 16 мм х 120 мм, 18 мм х 120 мм – от 1 до 2 шт. (при необходимости);
- Ножка изогнутая бесцементной фиксации XB(F)Q VI GB(JB) T, размер: 10 мм х 80 мм, 11 мм х 80 мм, 12 мм х 80 мм, 13 мм х 80 мм, 14 мм х 80 мм, 16 мм х 80 мм, 18 мм х 80 мм, 10 мм х 120 мм, 11 мм х 120 мм, 12 мм х 120 мм, 13 мм х 120 мм, 14 мм х 120 мм, 16 мм х 120 мм, 18 мм х 120 мм, 10 мм х 160 мм, 11 мм х 160 мм, 12 мм х 160 мм, 13 мм х 160 мм, 14 мм х 160 мм, 16 мм х 160 мм, 18 мм х 160 мм – от 1 до 2 шт. (при необходимости);
- Ножка изогнутая бесцементной фиксации XB(F)Q VII GB(JB) T, размер: 10 мм х 80 мм, 11 мм х 80 мм, 12 мм х 80 мм, 13 мм х 80 мм, 14 мм х 80 мм, 16 мм х 80 мм, 18 мм х 80 мм, 10 мм х 120 мм, 11 мм х 120 мм, 12 мм х 120 мм, 13 мм х 120 мм, 14 мм х 120 мм, 16 мм х 120 мм, 18 мм х 120 мм, 10 мм х 160 мм, 11 мм х 160 мм, 12 мм х 160 мм, 13 мм х 160 мм, 14 мм х 160 мм, 16 мм х 160 мм, 18 мм х 160 мм – от 1 до 2 шт. (при необходимости);
- Аугмент большеберцовый XB(F)Q V JC(L) T левый, размер #5, толщина: 5 мм, 10 мм, 15 мм – 1 шт. (при необходимости);
- Аугмент большеберцовый XB(F)Q V JC(R) T правый, размер #5, толщина: 5 мм, 10 мм, 15 мм – 1 шт. (при необходимости);
- Конус большеберцовый XB(F)Q VII JC T размер: #1, #2, #3, #4, толщина: 20 мм – 1 шт. (при необходимости);
- Аугмент бедренный дистальный XB(F)Q I GC(R) T SML правый, толщина: 5 мм, 10 мм, 15 мм – 1 шт. (при необходимости);
- Аугмент бедренный дистальный XB(F)Q II GC(R) T SML правый, толщина: 5 мм, 10 мм, 15 мм – 1 шт. (при необходимости);
- Аугмент бедренный задний универсальный XB(F)Q III GC T SML толщина: 5 мм, 10 мм – от 1 до 2 шт. (при необходимости);
- Надколенник XFQ I BIS PE, размер: 28 мм х 8 мм, 30 мм х 9 мм, 34 мм х 9 мм – 1 шт. (при необходимости);
- Инструкция по применению – 1 шт.;
2067. Набор эндопротеза коленного сустава тотального RSK модель 555, в составе:
- Компонент бедренный XFQ IV GK(L) C левый, размер #7– 1 шт.;
- Вкладыш большеберцовый XFQ IV PD PE, размер #4, толщина: 12 мм – 1 шт.;
- Компонент большеберцовый XB(F)Q IV JP C, размер #5 – 1 шт.;

- Ножка прямая бесцементной фиксации XB(F)Q III GB(JB) T, размер: 10 мм х 40 мм, 11 мм х 40 мм, 12 мм х 40 мм, 13 мм х 40 мм, 14 мм х 40 мм, 16 мм х 40 мм, 18 мм х 40 мм, 10 мм х 80 мм, 11 мм х 80 мм, 12 мм х 80 мм, 13 мм х 80 мм, 14 мм х 80 мм, 16 мм х 80 мм, 18 мм х 80 мм, 10 мм х 120 мм, 11 мм х 120 мм, 12 мм х 120 мм, 13 мм х 120 мм, 14 мм х 120 мм, 16 мм х 120 мм, 18 мм х 120 мм – от 1 до 2 шт. (при необходимости);
- Ножка изогнутая бесцементной фиксации XB(F)Q VI GB(JB) T, размер: 10 мм х 80 мм, 11 мм х 80 мм, 12 мм х 80 мм, 13 мм х 80 мм, 14 мм х 80 мм, 16 мм х 80 мм, 18 мм х 80 мм, 10 мм х 120 мм, 11 мм х 120 мм, 12 мм х 120 мм, 13 мм х 120 мм, 14 мм х 120 мм, 16 мм х 120 мм, 18 мм х 120 мм, 10 мм х 160 мм, 11 мм х 160 мм, 12 мм х 160 мм, 13 мм х 160 мм, 14 мм х 160 мм, 16 мм х 160 мм, 18 мм х 160 мм – от 1 до 2 шт. (при необходимости);
- Ножка изогнутая бесцементной фиксации XB(F)Q VII GB(JB) T, размер: 10 мм х 80 мм, 11 мм х 80 мм, 12 мм х 80 мм, 13 мм х 80 мм, 14 мм х 80 мм, 16 мм х 80 мм, 18 мм х 80 мм, 10 мм х 120 мм, 11 мм х 120 мм, 12 мм х 120 мм, 13 мм х 120 мм, 14 мм х 120 мм, 16 мм х 120 мм, 18 мм х 120 мм, 10 мм х 160 мм, 11 мм х 160 мм, 12 мм х 160 мм, 13 мм х 160 мм, 14 мм х 160 мм, 16 мм х 160 мм, 18 мм х 160 мм – от 1 до 2 шт. (при необходимости);
- Аугмент большеберцовый XB(F)Q V JC(L) T левый, размер #5, толщина: 5 мм, 10 мм, 15 мм – 1 шт. (при необходимости);
- Аугмент большеберцовый XB(F)Q V JC(R) T правый, размер #5, толщина: 5 мм, 10 мм, 15 мм – 1 шт. (при необходимости);
- Конус большеберцовый XB(F)Q VII JC T размер: #1, #2, #3, #4, толщина: 20 мм – 1 шт. (при необходимости);
- Аугмент бедренный дистальный XB(F)Q I GC(L) T SML левый, толщина: 5 мм, 10 мм, 15 мм – 1 шт. (при необходимости);
- Аугмент бедренный дистальный XB(F)Q II GC(L) T SML левый, толщина: 5 мм, 10 мм, 15 мм – 1 шт. (при необходимости);
- Аугмент бедренный задний универсальный XB(F)Q III GC T SML толщина: 5 мм, 10 мм – от 1 до 2 шт. (при необходимости);
- Надколенник XFQ I BIS PE, размер: 28 мм х 8 мм, 30 мм х 9 мм, 34 мм х 9 мм – 1 шт. (при необходимости);
- Инструкция по применению – 1 шт.;
2068. Набор эндопротеза коленного сустава тотального RSK модель 556, в составе:
- Компонент бедренный XFQ IV GK(R) C правый, размер #7– 1 шт.;
- Вкладыш большеберцовый XFQ IV PD PE, размер #4, толщина: 12 мм – 1 шт.;
- Компонент большеберцовый XB(F)Q IV JP C, размер #5 – 1 шт.;
- Ножка прямая бесцементной фиксации XB(F)Q III GB(JB) T, размер: 10 мм х 40 мм, 11 мм х 40 мм, 12 мм х 40 мм, 13 мм х 40 мм, 14 мм х 40 мм, 16 мм х 40 мм, 18 мм х 40 мм, 10 мм х 80 мм, 11 мм х 80 мм, 12 мм х 80 мм, 13 мм х 80 мм, 14 мм х 80 мм, 16 мм х 80 мм, 18 мм х 80 мм, 10 мм х 120 мм, 11 мм х 120 мм, 12 мм х 120 мм, 13 мм х 120 мм, 14 мм х 120 мм, 16 мм х 120 мм, 18 мм х 120 мм – от 1 до 2 шт. (при необходимости);
- Ножка изогнутая бесцементной фиксации XB(F)Q VI GB(JB) T, размер: 10 мм х 80 мм, 11 мм х 80 мм, 12 мм х 80 мм, 13 мм х 80 мм, 14 мм х 80 мм, 16 мм х 80 мм, 18 мм х 80 мм, 10 мм х 120 мм, 11 мм х 120 мм, 12 мм х 120 мм, 13 мм х 120 мм, 14 мм х 120 мм, 16 мм х 120 мм, 18 мм х 120 мм, 10 мм х 160 мм, 11 мм х 160 мм, 12 мм х 160 мм, 13 мм х 160 мм, 14 мм х 160 мм, 16 мм х 160 мм, 18 мм х 160 мм – от 1 до 2 шт. (при необходимости);
- Ножка изогнутая бесцементной фиксации XB(F)Q VII GB(JB) T, размер: 10 мм х 80 мм, 11 мм х 80 мм, 12 мм х 80 мм, 13 мм х 80 мм, 14 мм х 80 мм, 16 мм х 80 мм, 18 мм х 80 мм, 10 мм х 120 мм, 11 мм х 120 мм, 12 мм х 120 мм, 13 мм х 120 мм, 14 мм х 120 мм, 16 мм х 120 мм, 18 мм х 120 мм, 10 мм х 160 мм, 11 мм х 160 мм, 12 мм х 160 мм, 13 мм х 160 мм, 14 мм х 160 мм, 16 мм х 160 мм, 18 мм х 160 мм – от 1 до 2 шт. (при необходимости);
- Аугмент большеберцовый XB(F)Q V JC(L) T левый, размер #5, толщина: 5 мм, 10 мм, 15 мм – 1 шт. (при необходимости);
- Аугмент большеберцовый XB(F)Q V JC(R) T правый, размер #5, толщина: 5 мм, 10 мм, 15 мм – 1 шт. (при необходимости);
- Конус большеберцовый XB(F)Q VII JC T размер: #1, #2, #3, #4, толщина: 20 мм – 1 шт. (при необходимости);
- Аугмент бедренный дистальный XB(F)Q I GC(R) T SML правый, толщина: 5 мм, 10 мм, 15 мм – 1 шт. (при необходимости);
- Аугмент бедренный дистальный XB(F)Q II GC(R) T SML правый, толщина: 5 мм, 10 мм, 15 мм – 1 шт. (при необходимости);
- Аугмент бедренный задний универсальный XB(F)Q III GC T SML толщина: 5 мм, 10 мм – от 1 до 2 шт. (при необходимости);
- Надколенник XFQ I BIS PE, размер: 28 мм х 8 мм, 30 мм х 9 мм, 34 мм х 9 мм – 1 шт. (при необходимости);

- Инструкция по применению – 1 шт.;
2069. Набор эндопротеза коленного сустава тотального RSK модель 557, в составе:
- Компонент бедренный XFQ IV GK(L) C левый, размер #7– 1 шт.;
- Вкладыш большеберцовый XFQ IV PD PE, размер #4, толщина: 14 мм – 1 шт.;
- Компонент большеберцовый XB(F)Q IV JP C, размер #5 – 1 шт.;
- Ножка прямая бесцементной фиксации XB(F)Q III GB(JB) T, размер: 10 мм х 40 мм, 11 мм х 40 мм, 12 мм х 40 мм, 13 мм х 40 мм, 14 мм х 40 мм, 16 мм х 40 мм, 18 мм х 40 мм, 10 мм х 80 мм, 11 мм х 80 мм, 12 мм х 80 мм, 13 мм х 80 мм, 14 мм х 80 мм, 16 мм х 80 мм, 18 мм х 80 мм, 10 мм х 120 мм, 11 мм х 120 мм, 12 мм х 120 мм, 13 мм х 120 мм, 14 мм х 120 мм, 16 мм х 120 мм, 18 мм х 120 мм – от 1 до 2 шт. (при необходимости);
- Ножка изогнутая бесцементной фиксации XB(F)Q VI GB(JB) T, размер: 10 мм х 80 мм, 11 мм х 80 мм, 12 мм х 80 мм, 13 мм х 80 мм, 14 мм х 80 мм, 16 мм х 80 мм, 18 мм х 80 мм, 10 мм х 120 мм, 11 мм х 120 мм, 12 мм х 120 мм, 13 мм х 120 мм, 14 мм х 120 мм, 16 мм х 120 мм, 18 мм х 120 мм, 10 мм х 160 мм, 11 мм х 160 мм, 12 мм х 160 мм, 13 мм х 160 мм, 14 мм х 160 мм, 16 мм х 160 мм, 18 мм х 160 мм – от 1 до 2 шт. (при необходимости);
- Ножка изогнутая бесцементной фиксации XB(F)Q VII GB(JB) T, размер: 10 мм х 80 мм, 11 мм х 80 мм, 12 мм х 80 мм, 13 мм х 80 мм, 14 мм х 80 мм, 16 мм х 80 мм, 18 мм х 80 мм, 10 мм х 120 мм, 11 мм х 120 мм, 12 мм х 120 мм, 13 мм х 120 мм, 14 мм х 120 мм, 16 мм х 120 мм, 18 мм х 120 мм, 10 мм х 160 мм, 11 мм х 160 мм, 12 мм х 160 мм, 13 мм х 160 мм, 14 мм х 160 мм, 16 мм х 160 мм, 18 мм х 160 мм – от 1 до 2 шт. (при необходимости);
- Аугмент большеберцовый XB(F)Q V JC(L) T левый, размер #5, толщина: 5 мм, 10 мм, 15 мм – 1 шт. (при необходимости);
- Аугмент большеберцовый XB(F)Q V JC(R) T правый, размер #5, толщина: 5 мм, 10 мм, 15 мм – 1 шт. (при необходимости);
- Конус большеберцовый XB(F)Q VII JC T размер: #1, #2, #3, #4, толщина: 20 мм – 1 шт. (при необходимости);
- Аугмент бедренный дистальный XB(F)Q I GC(L) T SML левый, толщина: 5 мм, 10 мм, 15 мм – 1 шт. (при необходимости);
- Аугмент бедренный дистальный XB(F)Q II GC(L) T SML левый, толщина: 5 мм, 10 мм, 15 мм – 1 шт. (при необходимости);
- Аугмент бедренный задний универсальный XB(F)Q III GC T SML толщина: 5 мм, 10 мм – от 1 до 2 шт. (при необходимости);
- Надколенник XFQ I BIS PE, размер: 28 мм х 8 мм, 30 мм х 9 мм, 34 мм х 9 мм – 1 шт. (при необходимости);
- Инструкция по применению – 1 шт.;
2070. Набор эндопротеза коленного сустава тотального RSK модель 558, в составе:
- Компонент бедренный XFQ IV GK(R) C правый, размер #7– 1 шт.;
- Вкладыш большеберцовый XFQ IV PD PE, размер #4, толщина: 14 мм – 1 шт.;
- Компонент большеберцовый XB(F)Q IV JP C, размер #5 – 1 шт.;
- Ножка прямая бесцементной фиксации XB(F)Q III GB(JB) T, размер: 10 мм х 40 мм, 11 мм х 40 мм, 12 мм х 40 мм, 13 мм х 40 мм, 14 мм х 40 мм, 16 мм х 40 мм, 18 мм х 40 мм, 10 мм х 80 мм, 11 мм х 80 мм, 12 мм х 80 мм, 13 мм х 80 мм, 14 мм х 80 мм, 16 мм х 80 мм, 18 мм х 80 мм, 10 мм х 120 мм, 11 мм х 120 мм, 12 мм х 120 мм, 13 мм х 120 мм, 14 мм х 120 мм, 16 мм х 120 мм, 18 мм х 120 мм – от 1 до 2 шт. (при необходимости);
- Ножка изогнутая бесцементной фиксации XB(F)Q VI GB(JB) T, размер: 10 мм х 80 мм, 11 мм х 80 мм, 12 мм х 80 мм, 13 мм х 80 мм, 14 мм х 80 мм, 16 мм х 80 мм, 18 мм х 80 мм, 10 мм х 120 мм, 11 мм х 120 мм, 12 мм х 120 мм, 13 мм х 120 мм, 14 мм х 120 мм, 16 мм х 120 мм, 18 мм х 120 мм, 10 мм х 160 мм, 11 мм х 160 мм, 12 мм х 160 мм, 13 мм х 160 мм, 14 мм х 160 мм, 16 мм х 160 мм, 18 мм х 160 мм – от 1 до 2 шт. (при необходимости);
- Ножка изогнутая бесцементной фиксации XB(F)Q VII GB(JB) T, размер: 10 мм х 80 мм, 11 мм х 80 мм, 12 мм х 80 мм, 13 мм х 80 мм, 14 мм х 80 мм, 16 мм х 80 мм, 18 мм х 80 мм, 10 мм х 120 мм, 11 мм х 120 мм, 12 мм х 120 мм, 13 мм х 120 мм, 14 мм х 120 мм, 16 мм х 120 мм, 18 мм х 120 мм, 10 мм х 160 мм, 11 мм х 160 мм, 12 мм х 160 мм, 13 мм х 160 мм, 14 мм х 160 мм, 16 мм х 160 мм, 18 мм х 160 мм – от 1 до 2 шт. (при необходимости);
- Аугмент большеберцовый XB(F)Q V JC(L) T левый, размер #5, толщина: 5 мм, 10 мм, 15 мм – 1 шт. (при необходимости);
- Аугмент большеберцовый XB(F)Q V JC(R) T правый, размер #5, толщина: 5 мм, 10 мм, 15 мм – 1 шт. (при необходимости);
- Конус большеберцовый XB(F)Q VII JC T размер: #1, #2, #3, #4, толщина: 20 мм – 1 шт. (при необходимости);
- Аугмент бедренный дистальный XB(F)Q I GC(R) T SML правый, толщина: 5 мм, 10 мм, 15 мм – 1 шт. (при необходимости);

- Аугмент бедренный дистальный XB(F)Q II GC(R) T SML правый, толщина: 5 мм, 10 мм, 15 мм – 1 шт. (при необходимости);
- Аугмент бедренный задний универсальный XB(F)Q III GC T SML толщина: 5 мм, 10 мм – от 1 до 2 шт. (при необходимости);
- Надколенник XFQ I BIS PE, размер: 28 мм х 8 мм, 30 мм х 9 мм, 34 мм х 9 мм – 1 шт. (при необходимости);
- Инструкция по применению – 1 шт.;
2071. Набор эндопротеза коленного сустава тотального RSK модель 559, в составе:
- Компонент бедренный XFQ IV GK(L) C левый, размер #7– 1 шт.;
- Вкладыш большеберцовый XFQ IV PD PE, размер #4, толщина: 16 мм – 1 шт.;
- Компонент большеберцовый XB(F)Q IV JP C, размер #5 – 1 шт.;
- Ножка прямая бесцементной фиксации XB(F)Q III GB(JB) T, размер: 10 мм х 40 мм, 11 мм х 40 мм, 12 мм х 40 мм, 13 мм х 40 мм, 14 мм х 40 мм, 16 мм х 40 мм, 18 мм х 40 мм, 10 мм х 80 мм, 11 мм х 80 мм, 12 мм х 80 мм, 13 мм х 80 мм, 14 мм х 80 мм, 16 мм х 80 мм, 18 мм х 80 мм, 10 мм х 120 мм, 11 мм х 120 мм, 12 мм х 120 мм, 13 мм х 120 мм, 14 мм х 120 мм, 16 мм х 120 мм, 18 мм х 120 мм – от 1 до 2 шт. (при необходимости);
- Ножка изогнутая бесцементной фиксации XB(F)Q VI GB(JB) T, размер: 10 мм х 80 мм, 11 мм х 80 мм, 12 мм х 80 мм, 13 мм х 80 мм, 14 мм х 80 мм, 16 мм х 80 мм, 18 мм х 80 мм, 10 мм х 120 мм, 11 мм х 120 мм, 12 мм х 120 мм, 13 мм х 120 мм, 14 мм х 120 мм, 16 мм х 120 мм, 18 мм х 120 мм, 10 мм х 160 мм, 11 мм х 160 мм, 12 мм х 160 мм, 13 мм х 160 мм, 14 мм х 160 мм, 16 мм х 160 мм, 18 мм х 160 мм – от 1 до 2 шт. (при необходимости);
- Ножка изогнутая бесцементной фиксации XB(F)Q VII GB(JB) T, размер: 10 мм х 80 мм, 11 мм х 80 мм, 12 мм х 80 мм, 13 мм х 80 мм, 14 мм х 80 мм, 16 мм х 80 мм, 18 мм х 80 мм, 10 мм х 120 мм, 11 мм х 120 мм, 12 мм х 120 мм, 13 мм х 120 мм, 14 мм х 120 мм, 16 мм х 120 мм, 18 мм х 120 мм, 10 мм х 160 мм, 11 мм х 160 мм, 12 мм х 160 мм, 13 мм х 160 мм, 14 мм х 160 мм, 16 мм х 160 мм, 18 мм х 160 мм – от 1 до 2 шт. (при необходимости);
- Аугмент большеберцовый XB(F)Q V JC(L) T левый, размер #5, толщина: 5 мм, 10 мм, 15 мм – 1 шт. (при необходимости);
- Аугмент большеберцовый XB(F)Q V JC(R) T правый, размер #5, толщина: 5 мм, 10 мм, 15 мм – 1 шт. (при необходимости);
- Конус большеберцовый XB(F)Q VII JC T размер: #1, #2, #3, #4, толщина: 20 мм – 1 шт. (при необходимости);
- Аугмент бедренный дистальный XB(F)Q I GC(L) T SML левый, толщина: 5 мм, 10 мм, 15 мм – 1 шт. (при необходимости);
- Аугмент бедренный дистальный XB(F)Q II GC(L) T SML левый, толщина: 5 мм, 10 мм, 15 мм – 1 шт. (при необходимости);
- Аугмент бедренный задний универсальный XB(F)Q III GC T SML толщина: 5 мм, 10 мм – от 1 до 2 шт. (при необходимости);
- Надколенник XFQ I BIS PE, размер: 28 мм х 8 мм, 30 мм х 9 мм, 34 мм х 9 мм – 1 шт. (при необходимости);
- Инструкция по применению – 1 шт.;
2072. Набор эндопротеза коленного сустава тотального RSK модель 560, в составе:
- Компонент бедренный XFQ IV GK(R) C правый, размер #7– 1 шт.;
- Вкладыш большеберцовый XFQ IV PD PE, размер #4, толщина: 16 мм – 1 шт.;
- Компонент большеберцовый XB(F)Q IV JP C, размер #5 – 1 шт.;
- Ножка прямая бесцементной фиксации XB(F)Q III GB(JB) T, размер: 10 мм х 40 мм, 11 мм х 40 мм, 12 мм х 40 мм, 13 мм х 40 мм, 14 мм х 40 мм, 16 мм х 40 мм, 18 мм х 40 мм, 10 мм х 80 мм, 11 мм х 80 мм, 12 мм х 80 мм, 13 мм х 80 мм, 14 мм х 80 мм, 16 мм х 80 мм, 18 мм х 80 мм, 10 мм х 120 мм, 11 мм х 120 мм, 12 мм х 120 мм, 13 мм х 120 мм, 14 мм х 120 мм, 16 мм х 120 мм, 18 мм х 120 мм – от 1 до 2 шт. (при необходимости);
- Ножка изогнутая бесцементной фиксации XB(F)Q VI GB(JB) T, размер: 10 мм х 80 мм, 11 мм х 80 мм, 12 мм х 80 мм, 13 мм х 80 мм, 14 мм х 80 мм, 16 мм х 80 мм, 18 мм х 80 мм, 10 мм х 120 мм, 11 мм х 120 мм, 12 мм х 120 мм, 13 мм х 120 мм, 14 мм х 120 мм, 16 мм х 120 мм, 18 мм х 120 мм, 10 мм х 160 мм, 11 мм х 160 мм, 12 мм х 160 мм, 13 мм х 160 мм, 14 мм х 160 мм, 16 мм х 160 мм, 18 мм х 160 мм – от 1 до 2 шт. (при необходимости);
- Ножка изогнутая бесцементной фиксации XB(F)Q VII GB(JB) T, размер: 10 мм х 80 мм, 11 мм х 80 мм, 12 мм х 80 мм, 13 мм х 80 мм, 14 мм х 80 мм, 16 мм х 80 мм, 18 мм х 80 мм, 10 мм х 120 мм, 11 мм х 120 мм, 12 мм х 120 мм, 13 мм х 120 мм, 14 мм х 120 мм, 16 мм х 120 мм, 18 мм х 120 мм, 10 мм х 160 мм, 11 мм х 160 мм, 12 мм х 160 мм, 13 мм х 160 мм, 14 мм х 160 мм, 16 мм х 160 мм, 18 мм х 160 мм – от 1 до 2 шт. (при необходимости);
- Аугмент большеберцовый XB(F)Q V JC(L) T левый, размер #5, толщина: 5 мм, 10 мм, 15 мм – 1 шт. (при необходимости);

- Аугмент большеберцовый XB(F)Q V JC(R) T правый, размер #5, толщина: 5 мм, 10 мм, 15 мм – 1 шт. (при необходимости);
- Конус большеберцовый XB(F)Q VII JC T размер: #1, #2, #3, #4, толщина: 20 мм – 1 шт. (при необходимости);
- Аугмент бедренный дистальный XB(F)Q I GC(R) T SML правый, толщина: 5 мм, 10 мм, 15 мм – 1 шт. (при необходимости);
- Аугмент бедренный дистальный XB(F)Q II GC(R) T SML правый, толщина: 5 мм, 10 мм, 15 мм – 1 шт. (при необходимости);
- Аугмент бедренный задний универсальный XB(F)Q III GC T SML толщина: 5 мм, 10 мм – от 1 до 2 шт. (при необходимости);
- Надколенник XFQ I BIS PE, размер: 28 мм x 8 мм, 30 мм x 9 мм, 34 мм x 9 мм – 1 шт. (при необходимости);
- Инструкция по применению – 1 шт.;
2073. Набор эндопротеза коленного сустава тотального RSK модель 561, в составе:
- Компонент бедренный XFQ IV GK(L) C левый, размер #7– 1 шт.;
- Вкладыш большеберцовый XFQ IV PD PE, размер #4, толщина: 18 мм – 1 шт.;
- Компонент большеберцовый XB(F)Q IV JP C, размер #5 – 1 шт.;
- Ножка прямая бесцементной фиксации XB(F)Q III GB(JB) T, размер: 10 мм x 40 мм, 11 мм x 40 мм, 12 мм x 40 мм, 13 мм x 40 мм, 14 мм x 40 мм, 16 мм x 40 мм, 18 мм x 40 мм, 10 мм x 80 мм, 11 мм x 80 мм, 12 мм x 80 мм, 13 мм x 80 мм, 14 мм x 80 мм, 16 мм x 80 мм, 18 мм x 80 мм, 10 мм x 120 мм, 11 мм x 120 мм, 12 мм x 120 мм, 13 мм x 120 мм, 14 мм x 120 мм, 16 мм x 120 мм, 18 мм x 120 мм – от 1 до 2 шт. (при необходимости);
- Ножка изогнутая бесцементной фиксации XB(F)Q VI GB(JB) T, размер: 10 мм x 80 мм, 11 мм x 80 мм, 12 мм x 80 мм, 13 мм x 80 мм, 14 мм x 80 мм, 16 мм x 80 мм, 18 мм x 80 мм, 10 мм x 120 мм, 11 мм x 120 мм, 12 мм x 120 мм, 13 мм x 120 мм, 14 мм x 120 мм, 16 мм x 120 мм, 18 мм x 120 мм, 10 мм x 160 мм, 11 мм x 160 мм, 12 мм x 160 мм, 13 мм x 160 мм, 14 мм x 160 мм, 16 мм x 160 мм, 18 мм x 160 мм – от 1 до 2 шт. (при необходимости);
- Ножка изогнутая бесцементной фиксации XB(F)Q VII GB(JB) T, размер: 10 мм x 80 мм, 11 мм x 80 мм, 12 мм x 80 мм, 13 мм x 80 мм, 14 мм x 80 мм, 16 мм x 80 мм, 18 мм x 80 мм, 10 мм x 120 мм, 11 мм x 120 мм, 12 мм x 120 мм, 13 мм x 120 мм, 14 мм x 120 мм, 16 мм x 120 мм, 18 мм x 120 мм, 10 мм x 160 мм, 11 мм x 160 мм, 12 мм x 160 мм, 13 мм x 160 мм, 14 мм x 160 мм, 16 мм x 160 мм, 18 мм x 160 мм – от 1 до 2 шт. (при необходимости);
- Аугмент большеберцовый XB(F)Q V JC(L) T левый, размер #5, толщина: 5 мм, 10 мм, 15 мм – 1 шт. (при необходимости);
- Аугмент большеберцовый XB(F)Q V JC(R) T правый, размер #5, толщина: 5 мм, 10 мм, 15 мм – 1 шт. (при необходимости);
- Конус большеберцовый XB(F)Q VII JC T размер: #1, #2, #3, #4, толщина: 20 мм – 1 шт. (при необходимости);
- Аугмент бедренный дистальный XB(F)Q I GC(L) T SML левый, толщина: 5 мм, 10 мм, 15 мм – 1 шт. (при необходимости);
- Аугмент бедренный дистальный XB(F)Q II GC(L) T SML левый, толщина: 5 мм, 10 мм, 15 мм – 1 шт. (при необходимости);
- Аугмент бедренный задний универсальный XB(F)Q III GC T SML толщина: 5 мм, 10 мм – от 1 до 2 шт. (при необходимости);
- Надколенник XFQ I BIS PE, размер: 28 мм x 8 мм, 30 мм x 9 мм, 34 мм x 9 мм – 1 шт. (при необходимости);
- Инструкция по применению – 1 шт.;
2074. Набор эндопротеза коленного сустава тотального RSK модель 562, в составе:
- Компонент бедренный XFQ IV GK(R) C правый, размер #7– 1 шт.;
- Вкладыш большеберцовый XFQ IV PD PE, размер #4, толщина: 18 мм – 1 шт.;
- Компонент большеберцовый XB(F)Q IV JP C, размер #5 – 1 шт.;
- Ножка прямая бесцементной фиксации XB(F)Q III GB(JB) T, размер: 10 мм x 40 мм, 11 мм x 40 мм, 12 мм x 40 мм, 13 мм x 40 мм, 14 мм x 40 мм, 16 мм x 40 мм, 18 мм x 40 мм, 10 мм x 80 мм, 11 мм x 80 мм, 12 мм x 80 мм, 13 мм x 80 мм, 14 мм x 80 мм, 16 мм x 80 мм, 18 мм x 80 мм, 10 мм x 120 мм, 11 мм x 120 мм, 12 мм x 120 мм, 13 мм x 120 мм, 14 мм x 120 мм, 16 мм x 120 мм, 18 мм x 120 мм – от 1 до 2 шт. (при необходимости);
- Ножка изогнутая бесцементной фиксации XB(F)Q VI GB(JB) T, размер: 10 мм x 80 мм, 11 мм x 80 мм, 12 мм x 80 мм, 13 мм x 80 мм, 14 мм x 80 мм, 16 мм x 80 мм, 18 мм x 80 мм, 10 мм x 120 мм, 11 мм x 120 мм, 12 мм x 120 мм, 13 мм x 120 мм, 14 мм x 120 мм, 16 мм x 120 мм, 18 мм x 120 мм, 10 мм x 160 мм, 11 мм x 160 мм, 12 мм x 160 мм, 13 мм x 160 мм, 14 мм x 160 мм, 16 мм x 160 мм, 18 мм x 160 мм – от 1 до 2 шт. (при необходимости);

- Ножка изогнутая бесцементной фиксации XB(F)Q VII GB(JB) T, размер: 10 мм х 80 мм, 11 мм х 80 мм, 12 мм х 80 мм, 13 мм х 80 мм, 14 мм х 80 мм, 16 мм х 80 мм, 18 мм х 80 мм, 10 мм х 120 мм, 11 мм х 120 мм, 12 мм х 120 мм, 13 мм х 120 мм, 14 мм х 120 мм, 16 мм х 120 мм, 18 мм х 120 мм, 10 мм х 160 мм, 11 мм х 160 мм, 12 мм х 160 мм, 13 мм х 160 мм, 14 мм х 160 мм, 16 мм х 160 мм, 18 мм х 160 мм – от 1 до 2 шт. (при необходимости);
- Аугмент большеберцовый XB(F)Q V JC(L) T левый, размер #5, толщина: 5 мм, 10 мм, 15 мм – 1 шт. (при необходимости);
- Аугмент большеберцовый XB(F)Q V JC(R) T правый, размер #5, толщина: 5 мм, 10 мм, 15 мм – 1 шт. (при необходимости);
- Конус большеберцовый XB(F)Q VII JC T размер: #1, #2, #3, #4, толщина: 20 мм – 1 шт. (при необходимости);
- Аугмент бедренный дистальный XB(F)Q I GC(R) T SML правый, толщина: 5 мм, 10 мм, 15 мм – 1 шт. (при необходимости);
- Аугмент бедренный дистальный XB(F)Q II GC(R) T SML правый, толщина: 5 мм, 10 мм, 15 мм – 1 шт. (при необходимости);
- Аугмент бедренный задний универсальный XB(F)Q III GC T SML толщина: 5 мм, 10 мм – от 1 до 2 шт. (при необходимости);
- Надколенник XFQ I BIS PE, размер: 28 мм х 8 мм, 30 мм х 9 мм, 34 мм х 9 мм – 1 шт. (при необходимости);
- Инструкция по применению – 1 шт.;
2075. Набор эндопротеза коленного сустава тотального RSK модель 563, в составе:
- Компонент бедренный XFQ IV GK(L) C левый, размер #7– 1 шт.;
- Вкладыш большеберцовый XFQ IV PD PE, размер #4, толщина: 20 мм – 1 шт.;
- Компонент большеберцовый XB(F)Q IV JP C, размер #5 – 1 шт.;
- Ножка прямая бесцементной фиксации XB(F)Q III GB(JB) T, размер: 10 мм х 40 мм, 11 мм х 40 мм, 12 мм х 40 мм, 13 мм х 40 мм, 14 мм х 40 мм, 16 мм х 40 мм, 18 мм х 40 мм, 10 мм х 80 мм, 11 мм х 80 мм, 12 мм х 80 мм, 13 мм х 80 мм, 14 мм х 80 мм, 16 мм х 80 мм, 18 мм х 80 мм, 10 мм х 120 мм, 11 мм х 120 мм, 12 мм х 120 мм, 13 мм х 120 мм, 14 мм х 120 мм, 16 мм х 120 мм, 18 мм х 120 мм – от 1 до 2 шт. (при необходимости);
- Ножка изогнутая бесцементной фиксации XB(F)Q VI GB(JB) T, размер: 10 мм х 80 мм, 11 мм х 80 мм, 12 мм х 80 мм, 13 мм х 80 мм, 14 мм х 80 мм, 16 мм х 80 мм, 18 мм х 80 мм, 10 мм х 120 мм, 11 мм х 120 мм, 12 мм х 120 мм, 13 мм х 120 мм, 14 мм х 120 мм, 16 мм х 120 мм, 18 мм х 120 мм, 10 мм х 160 мм, 11 мм х 160 мм, 12 мм х 160 мм, 13 мм х 160 мм, 14 мм х 160 мм, 16 мм х 160 мм, 18 мм х 160 мм – от 1 до 2 шт. (при необходимости);
- Ножка изогнутая бесцементной фиксации XB(F)Q VII GB(JB) T, размер: 10 мм х 80 мм, 11 мм х 80 мм, 12 мм х 80 мм, 13 мм х 80 мм, 14 мм х 80 мм, 16 мм х 80 мм, 18 мм х 80 мм, 10 мм х 120 мм, 11 мм х 120 мм, 12 мм х 120 мм, 13 мм х 120 мм, 14 мм х 120 мм, 16 мм х 120 мм, 18 мм х 120 мм, 10 мм х 160 мм, 11 мм х 160 мм, 12 мм х 160 мм, 13 мм х 160 мм, 14 мм х 160 мм, 16 мм х 160 мм, 18 мм х 160 мм – от 1 до 2 шт. (при необходимости);
- Аугмент большеберцовый XB(F)Q V JC(L) T левый, размер #5, толщина: 5 мм, 10 мм, 15 мм – 1 шт. (при необходимости);
- Аугмент большеберцовый XB(F)Q V JC(R) T правый, размер #5, толщина: 5 мм, 10 мм, 15 мм – 1 шт. (при необходимости);
- Конус большеберцовый XB(F)Q VII JC T размер: #1, #2, #3, #4, толщина: 20 мм – 1 шт. (при необходимости);
- Аугмент бедренный дистальный XB(F)Q I GC(L) T SML левый, толщина: 5 мм, 10 мм, 15 мм – 1 шт. (при необходимости);
- Аугмент бедренный дистальный XB(F)Q II GC(L) T SML левый, толщина: 5 мм, 10 мм, 15 мм – 1 шт. (при необходимости);
- Аугмент бедренный задний универсальный XB(F)Q III GC T SML толщина: 5 мм, 10 мм – от 1 до 2 шт. (при необходимости);
- Надколенник XFQ I BIS PE, размер: 28 мм х 8 мм, 30 мм х 9 мм, 34 мм х 9 мм – 1 шт. (при необходимости);
- Инструкция по применению – 1 шт.;
2076. Набор эндопротеза коленного сустава тотального RSK модель 564, в составе:
- Компонент бедренный XFQ IV GK(R) C правый, размер #7– 1 шт.;
- Вкладыш большеберцовый XFQ IV PD PE, размер #4, толщина: 20 мм – 1 шт.;
- Компонент большеберцовый XB(F)Q IV JP C, размер #5 – 1 шт.;
- Ножка прямая бесцементной фиксации XB(F)Q III GB(JB) T, размер: 10 мм х 40 мм, 11 мм х 40 мм, 12 мм х 40 мм, 13 мм х 40 мм, 14 мм х 40 мм, 16 мм х 40 мм, 18 мм х 40 мм, 10 мм х 80 мм, 11 мм х 80 мм, 12 мм х 80 мм,

13 мм х 80 мм, 14 мм х 80 мм, 16 мм х 80 мм, 18 мм х 80 мм, 10 мм х 120 мм, 11 мм х 120 мм, 12 мм х 120 мм, 13 мм х 120 мм, 14 мм х 120 мм, 16 мм х 120 мм, 18 мм х 120 мм – от 1 до 2 шт. (при необходимости);
- Ножка изогнутая бесцементной фиксации XB(F)Q VI GB(JB) T, размер: 10 мм х 80 мм, 11 мм х 80 мм, 12 мм х 80 мм, 13 мм х 80 мм, 14 мм х 80 мм, 16 мм х 80 мм, 18 мм х 80 мм, 10 мм х 120 мм, 11 мм х 120 мм, 12 мм х 120 мм, 13 мм х 120 мм, 14 мм х 120 мм, 16 мм х 120 мм, 18 мм х 120 мм, 10 мм х 160 мм, 11 мм х 160 мм, 12 мм х 160 мм, 13 мм х 160 мм, 14 мм х 160 мм, 16 мм х 160 мм, 18 мм х 160 мм – от 1 до 2 шт. (при необходимости);
- Ножка изогнутая бесцементной фиксации XB(F)Q VII GB(JB) T, размер: 10 мм х 80 мм, 11 мм х 80 мм, 12 мм х 80 мм, 13 мм х 80 мм, 14 мм х 80 мм, 16 мм х 80 мм, 18 мм х 80 мм, 10 мм х 120 мм, 11 мм х 120 мм, 12 мм х 120 мм, 13 мм х 120 мм, 14 мм х 120 мм, 16 мм х 120 мм, 18 мм х 120 мм, 10 мм х 160 мм, 11 мм х 160 мм, 12 мм х 160 мм, 13 мм х 160 мм, 14 мм х 160 мм, 16 мм х 160 мм, 18 мм х 160 мм – от 1 до 2 шт. (при необходимости);
- Аугмент большеберцовый XB(F)Q V JC(L) T левый, размер #5, толщина: 5 мм, 10 мм, 15 мм – 1 шт. (при необходимости);
- Аугмент большеберцовый XB(F)Q V JC(R) T правый, размер #5, толщина: 5 мм, 10 мм, 15 мм – 1 шт. (при необходимости);
- Конус большеберцовый XB(F)Q VII JC T размер: #1, #2, #3, #4, толщина: 20 мм – 1 шт. (при необходимости);
- Аугмент бедренный дистальный XB(F)Q I GC(R) T SML правый, толщина: 5 мм, 10 мм, 15 мм – 1 шт. (при необходимости);
- Аугмент бедренный дистальный XB(F)Q II GC(R) T SML правый, толщина: 5 мм, 10 мм, 15 мм – 1 шт. (при необходимости);
- Аугмент бедренный задний универсальный XB(F)Q III GC T SML толщина: 5 мм, 10 мм – от 1 до 2 шт. (при необходимости);
- Надколенник XFQ I BIS PE, размер: 28 мм х 8 мм, 30 мм х 9 мм, 34 мм х 9 мм – 1 шт. (при необходимости);
- Инструкция по применению – 1 шт.;
2077. Набор эндопротеза коленного сустава тотального RSK модель 565, в составе:
- Компонент бедренный XFQ IV GK(L) C левый, размер #7– 1 шт.;
- Вкладыш большеберцовый XFQ IV PD PE, размер #6, толщина: 10 мм – 1 шт.;
- Компонент большеберцовый XB(F)Q IV JP C, размер #6 – 1 шт.;
- Ножка прямая бесцементной фиксации XB(F)Q III GB(JB) T, размер: 10 мм х 40 мм, 11 мм х 40 мм, 12 мм х 40 мм, 13 мм х 40 мм, 14 мм х 40 мм, 16 мм х 40 мм, 18 мм х 40 мм, 10 мм х 80 мм, 11 мм х 80 мм, 12 мм х 80 мм, 13 мм х 80 мм, 14 мм х 80 мм, 16 мм х 80 мм, 18 мм х 80 мм, 10 мм х 120 мм, 11 мм х 120 мм, 12 мм х 120 мм, 13 мм х 120 мм, 14 мм х 120 мм, 16 мм х 120 мм, 18 мм х 120 мм – от 1 до 2 шт. (при необходимости);
- Ножка изогнутая бесцементной фиксации XB(F)Q VI GB(JB) T, размер: 10 мм х 80 мм, 11 мм х 80 мм, 12 мм х 80 мм, 13 мм х 80 мм, 14 мм х 80 мм, 16 мм х 80 мм, 18 мм х 80 мм, 10 мм х 120 мм, 11 мм х 120 мм, 12 мм х 120 мм, 13 мм х 120 мм, 14 мм х 120 мм, 16 мм х 120 мм, 18 мм х 120 мм, 10 мм х 160 мм, 11 мм х 160 мм, 12 мм х 160 мм, 13 мм х 160 мм, 14 мм х 160 мм, 16 мм х 160 мм, 18 мм х 160 мм – от 1 до 2 шт. (при необходимости);
- Ножка изогнутая бесцементной фиксации XB(F)Q VII GB(JB) T, размер: 10 мм х 80 мм, 11 мм х 80 мм, 12 мм х 80 мм, 13 мм х 80 мм, 14 мм х 80 мм, 16 мм х 80 мм, 18 мм х 80 мм, 10 мм х 120 мм, 11 мм х 120 мм, 12 мм х 120 мм, 13 мм х 120 мм, 14 мм х 120 мм, 16 мм х 120 мм, 18 мм х 120 мм, 10 мм х 160 мм, 11 мм х 160 мм, 12 мм х 160 мм, 13 мм х 160 мм, 14 мм х 160 мм, 16 мм х 160 мм, 18 мм х 160 мм – от 1 до 2 шт. (при необходимости);
- Аугмент большеберцовый XB(F)Q V JC(L) T XSM левый, толщина: 5 мм, 10 мм, 15 мм – 1 шт. (при необходимости);
- Аугмент большеберцовый XB(F)Q V JC(R) T XSM правый, толщина: 5 мм, 10 мм, 15 мм – 1 шт. (при необходимости);
- Конус большеберцовый XB(F)Q VII JC T размер: #1, #2, #3, #4, толщина: 20 мм – 1 шт. (при необходимости);
- Аугмент бедренный дистальный XB(F)Q I GC(L) T SML левый, толщина: 5 мм, 10 мм, 15 мм – 1 шт. (при необходимости);
- Аугмент бедренный дистальный XB(F)Q II GC(L) T SML левый, толщина: 5 мм, 10 мм, 15 мм – 1 шт. (при необходимости);
- Аугмент бедренный задний универсальный XB(F)Q III GC T SML толщина: 5 мм, 10 мм – от 1 до 2 шт. (при необходимости);
- Надколенник XFQ I BIS PE, размер: 28 мм х 8 мм, 30 мм х 9 мм, 34 мм х 9 мм – 1 шт. (при необходимости);
- Инструкция по применению – 1 шт.;
2078. Набор эндопротеза коленного сустава тотального RSK модель 566, в составе:

- Компонент бедренный XFQ IV GK(R) C правый, размер #7– 1 шт.;
- Вкладыш большеберцовый XFQ IV PD PE, размер #6, толщина: 10 мм – 1 шт.;
- Компонент большеберцовый XB(F)Q IV JP C, размер #6 – 1 шт.;
- Ножка прямая бесцементной фиксации XB(F)Q III GB(JB) T, размер: 10 мм х 40 мм, 11 мм х 40 мм, 12 мм х 40 мм, 13 мм х 40 мм, 14 мм х 40 мм, 16 мм х 40 мм, 18 мм х 40 мм, 10 мм х 80 мм, 11 мм х 80 мм, 12 мм х 80 мм, 13 мм х 80 мм, 14 мм х 80 мм, 16 мм х 80 мм, 18 мм х 80 мм, 10 мм х 120 мм, 11 мм х 120 мм, 12 мм х 120 мм, 13 мм х 120 мм, 14 мм х 120 мм, 16 мм х 120 мм, 18 мм х 120 мм – от 1 до 2 шт. (при необходимости);
- Ножка изогнутая бесцементной фиксации XB(F)Q VI GB(JB) T, размер: 10 мм х 80 мм, 11 мм х 80 мм, 12 мм х 80 мм, 13 мм х 80 мм, 14 мм х 80 мм, 16 мм х 80 мм, 18 мм х 80 мм, 10 мм х 120 мм, 11 мм х 120 мм, 12 мм х 120 мм, 13 мм х 120 мм, 14 мм х 120 мм, 16 мм х 120 мм, 18 мм х 120 мм, 10 мм х 160 мм, 11 мм х 160 мм, 12 мм х 160 мм, 13 мм х 160 мм, 14 мм х 160 мм, 16 мм х 160 мм, 18 мм х 160 мм – от 1 до 2 шт. (при необходимости);
- Ножка изогнутая бесцементной фиксации XB(F)Q VII GB(JB) T, размер: 10 мм х 80 мм, 11 мм х 80 мм, 12 мм х 80 мм, 13 мм х 80 мм, 14 мм х 80 мм, 16 мм х 80 мм, 18 мм х 80 мм, 10 мм х 120 мм, 11 мм х 120 мм, 12 мм х 120 мм, 13 мм х 120 мм, 14 мм х 120 мм, 16 мм х 120 мм, 18 мм х 120 мм, 10 мм х 160 мм, 11 мм х 160 мм, 12 мм х 160 мм, 13 мм х 160 мм, 14 мм х 160 мм, 16 мм х 160 мм, 18 мм х 160 мм – от 1 до 2 шт. (при необходимости);
- Аугмент большеберцовый XB(F)Q V JC(L) T XSM левый, толщина: 5 мм, 10 мм, 15 мм – 1 шт. (при необходимости);
- Аугмент большеберцовый XB(F)Q V JC(R) T XSM правый, толщина: 5 мм, 10 мм, 15 мм – 1 шт. (при необходимости);
- Конус большеберцовый XB(F)Q VII JC T размер: #1, #2, #3, #4, толщина: 20 мм – 1 шт. (при необходимости);
- Аугмент бедренный дистальный XB(F)Q I GC(R) T SML правый, толщина: 5 мм, 10 мм, 15 мм – 1 шт. (при необходимости);
- Аугмент бедренный дистальный XB(F)Q II GC(R) T SML правый, толщина: 5 мм, 10 мм, 15 мм – 1 шт. (при необходимости);
- Аугмент бедренный задний универсальный XB(F)Q III GC T SML толщина: 5 мм, 10 мм – от 1 до 2 шт. (при необходимости);
- Надколенник XFQ I BIS PE, размер: 28 мм х 8 мм, 30 мм х 9 мм, 34 мм х 9 мм – 1 шт. (при необходимости);
- Инструкция по применению – 1 шт.;
2079. Набор эндопротеза коленного сустава тотального RSK модель 567, в составе:
- Компонент бедренный XFQ IV GK(L) C левый, размер #7– 1 шт.;
- Вкладыш большеберцовый XFQ IV PD PE, размер #6, толщина: 12 мм – 1 шт.;
- Компонент большеберцовый XB(F)Q IV JP C, размер #6 – 1 шт.;
- Ножка прямая бесцементной фиксации XB(F)Q III GB(JB) T, размер: 10 мм х 40 мм, 11 мм х 40 мм, 12 мм х 40 мм, 13 мм х 40 мм, 14 мм х 40 мм, 16 мм х 40 мм, 18 мм х 40 мм, 10 мм х 80 мм, 11 мм х 80 мм, 12 мм х 80 мм, 13 мм х 80 мм, 14 мм х 80 мм, 16 мм х 80 мм, 18 мм х 80 мм, 10 мм х 120 мм, 11 мм х 120 мм, 12 мм х 120 мм, 13 мм х 120 мм, 14 мм х 120 мм, 16 мм х 120 мм, 18 мм х 120 мм – от 1 до 2 шт. (при необходимости);
- Ножка изогнутая бесцементной фиксации XB(F)Q VI GB(JB) T, размер: 10 мм х 80 мм, 11 мм х 80 мм, 12 мм х 80 мм, 13 мм х 80 мм, 14 мм х 80 мм, 16 мм х 80 мм, 18 мм х 80 мм, 10 мм х 120 мм, 11 мм х 120 мм, 12 мм х 120 мм, 13 мм х 120 мм, 14 мм х 120 мм, 16 мм х 120 мм, 18 мм х 120 мм, 10 мм х 160 мм, 11 мм х 160 мм, 12 мм х 160 мм, 13 мм х 160 мм, 14 мм х 160 мм, 16 мм х 160 мм, 18 мм х 160 мм – от 1 до 2 шт. (при необходимости);
- Ножка изогнутая бесцементной фиксации XB(F)Q VII GB(JB) T, размер: 10 мм х 80 мм, 11 мм х 80 мм, 12 мм х 80 мм, 13 мм х 80 мм, 14 мм х 80 мм, 16 мм х 80 мм, 18 мм х 80 мм, 10 мм х 120 мм, 11 мм х 120 мм, 12 мм х 120 мм, 13 мм х 120 мм, 14 мм х 120 мм, 16 мм х 120 мм, 18 мм х 120 мм, 10 мм х 160 мм, 11 мм х 160 мм, 12 мм х 160 мм, 13 мм х 160 мм, 14 мм х 160 мм, 16 мм х 160 мм, 18 мм х 160 мм – от 1 до 2 шт. (при необходимости);
- Аугмент большеберцовый XB(F)Q V JC(L) T XSM левый, толщина: 5 мм, 10 мм, 15 мм – 1 шт. (при необходимости);
- Аугмент большеберцовый XB(F)Q V JC(R) T XSM правый, толщина: 5 мм, 10 мм, 15 мм – 1 шт. (при необходимости);
- Конус большеберцовый XB(F)Q VII JC T размер: #1, #2, #3, #4, толщина: 20 мм – 1 шт. (при необходимости);
- Аугмент бедренный дистальный XB(F)Q I GC(L) T SML левый, толщина: 5 мм, 10 мм, 15 мм – 1 шт. (при необходимости);
- Аугмент бедренный дистальный XB(F)Q II GC(L) T SML левый, толщина: 5 мм, 10 мм, 15 мм – 1 шт. (при необходимости);

- Аугмент бедренный задний универсальный XB(F)Q III GC T SML толщина: 5 мм, 10 мм – от 1 до 2 шт. (при необходимости);
- Надколенник XFQ I BIS PE, размер: 28 мм х 8 мм, 30 мм х 9 мм, 34 мм х 9 мм – 1 шт. (при необходимости);
- Инструкция по применению – 1 шт.;
2080. Набор эндопротеза коленного сустава тотального RSK модель 568, в составе:
- Компонент бедренный XFQ IV GK(R) C правый, размер #7– 1 шт.;
- Вкладыш большеберцовый XFQ IV PD PE, размер #6, толщина: 12 мм – 1 шт.;
- Компонент большеберцовый XB(F)Q IV JP C, размер #6 – 1 шт.;
- Ножка прямая бесцементной фиксации XB(F)Q III GB(JB) T, размер: 10 мм х 40 мм, 11 мм х 40 мм, 12 мм х 40 мм, 13 мм х 40 мм, 14 мм х 40 мм, 16 мм х 40 мм, 18 мм х 40 мм, 10 мм х 80 мм, 11 мм х 80 мм, 12 мм х 80 мм, 13 мм х 80 мм, 14 мм х 80 мм, 16 мм х 80 мм, 18 мм х 80 мм, 10 мм х 120 мм, 11 мм х 120 мм, 12 мм х 120 мм, 13 мм х 120 мм, 14 мм х 120 мм, 16 мм х 120 мм, 18 мм х 120 мм – от 1 до 2 шт. (при необходимости);
- Ножка изогнутая бесцементной фиксации XB(F)Q VI GB(JB) T, размер: 10 мм х 80 мм, 11 мм х 80 мм, 12 мм х 80 мм, 13 мм х 80 мм, 14 мм х 80 мм, 16 мм х 80 мм, 18 мм х 80 мм, 10 мм х 120 мм, 11 мм х 120 мм, 12 мм х 120 мм, 13 мм х 120 мм, 14 мм х 120 мм, 16 мм х 120 мм, 18 мм х 120 мм, 10 мм х 160 мм, 11 мм х 160 мм, 12 мм х 160 мм, 13 мм х 160 мм, 14 мм х 160 мм, 16 мм х 160 мм, 18 мм х 160 мм – от 1 до 2 шт. (при необходимости);
- Ножка изогнутая бесцементной фиксации XB(F)Q VII GB(JB) T, размер: 10 мм х 80 мм, 11 мм х 80 мм, 12 мм х 80 мм, 13 мм х 80 мм, 14 мм х 80 мм, 16 мм х 80 мм, 18 мм х 80 мм, 10 мм х 120 мм, 11 мм х 120 мм, 12 мм х 120 мм, 13 мм х 120 мм, 14 мм х 120 мм, 16 мм х 120 мм, 18 мм х 120 мм, 10 мм х 160 мм, 11 мм х 160 мм, 12 мм х 160 мм, 13 мм х 160 мм, 14 мм х 160 мм, 16 мм х 160 мм, 18 мм х 160 мм – от 1 до 2 шт. (при необходимости);
- Аугмент большеберцовый XB(F)Q V JC(L) T XSM левый, толщина: 5 мм, 10 мм, 15 мм – 1 шт. (при необходимости);
- Аугмент большеберцовый XB(F)Q V JC(R) T XSM правый, толщина: 5 мм, 10 мм, 15 мм – 1 шт. (при необходимости);
- Конус большеберцовый XB(F)Q VII JC T размер: #1, #2, #3, #4, толщина: 20 мм – 1 шт. (при необходимости);
- Аугмент бедренный дистальный XB(F)Q I GC(R) T SML правый, толщина: 5 мм, 10 мм, 15 мм – 1 шт. (при необходимости);
- Аугмент бедренный дистальный XB(F)Q II GC(R) T SML правый, толщина: 5 мм, 10 мм, 15 мм – 1 шт. (при необходимости);
- Аугмент бедренный задний универсальный XB(F)Q III GC T SML толщина: 5 мм, 10 мм – от 1 до 2 шт. (при необходимости);
- Надколенник XFQ I BIS PE, размер: 28 мм х 8 мм, 30 мм х 9 мм, 34 мм х 9 мм – 1 шт. (при необходимости);
- Инструкция по применению – 1 шт.;
2081. Набор эндопротеза коленного сустава тотального RSK модель 569, в составе:
- Компонент бедренный XFQ IV GK(L) C левый, размер #7– 1 шт.;
- Вкладыш большеберцовый XFQ IV PD PE, размер #6, толщина: 14 мм – 1 шт.;
- Компонент большеберцовый XB(F)Q IV JP C, размер #6 – 1 шт.;
- Ножка прямая бесцементной фиксации XB(F)Q III GB(JB) T, размер: 10 мм х 40 мм, 11 мм х 40 мм, 12 мм х 40 мм, 13 мм х 40 мм, 14 мм х 40 мм, 16 мм х 40 мм, 18 мм х 40 мм, 10 мм х 80 мм, 11 мм х 80 мм, 12 мм х 80 мм, 13 мм х 80 мм, 14 мм х 80 мм, 16 мм х 80 мм, 18 мм х 80 мм, 10 мм х 120 мм, 11 мм х 120 мм, 12 мм х 120 мм, 13 мм х 120 мм, 14 мм х 120 мм, 16 мм х 120 мм, 18 мм х 120 мм – от 1 до 2 шт. (при необходимости);
- Ножка изогнутая бесцементной фиксации XB(F)Q VI GB(JB) T, размер: 10 мм х 80 мм, 11 мм х 80 мм, 12 мм х 80 мм, 13 мм х 80 мм, 14 мм х 80 мм, 16 мм х 80 мм, 18 мм х 80 мм, 10 мм х 120 мм, 11 мм х 120 мм, 12 мм х 120 мм, 13 мм х 120 мм, 14 мм х 120 мм, 16 мм х 120 мм, 18 мм х 120 мм, 10 мм х 160 мм, 11 мм х 160 мм, 12 мм х 160 мм, 13 мм х 160 мм, 14 мм х 160 мм, 16 мм х 160 мм, 18 мм х 160 мм – от 1 до 2 шт. (при необходимости);
- Ножка изогнутая бесцементной фиксации XB(F)Q VII GB(JB) T, размер: 10 мм х 80 мм, 11 мм х 80 мм, 12 мм х 80 мм, 13 мм х 80 мм, 14 мм х 80 мм, 16 мм х 80 мм, 18 мм х 80 мм, 10 мм х 120 мм, 11 мм х 120 мм, 12 мм х 120 мм, 13 мм х 120 мм, 14 мм х 120 мм, 16 мм х 120 мм, 18 мм х 120 мм, 10 мм х 160 мм, 11 мм х 160 мм, 12 мм х 160 мм, 13 мм х 160 мм, 14 мм х 160 мм, 16 мм х 160 мм, 18 мм х 160 мм – от 1 до 2 шт. (при необходимости);
- Аугмент большеберцовый XB(F)Q V JC(L) T XSM левый, толщина: 5 мм, 10 мм, 15 мм – 1 шт. (при необходимости);
- Аугмент большеберцовый XB(F)Q V JC(R) T XSM правый, толщина: 5 мм, 10 мм, 15 мм – 1 шт. (при необходимости);

- Конус большеберцовый XB(F)Q VII JC T размер: #1, #2, #3, #4, толщина: 20 мм – 1 шт. (при необходимости);
- Аугмент бедренный дистальный XB(F)Q I GC(L) T SML левый, толщина: 5 мм, 10 мм, 15 мм – 1 шт. (при необходимости);
- Аугмент бедренный дистальный XB(F)Q II GC(L) T SML левый, толщина: 5 мм, 10 мм, 15 мм – 1 шт. (при необходимости);
- Аугмент бедренный задний универсальный XB(F)Q III GC T SML толщина: 5 мм, 10 мм – от 1 до 2 шт. (при необходимости);
- Надколенник XFQ I BIS PE, размер: 28 мм х 8 мм, 30 мм х 9 мм, 34 мм х 9 мм – 1 шт. (при необходимости);
- Инструкция по применению – 1 шт.;
2082. Набор эндопротеза коленного сустава тотального RSK модель 570, в составе:
- Компонент бедренный XFQ IV GK(R) C правый, размер #7– 1 шт.;
- Вкладыш большеберцовый XFQ IV PD PE, размер #6, толщина: 14 мм – 1 шт.;
- Компонент большеберцовый XB(F)Q IV JP C, размер #6 – 1 шт.;
- Ножка прямая бесцементной фиксации XB(F)Q III GB(JB) T, размер: 10 мм х 40 мм, 11 мм х 40 мм, 12 мм х 40 мм, 13 мм х 40 мм, 14 мм х 40 мм, 16 мм х 40 мм, 18 мм х 40 мм, 10 мм х 80 мм, 11 мм х 80 мм, 12 мм х 80 мм, 13 мм х 80 мм, 14 мм х 80 мм, 16 мм х 80 мм, 18 мм х 80 мм, 10 мм х 120 мм, 11 мм х 120 мм, 12 мм х 120 мм, 13 мм х 120 мм, 14 мм х 120 мм, 16 мм х 120 мм, 18 мм х 120 мм – от 1 до 2 шт. (при необходимости);
- Ножка изогнутая бесцементной фиксации XB(F)Q VI GB(JB) T, размер: 10 мм х 80 мм, 11 мм х 80 мм, 12 мм х 80 мм, 13 мм х 80 мм, 14 мм х 80 мм, 16 мм х 80 мм, 18 мм х 80 мм, 10 мм х 120 мм, 11 мм х 120 мм, 12 мм х 120 мм, 13 мм х 120 мм, 14 мм х 120 мм, 16 мм х 120 мм, 18 мм х 120 мм, 10 мм х 160 мм, 11 мм х 160 мм, 12 мм х 160 мм, 13 мм х 160 мм, 14 мм х 160 мм, 16 мм х 160 мм, 18 мм х 160 мм – от 1 до 2 шт. (при необходимости);
- Ножка изогнутая бесцементной фиксации XB(F)Q VII GB(JB) T, размер: 10 мм х 80 мм, 11 мм х 80 мм, 12 мм х 80 мм, 13 мм х 80 мм, 14 мм х 80 мм, 16 мм х 80 мм, 18 мм х 80 мм, 10 мм х 120 мм, 11 мм х 120 мм, 12 мм х 120 мм, 13 мм х 120 мм, 14 мм х 120 мм, 16 мм х 120 мм, 18 мм х 120 мм, 10 мм х 160 мм, 11 мм х 160 мм, 12 мм х 160 мм, 13 мм х 160 мм, 14 мм х 160 мм, 16 мм х 160 мм, 18 мм х 160 мм – от 1 до 2 шт. (при необходимости);
- Аугмент большеберцовый XB(F)Q V JC(L) T XSM левый, толщина: 5 мм, 10 мм, 15 мм – 1 шт. (при необходимости);
- Аугмент большеберцовый XB(F)Q V JC(R) T XSM правый, толщина: 5 мм, 10 мм, 15 мм – 1 шт. (при необходимости);
- Конус большеберцовый XB(F)Q VII JC T размер: #1, #2, #3, #4, толщина: 20 мм – 1 шт. (при необходимости);
- Аугмент бедренный дистальный XB(F)Q I GC(R) T SML правый, толщина: 5 мм, 10 мм, 15 мм – 1 шт. (при необходимости);
- Аугмент бедренный дистальный XB(F)Q II GC(R) T SML правый, толщина: 5 мм, 10 мм, 15 мм – 1 шт. (при необходимости);
- Аугмент бедренный задний универсальный XB(F)Q III GC T SML толщина: 5 мм, 10 мм – от 1 до 2 шт. (при необходимости);
- Надколенник XFQ I BIS PE, размер: 28 мм х 8 мм, 30 мм х 9 мм, 34 мм х 9 мм – 1 шт. (при необходимости);
- Инструкция по применению – 1 шт.;
2083. Набор эндопротеза коленного сустава тотального RSK модель 571, в составе:
- Компонент бедренный XFQ IV GK(L) C левый, размер #7– 1 шт.;
- Вкладыш большеберцовый XFQ IV PD PE, размер #6, толщина: 16 мм – 1 шт.;
- Компонент большеберцовый XB(F)Q IV JP C, размер #6 – 1 шт.;
- Ножка прямая бесцементной фиксации XB(F)Q III GB(JB) T, размер: 10 мм х 40 мм, 11 мм х 40 мм, 12 мм х 40 мм, 13 мм х 40 мм, 14 мм х 40 мм, 16 мм х 40 мм, 18 мм х 40 мм, 10 мм х 80 мм, 11 мм х 80 мм, 12 мм х 80 мм, 13 мм х 80 мм, 14 мм х 80 мм, 16 мм х 80 мм, 18 мм х 80 мм, 10 мм х 120 мм, 11 мм х 120 мм, 12 мм х 120 мм, 13 мм х 120 мм, 14 мм х 120 мм, 16 мм х 120 мм, 18 мм х 120 мм – от 1 до 2 шт. (при необходимости);
- Ножка изогнутая бесцементной фиксации XB(F)Q VI GB(JB) T, размер: 10 мм х 80 мм, 11 мм х 80 мм, 12 мм х 80 мм, 13 мм х 80 мм, 14 мм х 80 мм, 16 мм х 80 мм, 18 мм х 80 мм, 10 мм х 120 мм, 11 мм х 120 мм, 12 мм х 120 мм, 13 мм х 120 мм, 14 мм х 120 мм, 16 мм х 120 мм, 18 мм х 120 мм, 10 мм х 160 мм, 11 мм х 160 мм, 12 мм х 160 мм, 13 мм х 160 мм, 14 мм х 160 мм, 16 мм х 160 мм, 18 мм х 160 мм – от 1 до 2 шт. (при необходимости);
- Ножка изогнутая бесцементной фиксации XB(F)Q VII GB(JB) T, размер: 10 мм х 80 мм, 11 мм х 80 мм, 12 мм х 80 мм, 13 мм х 80 мм, 14 мм х 80 мм, 16 мм х 80 мм, 18 мм х 80 мм, 10 мм х 120 мм, 11 мм х 120 мм, 12 мм х 120

мм, 13 мм х 120 мм, 14 мм х 120 мм, 16 мм х 120 мм, 18 мм х 120 мм, 10 мм х 160 мм, 11 мм х 160 мм, 12 мм х 160 мм, 13 мм х 160 мм, 14 мм х 160 мм, 16 мм х 160 мм, 18 мм х 160 мм – от 1 до 2 шт. (при необходимости);
- Аугмент большеберцовый XB(F)Q V JC(L) T XSM левый, толщина: 5 мм, 10 мм, 15 мм – 1 шт. (при необходимости);
- Аугмент большеберцовый XB(F)Q V JC(R) T XSM правый, толщина: 5 мм, 10 мм, 15 мм – 1 шт. (при необходимости);
- Конус большеберцовый XB(F)Q VII JC T размер: #1, #2, #3, #4, толщина: 20 мм – 1 шт. (при необходимости);
- Аугмент бедренный дистальный XB(F)Q I GC(L) T SML левый, толщина: 5 мм, 10 мм, 15 мм – 1 шт. (при необходимости);
- Аугмент бедренный дистальный XB(F)Q II GC(L) T SML левый, толщина: 5 мм, 10 мм, 15 мм – 1 шт. (при необходимости);
- Аугмент бедренный задний универсальный XB(F)Q III GC T SML толщина: 5 мм, 10 мм – от 1 до 2 шт. (при необходимости);
- Надколенник XFQ I BIS PE, размер: 28 мм х 8 мм, 30 мм х 9 мм, 34 мм х 9 мм – 1 шт. (при необходимости);
- Инструкция по применению – 1 шт.;
2084. Набор эндопротеза коленного сустава тотального RSK модель 572, в составе:
- Компонент бедренный XFQ IV GK(R) C правый, размер #7– 1 шт.;
- Вкладыш большеберцовый XFQ IV PD PE, размер #6, толщина: 16 мм – 1 шт.;
- Компонент большеберцовый XB(F)Q IV JP C, размер #6 – 1 шт.;
- Ножка прямая бесцементной фиксации XB(F)Q III GB(JB) T, размер: 10 мм х 40 мм, 11 мм х 40 мм, 12 мм х 40 мм, 13 мм х 40 мм, 14 мм х 40 мм, 16 мм х 40 мм, 18 мм х 40 мм, 10 мм х 80 мм, 11 мм х 80 мм, 12 мм х 80 мм, 13 мм х 80 мм, 14 мм х 80 мм, 16 мм х 80 мм, 18 мм х 80 мм, 10 мм х 120 мм, 11 мм х 120 мм, 12 мм х 120 мм, 13 мм х 120 мм, 14 мм х 120 мм, 16 мм х 120 мм, 18 мм х 120 мм – от 1 до 2 шт. (при необходимости);
- Ножка изогнутая бесцементной фиксации XB(F)Q VI GB(JB) T, размер: 10 мм х 80 мм, 11 мм х 80 мм, 12 мм х 80 мм, 13 мм х 80 мм, 14 мм х 80 мм, 16 мм х 80 мм, 18 мм х 80 мм, 10 мм х 120 мм, 11 мм х 120 мм, 12 мм х 120 мм, 13 мм х 120 мм, 14 мм х 120 мм, 16 мм х 120 мм, 18 мм х 120 мм, 10 мм х 160 мм, 11 мм х 160 мм, 12 мм х 160 мм, 13 мм х 160 мм, 14 мм х 160 мм, 16 мм х 160 мм, 18 мм х 160 мм – от 1 до 2 шт. (при необходимости);
- Ножка изогнутая бесцементной фиксации XB(F)Q VII GB(JB) T, размер: 10 мм х 80 мм, 11 мм х 80 мм, 12 мм х 80 мм, 13 мм х 80 мм, 14 мм х 80 мм, 16 мм х 80 мм, 18 мм х 80 мм, 10 мм х 120 мм, 11 мм х 120 мм, 12 мм х 120 мм, 13 мм х 120 мм, 14 мм х 120 мм, 16 мм х 120 мм, 18 мм х 120 мм, 10 мм х 160 мм, 11 мм х 160 мм, 12 мм х 160 мм, 13 мм х 160 мм, 14 мм х 160 мм, 16 мм х 160 мм, 18 мм х 160 мм – от 1 до 2 шт. (при необходимости);
- Аугмент большеберцовый XB(F)Q V JC(L) T XSM левый, толщина: 5 мм, 10 мм, 15 мм – 1 шт. (при необходимости);
- Аугмент большеберцовый XB(F)Q V JC(R) T XSM правый, толщина: 5 мм, 10 мм, 15 мм – 1 шт. (при необходимости);
- Конус большеберцовый XB(F)Q VII JC T размер: #1, #2, #3, #4, толщина: 20 мм – 1 шт. (при необходимости);
- Аугмент бедренный дистальный XB(F)Q I GC(R) T SML правый, толщина: 5 мм, 10 мм, 15 мм – 1 шт. (при необходимости);
- Аугмент бедренный дистальный XB(F)Q II GC(R) T SML правый, толщина: 5 мм, 10 мм, 15 мм – 1 шт. (при необходимости);
- Аугмент бедренный задний универсальный XB(F)Q III GC T SML толщина: 5 мм, 10 мм – от 1 до 2 шт. (при необходимости);
- Надколенник XFQ I BIS PE, размер: 28 мм х 8 мм, 30 мм х 9 мм, 34 мм х 9 мм – 1 шт. (при необходимости);
- Инструкция по применению – 1 шт.;
2085. Набор эндопротеза коленного сустава тотального RSK модель 573, в составе:
- Компонент бедренный XFQ IV GK(L) C левый, размер #7– 1 шт.;
- Вкладыш большеберцовый XFQ IV PD PE, размер #6, толщина: 18 мм – 1 шт.;
- Компонент большеберцовый XB(F)Q IV JP C, размер #6 – 1 шт.;
- Ножка прямая бесцементной фиксации XB(F)Q III GB(JB) T, размер: 10 мм х 40 мм, 11 мм х 40 мм, 12 мм х 40 мм, 13 мм х 40 мм, 14 мм х 40 мм, 16 мм х 40 мм, 18 мм х 40 мм, 10 мм х 80 мм, 11 мм х 80 мм, 12 мм х 80 мм, 13 мм х 80 мм, 14 мм х 80 мм, 16 мм х 80 мм, 18 мм х 80 мм, 10 мм х 120 мм, 11 мм х 120 мм, 12 мм х 120 мм, 13 мм х 120 мм, 14 мм х 120 мм, 16 мм х 120 мм, 18 мм х 120 мм – от 1 до 2 шт. (при необходимости);

- Ножка изогнутая бесцементной фиксации XB(F)Q VI GB(JB) T, размер: 10 мм х 80 мм, 11 мм х 80 мм, 12 мм х 80 мм, 13 мм х 80 мм, 14 мм х 80 мм, 16 мм х 80 мм, 18 мм х 80 мм, 10 мм х 120 мм, 11 мм х 120 мм, 12 мм х 120 мм, 13 мм х 120 мм, 14 мм х 120 мм, 16 мм х 120 мм, 18 мм х 120 мм, 10 мм х 160 мм, 11 мм х 160 мм, 12 мм х 160 мм, 13 мм х 160 мм, 14 мм х 160 мм, 16 мм х 160 мм, 18 мм х 160 мм – от 1 до 2 шт. (при необходимости);
- Ножка изогнутая бесцементной фиксации XB(F)Q VII GB(JB) T, размер: 10 мм х 80 мм, 11 мм х 80 мм, 12 мм х 80 мм, 13 мм х 80 мм, 14 мм х 80 мм, 16 мм х 80 мм, 18 мм х 80 мм, 10 мм х 120 мм, 11 мм х 120 мм, 12 мм х 120 мм, 13 мм х 120 мм, 14 мм х 120 мм, 16 мм х 120 мм, 18 мм х 120 мм, 10 мм х 160 мм, 11 мм х 160 мм, 12 мм х 160 мм, 13 мм х 160 мм, 14 мм х 160 мм, 16 мм х 160 мм, 18 мм х 160 мм – от 1 до 2 шт. (при необходимости);
- Аугмент большеберцовый XB(F)Q V JC(L) T XSM левый, толщина: 5 мм, 10 мм, 15 мм – 1 шт. (при необходимости);
- Аугмент большеберцовый XB(F)Q V JC(R) T XSM правый, толщина: 5 мм, 10 мм, 15 мм – 1 шт. (при необходимости);
- Конус большеберцовый XB(F)Q VII JC T размер: #1, #2, #3, #4, толщина: 20 мм – 1 шт. (при необходимости);
- Аугмент бедренный дистальный XB(F)Q I GC(L) T SML левый, толщина: 5 мм, 10 мм, 15 мм – 1 шт. (при необходимости);
- Аугмент бедренный дистальный XB(F)Q II GC(L) T SML левый, толщина: 5 мм, 10 мм, 15 мм – 1 шт. (при необходимости);
- Аугмент бедренный задний универсальный XB(F)Q III GC T SML толщина: 5 мм, 10 мм – от 1 до 2 шт. (при необходимости);
- Надколенник XFQ I BIS PE, размер: 28 мм х 8 мм, 30 мм х 9 мм, 34 мм х 9 мм – 1 шт. (при необходимости);
- Инструкция по применению – 1 шт.;

2086. Набор эндопротеза коленного сустава тотального RSK модель 574, в составе:
- Компонент бедренный XFQ IV GK(R) C правый, размер #7– 1 шт.;
- Вкладыш большеберцовый XFQ IV PD PE, размер #6, толщина: 18 мм – 1 шт.;
- Компонент большеберцовый XB(F)Q IV JP C, размер #6 – 1 шт.;
- Ножка прямая бесцементной фиксации XB(F)Q III GB(JB) T, размер: 10 мм х 40 мм, 11 мм х 40 мм, 12 мм х 40 мм, 13 мм х 40 мм, 14 мм х 40 мм, 16 мм х 40 мм, 18 мм х 40 мм, 10 мм х 80 мм, 11 мм х 80 мм, 12 мм х 80 мм, 13 мм х 80 мм, 14 мм х 80 мм, 16 мм х 80 мм, 18 мм х 80 мм, 10 мм х 120 мм, 11 мм х 120 мм, 12 мм х 120 мм, 13 мм х 120 мм, 14 мм х 120 мм, 16 мм х 120 мм, 18 мм х 120 мм – от 1 до 2 шт. (при необходимости);
- Ножка изогнутая бесцементной фиксации XB(F)Q VI GB(JB) T, размер: 10 мм х 80 мм, 11 мм х 80 мм, 12 мм х 80 мм, 13 мм х 80 мм, 14 мм х 80 мм, 16 мм х 80 мм, 18 мм х 80 мм, 10 мм х 120 мм, 11 мм х 120 мм, 12 мм х 120 мм, 13 мм х 120 мм, 14 мм х 120 мм, 16 мм х 120 мм, 18 мм х 120 мм, 10 мм х 160 мм, 11 мм х 160 мм, 12 мм х 160 мм, 13 мм х 160 мм, 14 мм х 160 мм, 16 мм х 160 мм, 18 мм х 160 мм – от 1 до 2 шт. (при необходимости);
- Ножка изогнутая бесцементной фиксации XB(F)Q VII GB(JB) T, размер: 10 мм х 80 мм, 11 мм х 80 мм, 12 мм х 80 мм, 13 мм х 80 мм, 14 мм х 80 мм, 16 мм х 80 мм, 18 мм х 80 мм, 10 мм х 120 мм, 11 мм х 120 мм, 12 мм х 120 мм, 13 мм х 120 мм, 14 мм х 120 мм, 16 мм х 120 мм, 18 мм х 120 мм, 10 мм х 160 мм, 11 мм х 160 мм, 12 мм х 160 мм, 13 мм х 160 мм, 14 мм х 160 мм, 16 мм х 160 мм, 18 мм х 160 мм – от 1 до 2 шт. (при необходимости);
- Аугмент большеберцовый XB(F)Q V JC(L) T XSM левый, толщина: 5 мм, 10 мм, 15 мм – 1 шт. (при необходимости);
- Аугмент большеберцовый XB(F)Q V JC(R) T XSM правый, толщина: 5 мм, 10 мм, 15 мм – 1 шт. (при необходимости);
- Конус большеберцовый XB(F)Q VII JC T размер: #1, #2, #3, #4, толщина: 20 мм – 1 шт. (при необходимости);
- Аугмент бедренный дистальный XB(F)Q I GC(R) T SML правый, толщина: 5 мм, 10 мм, 15 мм – 1 шт. (при необходимости);
- Аугмент бедренный дистальный XB(F)Q II GC(R) T SML правый, толщина: 5 мм, 10 мм, 15 мм – 1 шт. (при необходимости);
- Аугмент бедренный задний универсальный XB(F)Q III GC T SML толщина: 5 мм, 10 мм – от 1 до 2 шт. (при необходимости);
- Надколенник XFQ I BIS PE, размер: 28 мм х 8 мм, 30 мм х 9 мм, 34 мм х 9 мм – 1 шт. (при необходимости);
- Инструкция по применению – 1 шт.;

2087. Набор эндопротеза коленного сустава тотального RSK модель 575, в составе:
- Компонент бедренный XFQ IV GK(L) C левый, размер #7– 1 шт.;
- Вкладыш большеберцовый XFQ IV PD PE, размер #6, толщина: 20 мм – 1 шт.;

- Компонент большеберцовый XB(F)Q IV JP C, размер #6 – 1 шт.;
- Ножка прямая бесцементной фиксации XB(F)Q III GB(JB) T, размер: 10 мм x 40 мм, 11 мм x 40 мм, 12 мм x 40 мм, 13 мм x 40 мм, 14 мм x 40 мм, 16 мм x 40 мм, 18 мм x 40 мм, 10 мм x 80 мм, 11 мм x 80 мм, 12 мм x 80 мм, 13 мм x 80 мм, 14 мм x 80 мм, 16 мм x 80 мм, 18 мм x 80 мм, 10 мм x 120 мм, 11 мм x 120 мм, 12 мм x 120 мм, 13 мм x 120 мм, 14 мм x 120 мм, 16 мм x 120 мм, 18 мм x 120 мм – от 1 до 2 шт. (при необходимости);
- Ножка изогнутая бесцементной фиксации XB(F)Q VI GB(JB) T, размер: 10 мм x 80 мм, 11 мм x 80 мм, 12 мм x 80 мм, 13 мм x 80 мм, 14 мм x 80 мм, 16 мм x 80 мм, 18 мм x 80 мм, 10 мм x 120 мм, 11 мм x 120 мм, 12 мм x 120 мм, 13 мм x 120 мм, 14 мм x 120 мм, 16 мм x 120 мм, 18 мм x 120 мм, 10 мм x 160 мм, 11 мм x 160 мм, 12 мм x 160 мм, 13 мм x 160 мм, 14 мм x 160 мм, 16 мм x 160 мм, 18 мм x 160 мм – от 1 до 2 шт. (при необходимости);
- Ножка изогнутая бесцементной фиксации XB(F)Q VII GB(JB) T, размер: 10 мм x 80 мм, 11 мм x 80 мм, 12 мм x 80 мм, 13 мм x 80 мм, 14 мм x 80 мм, 16 мм x 80 мм, 18 мм x 80 мм, 10 мм x 120 мм, 11 мм x 120 мм, 12 мм x 120 мм, 13 мм x 120 мм, 14 мм x 120 мм, 16 мм x 120 мм, 18 мм x 120 мм, 10 мм x 160 мм, 11 мм x 160 мм, 12 мм x 160 мм, 13 мм x 160 мм, 14 мм x 160 мм, 16 мм x 160 мм, 18 мм x 160 мм – от 1 до 2 шт. (при необходимости);
- Аугмент большеберцовый XB(F)Q V JC(L) T XSM левый, толщина: 5 мм, 10 мм, 15 мм – 1 шт. (при необходимости);
- Аугмент большеберцовый XB(F)Q V JC(R) T XSM правый, толщина: 5 мм, 10 мм, 15 мм – 1 шт. (при необходимости);
- Конус большеберцовый XB(F)Q VII JC T размер: #1, #2, #3, #4, толщина: 20 мм – 1 шт. (при необходимости);
- Аугмент бедренный дистальный XB(F)Q I GC(L) T SML левый, толщина: 5 мм, 10 мм, 15 мм – 1 шт. (при необходимости);
- Аугмент бедренный дистальный XB(F)Q II GC(L) T SML левый, толщина: 5 мм, 10 мм, 15 мм – 1 шт. (при необходимости);
- Аугмент бедренный задний универсальный XB(F)Q III GC T SML толщина: 5 мм, 10 мм – от 1 до 2 шт. (при необходимости);
- Надколенник XFQ I BIS PE, размер: 28 мм x 8 мм, 30 мм x 9 мм, 34 мм x 9 мм – 1 шт. (при необходимости);
- Инструкция по применению – 1 шт.;
2088. Набор эндопротеза коленного сустава тотального RSK модель 576, в составе:
- Компонент бедренный XFQ IV GK(R) C правый, размер #7– 1 шт.;
- Вкладыш большеберцовый XFQ IV PD PE, размер #6, толщина: 20 мм – 1 шт.;
- Компонент большеберцовый XB(F)Q IV JP C, размер #6 – 1 шт.;
- Ножка прямая бесцементной фиксации XB(F)Q III GB(JB) T, размер: 10 мм x 40 мм, 11 мм x 40 мм, 12 мм x 40 мм, 13 мм x 40 мм, 14 мм x 40 мм, 16 мм x 40 мм, 18 мм x 40 мм, 10 мм x 80 мм, 11 мм x 80 мм, 12 мм x 80 мм, 13 мм x 80 мм, 14 мм x 80 мм, 16 мм x 80 мм, 18 мм x 80 мм, 10 мм x 120 мм, 11 мм x 120 мм, 12 мм x 120 мм, 13 мм x 120 мм, 14 мм x 120 мм, 16 мм x 120 мм, 18 мм x 120 мм – от 1 до 2 шт. (при необходимости);
- Ножка изогнутая бесцементной фиксации XB(F)Q VI GB(JB) T, размер: 10 мм x 80 мм, 11 мм x 80 мм, 12 мм x 80 мм, 13 мм x 80 мм, 14 мм x 80 мм, 16 мм x 80 мм, 18 мм x 80 мм, 10 мм x 120 мм, 11 мм x 120 мм, 12 мм x 120 мм, 13 мм x 120 мм, 14 мм x 120 мм, 16 мм x 120 мм, 18 мм x 120 мм, 10 мм x 160 мм, 11 мм x 160 мм, 12 мм x 160 мм, 13 мм x 160 мм, 14 мм x 160 мм, 16 мм x 160 мм, 18 мм x 160 мм – от 1 до 2 шт. (при необходимости);
- Ножка изогнутая бесцементной фиксации XB(F)Q VII GB(JB) T, размер: 10 мм x 80 мм, 11 мм x 80 мм, 12 мм x 80 мм, 13 мм x 80 мм, 14 мм x 80 мм, 16 мм x 80 мм, 18 мм x 80 мм, 10 мм x 120 мм, 11 мм x 120 мм, 12 мм x 120 мм, 13 мм x 120 мм, 14 мм x 120 мм, 16 мм x 120 мм, 18 мм x 120 мм, 10 мм x 160 мм, 11 мм x 160 мм, 12 мм x 160 мм, 13 мм x 160 мм, 14 мм x 160 мм, 16 мм x 160 мм, 18 мм x 160 мм – от 1 до 2 шт. (при необходимости);
- Аугмент большеберцовый XB(F)Q V JC(L) T XSM левый, толщина: 5 мм, 10 мм, 15 мм – 1 шт. (при необходимости);
- Аугмент большеберцовый XB(F)Q V JC(R) T XSM правый, толщина: 5 мм, 10 мм, 15 мм – 1 шт. (при необходимости);
- Конус большеберцовый XB(F)Q VII JC T размер: #1, #2, #3, #4, толщина: 20 мм – 1 шт. (при необходимости);
- Аугмент бедренный дистальный XB(F)Q I GC(R) T SML правый, толщина: 5 мм, 10 мм, 15 мм – 1 шт. (при необходимости);
- Аугмент бедренный дистальный XB(F)Q II GC(R) T SML правый, толщина: 5 мм, 10 мм, 15 мм – 1 шт. (при необходимости);
- Аугмент бедренный задний универсальный XB(F)Q III GC T SML толщина: 5 мм, 10 мм – от 1 до 2 шт. (при необходимости);

- Надколенник XFQ I BIS PE, размер: 28 мм х 8 мм, 30 мм х 9 мм, 34 мм х 9 мм – 1 шт. (при необходимости);
- Инструкция по применению – 1 шт.;
2089. Набор эндопротеза коленного сустава тотального RSK модель 577, в составе:
- Компонент бедренный XFQ IV GK(L) C левый, размер #7– 1 шт.;
- Вкладыш большеберцовый XFQ IV PD PE, размер #6, толщина: 10 мм – 1 шт.;
- Компонент большеберцовый XB(F)Q IV JP C, размер #7 – 1 шт.;
- Ножка прямая бесцементной фиксации XB(F)Q III GB(JB) T, размер: 10 мм х 40 мм, 11 мм х 40 мм, 12 мм х 40 мм, 13 мм х 40 мм, 14 мм х 40 мм, 16 мм х 40 мм, 18 мм х 40 мм, 10 мм х 80 мм, 11 мм х 80 мм, 12 мм х 80 мм, 13 мм х 80 мм, 14 мм х 80 мм, 16 мм х 80 мм, 18 мм х 80 мм, 10 мм х 120 мм, 11 мм х 120 мм, 12 мм х 120 мм, 13 мм х 120 мм, 14 мм х 120 мм, 16 мм х 120 мм, 18 мм х 120 мм – от 1 до 2 шт. (при необходимости);
- Ножка изогнутая бесцементной фиксации XB(F)Q VI GB(JB) T, размер: 10 мм х 80 мм, 11 мм х 80 мм, 12 мм х 80 мм, 13 мм х 80 мм, 14 мм х 80 мм, 16 мм х 80 мм, 18 мм х 80 мм, 10 мм х 120 мм, 11 мм х 120 мм, 12 мм х 120 мм, 13 мм х 120 мм, 14 мм х 120 мм, 16 мм х 120 мм, 18 мм х 120 мм, 10 мм х 160 мм, 11 мм х 160 мм, 12 мм х 160 мм, 13 мм х 160 мм, 14 мм х 160 мм, 16 мм х 160 мм, 18 мм х 160 мм – от 1 до 2 шт. (при необходимости);
- Ножка изогнутая бесцементной фиксации XB(F)Q VII GB(JB) T, размер: 10 мм х 80 мм, 11 мм х 80 мм, 12 мм х 80 мм, 13 мм х 80 мм, 14 мм х 80 мм, 16 мм х 80 мм, 18 мм х 80 мм, 10 мм х 120 мм, 11 мм х 120 мм, 12 мм х 120 мм, 13 мм х 120 мм, 14 мм х 120 мм, 16 мм х 120 мм, 18 мм х 120 мм, 10 мм х 160 мм, 11 мм х 160 мм, 12 мм х 160 мм, 13 мм х 160 мм, 14 мм х 160 мм, 16 мм х 160 мм, 18 мм х 160 мм – от 1 до 2 шт. (при необходимости);
- Аугмент большеберцовый XB(F)Q V JC(L) T SML левый, толщина: 5 мм, 10 мм, 15 мм – 1 шт. (при необходимости);
- Аугмент большеберцовый XB(F)Q V JC(R) T SML правый, толщина: 5 мм, 10 мм, 15 мм – 1 шт. (при необходимости);
- Конус большеберцовый XB(F)Q VII JC T размер: #1, #2, #3, #4, толщина: 20 мм – 1 шт. (при необходимости);
- Аугмент бедренный дистальный XB(F)Q I GC(L) T SML левый, толщина: 5 мм, 10 мм, 15 мм – 1 шт. (при необходимости);
- Аугмент бедренный дистальный XB(F)Q II GC(L) T SML левый, толщина: 5 мм, 10 мм, 15 мм – 1 шт. (при необходимости);
- Аугмент бедренный задний универсальный XB(F)Q III GC T SML толщина: 5 мм, 10 мм – от 1 до 2 шт. (при необходимости);
- Надколенник XFQ I BIS PE, размер: 28 мм х 8 мм, 30 мм х 9 мм, 34 мм х 9 мм – 1 шт. (при необходимости);
- Инструкция по применению – 1 шт.;
2090. Набор эндопротеза коленного сустава тотального RSK модель 578, в составе:
- Компонент бедренный XFQ IV GK(R) C правый, размер #7– 1 шт.;
- Вкладыш большеберцовый XFQ IV PD PE, размер #6, толщина: 10 мм – 1 шт.;
- Компонент большеберцовый XB(F)Q IV JP C, размер #7 – 1 шт.;
- Ножка прямая бесцементной фиксации XB(F)Q III GB(JB) T, размер: 10 мм х 40 мм, 11 мм х 40 мм, 12 мм х 40 мм, 13 мм х 40 мм, 14 мм х 40 мм, 16 мм х 40 мм, 18 мм х 40 мм, 10 мм х 80 мм, 11 мм х 80 мм, 12 мм х 80 мм, 13 мм х 80 мм, 14 мм х 80 мм, 16 мм х 80 мм, 18 мм х 80 мм, 10 мм х 120 мм, 11 мм х 120 мм, 12 мм х 120 мм, 13 мм х 120 мм, 14 мм х 120 мм, 16 мм х 120 мм, 18 мм х 120 мм – от 1 до 2 шт. (при необходимости);
- Ножка изогнутая бесцементной фиксации XB(F)Q VI GB(JB) T, размер: 10 мм х 80 мм, 11 мм х 80 мм, 12 мм х 80 мм, 13 мм х 80 мм, 14 мм х 80 мм, 16 мм х 80 мм, 18 мм х 80 мм, 10 мм х 120 мм, 11 мм х 120 мм, 12 мм х 120 мм, 13 мм х 120 мм, 14 мм х 120 мм, 16 мм х 120 мм, 18 мм х 120 мм, 10 мм х 160 мм, 11 мм х 160 мм, 12 мм х 160 мм, 13 мм х 160 мм, 14 мм х 160 мм, 16 мм х 160 мм, 18 мм х 160 мм – от 1 до 2 шт. (при необходимости);
- Ножка изогнутая бесцементной фиксации XB(F)Q VII GB(JB) T, размер: 10 мм х 80 мм, 11 мм х 80 мм, 12 мм х 80 мм, 13 мм х 80 мм, 14 мм х 80 мм, 16 мм х 80 мм, 18 мм х 80 мм, 10 мм х 120 мм, 11 мм х 120 мм, 12 мм х 120 мм, 13 мм х 120 мм, 14 мм х 120 мм, 16 мм х 120 мм, 18 мм х 120 мм, 10 мм х 160 мм, 11 мм х 160 мм, 12 мм х 160 мм, 13 мм х 160 мм, 14 мм х 160 мм, 16 мм х 160 мм, 18 мм х 160 мм – от 1 до 2 шт. (при необходимости);
- Аугмент большеберцовый XB(F)Q V JC(L) T SML левый, толщина: 5 мм, 10 мм, 15 мм – 1 шт. (при необходимости);
- Аугмент большеберцовый XB(F)Q V JC(R) T SML правый, толщина: 5 мм, 10 мм, 15 мм – 1 шт. (при необходимости);
- Конус большеберцовый XB(F)Q VII JC T размер: #1, #2, #3, #4, толщина: 20 мм – 1 шт. (при необходимости);

- Аугмент бедренный дистальный XB(F)Q I GC(R) T SML правый, толщина: 5 мм, 10 мм, 15 мм – 1 шт. (при необходимости);
- Аугмент бедренный дистальный XB(F)Q II GC(R) T SML правый, толщина: 5 мм, 10 мм, 15 мм – 1 шт. (при необходимости);
- Аугмент бедренный задний универсальный XB(F)Q III GC T SML толщина: 5 мм, 10 мм – от 1 до 2 шт. (при необходимости);
- Надколенник XFQ I BIS PE, размер: 28 мм х 8 мм, 30 мм х 9 мм, 34 мм х 9 мм – 1 шт. (при необходимости);
- Инструкция по применению – 1 шт.;
2091. Набор эндопротеза коленного сустава тотального RSK модель 579, в составе:
- Компонент бедренный XFQ IV GK(L) C левый, размер #7– 1 шт.;
- Вкладыш большеберцовый XFQ IV PD PE, размер #6, толщина: 12 мм – 1 шт.;
- Компонент большеберцовый XB(F)Q IV JP C, размер #7 – 1 шт.;
- Ножка прямая бесцементной фиксации XB(F)Q III GB(JB) T, размер: 10 мм х 40 мм, 11 мм х 40 мм, 12 мм х 40 мм, 13 мм х 40 мм, 14 мм х 40 мм, 16 мм х 40 мм, 18 мм х 40 мм, 10 мм х 80 мм, 11 мм х 80 мм, 12 мм х 80 мм, 13 мм х 80 мм, 14 мм х 80 мм, 16 мм х 80 мм, 18 мм х 80 мм, 10 мм х 120 мм, 11 мм х 120 мм, 12 мм х 120 мм, 13 мм х 120 мм, 14 мм х 120 мм, 16 мм х 120 мм, 18 мм х 120 мм – от 1 до 2 шт. (при необходимости);
- Ножка изогнутая бесцементной фиксации XB(F)Q VI GB(JB) T, размер: 10 мм х 80 мм, 11 мм х 80 мм, 12 мм х 80 мм, 13 мм х 80 мм, 14 мм х 80 мм, 16 мм х 80 мм, 18 мм х 80 мм, 10 мм х 120 мм, 11 мм х 120 мм, 12 мм х 120 мм, 13 мм х 120 мм, 14 мм х 120 мм, 16 мм х 120 мм, 18 мм х 120 мм, 10 мм х 160 мм, 11 мм х 160 мм, 12 мм х 160 мм, 13 мм х 160 мм, 14 мм х 160 мм, 16 мм х 160 мм, 18 мм х 160 мм – от 1 до 2 шт. (при необходимости);
- Ножка изогнутая бесцементной фиксации XB(F)Q VII GB(JB) T, размер: 10 мм х 80 мм, 11 мм х 80 мм, 12 мм х 80 мм, 13 мм х 80 мм, 14 мм х 80 мм, 16 мм х 80 мм, 18 мм х 80 мм, 10 мм х 120 мм, 11 мм х 120 мм, 12 мм х 120 мм, 13 мм х 120 мм, 14 мм х 120 мм, 16 мм х 120 мм, 18 мм х 120 мм, 10 мм х 160 мм, 11 мм х 160 мм, 12 мм х 160 мм, 13 мм х 160 мм, 14 мм х 160 мм, 16 мм х 160 мм, 18 мм х 160 мм – от 1 до 2 шт. (при необходимости);
- Аугмент большеберцовый XB(F)Q V JC(L) T SML левый, толщина: 5 мм, 10 мм, 15 мм – 1 шт. (при необходимости);
- Аугмент большеберцовый XB(F)Q V JC(R) T SML правый, толщина: 5 мм, 10 мм, 15 мм – 1 шт. (при необходимости);
- Конус большеберцовый XB(F)Q VII JC T размер: #1, #2, #3, #4, толщина: 20 мм – 1 шт. (при необходимости);
- Аугмент бедренный дистальный XB(F)Q I GC(L) T SML левый, толщина: 5 мм, 10 мм, 15 мм – 1 шт. (при необходимости);
- Аугмент бедренный дистальный XB(F)Q II GC(L) T SML левый, толщина: 5 мм, 10 мм, 15 мм – 1 шт. (при необходимости);
- Аугмент бедренный задний универсальный XB(F)Q III GC T SML толщина: 5 мм, 10 мм – от 1 до 2 шт. (при необходимости);
- Надколенник XFQ I BIS PE, размер: 28 мм х 8 мм, 30 мм х 9 мм, 34 мм х 9 мм – 1 шт. (при необходимости);
- Инструкция по применению – 1 шт.;
2092. Набор эндопротеза коленного сустава тотального RSK модель 580, в составе:
- Компонент бедренный XFQ IV GK(R) C правый, размер #7– 1 шт.;
- Вкладыш большеберцовый XFQ IV PD PE, размер #6, толщина: 12 мм – 1 шт.;
- Компонент большеберцовый XB(F)Q IV JP C, размер #7 – 1 шт.;
- Ножка прямая бесцементной фиксации XB(F)Q III GB(JB) T, размер: 10 мм х 40 мм, 11 мм х 40 мм, 12 мм х 40 мм, 13 мм х 40 мм, 14 мм х 40 мм, 16 мм х 40 мм, 18 мм х 40 мм, 10 мм х 80 мм, 11 мм х 80 мм, 12 мм х 80 мм, 13 мм х 80 мм, 14 мм х 80 мм, 16 мм х 80 мм, 18 мм х 80 мм, 10 мм х 120 мм, 11 мм х 120 мм, 12 мм х 120 мм, 13 мм х 120 мм, 14 мм х 120 мм, 16 мм х 120 мм, 18 мм х 120 мм – от 1 до 2 шт. (при необходимости);
- Ножка изогнутая бесцементной фиксации XB(F)Q VI GB(JB) T, размер: 10 мм х 80 мм, 11 мм х 80 мм, 12 мм х 80 мм, 13 мм х 80 мм, 14 мм х 80 мм, 16 мм х 80 мм, 18 мм х 80 мм, 10 мм х 120 мм, 11 мм х 120 мм, 12 мм х 120 мм, 13 мм х 120 мм, 14 мм х 120 мм, 16 мм х 120 мм, 18 мм х 120 мм, 10 мм х 160 мм, 11 мм х 160 мм, 12 мм х 160 мм, 13 мм х 160 мм, 14 мм х 160 мм, 16 мм х 160 мм, 18 мм х 160 мм – от 1 до 2 шт. (при необходимости);
- Ножка изогнутая бесцементной фиксации XB(F)Q VII GB(JB) T, размер: 10 мм х 80 мм, 11 мм х 80 мм, 12 мм х 80 мм, 13 мм х 80 мм, 14 мм х 80 мм, 16 мм х 80 мм, 18 мм х 80 мм, 10 мм х 120 мм, 11 мм х 120 мм, 12 мм х 120 мм, 13 мм х 120 мм, 14 мм х 120 мм, 16 мм х 120 мм, 18 мм х 120 мм, 10 мм х 160 мм, 11 мм х 160 мм, 12 мм х 160 мм, 13 мм х 160 мм, 14 мм х 160 мм, 16 мм х 160 мм, 18 мм х 160 мм – от 1 до 2 шт. (при необходимости);

- Аугмент большеберцовый XB(F)Q V JC(L) T SML левый, толщина: 5 мм, 10 мм, 15 мм – 1 шт. (при необходимости);
- Аугмент большеберцовый XB(F)Q V JC(R) T SML правый, толщина: 5 мм, 10 мм, 15 мм – 1 шт. (при необходимости);
- Конус большеберцовый XB(F)Q VII JC T размер: #1, #2, #3, #4, толщина: 20 мм – 1 шт. (при необходимости);
- Аугмент бедренный дистальный XB(F)Q I GC(R) T SML правый, толщина: 5 мм, 10 мм, 15 мм – 1 шт. (при необходимости);
- Аугмент бедренный дистальный XB(F)Q II GC(R) T SML правый, толщина: 5 мм, 10 мм, 15 мм – 1 шт. (при необходимости);
- Аугмент бедренный задний универсальный XB(F)Q III GC T SML толщина: 5 мм, 10 мм – от 1 до 2 шт. (при необходимости);
- Надколенник XFQ I BIS PE, размер: 28 мм х 8 мм, 30 мм х 9 мм, 34 мм х 9 мм – 1 шт. (при необходимости);
- Инструкция по применению – 1 шт.;
2093. Набор эндопротеза коленного сустава тотального RSK модель 581, в составе:
- Компонент бедренный XFQ IV GK(L) C левый, размер #7– 1 шт.;
- Вкладыш большеберцовый XFQ IV PD PE, размер #6, толщина: 14 мм – 1 шт.;
- Компонент большеберцовый XB(F)Q IV JP C, размер #7 – 1 шт.;
- Ножка прямая бесцементной фиксации XB(F)Q III GB(JB) T, размер: 10 мм х 40 мм, 11 мм х 40 мм, 12 мм х 40 мм, 13 мм х 40 мм, 14 мм х 40 мм, 16 мм х 40 мм, 18 мм х 40 мм, 10 мм х 80 мм, 11 мм х 80 мм, 12 мм х 80 мм, 13 мм х 80 мм, 14 мм х 80 мм, 16 мм х 80 мм, 18 мм х 80 мм, 10 мм х 120 мм, 11 мм х 120 мм, 12 мм х 120 мм, 13 мм х 120 мм, 14 мм х 120 мм, 16 мм х 120 мм, 18 мм х 120 мм – от 1 до 2 шт. (при необходимости);
- Ножка изогнутая бесцементной фиксации XB(F)Q VI GB(JB) T, размер: 10 мм х 80 мм, 11 мм х 80 мм, 12 мм х 80 мм, 13 мм х 80 мм, 14 мм х 80 мм, 16 мм х 80 мм, 18 мм х 80 мм, 10 мм х 120 мм, 11 мм х 120 мм, 12 мм х 120 мм, 13 мм х 120 мм, 14 мм х 120 мм, 16 мм х 120 мм, 18 мм х 120 мм, 10 мм х 160 мм, 11 мм х 160 мм, 12 мм х 160 мм, 13 мм х 160 мм, 14 мм х 160 мм, 16 мм х 160 мм, 18 мм х 160 мм – от 1 до 2 шт. (при необходимости);
- Ножка изогнутая бесцементной фиксации XB(F)Q VII GB(JB) T, размер: 10 мм х 80 мм, 11 мм х 80 мм, 12 мм х 80 мм, 13 мм х 80 мм, 14 мм х 80 мм, 16 мм х 80 мм, 18 мм х 80 мм, 10 мм х 120 мм, 11 мм х 120 мм, 12 мм х 120 мм, 13 мм х 120 мм, 14 мм х 120 мм, 16 мм х 120 мм, 18 мм х 120 мм, 10 мм х 160 мм, 11 мм х 160 мм, 12 мм х 160 мм, 13 мм х 160 мм, 14 мм х 160 мм, 16 мм х 160 мм, 18 мм х 160 мм – от 1 до 2 шт. (при необходимости);
- Аугмент большеберцовый XB(F)Q V JC(L) T SML левый, толщина: 5 мм, 10 мм, 15 мм – 1 шт. (при необходимости);
- Аугмент большеберцовый XB(F)Q V JC(R) T SML правый, толщина: 5 мм, 10 мм, 15 мм – 1 шт. (при необходимости);
- Конус большеберцовый XB(F)Q VII JC T размер: #1, #2, #3, #4, толщина: 20 мм – 1 шт. (при необходимости);
- Аугмент бедренный дистальный XB(F)Q I GC(L) T SML левый, толщина: 5 мм, 10 мм, 15 мм – 1 шт. (при необходимости);
- Аугмент бедренный дистальный XB(F)Q II GC(L) T SML левый, толщина: 5 мм, 10 мм, 15 мм – 1 шт. (при необходимости);
- Аугмент бедренный задний универсальный XB(F)Q III GC T SML толщина: 5 мм, 10 мм – от 1 до 2 шт. (при необходимости);
- Надколенник XFQ I BIS PE, размер: 28 мм х 8 мм, 30 мм х 9 мм, 34 мм х 9 мм – 1 шт. (при необходимости);
- Инструкция по применению – 1 шт.;
2094. Набор эндопротеза коленного сустава тотального RSK модель 582, в составе:
- Компонент бедренный XFQ IV GK(R) C правый, размер #7– 1 шт.;
- Вкладыш большеберцовый XFQ IV PD PE, размер #6, толщина: 14 мм – 1 шт.;
- Компонент большеберцовый XB(F)Q IV JP C, размер #7 – 1 шт.;
- Ножка прямая бесцементной фиксации XB(F)Q III GB(JB) T, размер: 10 мм х 40 мм, 11 мм х 40 мм, 12 мм х 40 мм, 13 мм х 40 мм, 14 мм х 40 мм, 16 мм х 40 мм, 18 мм х 40 мм, 10 мм х 80 мм, 11 мм х 80 мм, 12 мм х 80 мм, 13 мм х 80 мм, 14 мм х 80 мм, 16 мм х 80 мм, 18 мм х 80 мм, 10 мм х 120 мм, 11 мм х 120 мм, 12 мм х 120 мм, 13 мм х 120 мм, 14 мм х 120 мм, 16 мм х 120 мм, 18 мм х 120 мм – от 1 до 2 шт. (при необходимости);
- Ножка изогнутая бесцементной фиксации XB(F)Q VI GB(JB) T, размер: 10 мм х 80 мм, 11 мм х 80 мм, 12 мм х 80 мм, 13 мм х 80 мм, 14 мм х 80 мм, 16 мм х 80 мм, 18 мм х 80 мм, 10 мм х 120 мм, 11 мм х 120 мм, 12 мм х 120

мм, 13 мм х 120 мм, 14 мм х 120 мм, 16 мм х 120 мм, 18 мм х 120 мм, 10 мм х 160 мм, 11 мм х 160 мм, 12 мм х 160 мм, 13 мм х 160 мм, 14 мм х 160 мм, 16 мм х 160 мм, 18 мм х 160 мм – от 1 до 2 шт. (при необходимости);
- Ножка изогнутая бесцементной фиксации XB(F)Q VII GB(JB) T, размер: 10 мм х 80 мм, 11 мм х 80 мм, 12 мм х 80 мм, 13 мм х 80 мм, 14 мм х 80 мм, 16 мм х 80 мм, 18 мм х 80 мм, 10 мм х 120 мм, 11 мм х 120 мм, 12 мм х 120 мм, 13 мм х 120 мм, 14 мм х 120 мм, 16 мм х 120 мм, 18 мм х 120 мм, 10 мм х 160 мм, 11 мм х 160 мм, 12 мм х 160 мм, 13 мм х 160 мм, 14 мм х 160 мм, 16 мм х 160 мм, 18 мм х 160 мм – от 1 до 2 шт. (при необходимости);
- Аугмент большеберцовый XB(F)Q V JC(L) T SML левый, толщина: 5 мм, 10 мм, 15 мм – 1 шт. (при необходимости);
- Аугмент большеберцовый XB(F)Q V JC(R) T SML правый, толщина: 5 мм, 10 мм, 15 мм – 1 шт. (при необходимости);
- Конус большеберцовый XB(F)Q VII JC T размер: #1, #2, #3, #4, толщина: 20 мм – 1 шт. (при необходимости);
- Аугмент бедренный дистальный XB(F)Q I GC(R) T SML правый, толщина: 5 мм, 10 мм, 15 мм – 1 шт. (при необходимости);
- Аугмент бедренный дистальный XB(F)Q II GC(R) T SML правый, толщина: 5 мм, 10 мм, 15 мм – 1 шт. (при необходимости);
- Аугмент бедренный задний универсальный XB(F)Q III GC T SML толщина: 5 мм, 10 мм – от 1 до 2 шт. (при необходимости);
- Надколенник XFQ I BIS PE, размер: 28 мм х 8 мм, 30 мм х 9 мм, 34 мм х 9 мм – 1 шт. (при необходимости);
- Инструкция по применению – 1 шт.;
2095. Набор эндопротеза коленного сустава тотального RSK модель 583, в составе:
- Компонент бедренный XFQ IV GK(L) C левый, размер #7– 1 шт.;
- Вкладыш большеберцовый XFQ IV PD PE, размер #6, толщина: 16 мм – 1 шт.;
- Компонент большеберцовый XB(F)Q IV JP C, размер #7 – 1 шт.;
- Ножка прямая бесцементной фиксации XB(F)Q III GB(JB) T, размер: 10 мм х 40 мм, 11 мм х 40 мм, 12 мм х 40 мм, 13 мм х 40 мм, 14 мм х 40 мм, 16 мм х 40 мм, 18 мм х 40 мм, 10 мм х 80 мм, 11 мм х 80 мм, 12 мм х 80 мм, 13 мм х 80 мм, 14 мм х 80 мм, 16 мм х 80 мм, 18 мм х 80 мм, 10 мм х 120 мм, 11 мм х 120 мм, 12 мм х 120 мм, 13 мм х 120 мм, 14 мм х 120 мм, 16 мм х 120 мм, 18 мм х 120 мм – от 1 до 2 шт. (при необходимости);
- Ножка изогнутая бесцементной фиксации XB(F)Q VI GB(JB) T, размер: 10 мм х 80 мм, 11 мм х 80 мм, 12 мм х 80 мм, 13 мм х 80 мм, 14 мм х 80 мм, 16 мм х 80 мм, 18 мм х 80 мм, 10 мм х 120 мм, 11 мм х 120 мм, 12 мм х 120 мм, 13 мм х 120 мм, 14 мм х 120 мм, 16 мм х 120 мм, 18 мм х 120 мм, 10 мм х 160 мм, 11 мм х 160 мм, 12 мм х 160 мм, 13 мм х 160 мм, 14 мм х 160 мм, 16 мм х 160 мм, 18 мм х 160 мм – от 1 до 2 шт. (при необходимости);
- Ножка изогнутая бесцементной фиксации XB(F)Q VII GB(JB) T, размер: 10 мм х 80 мм, 11 мм х 80 мм, 12 мм х 80 мм, 13 мм х 80 мм, 14 мм х 80 мм, 16 мм х 80 мм, 18 мм х 80 мм, 10 мм х 120 мм, 11 мм х 120 мм, 12 мм х 120 мм, 13 мм х 120 мм, 14 мм х 120 мм, 16 мм х 120 мм, 18 мм х 120 мм, 10 мм х 160 мм, 11 мм х 160 мм, 12 мм х 160 мм, 13 мм х 160 мм, 14 мм х 160 мм, 16 мм х 160 мм, 18 мм х 160 мм – от 1 до 2 шт. (при необходимости);
- Аугмент большеберцовый XB(F)Q V JC(L) T SML левый, толщина: 5 мм, 10 мм, 15 мм – 1 шт. (при необходимости);
- Аугмент большеберцовый XB(F)Q V JC(R) T SML правый, толщина: 5 мм, 10 мм, 15 мм – 1 шт. (при необходимости);
- Конус большеберцовый XB(F)Q VII JC T размер: #1, #2, #3, #4, толщина: 20 мм – 1 шт. (при необходимости);
- Аугмент бедренный дистальный XB(F)Q I GC(L) T SML левый, толщина: 5 мм, 10 мм, 15 мм – 1 шт. (при необходимости);
- Аугмент бедренный дистальный XB(F)Q II GC(L) T SML левый, толщина: 5 мм, 10 мм, 15 мм – 1 шт. (при необходимости);
- Аугмент бедренный задний универсальный XB(F)Q III GC T SML толщина: 5 мм, 10 мм – от 1 до 2 шт. (при необходимости);
- Надколенник XFQ I BIS PE, размер: 28 мм х 8 мм, 30 мм х 9 мм, 34 мм х 9 мм – 1 шт. (при необходимости);
- Инструкция по применению – 1 шт.;
2096. Набор эндопротеза коленного сустава тотального RSK модель 584, в составе:
- Компонент бедренный XFQ IV GK(R) C правый, размер #7– 1 шт.;
- Вкладыш большеберцовый XFQ IV PD PE, размер #6, толщина: 16 мм – 1 шт.;
- Компонент большеберцовый XB(F)Q IV JP C, размер #7 – 1 шт.;

- Ножка прямая бесцементной фиксации XB(F)Q III GB(JB) T, размер: 10 мм х 40 мм, 11 мм х 40 мм, 12 мм х 40 мм, 13 мм х 40 мм, 14 мм х 40 мм, 16 мм х 40 мм, 18 мм х 40 мм, 10 мм х 80 мм, 11 мм х 80 мм, 12 мм х 80 мм, 13 мм х 80 мм, 14 мм х 80 мм, 16 мм х 80 мм, 18 мм х 80 мм, 10 мм х 120 мм, 11 мм х 120 мм, 12 мм х 120 мм, 13 мм х 120 мм, 14 мм х 120 мм, 16 мм х 120 мм, 18 мм х 120 мм – от 1 до 2 шт. (при необходимости);
- Ножка изогнутая бесцементной фиксации XB(F)Q VI GB(JB) T, размер: 10 мм х 80 мм, 11 мм х 80 мм, 12 мм х 80 мм, 13 мм х 80 мм, 14 мм х 80 мм, 16 мм х 80 мм, 18 мм х 80 мм, 10 мм х 120 мм, 11 мм х 120 мм, 12 мм х 120 мм, 13 мм х 120 мм, 14 мм х 120 мм, 16 мм х 120 мм, 18 мм х 120 мм, 10 мм х 160 мм, 11 мм х 160 мм, 12 мм х 160 мм, 13 мм х 160 мм, 14 мм х 160 мм, 16 мм х 160 мм, 18 мм х 160 мм – от 1 до 2 шт. (при необходимости);
- Ножка изогнутая бесцементной фиксации XB(F)Q VII GB(JB) T, размер: 10 мм х 80 мм, 11 мм х 80 мм, 12 мм х 80 мм, 13 мм х 80 мм, 14 мм х 80 мм, 16 мм х 80 мм, 18 мм х 80 мм, 10 мм х 120 мм, 11 мм х 120 мм, 12 мм х 120 мм, 13 мм х 120 мм, 14 мм х 120 мм, 16 мм х 120 мм, 18 мм х 120 мм, 10 мм х 160 мм, 11 мм х 160 мм, 12 мм х 160 мм, 13 мм х 160 мм, 14 мм х 160 мм, 16 мм х 160 мм, 18 мм х 160 мм – от 1 до 2 шт. (при необходимости);
- Аугмент большеберцовый XB(F)Q V JC(L) T SML левый, толщина: 5 мм, 10 мм, 15 мм – 1 шт. (при необходимости);
- Аугмент большеберцовый XB(F)Q V JC(R) T SML правый, толщина: 5 мм, 10 мм, 15 мм – 1 шт. (при необходимости);
- Конус большеберцовый XB(F)Q VII JC T размер: #1, #2, #3, #4, толщина: 20 мм – 1 шт. (при необходимости);
- Аугмент бедренный дистальный XB(F)Q I GC(R) T SML правый, толщина: 5 мм, 10 мм, 15 мм – 1 шт. (при необходимости);
- Аугмент бедренный дистальный XB(F)Q II GC(R) T SML правый, толщина: 5 мм, 10 мм, 15 мм – 1 шт. (при необходимости);
- Аугмент бедренный задний универсальный XB(F)Q III GC T SML толщина: 5 мм, 10 мм – от 1 до 2 шт. (при необходимости);
- Надколенник XFQ I BIS PE, размер: 28 мм х 8 мм, 30 мм х 9 мм, 34 мм х 9 мм – 1 шт. (при необходимости);
- Инструкция по применению – 1 шт.;

2097. Набор эндопротеза коленного сустава тотального RSK модель 585, в составе:
- Компонент бедренный XFQ IV GK(L) C левый, размер #7– 1 шт.;
- Вкладыш большеберцовый XFQ IV PD PE, размер #6, толщина: 18 мм – 1 шт.;
- Компонент большеберцовый XB(F)Q IV JP C, размер #7 – 1 шт.;
- Ножка прямая бесцементной фиксации XB(F)Q III GB(JB) T, размер: 10 мм х 40 мм, 11 мм х 40 мм, 12 мм х 40 мм, 13 мм х 40 мм, 14 мм х 40 мм, 16 мм х 40 мм, 18 мм х 40 мм, 10 мм х 80 мм, 11 мм х 80 мм, 12 мм х 80 мм, 13 мм х 80 мм, 14 мм х 80 мм, 16 мм х 80 мм, 18 мм х 80 мм, 10 мм х 120 мм, 11 мм х 120 мм, 12 мм х 120 мм, 13 мм х 120 мм, 14 мм х 120 мм, 16 мм х 120 мм, 18 мм х 120 мм – от 1 до 2 шт. (при необходимости);
- Ножка изогнутая бесцементной фиксации XB(F)Q VI GB(JB) T, размер: 10 мм х 80 мм, 11 мм х 80 мм, 12 мм х 80 мм, 13 мм х 80 мм, 14 мм х 80 мм, 16 мм х 80 мм, 18 мм х 80 мм, 10 мм х 120 мм, 11 мм х 120 мм, 12 мм х 120 мм, 13 мм х 120 мм, 14 мм х 120 мм, 16 мм х 120 мм, 18 мм х 120 мм, 10 мм х 160 мм, 11 мм х 160 мм, 12 мм х 160 мм, 13 мм х 160 мм, 14 мм х 160 мм, 16 мм х 160 мм, 18 мм х 160 мм – от 1 до 2 шт. (при необходимости);
- Ножка изогнутая бесцементной фиксации XB(F)Q VII GB(JB) T, размер: 10 мм х 80 мм, 11 мм х 80 мм, 12 мм х 80 мм, 13 мм х 80 мм, 14 мм х 80 мм, 16 мм х 80 мм, 18 мм х 80 мм, 10 мм х 120 мм, 11 мм х 120 мм, 12 мм х 120 мм, 13 мм х 120 мм, 14 мм х 120 мм, 16 мм х 120 мм, 18 мм х 120 мм, 10 мм х 160 мм, 11 мм х 160 мм, 12 мм х 160 мм, 13 мм х 160 мм, 14 мм х 160 мм, 16 мм х 160 мм, 18 мм х 160 мм – от 1 до 2 шт. (при необходимости);
- Аугмент большеберцовый XB(F)Q V JC(L) T SML левый, толщина: 5 мм, 10 мм, 15 мм – 1 шт. (при необходимости);
- Аугмент большеберцовый XB(F)Q V JC(R) T SML правый, толщина: 5 мм, 10 мм, 15 мм – 1 шт. (при необходимости);
- Конус большеберцовый XB(F)Q VII JC T размер: #1, #2, #3, #4, толщина: 20 мм – 1 шт. (при необходимости);
- Аугмент бедренный дистальный XB(F)Q I GC(L) T SML левый, толщина: 5 мм, 10 мм, 15 мм – 1 шт. (при необходимости);
- Аугмент бедренный дистальный XB(F)Q II GC(L) T SML левый, толщина: 5 мм, 10 мм, 15 мм – 1 шт. (при необходимости);
- Аугмент бедренный задний универсальный XB(F)Q III GC T SML толщина: 5 мм, 10 мм – от 1 до 2 шт. (при необходимости);
- Надколенник XFQ I BIS PE, размер: 28 мм х 8 мм, 30 мм х 9 мм, 34 мм х 9 мм – 1 шт. (при необходимости);

- Инструкция по применению – 1 шт.;
2098. Набор эндопротеза коленного сустава тотального RSK модель 586, в составе:
- Компонент бедренный XFQ IV GK(R) C правый, размер #7– 1 шт.;
- Вкладыш большеберцовый XFQ IV PD PE, размер #6, толщина: 18 мм – 1 шт.;
- Компонент большеберцовый XB(F)Q IV JP C, размер #7 – 1 шт.;
- Ножка прямая бесцементной фиксации XB(F)Q III GB(JB) T, размер: 10 мм х 40 мм, 11 мм х 40 мм, 12 мм х 40 мм, 13 мм х 40 мм, 14 мм х 40 мм, 16 мм х 40 мм, 18 мм х 40 мм, 10 мм х 80 мм, 11 мм х 80 мм, 12 мм х 80 мм, 13 мм х 80 мм, 14 мм х 80 мм, 16 мм х 80 мм, 18 мм х 80 мм, 10 мм х 120 мм, 11 мм х 120 мм, 12 мм х 120 мм, 13 мм х 120 мм, 14 мм х 120 мм, 16 мм х 120 мм, 18 мм х 120 мм – от 1 до 2 шт. (при необходимости);
- Ножка изогнутая бесцементной фиксации XB(F)Q VI GB(JB) T, размер: 10 мм х 80 мм, 11 мм х 80 мм, 12 мм х 80 мм, 13 мм х 80 мм, 14 мм х 80 мм, 16 мм х 80 мм, 18 мм х 80 мм, 10 мм х 120 мм, 11 мм х 120 мм, 12 мм х 120 мм, 13 мм х 120 мм, 14 мм х 120 мм, 16 мм х 120 мм, 18 мм х 120 мм, 10 мм х 160 мм, 11 мм х 160 мм, 12 мм х 160 мм, 13 мм х 160 мм, 14 мм х 160 мм, 16 мм х 160 мм, 18 мм х 160 мм – от 1 до 2 шт. (при необходимости);
- Ножка изогнутая бесцементной фиксации XB(F)Q VII GB(JB) T, размер: 10 мм х 80 мм, 11 мм х 80 мм, 12 мм х 80 мм, 13 мм х 80 мм, 14 мм х 80 мм, 16 мм х 80 мм, 18 мм х 80 мм, 10 мм х 120 мм, 11 мм х 120 мм, 12 мм х 120 мм, 13 мм х 120 мм, 14 мм х 120 мм, 16 мм х 120 мм, 18 мм х 120 мм, 10 мм х 160 мм, 11 мм х 160 мм, 12 мм х 160 мм, 13 мм х 160 мм, 14 мм х 160 мм, 16 мм х 160 мм, 18 мм х 160 мм – от 1 до 2 шт. (при необходимости);
- Аугмент большеберцовый XB(F)Q V JC(L) T SML левый, толщина: 5 мм, 10 мм, 15 мм – 1 шт. (при необходимости);
- Аугмент большеберцовый XB(F)Q V JC(R) T SML правый, толщина: 5 мм, 10 мм, 15 мм – 1 шт. (при необходимости);
- Конус большеберцовый XB(F)Q VII JC T размер: #1, #2, #3, #4, толщина: 20 мм – 1 шт. (при необходимости);
- Аугмент бедренный дистальный XB(F)Q I GC(R) T SML правый, толщина: 5 мм, 10 мм, 15 мм – 1 шт. (при необходимости);
- Аугмент бедренный дистальный XB(F)Q II GC(R) T SML правый, толщина: 5 мм, 10 мм, 15 мм – 1 шт. (при необходимости);
- Аугмент бедренный задний универсальный XB(F)Q III GC T SML толщина: 5 мм, 10 мм – от 1 до 2 шт. (при необходимости);
- Надколенник XFQ I BIS PE, размер: 28 мм х 8 мм, 30 мм х 9 мм, 34 мм х 9 мм – 1 шт. (при необходимости);
- Инструкция по применению – 1 шт.;
2099. Набор эндопротеза коленного сустава тотального RSK модель 587, в составе:
- Компонент бедренный XFQ IV GK(L) C левый, размер #7– 1 шт.;
- Вкладыш большеберцовый XFQ IV PD PE, размер #6, толщина: 20 мм – 1 шт.;
- Компонент большеберцовый XB(F)Q IV JP C, размер #7 – 1 шт.;
- Ножка прямая бесцементной фиксации XB(F)Q III GB(JB) T, размер: 10 мм х 40 мм, 11 мм х 40 мм, 12 мм х 40 мм, 13 мм х 40 мм, 14 мм х 40 мм, 16 мм х 40 мм, 18 мм х 40 мм, 10 мм х 80 мм, 11 мм х 80 мм, 12 мм х 80 мм, 13 мм х 80 мм, 14 мм х 80 мм, 16 мм х 80 мм, 18 мм х 80 мм, 10 мм х 120 мм, 11 мм х 120 мм, 12 мм х 120 мм, 13 мм х 120 мм, 14 мм х 120 мм, 16 мм х 120 мм, 18 мм х 120 мм – от 1 до 2 шт. (при необходимости);
- Ножка изогнутая бесцементной фиксации XB(F)Q VI GB(JB) T, размер: 10 мм х 80 мм, 11 мм х 80 мм, 12 мм х 80 мм, 13 мм х 80 мм, 14 мм х 80 мм, 16 мм х 80 мм, 18 мм х 80 мм, 10 мм х 120 мм, 11 мм х 120 мм, 12 мм х 120 мм, 13 мм х 120 мм, 14 мм х 120 мм, 16 мм х 120 мм, 18 мм х 120 мм, 10 мм х 160 мм, 11 мм х 160 мм, 12 мм х 160 мм, 13 мм х 160 мм, 14 мм х 160 мм, 16 мм х 160 мм, 18 мм х 160 мм – от 1 до 2 шт. (при необходимости);
- Ножка изогнутая бесцементной фиксации XB(F)Q VII GB(JB) T, размер: 10 мм х 80 мм, 11 мм х 80 мм, 12 мм х 80 мм, 13 мм х 80 мм, 14 мм х 80 мм, 16 мм х 80 мм, 18 мм х 80 мм, 10 мм х 120 мм, 11 мм х 120 мм, 12 мм х 120 мм, 13 мм х 120 мм, 14 мм х 120 мм, 16 мм х 120 мм, 18 мм х 120 мм, 10 мм х 160 мм, 11 мм х 160 мм, 12 мм х 160 мм, 13 мм х 160 мм, 14 мм х 160 мм, 16 мм х 160 мм, 18 мм х 160 мм – от 1 до 2 шт. (при необходимости);
- Аугмент большеберцовый XB(F)Q V JC(L) T SML левый, толщина: 5 мм, 10 мм, 15 мм – 1 шт. (при необходимости);
- Аугмент большеберцовый XB(F)Q V JC(R) T SML правый, толщина: 5 мм, 10 мм, 15 мм – 1 шт. (при необходимости);
- Конус большеберцовый XB(F)Q VII JC T размер: #1, #2, #3, #4, толщина: 20 мм – 1 шт. (при необходимости);
- Аугмент бедренный дистальный XB(F)Q I GC(L) T SML левый, толщина: 5 мм, 10 мм, 15 мм – 1 шт. (при необходимости);

- Аугмент бедренный дистальный XB(F)Q II GC(L) T SML левый, толщина: 5 мм, 10 мм, 15 мм – 1 шт. (при необходимости);
- Аугмент бедренный задний универсальный XB(F)Q III GC T SML толщина: 5 мм, 10 мм – от 1 до 2 шт. (при необходимости);
- Надколенник XFQ I BIS PE, размер: 28 мм х 8 мм, 30 мм х 9 мм, 34 мм х 9 мм – 1 шт. (при необходимости);
- Инструкция по применению – 1 шт.;
2100. Набор эндопротеза коленного сустава тотального RSK модель 588, в составе:
- Компонент бедренный XFQ IV GK(R) C правый, размер #7– 1 шт.;
- Вкладыш большеберцовый XFQ IV PD PE, размер #6, толщина: 20 мм – 1 шт.;
- Компонент большеберцовый XB(F)Q IV JP C, размер #7 – 1 шт.;
- Ножка прямая бесцементной фиксации XB(F)Q III GB(JB) T, размер: 10 мм х 40 мм, 11 мм х 40 мм, 12 мм х 40 мм, 13 мм х 40 мм, 14 мм х 40 мм, 16 мм х 40 мм, 18 мм х 40 мм, 10 мм х 80 мм, 11 мм х 80 мм, 12 мм х 80 мм, 13 мм х 80 мм, 14 мм х 80 мм, 16 мм х 80 мм, 18 мм х 80 мм, 10 мм х 120 мм, 11 мм х 120 мм, 12 мм х 120 мм, 13 мм х 120 мм, 14 мм х 120 мм, 16 мм х 120 мм, 18 мм х 120 мм – от 1 до 2 шт. (при необходимости);
- Ножка изогнутая бесцементной фиксации XB(F)Q VI GB(JB) T, размер: 10 мм х 80 мм, 11 мм х 80 мм, 12 мм х 80 мм, 13 мм х 80 мм, 14 мм х 80 мм, 16 мм х 80 мм, 18 мм х 80 мм, 10 мм х 120 мм, 11 мм х 120 мм, 12 мм х 120 мм, 13 мм х 120 мм, 14 мм х 120 мм, 16 мм х 120 мм, 18 мм х 120 мм, 10 мм х 160 мм, 11 мм х 160 мм, 12 мм х 160 мм, 13 мм х 160 мм, 14 мм х 160 мм, 16 мм х 160 мм, 18 мм х 160 мм – от 1 до 2 шт. (при необходимости);
- Ножка изогнутая бесцементной фиксации XB(F)Q VII GB(JB) T, размер: 10 мм х 80 мм, 11 мм х 80 мм, 12 мм х 80 мм, 13 мм х 80 мм, 14 мм х 80 мм, 16 мм х 80 мм, 18 мм х 80 мм, 10 мм х 120 мм, 11 мм х 120 мм, 12 мм х 120 мм, 13 мм х 120 мм, 14 мм х 120 мм, 16 мм х 120 мм, 18 мм х 120 мм, 10 мм х 160 мм, 11 мм х 160 мм, 12 мм х 160 мм, 13 мм х 160 мм, 14 мм х 160 мм, 16 мм х 160 мм, 18 мм х 160 мм – от 1 до 2 шт. (при необходимости);
- Аугмент большеберцовый XB(F)Q V JC(L) T SML левый, толщина: 5 мм, 10 мм, 15 мм – 1 шт. (при необходимости);
- Аугмент большеберцовый XB(F)Q V JC(R) T SML правый, толщина: 5 мм, 10 мм, 15 мм – 1 шт. (при необходимости);
- Конус большеберцовый XB(F)Q VII JC T размер: #1, #2, #3, #4, толщина: 20 мм – 1 шт. (при необходимости);
- Аугмент бедренный дистальный XB(F)Q I GC(R) T SML правый, толщина: 5 мм, 10 мм, 15 мм – 1 шт. (при необходимости);
- Аугмент бедренный дистальный XB(F)Q II GC(R) T SML правый, толщина: 5 мм, 10 мм, 15 мм – 1 шт. (при необходимости);
- Аугмент бедренный задний универсальный XB(F)Q III GC T SML толщина: 5 мм, 10 мм – от 1 до 2 шт. (при необходимости);
- Надколенник XFQ I BIS PE, размер: 28 мм х 8 мм, 30 мм х 9 мм, 34 мм х 9 мм – 1 шт. (при необходимости);
- Инструкция по применению – 1 шт.;
2101. Набор эндопротеза коленного сустава тотального RSK модель 589, в составе:
- Компонент бедренный XFQ IV GK(L) C левый, размер #8– 1 шт.;
- Вкладыш большеберцовый XFQ IV PD PE, размер #1, толщина: 10 мм – 1 шт.;
- Компонент большеберцовый XB(F)Q IV JP C, размер #1 – 1 шт.;
- Ножка прямая бесцементной фиксации XB(F)Q III GB(JB) T, размер: 10 мм х 40 мм, 11 мм х 40 мм, 12 мм х 40 мм, 13 мм х 40 мм, 14 мм х 40 мм, 16 мм х 40 мм, 18 мм х 40 мм, 10 мм х 80 мм, 11 мм х 80 мм, 12 мм х 80 мм, 13 мм х 80 мм, 14 мм х 80 мм, 16 мм х 80 мм, 18 мм х 80 мм, 10 мм х 120 мм, 11 мм х 120 мм, 12 мм х 120 мм, 13 мм х 120 мм, 14 мм х 120 мм, 16 мм х 120 мм, 18 мм х 120 мм – от 1 до 2 шт. (при необходимости);
- Ножка изогнутая бесцементной фиксации XB(F)Q VI GB(JB) T, размер: 10 мм х 80 мм, 11 мм х 80 мм, 12 мм х 80 мм, 13 мм х 80 мм, 14 мм х 80 мм, 16 мм х 80 мм, 18 мм х 80 мм, 10 мм х 120 мм, 11 мм х 120 мм, 12 мм х 120 мм, 13 мм х 120 мм, 14 мм х 120 мм, 16 мм х 120 мм, 18 мм х 120 мм, 10 мм х 160 мм, 11 мм х 160 мм, 12 мм х 160 мм, 13 мм х 160 мм, 14 мм х 160 мм, 16 мм х 160 мм, 18 мм х 160 мм – от 1 до 2 шт. (при необходимости);
- Ножка изогнутая бесцементной фиксации XB(F)Q VII GB(JB) T, размер: 10 мм х 80 мм, 11 мм х 80 мм, 12 мм х 80 мм, 13 мм х 80 мм, 14 мм х 80 мм, 16 мм х 80 мм, 18 мм х 80 мм, 10 мм х 120 мм, 11 мм х 120 мм, 12 мм х 120 мм, 13 мм х 120 мм, 14 мм х 120 мм, 16 мм х 120 мм, 18 мм х 120 мм, 10 мм х 160 мм, 11 мм х 160 мм, 12 мм х 160 мм, 13 мм х 160 мм, 14 мм х 160 мм, 16 мм х 160 мм, 18 мм х 160 мм – от 1 до 2 шт. (при необходимости);
- Аугмент большеберцовый XB(F)Q V JC(L) T левый, размер #1, толщина: 5 мм, 10 мм, 15 мм – 1 шт. (при необходимости);

- Аугмент большеберцовый XB(F)Q V JC(R) T правый, размер #1, толщина: 5 мм, 10 мм, 15 мм – 1 шт. (при необходимости);
- Конус большеберцовый XB(F)Q VII JC T размер: #1, #2, #3, #4, толщина: 20 мм – 1 шт. (при необходимости);
- Аугмент бедренный дистальный XB(F)Q I GC(L) T MED левый, толщина: 5 мм, 10 мм, 15 мм – 1 шт. (при необходимости);
- Аугмент бедренный дистальный XB(F)Q II GC(L) T MED левый, толщина: 5 мм, 10 мм, 15 мм – 1 шт. (при необходимости);
- Аугмент бедренный задний универсальный XB(F)Q III GC T MED толщина: 5 мм, 10 мм – от 1 до 2 шт. (при необходимости);
- Надколенник XFQ I BIS PE, размер: 28 мм x 8 мм, 30 мм x 9 мм, 34 мм x 9 мм – 1 шт. (при необходимости);
- Инструкция по применению – 1 шт.;
2102. Набор эндопротеза коленного сустава тотального RSK модель 590, в составе:
- Компонент бедренный XFQ IV GK(R) C правый, размер #8– 1 шт.;
- Вкладыш большеберцовый XFQ IV PD PE, размер #1, толщина: 10 мм – 1 шт.;
- Компонент большеберцовый XB(F)Q IV JP C, размер #1 – 1 шт.;
- Ножка прямая бесцементной фиксации XB(F)Q III GB(JB) T, размер: 10 мм x 40 мм, 11 мм x 40 мм, 12 мм x 40 мм, 13 мм x 40 мм, 14 мм x 40 мм, 16 мм x 40 мм, 18 мм x 40 мм, 10 мм x 80 мм, 11 мм x 80 мм, 12 мм x 80 мм, 13 мм x 80 мм, 14 мм x 80 мм, 16 мм x 80 мм, 18 мм x 80 мм, 10 мм x 120 мм, 11 мм x 120 мм, 12 мм x 120 мм, 13 мм x 120 мм, 14 мм x 120 мм, 16 мм x 120 мм, 18 мм x 120 мм – от 1 до 2 шт. (при необходимости);
- Ножка изогнутая бесцементной фиксации XB(F)Q VI GB(JB) T, размер: 10 мм x 80 мм, 11 мм x 80 мм, 12 мм x 80 мм, 13 мм x 80 мм, 14 мм x 80 мм, 16 мм x 80 мм, 18 мм x 80 мм, 10 мм x 120 мм, 11 мм x 120 мм, 12 мм x 120 мм, 13 мм x 120 мм, 14 мм x 120 мм, 16 мм x 120 мм, 18 мм x 120 мм, 10 мм x 160 мм, 11 мм x 160 мм, 12 мм x 160 мм, 13 мм x 160 мм, 14 мм x 160 мм, 16 мм x 160 мм, 18 мм x 160 мм – от 1 до 2 шт. (при необходимости);
- Ножка изогнутая бесцементной фиксации XB(F)Q VII GB(JB) T, размер: 10 мм x 80 мм, 11 мм x 80 мм, 12 мм x 80 мм, 13 мм x 80 мм, 14 мм x 80 мм, 16 мм x 80 мм, 18 мм x 80 мм, 10 мм x 120 мм, 11 мм x 120 мм, 12 мм x 120 мм, 13 мм x 120 мм, 14 мм x 120 мм, 16 мм x 120 мм, 18 мм x 120 мм, 10 мм x 160 мм, 11 мм x 160 мм, 12 мм x 160 мм, 13 мм x 160 мм, 14 мм x 160 мм, 16 мм x 160 мм, 18 мм x 160 мм – от 1 до 2 шт. (при необходимости);
- Аугмент большеберцовый XB(F)Q V JC(L) T левый, размер #1, толщина: 5 мм, 10 мм, 15 мм – 1 шт. (при необходимости);
- Аугмент большеберцовый XB(F)Q V JC(R) T правый, размер #1, толщина: 5 мм, 10 мм, 15 мм – 1 шт. (при необходимости);
- Конус большеберцовый XB(F)Q VII JC T размер: #1, #2, #3, #4, толщина: 20 мм – 1 шт. (при необходимости);
- Аугмент бедренный дистальный XB(F)Q I GC(R) T MED правый, толщина: 5 мм, 10 мм, 15 мм – 1 шт. (при необходимости);
- Аугмент бедренный дистальный XB(F)Q II GC(R) T MED правый, толщина: 5 мм, 10 мм, 15 мм – 1 шт. (при необходимости);
- Аугмент бедренный задний универсальный XB(F)Q III GC T MED толщина: 5 мм, 10 мм – от 1 до 2 шт. (при необходимости);
- Надколенник XFQ I BIS PE, размер: 28 мм x 8 мм, 30 мм x 9 мм, 34 мм x 9 мм – 1 шт. (при необходимости);
- Инструкция по применению – 1 шт.;
2103. Набор эндопротеза коленного сустава тотального RSK модель 591, в составе:
- Компонент бедренный XFQ IV GK(L) C левый, размер #8– 1 шт.;
- Вкладыш большеберцовый XFQ IV PD PE, размер #1, толщина: 12 мм – 1 шт.;
- Компонент большеберцовый XB(F)Q IV JP C, размер #1 – 1 шт.;
- Ножка прямая бесцементной фиксации XB(F)Q III GB(JB) T, размер: 10 мм x 40 мм, 11 мм x 40 мм, 12 мм x 40 мм, 13 мм x 40 мм, 14 мм x 40 мм, 16 мм x 40 мм, 18 мм x 40 мм, 10 мм x 80 мм, 11 мм x 80 мм, 12 мм x 80 мм, 13 мм x 80 мм, 14 мм x 80 мм, 16 мм x 80 мм, 18 мм x 80 мм, 10 мм x 120 мм, 11 мм x 120 мм, 12 мм x 120 мм, 13 мм x 120 мм, 14 мм x 120 мм, 16 мм x 120 мм, 18 мм x 120 мм – от 1 до 2 шт. (при необходимости);
- Ножка изогнутая бесцементной фиксации XB(F)Q VI GB(JB) T, размер: 10 мм x 80 мм, 11 мм x 80 мм, 12 мм x 80 мм, 13 мм x 80 мм, 14 мм x 80 мм, 16 мм x 80 мм, 18 мм x 80 мм, 10 мм x 120 мм, 11 мм x 120 мм, 12 мм x 120 мм, 13 мм x 120 мм, 14 мм x 120 мм, 16 мм x 120 мм, 18 мм x 120 мм, 10 мм x 160 мм, 11 мм x 160 мм, 12 мм x 160 мм, 13 мм x 160 мм, 14 мм x 160 мм, 16 мм x 160 мм, 18 мм x 160 мм – от 1 до 2 шт. (при необходимости);

- Ножка изогнутая бесцементной фиксации XB(F)Q VII GB(JB) T, размер: 10 мм х 80 мм, 11 мм х 80 мм, 12 мм х 80 мм, 13 мм х 80 мм, 14 мм х 80 мм, 16 мм х 80 мм, 18 мм х 80 мм, 10 мм х 120 мм, 11 мм х 120 мм, 12 мм х 120 мм, 13 мм х 120 мм, 14 мм х 120 мм, 16 мм х 120 мм, 18 мм х 120 мм, 10 мм х 160 мм, 11 мм х 160 мм, 12 мм х 160 мм, 13 мм х 160 мм, 14 мм х 160 мм, 16 мм х 160 мм, 18 мм х 160 мм – от 1 до 2 шт. (при необходимости);
- Аугмент большеберцовый XB(F)Q V JC(L) T левый, размер #1, толщина: 5 мм, 10 мм, 15 мм – 1 шт. (при необходимости);
- Аугмент большеберцовый XB(F)Q V JC(R) T правый, размер #1, толщина: 5 мм, 10 мм, 15 мм – 1 шт. (при необходимости);
- Конус большеберцовый XB(F)Q VII JC T размер: #1, #2, #3, #4, толщина: 20 мм – 1 шт. (при необходимости);
- Аугмент бедренный дистальный XB(F)Q I GC(L) T MED левый, толщина: 5 мм, 10 мм, 15 мм – 1 шт. (при необходимости);
- Аугмент бедренный дистальный XB(F)Q II GC(L) T MED левый, толщина: 5 мм, 10 мм, 15 мм – 1 шт. (при необходимости);
- Аугмент бедренный задний универсальный XB(F)Q III GC T MED толщина: 5 мм, 10 мм – от 1 до 2 шт. (при необходимости);
- Надколенник XFQ I BIS PE, размер: 28 мм х 8 мм, 30 мм х 9 мм, 34 мм х 9 мм – 1 шт. (при необходимости);
- Инструкция по применению – 1 шт.;
2104. Набор эндопротеза коленного сустава тотального RSK модель 592, в составе:
- Компонент бедренный XFQ IV GK(R) C правый, размер #8– 1 шт.;
- Вкладыш большеберцовый XFQ IV PD PE, размер #1, толщина: 12 мм – 1 шт.;
- Компонент большеберцовый XB(F)Q IV JP C, размер #1 – 1 шт.;
- Ножка прямая бесцементной фиксации XB(F)Q III GB(JB) T, размер: 10 мм х 40 мм, 11 мм х 40 мм, 12 мм х 40 мм, 13 мм х 40 мм, 14 мм х 40 мм, 16 мм х 40 мм, 18 мм х 40 мм, 10 мм х 80 мм, 11 мм х 80 мм, 12 мм х 80 мм, 13 мм х 80 мм, 14 мм х 80 мм, 16 мм х 80 мм, 18 мм х 80 мм, 10 мм х 120 мм, 11 мм х 120 мм, 12 мм х 120 мм, 13 мм х 120 мм, 14 мм х 120 мм, 16 мм х 120 мм, 18 мм х 120 мм – от 1 до 2 шт. (при необходимости);
- Ножка изогнутая бесцементной фиксации XB(F)Q VI GB(JB) T, размер: 10 мм х 80 мм, 11 мм х 80 мм, 12 мм х 80 мм, 13 мм х 80 мм, 14 мм х 80 мм, 16 мм х 80 мм, 18 мм х 80 мм, 10 мм х 120 мм, 11 мм х 120 мм, 12 мм х 120 мм, 13 мм х 120 мм, 14 мм х 120 мм, 16 мм х 120 мм, 18 мм х 120 мм, 10 мм х 160 мм, 11 мм х 160 мм, 12 мм х 160 мм, 13 мм х 160 мм, 14 мм х 160 мм, 16 мм х 160 мм, 18 мм х 160 мм – от 1 до 2 шт. (при необходимости);
- Ножка изогнутая бесцементной фиксации XB(F)Q VII GB(JB) T, размер: 10 мм х 80 мм, 11 мм х 80 мм, 12 мм х 80 мм, 13 мм х 80 мм, 14 мм х 80 мм, 16 мм х 80 мм, 18 мм х 80 мм, 10 мм х 120 мм, 11 мм х 120 мм, 12 мм х 120 мм, 13 мм х 120 мм, 14 мм х 120 мм, 16 мм х 120 мм, 18 мм х 120 мм, 10 мм х 160 мм, 11 мм х 160 мм, 12 мм х 160 мм, 13 мм х 160 мм, 14 мм х 160 мм, 16 мм х 160 мм, 18 мм х 160 мм – от 1 до 2 шт. (при необходимости);
- Аугмент большеберцовый XB(F)Q V JC(L) T левый, размер #1, толщина: 5 мм, 10 мм, 15 мм – 1 шт. (при необходимости);
- Аугмент большеберцовый XB(F)Q V JC(R) T правый, размер #1, толщина: 5 мм, 10 мм, 15 мм – 1 шт. (при необходимости);
- Конус большеберцовый XB(F)Q VII JC T размер: #1, #2, #3, #4, толщина: 20 мм – 1 шт. (при необходимости);
- Аугмент бедренный дистальный XB(F)Q I GC(R) T MED правый, толщина: 5 мм, 10 мм, 15 мм – 1 шт. (при необходимости);
- Аугмент бедренный дистальный XB(F)Q II GC(R) T MED правый, толщина: 5 мм, 10 мм, 15 мм – 1 шт. (при необходимости);
- Аугмент бедренный задний универсальный XB(F)Q III GC T MED толщина: 5 мм, 10 мм – от 1 до 2 шт. (при необходимости);
- Надколенник XFQ I BIS PE, размер: 28 мм х 8 мм, 30 мм х 9 мм, 34 мм х 9 мм – 1 шт. (при необходимости);
- Инструкция по применению – 1 шт.;
2105. Набор эндопротеза коленного сустава тотального RSK модель 593, в составе:
- Компонент бедренный XFQ IV GK(L) C левый, размер #8– 1 шт.;
- Вкладыш большеберцовый XFQ IV PD PE, размер #1, толщина: 14 мм – 1 шт.;
- Компонент большеберцовый XB(F)Q IV JP C, размер #1 – 1 шт.;
- Ножка прямая бесцементной фиксации XB(F)Q III GB(JB) T, размер: 10 мм х 40 мм, 11 мм х 40 мм, 12 мм х 40 мм, 13 мм х 40 мм, 14 мм х 40 мм, 16 мм х 40 мм, 18 мм х 40 мм, 10 мм х 80 мм, 11 мм х 80 мм, 12 мм х 80 мм,

13 мм х 80 мм, 14 мм х 80 мм, 16 мм х 80 мм, 18 мм х 80 мм, 10 мм х 120 мм, 11 мм х 120 мм, 12 мм х 120 мм, 13 мм х 120 мм, 14 мм х 120 мм, 16 мм х 120 мм, 18 мм х 120 мм – от 1 до 2 шт. (при необходимости);
- Ножка изогнутая бесцементной фиксации XB(F)Q VI GB(JB) T, размер: 10 мм х 80 мм, 11 мм х 80 мм, 12 мм х 80 мм, 13 мм х 80 мм, 14 мм х 80 мм, 16 мм х 80 мм, 18 мм х 80 мм, 10 мм х 120 мм, 11 мм х 120 мм, 12 мм х 120 мм, 13 мм х 120 мм, 14 мм х 120 мм, 16 мм х 120 мм, 18 мм х 120 мм, 10 мм х 160 мм, 11 мм х 160 мм, 12 мм х 160 мм, 13 мм х 160 мм, 14 мм х 160 мм, 16 мм х 160 мм, 18 мм х 160 мм – от 1 до 2 шт. (при необходимости);
- Ножка изогнутая бесцементной фиксации XB(F)Q VII GB(JB) T, размер: 10 мм х 80 мм, 11 мм х 80 мм, 12 мм х 80 мм, 13 мм х 80 мм, 14 мм х 80 мм, 16 мм х 80 мм, 18 мм х 80 мм, 10 мм х 120 мм, 11 мм х 120 мм, 12 мм х 120 мм, 13 мм х 120 мм, 14 мм х 120 мм, 16 мм х 120 мм, 18 мм х 120 мм, 10 мм х 160 мм, 11 мм х 160 мм, 12 мм х 160 мм, 13 мм х 160 мм, 14 мм х 160 мм, 16 мм х 160 мм, 18 мм х 160 мм – от 1 до 2 шт. (при необходимости);
- Аугмент большеберцовый XB(F)Q V JC(L) T левый, размер #1, толщина: 5 мм, 10 мм, 15 мм – 1 шт. (при необходимости);
- Аугмент большеберцовый XB(F)Q V JC(R) T правый, размер #1, толщина: 5 мм, 10 мм, 15 мм – 1 шт. (при необходимости);
- Конус большеберцовый XB(F)Q VII JC T размер: #1, #2, #3, #4, толщина: 20 мм – 1 шт. (при необходимости);
- Аугмент бедренный дистальный XB(F)Q I GC(L) T MED левый, толщина: 5 мм, 10 мм, 15 мм – 1 шт. (при необходимости);
- Аугмент бедренный дистальный XB(F)Q II GC(L) T MED левый, толщина: 5 мм, 10 мм, 15 мм – 1 шт. (при необходимости);
- Аугмент бедренный задний универсальный XB(F)Q III GC T MED толщина: 5 мм, 10 мм – от 1 до 2 шт. (при необходимости);
- Надколенник XFQ I BIS PE, размер: 28 мм х 8 мм, 30 мм х 9 мм, 34 мм х 9 мм – 1 шт. (при необходимости);
- Инструкция по применению – 1 шт.;
2106. Набор эндопротеза коленного сустава тотального RSK модель 594, в составе:
- Компонент бедренный XFQ IV GK(R) C правый, размер #8– 1 шт.;
- Вкладыш большеберцовый XFQ IV PD PE, размер #1, толщина: 14 мм – 1 шт.;
- Компонент большеберцовый XB(F)Q IV JP C, размер #1 – 1 шт.;
- Ножка прямая бесцементной фиксации XB(F)Q III GB(JB) T, размер: 10 мм х 40 мм, 11 мм х 40 мм, 12 мм х 40 мм, 13 мм х 40 мм, 14 мм х 40 мм, 16 мм х 40 мм, 18 мм х 40 мм, 10 мм х 80 мм, 11 мм х 80 мм, 12 мм х 80 мм, 13 мм х 80 мм, 14 мм х 80 мм, 16 мм х 80 мм, 18 мм х 80 мм, 10 мм х 120 мм, 11 мм х 120 мм, 12 мм х 120 мм, 13 мм х 120 мм, 14 мм х 120 мм, 16 мм х 120 мм, 18 мм х 120 мм – от 1 до 2 шт. (при необходимости);
- Ножка изогнутая бесцементной фиксации XB(F)Q VI GB(JB) T, размер: 10 мм х 80 мм, 11 мм х 80 мм, 12 мм х 80 мм, 13 мм х 80 мм, 14 мм х 80 мм, 16 мм х 80 мм, 18 мм х 80 мм, 10 мм х 120 мм, 11 мм х 120 мм, 12 мм х 120 мм, 13 мм х 120 мм, 14 мм х 120 мм, 16 мм х 120 мм, 18 мм х 120 мм, 10 мм х 160 мм, 11 мм х 160 мм, 12 мм х 160 мм, 13 мм х 160 мм, 14 мм х 160 мм, 16 мм х 160 мм, 18 мм х 160 мм – от 1 до 2 шт. (при необходимости);
- Ножка изогнутая бесцементной фиксации XB(F)Q VII GB(JB) T, размер: 10 мм х 80 мм, 11 мм х 80 мм, 12 мм х 80 мм, 13 мм х 80 мм, 14 мм х 80 мм, 16 мм х 80 мм, 18 мм х 80 мм, 10 мм х 120 мм, 11 мм х 120 мм, 12 мм х 120 мм, 13 мм х 120 мм, 14 мм х 120 мм, 16 мм х 120 мм, 18 мм х 120 мм, 10 мм х 160 мм, 11 мм х 160 мм, 12 мм х 160 мм, 13 мм х 160 мм, 14 мм х 160 мм, 16 мм х 160 мм, 18 мм х 160 мм – от 1 до 2 шт. (при необходимости);
- Аугмент большеберцовый XB(F)Q V JC(L) T левый, размер #1, толщина: 5 мм, 10 мм, 15 мм – 1 шт. (при необходимости);
- Аугмент большеберцовый XB(F)Q V JC(R) T правый, размер #1, толщина: 5 мм, 10 мм, 15 мм – 1 шт. (при необходимости);
- Конус большеберцовый XB(F)Q VII JC T размер: #1, #2, #3, #4, толщина: 20 мм – 1 шт. (при необходимости);
- Аугмент бедренный дистальный XB(F)Q I GC(R) T MED правый, толщина: 5 мм, 10 мм, 15 мм – 1 шт. (при необходимости);
- Аугмент бедренный дистальный XB(F)Q II GC(R) T MED правый, толщина: 5 мм, 10 мм, 15 мм – 1 шт. (при необходимости);
- Аугмент бедренный задний универсальный XB(F)Q III GC T MED толщина: 5 мм, 10 мм – от 1 до 2 шт. (при необходимости);
- Надколенник XFQ I BIS PE, размер: 28 мм х 8 мм, 30 мм х 9 мм, 34 мм х 9 мм – 1 шт. (при необходимости);
- Инструкция по применению – 1 шт.;
2107. Набор эндопротеза коленного сустава тотального RSK модель 595, в составе:

- Компонент бедренный XFQ IV GK(L) C левый, размер #8– 1 шт.;
- Вкладыш большеберцовый XFQ IV PD PE, размер #1, толщина: 16 мм – 1 шт.;
- Компонент большеберцовый XB(F)Q IV JP C, размер #1 – 1 шт.;
- Ножка прямая бесцементной фиксации XB(F)Q III GB(JB) T, размер: 10 мм x 40 мм, 11 мм x 40 мм, 12 мм x 40 мм, 13 мм x 40 мм, 14 мм x 40 мм, 16 мм x 40 мм, 18 мм x 40 мм, 10 мм x 80 мм, 11 мм x 80 мм, 12 мм x 80 мм, 13 мм x 80 мм, 14 мм x 80 мм, 16 мм x 80 мм, 18 мм x 80 мм, 10 мм x 120 мм, 11 мм x 120 мм, 12 мм x 120 мм, 13 мм x 120 мм, 14 мм x 120 мм, 16 мм x 120 мм, 18 мм x 120 мм – от 1 до 2 шт. (при необходимости);
- Ножка изогнутая бесцементной фиксации XB(F)Q VI GB(JB) T, размер: 10 мм x 80 мм, 11 мм x 80 мм, 12 мм x 80 мм, 13 мм x 80 мм, 14 мм x 80 мм, 16 мм x 80 мм, 18 мм x 80 мм, 10 мм x 120 мм, 11 мм x 120 мм, 12 мм x 120 мм, 13 мм x 120 мм, 14 мм x 120 мм, 16 мм x 120 мм, 18 мм x 120 мм, 10 мм x 160 мм, 11 мм x 160 мм, 12 мм x 160 мм, 13 мм x 160 мм, 14 мм x 160 мм, 16 мм x 160 мм, 18 мм x 160 мм – от 1 до 2 шт. (при необходимости);
- Ножка изогнутая бесцементной фиксации XB(F)Q VII GB(JB) T, размер: 10 мм x 80 мм, 11 мм x 80 мм, 12 мм x 80 мм, 13 мм x 80 мм, 14 мм x 80 мм, 16 мм x 80 мм, 18 мм x 80 мм, 10 мм x 120 мм, 11 мм x 120 мм, 12 мм x 120 мм, 13 мм x 120 мм, 14 мм x 120 мм, 16 мм x 120 мм, 18 мм x 120 мм, 10 мм x 160 мм, 11 мм x 160 мм, 12 мм x 160 мм, 13 мм x 160 мм, 14 мм x 160 мм, 16 мм x 160 мм, 18 мм x 160 мм – от 1 до 2 шт. (при необходимости);
- Аугмент большеберцовый XB(F)Q V JC(L) T левый, размер #1, толщина: 5 мм, 10 мм, 15 мм – 1 шт. (при необходимости);
- Аугмент большеберцовый XB(F)Q V JC(R) T правый, размер #1, толщина: 5 мм, 10 мм, 15 мм – 1 шт. (при необходимости);
- Конус большеберцовый XB(F)Q VII JC T размер: #1, #2, #3, #4, толщина: 20 мм – 1 шт. (при необходимости);
- Аугмент бедренный дистальный XB(F)Q I GC(L) T MED левый, толщина: 5 мм, 10 мм, 15 мм – 1 шт. (при необходимости);
- Аугмент бедренный дистальный XB(F)Q II GC(L) T MED левый, толщина: 5 мм, 10 мм, 15 мм – 1 шт. (при необходимости);
- Аугмент бедренный задний универсальный XB(F)Q III GC T MED толщина: 5 мм, 10 мм – от 1 до 2 шт. (при необходимости);
- Надколенник XFQ I BIS PE, размер: 28 мм x 8 мм, 30 мм x 9 мм, 34 мм x 9 мм – 1 шт. (при необходимости);
- Инструкция по применению – 1 шт.;

2108. Набор эндопротеза коленного сустава тотального RSK модель 596, в составе:
- Компонент бедренный XFQ IV GK(R) C правый, размер #8– 1 шт.;
- Вкладыш большеберцовый XFQ IV PD PE, размер #1, толщина: 16 мм – 1 шт.;
- Компонент большеберцовый XB(F)Q IV JP C, размер #1 – 1 шт.;
- Ножка прямая бесцементной фиксации XB(F)Q III GB(JB) T, размер: 10 мм x 40 мм, 11 мм x 40 мм, 12 мм x 40 мм, 13 мм x 40 мм, 14 мм x 40 мм, 16 мм x 40 мм, 18 мм x 40 мм, 10 мм x 80 мм, 11 мм x 80 мм, 12 мм x 80 мм, 13 мм x 80 мм, 14 мм x 80 мм, 16 мм x 80 мм, 18 мм x 80 мм, 10 мм x 120 мм, 11 мм x 120 мм, 12 мм x 120 мм, 13 мм x 120 мм, 14 мм x 120 мм, 16 мм x 120 мм, 18 мм x 120 мм – от 1 до 2 шт. (при необходимости);
- Ножка изогнутая бесцементной фиксации XB(F)Q VI GB(JB) T, размер: 10 мм x 80 мм, 11 мм x 80 мм, 12 мм x 80 мм, 13 мм x 80 мм, 14 мм x 80 мм, 16 мм x 80 мм, 18 мм x 80 мм, 10 мм x 120 мм, 11 мм x 120 мм, 12 мм x 120 мм, 13 мм x 120 мм, 14 мм x 120 мм, 16 мм x 120 мм, 18 мм x 120 мм, 10 мм x 160 мм, 11 мм x 160 мм, 12 мм x 160 мм, 13 мм x 160 мм, 14 мм x 160 мм, 16 мм x 160 мм, 18 мм x 160 мм – от 1 до 2 шт. (при необходимости);
- Ножка изогнутая бесцементной фиксации XB(F)Q VII GB(JB) T, размер: 10 мм x 80 мм, 11 мм x 80 мм, 12 мм x 80 мм, 13 мм x 80 мм, 14 мм x 80 мм, 16 мм x 80 мм, 18 мм x 80 мм, 10 мм x 120 мм, 11 мм x 120 мм, 12 мм x 120 мм, 13 мм x 120 мм, 14 мм x 120 мм, 16 мм x 120 мм, 18 мм x 120 мм, 10 мм x 160 мм, 11 мм x 160 мм, 12 мм x 160 мм, 13 мм x 160 мм, 14 мм x 160 мм, 16 мм x 160 мм, 18 мм x 160 мм – от 1 до 2 шт. (при необходимости);
- Аугмент большеберцовый XB(F)Q V JC(L) T левый, размер #1, толщина: 5 мм, 10 мм, 15 мм – 1 шт. (при необходимости);
- Аугмент большеберцовый XB(F)Q V JC(R) T правый, размер #1, толщина: 5 мм, 10 мм, 15 мм – 1 шт. (при необходимости);
- Конус большеберцовый XB(F)Q VII JC T размер: #1, #2, #3, #4, толщина: 20 мм – 1 шт. (при необходимости);
- Аугмент бедренный дистальный XB(F)Q I GC(R) T MED правый, толщина: 5 мм, 10 мм, 15 мм – 1 шт. (при необходимости);
- Аугмент бедренный дистальный XB(F)Q II GC(R) T MED правый, толщина: 5 мм, 10 мм, 15 мм – 1 шт. (при необходимости);

- Аугмент бедренный задний универсальный XB(F)Q III GC T MED толщина: 5 мм, 10 мм – от 1 до 2 шт. (при необходимости);
- Надколенник XFQ I BIS PE, размер: 28 мм х 8 мм, 30 мм х 9 мм, 34 мм х 9 мм – 1 шт. (при необходимости);
- Инструкция по применению – 1 шт.;
2109. Набор эндопротеза коленного сустава тотального RSK модель 597, в составе:
- Компонент бедренный XFQ IV GK(L) C левый, размер #8– 1 шт.;
- Вкладыш большеберцовый XFQ IV PD PE, размер #1, толщина: 18 мм – 1 шт.;
- Компонент большеберцовый XB(F)Q IV JP C, размер #1 – 1 шт.;
- Ножка прямая бесцементной фиксации XB(F)Q III GB(JB) T, размер: 10 мм х 40 мм, 11 мм х 40 мм, 12 мм х 40 мм, 13 мм х 40 мм, 14 мм х 40 мм, 16 мм х 40 мм, 18 мм х 40 мм, 10 мм х 80 мм, 11 мм х 80 мм, 12 мм х 80 мм, 13 мм х 80 мм, 14 мм х 80 мм, 16 мм х 80 мм, 18 мм х 80 мм, 10 мм х 120 мм, 11 мм х 120 мм, 12 мм х 120 мм, 13 мм х 120 мм, 14 мм х 120 мм, 16 мм х 120 мм, 18 мм х 120 мм – от 1 до 2 шт. (при необходимости);
- Ножка изогнутая бесцементной фиксации XB(F)Q VI GB(JB) T, размер: 10 мм х 80 мм, 11 мм х 80 мм, 12 мм х 80 мм, 13 мм х 80 мм, 14 мм х 80 мм, 16 мм х 80 мм, 18 мм х 80 мм, 10 мм х 120 мм, 11 мм х 120 мм, 12 мм х 120 мм, 13 мм х 120 мм, 14 мм х 120 мм, 16 мм х 120 мм, 18 мм х 120 мм, 10 мм х 160 мм, 11 мм х 160 мм, 12 мм х 160 мм, 13 мм х 160 мм, 14 мм х 160 мм, 16 мм х 160 мм, 18 мм х 160 мм – от 1 до 2 шт. (при необходимости);
- Ножка изогнутая бесцементной фиксации XB(F)Q VII GB(JB) T, размер: 10 мм х 80 мм, 11 мм х 80 мм, 12 мм х 80 мм, 13 мм х 80 мм, 14 мм х 80 мм, 16 мм х 80 мм, 18 мм х 80 мм, 10 мм х 120 мм, 11 мм х 120 мм, 12 мм х 120 мм, 13 мм х 120 мм, 14 мм х 120 мм, 16 мм х 120 мм, 18 мм х 120 мм, 10 мм х 160 мм, 11 мм х 160 мм, 12 мм х 160 мм, 13 мм х 160 мм, 14 мм х 160 мм, 16 мм х 160 мм, 18 мм х 160 мм – от 1 до 2 шт. (при необходимости);
- Аугмент большеберцовый XB(F)Q V JC(L) T левый, размер #1, толщина: 5 мм, 10 мм, 15 мм – 1 шт. (при необходимости);
- Аугмент большеберцовый XB(F)Q V JC(R) T правый, размер #1, толщина: 5 мм, 10 мм, 15 мм – 1 шт. (при необходимости);
- Конус большеберцовый XB(F)Q VII JC T размер: #1, #2, #3, #4, толщина: 20 мм – 1 шт. (при необходимости);
- Аугмент бедренный дистальный XB(F)Q I GC(L) T MED левый, толщина: 5 мм, 10 мм, 15 мм – 1 шт. (при необходимости);
- Аугмент бедренный дистальный XB(F)Q II GC(L) T MED левый, толщина: 5 мм, 10 мм, 15 мм – 1 шт. (при необходимости);
- Аугмент бедренный задний универсальный XB(F)Q III GC T MED толщина: 5 мм, 10 мм – от 1 до 2 шт. (при необходимости);
- Надколенник XFQ I BIS PE, размер: 28 мм х 8 мм, 30 мм х 9 мм, 34 мм х 9 мм – 1 шт. (при необходимости);
- Инструкция по применению – 1 шт.;
2110. Набор эндопротеза коленного сустава тотального RSK модель 598, в составе:
- Компонент бедренный XFQ IV GK(R) C правый, размер #8– 1 шт.;
- Вкладыш большеберцовый XFQ IV PD PE, размер #1, толщина: 18 мм – 1 шт.;
- Компонент большеберцовый XB(F)Q IV JP C, размер #1 – 1 шт.;
- Ножка прямая бесцементной фиксации XB(F)Q III GB(JB) T, размер: 10 мм х 40 мм, 11 мм х 40 мм, 12 мм х 40 мм, 13 мм х 40 мм, 14 мм х 40 мм, 16 мм х 40 мм, 18 мм х 40 мм, 10 мм х 80 мм, 11 мм х 80 мм, 12 мм х 80 мм, 13 мм х 80 мм, 14 мм х 80 мм, 16 мм х 80 мм, 18 мм х 80 мм, 10 мм х 120 мм, 11 мм х 120 мм, 12 мм х 120 мм, 13 мм х 120 мм, 14 мм х 120 мм, 16 мм х 120 мм, 18 мм х 120 мм – от 1 до 2 шт. (при необходимости);
- Ножка изогнутая бесцементной фиксации XB(F)Q VI GB(JB) T, размер: 10 мм х 80 мм, 11 мм х 80 мм, 12 мм х 80 мм, 13 мм х 80 мм, 14 мм х 80 мм, 16 мм х 80 мм, 18 мм х 80 мм, 10 мм х 120 мм, 11 мм х 120 мм, 12 мм х 120 мм, 13 мм х 120 мм, 14 мм х 120 мм, 16 мм х 120 мм, 18 мм х 120 мм, 10 мм х 160 мм, 11 мм х 160 мм, 12 мм х 160 мм, 13 мм х 160 мм, 14 мм х 160 мм, 16 мм х 160 мм, 18 мм х 160 мм – от 1 до 2 шт. (при необходимости);
- Ножка изогнутая бесцементной фиксации XB(F)Q VII GB(JB) T, размер: 10 мм х 80 мм, 11 мм х 80 мм, 12 мм х 80 мм, 13 мм х 80 мм, 14 мм х 80 мм, 16 мм х 80 мм, 18 мм х 80 мм, 10 мм х 120 мм, 11 мм х 120 мм, 12 мм х 120 мм, 13 мм х 120 мм, 14 мм х 120 мм, 16 мм х 120 мм, 18 мм х 120 мм, 10 мм х 160 мм, 11 мм х 160 мм, 12 мм х 160 мм, 13 мм х 160 мм, 14 мм х 160 мм, 16 мм х 160 мм, 18 мм х 160 мм – от 1 до 2 шт. (при необходимости);
- Аугмент большеберцовый XB(F)Q V JC(L) T левый, размер #1, толщина: 5 мм, 10 мм, 15 мм – 1 шт. (при необходимости);
- Аугмент большеберцовый XB(F)Q V JC(R) T правый, размер #1, толщина: 5 мм, 10 мм, 15 мм – 1 шт. (при необходимости);

- Конус большеберцовый XB(F)Q VII JC T размер: #1, #2, #3, #4, толщина: 20 мм – 1 шт. (при необходимости);
- Аугмент бедренный дистальный XB(F)Q I GC(R) T MED правый, толщина: 5 мм, 10 мм, 15 мм – 1 шт. (при необходимости);
- Аугмент бедренный дистальный XB(F)Q II GC(R) T MED правый, толщина: 5 мм, 10 мм, 15 мм – 1 шт. (при необходимости);
- Аугмент бедренный задний универсальный XB(F)Q III GC T MED толщина: 5 мм, 10 мм – от 1 до 2 шт. (при необходимости);
- Надколенник XFQ I BIS PE, размер: 28 мм х 8 мм, 30 мм х 9 мм, 34 мм х 9 мм – 1 шт. (при необходимости);
- Инструкция по применению – 1 шт.;
2111. Набор эндопротеза коленного сустава тотального RSK модель 599, в составе:
- Компонент бедренный XFQ IV GK(L) C левый, размер #8– 1 шт.;
- Вкладыш большеберцовый XFQ IV PD PE, размер #1, толщина: 20 мм – 1 шт.;
- Компонент большеберцовый XB(F)Q IV JP C, размер #1 – 1 шт.;
- Ножка прямая бесцементной фиксации XB(F)Q III GB(JB) T, размер: 10 мм х 40 мм, 11 мм х 40 мм, 12 мм х 40 мм, 13 мм х 40 мм, 14 мм х 40 мм, 16 мм х 40 мм, 18 мм х 40 мм, 10 мм х 80 мм, 11 мм х 80 мм, 12 мм х 80 мм, 13 мм х 80 мм, 14 мм х 80 мм, 16 мм х 80 мм, 18 мм х 80 мм, 10 мм х 120 мм, 11 мм х 120 мм, 12 мм х 120 мм, 13 мм х 120 мм, 14 мм х 120 мм, 16 мм х 120 мм, 18 мм х 120 мм – от 1 до 2 шт. (при необходимости);
- Ножка изогнутая бесцементной фиксации XB(F)Q VI GB(JB) T, размер: 10 мм х 80 мм, 11 мм х 80 мм, 12 мм х 80 мм, 13 мм х 80 мм, 14 мм х 80 мм, 16 мм х 80 мм, 18 мм х 80 мм, 10 мм х 120 мм, 11 мм х 120 мм, 12 мм х 120 мм, 13 мм х 120 мм, 14 мм х 120 мм, 16 мм х 120 мм, 18 мм х 120 мм, 10 мм х 160 мм, 11 мм х 160 мм, 12 мм х 160 мм, 13 мм х 160 мм, 14 мм х 160 мм, 16 мм х 160 мм, 18 мм х 160 мм – от 1 до 2 шт. (при необходимости);
- Ножка изогнутая бесцементной фиксации XB(F)Q VII GB(JB) T, размер: 10 мм х 80 мм, 11 мм х 80 мм, 12 мм х 80 мм, 13 мм х 80 мм, 14 мм х 80 мм, 16 мм х 80 мм, 18 мм х 80 мм, 10 мм х 120 мм, 11 мм х 120 мм, 12 мм х 120 мм, 13 мм х 120 мм, 14 мм х 120 мм, 16 мм х 120 мм, 18 мм х 120 мм, 10 мм х 160 мм, 11 мм х 160 мм, 12 мм х 160 мм, 13 мм х 160 мм, 14 мм х 160 мм, 16 мм х 160 мм, 18 мм х 160 мм – от 1 до 2 шт. (при необходимости);
- Аугмент большеберцовый XB(F)Q V JC(L) T левый, размер #1, толщина: 5 мм, 10 мм, 15 мм – 1 шт. (при необходимости);
- Аугмент большеберцовый XB(F)Q V JC(R) T правый, размер #1, толщина: 5 мм, 10 мм, 15 мм – 1 шт. (при необходимости);
- Конус большеберцовый XB(F)Q VII JC T размер: #1, #2, #3, #4, толщина: 20 мм – 1 шт. (при необходимости);
- Аугмент бедренный дистальный XB(F)Q I GC(L) T MED левый, толщина: 5 мм, 10 мм, 15 мм – 1 шт. (при необходимости);
- Аугмент бедренный дистальный XB(F)Q II GC(L) T MED левый, толщина: 5 мм, 10 мм, 15 мм – 1 шт. (при необходимости);
- Аугмент бедренный задний универсальный XB(F)Q III GC T MED толщина: 5 мм, 10 мм – от 1 до 2 шт. (при необходимости);
- Надколенник XFQ I BIS PE, размер: 28 мм х 8 мм, 30 мм х 9 мм, 34 мм х 9 мм – 1 шт. (при необходимости);
- Инструкция по применению – 1 шт.;
2112. Набор эндопротеза коленного сустава тотального RSK модель 600, в составе:
- Компонент бедренный XFQ IV GK(R) C правый, размер #8– 1 шт.;
- Вкладыш большеберцовый XFQ IV PD PE, размер #1, толщина: 20 мм – 1 шт.;
- Компонент большеберцовый XB(F)Q IV JP C, размер #1 – 1 шт.;
- Ножка прямая бесцементной фиксации XB(F)Q III GB(JB) T, размер: 10 мм х 40 мм, 11 мм х 40 мм, 12 мм х 40 мм, 13 мм х 40 мм, 14 мм х 40 мм, 16 мм х 40 мм, 18 мм х 40 мм, 10 мм х 80 мм, 11 мм х 80 мм, 12 мм х 80 мм, 13 мм х 80 мм, 14 мм х 80 мм, 16 мм х 80 мм, 18 мм х 80 мм, 10 мм х 120 мм, 11 мм х 120 мм, 12 мм х 120 мм, 13 мм х 120 мм, 14 мм х 120 мм, 16 мм х 120 мм, 18 мм х 120 мм – от 1 до 2 шт. (при необходимости);
- Ножка изогнутая бесцементной фиксации XB(F)Q VI GB(JB) T, размер: 10 мм х 80 мм, 11 мм х 80 мм, 12 мм х 80 мм, 13 мм х 80 мм, 14 мм х 80 мм, 16 мм х 80 мм, 18 мм х 80 мм, 10 мм х 120 мм, 11 мм х 120 мм, 12 мм х 120 мм, 13 мм х 120 мм, 14 мм х 120 мм, 16 мм х 120 мм, 18 мм х 120 мм, 10 мм х 160 мм, 11 мм х 160 мм, 12 мм х 160 мм, 13 мм х 160 мм, 14 мм х 160 мм, 16 мм х 160 мм, 18 мм х 160 мм – от 1 до 2 шт. (при необходимости);
- Ножка изогнутая бесцементной фиксации XB(F)Q VII GB(JB) T, размер: 10 мм х 80 мм, 11 мм х 80 мм, 12 мм х 80 мм, 13 мм х 80 мм, 14 мм х 80 мм, 16 мм х 80 мм, 18 мм х 80 мм, 10 мм х 120 мм, 11 мм х 120 мм, 12 мм х 120

мм, 13 мм х 120 мм, 14 мм х 120 мм, 16 мм х 120 мм, 18 мм х 120 мм, 10 мм х 160 мм, 11 мм х 160 мм, 12 мм х 160 мм, 13 мм х 160 мм, 14 мм х 160 мм, 16 мм х 160 мм, 18 мм х 160 мм – от 1 до 2 шт. (при необходимости);
- Аугмент большеберцовый XB(F)Q V JC(L) T левый, размер #1, толщина: 5 мм, 10 мм, 15 мм – 1 шт. (при необходимости);
- Аугмент большеберцовый XB(F)Q V JC(R) T правый, размер #1, толщина: 5 мм, 10 мм, 15 мм – 1 шт. (при необходимости);
- Конус большеберцовый XB(F)Q VII JC T размер: #1, #2, #3, #4, толщина: 20 мм – 1 шт. (при необходимости);
- Аугмент бедренный дистальный XB(F)Q I GC(R) T MED правый, толщина: 5 мм, 10 мм, 15 мм – 1 шт. (при необходимости);
- Аугмент бедренный дистальный XB(F)Q II GC(R) T MED правый, толщина: 5 мм, 10 мм, 15 мм – 1 шт. (при необходимости);
- Аугмент бедренный задний универсальный XB(F)Q III GC T MED толщина: 5 мм, 10 мм – от 1 до 2 шт. (при необходимости);
- Надколенник XFQ I BIS PE, размер: 28 мм х 8 мм, 30 мм х 9 мм, 34 мм х 9 мм – 1 шт. (при необходимости);
- Инструкция по применению – 1 шт.;
2113. Набор эндопротеза коленного сустава тотального RSK модель 601, в составе:
- Компонент бедренный XFQ IV GK(L) C левый, размер #8– 1 шт.;
- Вкладыш большеберцовый XFQ IV PD PE, размер #2, толщина: 10 мм – 1 шт.;
- Компонент большеберцовый XB(F)Q IV JP C, размер #2 – 1 шт.;
- Ножка прямая бесцементной фиксации XB(F)Q III GB(JB) T, размер: 10 мм х 40 мм, 11 мм х 40 мм, 12 мм х 40 мм, 13 мм х 40 мм, 14 мм х 40 мм, 16 мм х 40 мм, 18 мм х 40 мм, 10 мм х 80 мм, 11 мм х 80 мм, 12 мм х 80 мм, 13 мм х 80 мм, 14 мм х 80 мм, 16 мм х 80 мм, 18 мм х 80 мм, 10 мм х 120 мм, 11 мм х 120 мм, 12 мм х 120 мм, 13 мм х 120 мм, 14 мм х 120 мм, 16 мм х 120 мм, 18 мм х 120 мм – от 1 до 2 шт. (при необходимости);
- Ножка изогнутая бесцементной фиксации XB(F)Q VI GB(JB) T, размер: 10 мм х 80 мм, 11 мм х 80 мм, 12 мм х 80 мм, 13 мм х 80 мм, 14 мм х 80 мм, 16 мм х 80 мм, 18 мм х 80 мм, 10 мм х 120 мм, 11 мм х 120 мм, 12 мм х 120 мм, 13 мм х 120 мм, 14 мм х 120 мм, 16 мм х 120 мм, 18 мм х 120 мм, 10 мм х 160 мм, 11 мм х 160 мм, 12 мм х 160 мм, 13 мм х 160 мм, 14 мм х 160 мм, 16 мм х 160 мм, 18 мм х 160 мм – от 1 до 2 шт. (при необходимости);
- Ножка изогнутая бесцементной фиксации XB(F)Q VII GB(JB) T, размер: 10 мм х 80 мм, 11 мм х 80 мм, 12 мм х 80 мм, 13 мм х 80 мм, 14 мм х 80 мм, 16 мм х 80 мм, 18 мм х 80 мм, 10 мм х 120 мм, 11 мм х 120 мм, 12 мм х 120 мм, 13 мм х 120 мм, 14 мм х 120 мм, 16 мм х 120 мм, 18 мм х 120 мм, 10 мм х 160 мм, 11 мм х 160 мм, 12 мм х 160 мм, 13 мм х 160 мм, 14 мм х 160 мм, 16 мм х 160 мм, 18 мм х 160 мм – от 1 до 2 шт. (при необходимости);
- Аугмент большеберцовый XB(F)Q V JC(L) T левый, размер #2, толщина: 5 мм, 10 мм, 15 мм – 1 шт. (при необходимости);
- Аугмент большеберцовый XB(F)Q V JC(R) T правый, размер #2, толщина: 5 мм, 10 мм, 15 мм – 1 шт. (при необходимости);
- Конус большеберцовый XB(F)Q VII JC T размер: #1, #2, #3, #4, толщина: 20 мм – 1 шт. (при необходимости);
- Аугмент бедренный дистальный XB(F)Q I GC(L) T MED левый, толщина: 5 мм, 10 мм, 15 мм – 1 шт. (при необходимости);
- Аугмент бедренный дистальный XB(F)Q II GC(L) T MED левый, толщина: 5 мм, 10 мм, 15 мм – 1 шт. (при необходимости);
- Аугмент бедренный задний универсальный XB(F)Q III GC T MED толщина: 5 мм, 10 мм – от 1 до 2 шт. (при необходимости);
- Надколенник XFQ I BIS PE, размер: 28 мм х 8 мм, 30 мм х 9 мм, 34 мм х 9 мм – 1 шт. (при необходимости);
- Инструкция по применению – 1 шт.;
2114. Набор эндопротеза коленного сустава тотального RSK модель 602, в составе:
- Компонент бедренный XFQ IV GK(R) C правый, размер #8– 1 шт.;
- Вкладыш большеберцовый XFQ IV PD PE, размер #2, толщина: 10 мм – 1 шт.;
- Компонент большеберцовый XB(F)Q IV JP C, размер #2 – 1 шт.;
- Ножка прямая бесцементной фиксации XB(F)Q III GB(JB) T, размер: 10 мм х 40 мм, 11 мм х 40 мм, 12 мм х 40 мм, 13 мм х 40 мм, 14 мм х 40 мм, 16 мм х 40 мм, 18 мм х 40 мм, 10 мм х 80 мм, 11 мм х 80 мм, 12 мм х 80 мм, 13 мм х 80 мм, 14 мм х 80 мм, 16 мм х 80 мм, 18 мм х 80 мм, 10 мм х 120 мм, 11 мм х 120 мм, 12 мм х 120 мм, 13 мм х 120 мм, 14 мм х 120 мм, 16 мм х 120 мм, 18 мм х 120 мм – от 1 до 2 шт. (при необходимости);

- Ножка изогнутая бесцементной фиксации XB(F)Q VI GB(JB) T, размер: 10 мм х 80 мм, 11 мм х 80 мм, 12 мм х 80 мм, 13 мм х 80 мм, 14 мм х 80 мм, 16 мм х 80 мм, 18 мм х 80 мм, 10 мм х 120 мм, 11 мм х 120 мм, 12 мм х 120 мм, 13 мм х 120 мм, 14 мм х 120 мм, 16 мм х 120 мм, 18 мм х 120 мм, 10 мм х 160 мм, 11 мм х 160 мм, 12 мм х 160 мм, 13 мм х 160 мм, 14 мм х 160 мм, 16 мм х 160 мм, 18 мм х 160 мм – от 1 до 2 шт. (при необходимости);
- Ножка изогнутая бесцементной фиксации XB(F)Q VII GB(JB) T, размер: 10 мм х 80 мм, 11 мм х 80 мм, 12 мм х 80 мм, 13 мм х 80 мм, 14 мм х 80 мм, 16 мм х 80 мм, 18 мм х 80 мм, 10 мм х 120 мм, 11 мм х 120 мм, 12 мм х 120 мм, 13 мм х 120 мм, 14 мм х 120 мм, 16 мм х 120 мм, 18 мм х 120 мм, 10 мм х 160 мм, 11 мм х 160 мм, 12 мм х 160 мм, 13 мм х 160 мм, 14 мм х 160 мм, 16 мм х 160 мм, 18 мм х 160 мм – от 1 до 2 шт. (при необходимости);
- Аугмент большеберцовый XB(F)Q V JC(L) T левый, размер #2, толщина: 5 мм, 10 мм, 15 мм – 1 шт. (при необходимости);
- Аугмент большеберцовый XB(F)Q V JC(R) T правый, размер #2, толщина: 5 мм, 10 мм, 15 мм – 1 шт. (при необходимости);
- Конус большеберцовый XB(F)Q VII JC T размер: #1, #2, #3, #4, толщина: 20 мм – 1 шт. (при необходимости);
- Аугмент бедренный дистальный XB(F)Q I GC(R) T MED правый, толщина: 5 мм, 10 мм, 15 мм – 1 шт. (при необходимости);
- Аугмент бедренный дистальный XB(F)Q II GC(R) T MED правый, толщина: 5 мм, 10 мм, 15 мм – 1 шт. (при необходимости);
- Аугмент бедренный задний универсальный XB(F)Q III GC T MED толщина: 5 мм, 10 мм – от 1 до 2 шт. (при необходимости);
- Надколенник XFQ I BIS PE, размер: 28 мм х 8 мм, 30 мм х 9 мм, 34 мм х 9 мм – 1 шт. (при необходимости);
- Инструкция по применению – 1 шт.;
2115. Набор эндопротеза коленного сустава тотального RSK модель 603, в составе:
- Компонент бедренный XFQ IV GK(L) C левый, размер #8– 1 шт.;
- Вкладыш большеберцовый XFQ IV PD PE, размер #2, толщина: 12 мм – 1 шт.;
- Компонент большеберцовый XB(F)Q IV JP C, размер #2 – 1 шт.;
- Ножка прямая бесцементной фиксации XB(F)Q III GB(JB) T, размер: 10 мм х 40 мм, 11 мм х 40 мм, 12 мм х 40 мм, 13 мм х 40 мм, 14 мм х 40 мм, 16 мм х 40 мм, 18 мм х 40 мм, 10 мм х 80 мм, 11 мм х 80 мм, 12 мм х 80 мм, 13 мм х 80 мм, 14 мм х 80 мм, 16 мм х 80 мм, 18 мм х 80 мм, 10 мм х 120 мм, 11 мм х 120 мм, 12 мм х 120 мм, 13 мм х 120 мм, 14 мм х 120 мм, 16 мм х 120 мм, 18 мм х 120 мм – от 1 до 2 шт. (при необходимости);
- Ножка изогнутая бесцементной фиксации XB(F)Q VI GB(JB) T, размер: 10 мм х 80 мм, 11 мм х 80 мм, 12 мм х 80 мм, 13 мм х 80 мм, 14 мм х 80 мм, 16 мм х 80 мм, 18 мм х 80 мм, 10 мм х 120 мм, 11 мм х 120 мм, 12 мм х 120 мм, 13 мм х 120 мм, 14 мм х 120 мм, 16 мм х 120 мм, 18 мм х 120 мм, 10 мм х 160 мм, 11 мм х 160 мм, 12 мм х 160 мм, 13 мм х 160 мм, 14 мм х 160 мм, 16 мм х 160 мм, 18 мм х 160 мм – от 1 до 2 шт. (при необходимости);
- Ножка изогнутая бесцементной фиксации XB(F)Q VII GB(JB) T, размер: 10 мм х 80 мм, 11 мм х 80 мм, 12 мм х 80 мм, 13 мм х 80 мм, 14 мм х 80 мм, 16 мм х 80 мм, 18 мм х 80 мм, 10 мм х 120 мм, 11 мм х 120 мм, 12 мм х 120 мм, 13 мм х 120 мм, 14 мм х 120 мм, 16 мм х 120 мм, 18 мм х 120 мм, 10 мм х 160 мм, 11 мм х 160 мм, 12 мм х 160 мм, 13 мм х 160 мм, 14 мм х 160 мм, 16 мм х 160 мм, 18 мм х 160 мм – от 1 до 2 шт. (при необходимости);
- Аугмент большеберцовый XB(F)Q V JC(L) T левый, размер #2, толщина: 5 мм, 10 мм, 15 мм – 1 шт. (при необходимости);
- Аугмент большеберцовый XB(F)Q V JC(R) T правый, размер #2, толщина: 5 мм, 10 мм, 15 мм – 1 шт. (при необходимости);
- Конус большеберцовый XB(F)Q VII JC T размер: #1, #2, #3, #4, толщина: 20 мм – 1 шт. (при необходимости);
- Аугмент бедренный дистальный XB(F)Q I GC(L) T MED левый, толщина: 5 мм, 10 мм, 15 мм – 1 шт. (при необходимости);
- Аугмент бедренный дистальный XB(F)Q II GC(L) T MED левый, толщина: 5 мм, 10 мм, 15 мм – 1 шт. (при необходимости);
- Аугмент бедренный задний универсальный XB(F)Q III GC T MED толщина: 5 мм, 10 мм – от 1 до 2 шт. (при необходимости);
- Надколенник XFQ I BIS PE, размер: 28 мм х 8 мм, 30 мм х 9 мм, 34 мм х 9 мм – 1 шт. (при необходимости);
- Инструкция по применению – 1 шт.;
2116. Набор эндопротеза коленного сустава тотального RSK модель 604, в составе:
- Компонент бедренный XFQ IV GK(R) C правый, размер #8– 1 шт.;
- Вкладыш большеберцовый XFQ IV PD PE, размер #2, толщина: 12 мм – 1 шт.;

- Компонент большеберцовый XB(F)Q IV JP C, размер #2 – 1 шт.;
- Ножка прямая бесцементной фиксации XB(F)Q III GB(JB) T, размер: 10 мм х 40 мм, 11 мм х 40 мм, 12 мм х 40 мм, 13 мм х 40 мм, 14 мм х 40 мм, 16 мм х 40 мм, 18 мм х 40 мм, 10 мм х 80 мм, 11 мм х 80 мм, 12 мм х 80 мм, 13 мм х 80 мм, 14 мм х 80 мм, 16 мм х 80 мм, 18 мм х 80 мм, 10 мм х 120 мм, 11 мм х 120 мм, 12 мм х 120 мм, 13 мм х 120 мм, 14 мм х 120 мм, 16 мм х 120 мм, 18 мм х 120 мм – от 1 до 2 шт. (при необходимости);
- Ножка изогнутая бесцементной фиксации XB(F)Q VI GB(JB) T, размер: 10 мм х 80 мм, 11 мм х 80 мм, 12 мм х 80 мм, 13 мм х 80 мм, 14 мм х 80 мм, 16 мм х 80 мм, 18 мм х 80 мм, 10 мм х 120 мм, 11 мм х 120 мм, 12 мм х 120 мм, 13 мм х 120 мм, 14 мм х 120 мм, 16 мм х 120 мм, 18 мм х 120 мм, 10 мм х 160 мм, 11 мм х 160 мм, 12 мм х 160 мм, 13 мм х 160 мм, 14 мм х 160 мм, 16 мм х 160 мм, 18 мм х 160 мм – от 1 до 2 шт. (при необходимости);
- Ножка изогнутая бесцементной фиксации XB(F)Q VII GB(JB) T, размер: 10 мм х 80 мм, 11 мм х 80 мм, 12 мм х 80 мм, 13 мм х 80 мм, 14 мм х 80 мм, 16 мм х 80 мм, 18 мм х 80 мм, 10 мм х 120 мм, 11 мм х 120 мм, 12 мм х 120 мм, 13 мм х 120 мм, 14 мм х 120 мм, 16 мм х 120 мм, 18 мм х 120 мм, 10 мм х 160 мм, 11 мм х 160 мм, 12 мм х 160 мм, 13 мм х 160 мм, 14 мм х 160 мм, 16 мм х 160 мм, 18 мм х 160 мм – от 1 до 2 шт. (при необходимости);
- Аугмент большеберцовый XB(F)Q V JC(L) T левый, размер #2, толщина: 5 мм, 10 мм, 15 мм – 1 шт. (при необходимости);
- Аугмент большеберцовый XB(F)Q V JC(R) T правый, размер #2, толщина: 5 мм, 10 мм, 15 мм – 1 шт. (при необходимости);
- Конус большеберцовый XB(F)Q VII JC T размер: #1, #2, #3, #4, толщина: 20 мм – 1 шт. (при необходимости);
- Аугмент бедренный дистальный XB(F)Q I GC(R) T MED правый, толщина: 5 мм, 10 мм, 15 мм – 1 шт. (при необходимости);
- Аугмент бедренный дистальный XB(F)Q II GC(R) T MED правый, толщина: 5 мм, 10 мм, 15 мм – 1 шт. (при необходимости);
- Аугмент бедренный задний универсальный XB(F)Q III GC T MED толщина: 5 мм, 10 мм – от 1 до 2 шт. (при необходимости);
- Надколенник XFQ I BIS PE, размер: 28 мм х 8 мм, 30 мм х 9 мм, 34 мм х 9 мм – 1 шт. (при необходимости);
- Инструкция по применению – 1 шт.;

2117. Набор эндопротеза коленного сустава тотального RSK модель 605, в составе:
- Компонент бедренный XFQ IV GK(L) C левый, размер #8– 1 шт.;
- Вкладыш большеберцовый XFQ IV PD PE, размер #2, толщина: 14 мм – 1 шт.;
- Компонент большеберцовый XB(F)Q IV JP C, размер #2 – 1 шт.;
- Ножка прямая бесцементной фиксации XB(F)Q III GB(JB) T, размер: 10 мм х 40 мм, 11 мм х 40 мм, 12 мм х 40 мм, 13 мм х 40 мм, 14 мм х 40 мм, 16 мм х 40 мм, 18 мм х 40 мм, 10 мм х 80 мм, 11 мм х 80 мм, 12 мм х 80 мм, 13 мм х 80 мм, 14 мм х 80 мм, 16 мм х 80 мм, 18 мм х 80 мм, 10 мм х 120 мм, 11 мм х 120 мм, 12 мм х 120 мм, 13 мм х 120 мм, 14 мм х 120 мм, 16 мм х 120 мм, 18 мм х 120 мм – от 1 до 2 шт. (при необходимости);
- Ножка изогнутая бесцементной фиксации XB(F)Q VI GB(JB) T, размер: 10 мм х 80 мм, 11 мм х 80 мм, 12 мм х 80 мм, 13 мм х 80 мм, 14 мм х 80 мм, 16 мм х 80 мм, 18 мм х 80 мм, 10 мм х 120 мм, 11 мм х 120 мм, 12 мм х 120 мм, 13 мм х 120 мм, 14 мм х 120 мм, 16 мм х 120 мм, 18 мм х 120 мм, 10 мм х 160 мм, 11 мм х 160 мм, 12 мм х 160 мм, 13 мм х 160 мм, 14 мм х 160 мм, 16 мм х 160 мм, 18 мм х 160 мм – от 1 до 2 шт. (при необходимости);
- Ножка изогнутая бесцементной фиксации XB(F)Q VII GB(JB) T, размер: 10 мм х 80 мм, 11 мм х 80 мм, 12 мм х 80 мм, 13 мм х 80 мм, 14 мм х 80 мм, 16 мм х 80 мм, 18 мм х 80 мм, 10 мм х 120 мм, 11 мм х 120 мм, 12 мм х 120 мм, 13 мм х 120 мм, 14 мм х 120 мм, 16 мм х 120 мм, 18 мм х 120 мм, 10 мм х 160 мм, 11 мм х 160 мм, 12 мм х 160 мм, 13 мм х 160 мм, 14 мм х 160 мм, 16 мм х 160 мм, 18 мм х 160 мм – от 1 до 2 шт. (при необходимости);
- Аугмент большеберцовый XB(F)Q V JC(L) T левый, размер #2, толщина: 5 мм, 10 мм, 15 мм – 1 шт. (при необходимости);
- Аугмент большеберцовый XB(F)Q V JC(R) T правый, размер #2, толщина: 5 мм, 10 мм, 15 мм – 1 шт. (при необходимости);
- Конус большеберцовый XB(F)Q VII JC T размер: #1, #2, #3, #4, толщина: 20 мм – 1 шт. (при необходимости);
- Аугмент бедренный дистальный XB(F)Q I GC(L) T MED левый, толщина: 5 мм, 10 мм, 15 мм – 1 шт. (при необходимости);
- Аугмент бедренный дистальный XB(F)Q II GC(L) T MED левый, толщина: 5 мм, 10 мм, 15 мм – 1 шт. (при необходимости);
- Аугмент бедренный задний универсальный XB(F)Q III GC T MED толщина: 5 мм, 10 мм – от 1 до 2 шт. (при необходимости);

- Надколенник XFQ I BIS PE, размер: 28 мм х 8 мм, 30 мм х 9 мм, 34 мм х 9 мм – 1 шт. (при необходимости);
- Инструкция по применению – 1 шт.;
2118. Набор эндопротеза коленного сустава тотального RSK модель 606, в составе:
- Компонент бедренный XFQ IV GK(R) C правый, размер #8– 1 шт.;
- Вкладыш большеберцовый XFQ IV PD PE, размер #2, толщина: 14 мм – 1 шт.;
- Компонент большеберцовый XB(F)Q IV JP C, размер #2 – 1 шт.;
- Ножка прямая бесцементной фиксации XB(F)Q III GB(JB) T, размер: 10 мм х 40 мм, 11 мм х 40 мм, 12 мм х 40 мм, 13 мм х 40 мм, 14 мм х 40 мм, 16 мм х 40 мм, 18 мм х 40 мм, 10 мм х 80 мм, 11 мм х 80 мм, 12 мм х 80 мм, 13 мм х 80 мм, 14 мм х 80 мм, 16 мм х 80 мм, 18 мм х 80 мм, 10 мм х 120 мм, 11 мм х 120 мм, 12 мм х 120 мм, 13 мм х 120 мм, 14 мм х 120 мм, 16 мм х 120 мм, 18 мм х 120 мм – от 1 до 2 шт. (при необходимости);
- Ножка изогнутая бесцементной фиксации XB(F)Q VI GB(JB) T, размер: 10 мм х 80 мм, 11 мм х 80 мм, 12 мм х 80 мм, 13 мм х 80 мм, 14 мм х 80 мм, 16 мм х 80 мм, 18 мм х 80 мм, 10 мм х 120 мм, 11 мм х 120 мм, 12 мм х 120 мм, 13 мм х 120 мм, 14 мм х 120 мм, 16 мм х 120 мм, 18 мм х 120 мм, 10 мм х 160 мм, 11 мм х 160 мм, 12 мм х 160 мм, 13 мм х 160 мм, 14 мм х 160 мм, 16 мм х 160 мм, 18 мм х 160 мм – от 1 до 2 шт. (при необходимости);
- Ножка изогнутая бесцементной фиксации XB(F)Q VII GB(JB) T, размер: 10 мм х 80 мм, 11 мм х 80 мм, 12 мм х 80 мм, 13 мм х 80 мм, 14 мм х 80 мм, 16 мм х 80 мм, 18 мм х 80 мм, 10 мм х 120 мм, 11 мм х 120 мм, 12 мм х 120 мм, 13 мм х 120 мм, 14 мм х 120 мм, 16 мм х 120 мм, 18 мм х 120 мм, 10 мм х 160 мм, 11 мм х 160 мм, 12 мм х 160 мм, 13 мм х 160 мм, 14 мм х 160 мм, 16 мм х 160 мм, 18 мм х 160 мм – от 1 до 2 шт. (при необходимости);
- Аугмент большеберцовый XB(F)Q V JC(L) T левый, размер #2, толщина: 5 мм, 10 мм, 15 мм – 1 шт. (при необходимости);
- Аугмент большеберцовый XB(F)Q V JC(R) T правый, размер #2, толщина: 5 мм, 10 мм, 15 мм – 1 шт. (при необходимости);
- Конус большеберцовый XB(F)Q VII JC T размер: #1, #2, #3, #4, толщина: 20 мм – 1 шт. (при необходимости);
- Аугмент бедренный дистальный XB(F)Q I GC(R) T MED правый, толщина: 5 мм, 10 мм, 15 мм – 1 шт. (при необходимости);
- Аугмент бедренный дистальный XB(F)Q II GC(R) T MED правый, толщина: 5 мм, 10 мм, 15 мм – 1 шт. (при необходимости);
- Аугмент бедренный задний универсальный XB(F)Q III GC T MED толщина: 5 мм, 10 мм – от 1 до 2 шт. (при необходимости);
- Надколенник XFQ I BIS PE, размер: 28 мм х 8 мм, 30 мм х 9 мм, 34 мм х 9 мм – 1 шт. (при необходимости);
- Инструкция по применению – 1 шт.;
2119. Набор эндопротеза коленного сустава тотального RSK модель 607, в составе:
- Компонент бедренный XFQ IV GK(L) C левый, размер #8– 1 шт.;
- Вкладыш большеберцовый XFQ IV PD PE, размер #2, толщина: 16 мм – 1 шт.;
- Компонент большеберцовый XB(F)Q IV JP C, размер #2 – 1 шт.;
- Ножка прямая бесцементной фиксации XB(F)Q III GB(JB) T, размер: 10 мм х 40 мм, 11 мм х 40 мм, 12 мм х 40 мм, 13 мм х 40 мм, 14 мм х 40 мм, 16 мм х 40 мм, 18 мм х 40 мм, 10 мм х 80 мм, 11 мм х 80 мм, 12 мм х 80 мм, 13 мм х 80 мм, 14 мм х 80 мм, 16 мм х 80 мм, 18 мм х 80 мм, 10 мм х 120 мм, 11 мм х 120 мм, 12 мм х 120 мм, 13 мм х 120 мм, 14 мм х 120 мм, 16 мм х 120 мм, 18 мм х 120 мм – от 1 до 2 шт. (при необходимости);
- Ножка изогнутая бесцементной фиксации XB(F)Q VI GB(JB) T, размер: 10 мм х 80 мм, 11 мм х 80 мм, 12 мм х 80 мм, 13 мм х 80 мм, 14 мм х 80 мм, 16 мм х 80 мм, 18 мм х 80 мм, 10 мм х 120 мм, 11 мм х 120 мм, 12 мм х 120 мм, 13 мм х 120 мм, 14 мм х 120 мм, 16 мм х 120 мм, 18 мм х 120 мм, 10 мм х 160 мм, 11 мм х 160 мм, 12 мм х 160 мм, 13 мм х 160 мм, 14 мм х 160 мм, 16 мм х 160 мм, 18 мм х 160 мм – от 1 до 2 шт. (при необходимости);
- Ножка изогнутая бесцементной фиксации XB(F)Q VII GB(JB) T, размер: 10 мм х 80 мм, 11 мм х 80 мм, 12 мм х 80 мм, 13 мм х 80 мм, 14 мм х 80 мм, 16 мм х 80 мм, 18 мм х 80 мм, 10 мм х 120 мм, 11 мм х 120 мм, 12 мм х 120 мм, 13 мм х 120 мм, 14 мм х 120 мм, 16 мм х 120 мм, 18 мм х 120 мм, 10 мм х 160 мм, 11 мм х 160 мм, 12 мм х 160 мм, 13 мм х 160 мм, 14 мм х 160 мм, 16 мм х 160 мм, 18 мм х 160 мм – от 1 до 2 шт. (при необходимости);
- Аугмент большеберцовый XB(F)Q V JC(L) T левый, размер #2, толщина: 5 мм, 10 мм, 15 мм – 1 шт. (при необходимости);
- Аугмент большеберцовый XB(F)Q V JC(R) T правый, размер #2, толщина: 5 мм, 10 мм, 15 мм – 1 шт. (при необходимости);
- Конус большеберцовый XB(F)Q VII JC T размер: #1, #2, #3, #4, толщина: 20 мм – 1 шт. (при необходимости);

- Аугмент бедренный дистальный XB(F)Q I GC(L) T MED левый, толщина: 5 мм, 10 мм, 15 мм – 1 шт. (при необходимости);
- Аугмент бедренный дистальный XB(F)Q II GC(L) T MED левый, толщина: 5 мм, 10 мм, 15 мм – 1 шт. (при необходимости);
- Аугмент бедренный задний универсальный XB(F)Q III GC T MED толщина: 5 мм, 10 мм – от 1 до 2 шт. (при необходимости);
- Надколенник XFQ I BIS PE, размер: 28 мм х 8 мм, 30 мм х 9 мм, 34 мм х 9 мм – 1 шт. (при необходимости);
- Инструкция по применению – 1 шт.;
2120. Набор эндопротеза коленного сустава тотального RSK модель 608, в составе:
- Компонент бедренный XFQ IV GK(R) C правый, размер #8– 1 шт.;
- Вкладыш большеберцовый XFQ IV PD PE, размер #2, толщина: 16 мм – 1 шт.;
- Компонент большеберцовый XB(F)Q IV JP C, размер #2 – 1 шт.;
- Ножка прямая бесцементной фиксации XB(F)Q III GB(JB) T, размер: 10 мм х 40 мм, 11 мм х 40 мм, 12 мм х 40 мм, 13 мм х 40 мм, 14 мм х 40 мм, 16 мм х 40 мм, 18 мм х 40 мм, 10 мм х 80 мм, 11 мм х 80 мм, 12 мм х 80 мм, 13 мм х 80 мм, 14 мм х 80 мм, 16 мм х 80 мм, 18 мм х 80 мм, 10 мм х 120 мм, 11 мм х 120 мм, 12 мм х 120 мм, 13 мм х 120 мм, 14 мм х 120 мм, 16 мм х 120 мм, 18 мм х 120 мм – от 1 до 2 шт. (при необходимости);
- Ножка изогнутая бесцементной фиксации XB(F)Q VI GB(JB) T, размер: 10 мм х 80 мм, 11 мм х 80 мм, 12 мм х 80 мм, 13 мм х 80 мм, 14 мм х 80 мм, 16 мм х 80 мм, 18 мм х 80 мм, 10 мм х 120 мм, 11 мм х 120 мм, 12 мм х 120 мм, 13 мм х 120 мм, 14 мм х 120 мм, 16 мм х 120 мм, 18 мм х 120 мм, 10 мм х 160 мм, 11 мм х 160 мм, 12 мм х 160 мм, 13 мм х 160 мм, 14 мм х 160 мм, 16 мм х 160 мм, 18 мм х 160 мм – от 1 до 2 шт. (при необходимости);
- Ножка изогнутая бесцементной фиксации XB(F)Q VII GB(JB) T, размер: 10 мм х 80 мм, 11 мм х 80 мм, 12 мм х 80 мм, 13 мм х 80 мм, 14 мм х 80 мм, 16 мм х 80 мм, 18 мм х 80 мм, 10 мм х 120 мм, 11 мм х 120 мм, 12 мм х 120 мм, 13 мм х 120 мм, 14 мм х 120 мм, 16 мм х 120 мм, 18 мм х 120 мм, 10 мм х 160 мм, 11 мм х 160 мм, 12 мм х 160 мм, 13 мм х 160 мм, 14 мм х 160 мм, 16 мм х 160 мм, 18 мм х 160 мм – от 1 до 2 шт. (при необходимости);
- Аугмент большеберцовый XB(F)Q V JC(L) T левый, размер #2, толщина: 5 мм, 10 мм, 15 мм – 1 шт. (при необходимости);
- Аугмент большеберцовый XB(F)Q V JC(R) T правый, размер #2, толщина: 5 мм, 10 мм, 15 мм – 1 шт. (при необходимости);
- Конус большеберцовый XB(F)Q VII JC T размер: #1, #2, #3, #4, толщина: 20 мм – 1 шт. (при необходимости);
- Аугмент бедренный дистальный XB(F)Q I GC(R) T MED правый, толщина: 5 мм, 10 мм, 15 мм – 1 шт. (при необходимости);
- Аугмент бедренный дистальный XB(F)Q II GC(R) T MED правый, толщина: 5 мм, 10 мм, 15 мм – 1 шт. (при необходимости);
- Аугмент бедренный задний универсальный XB(F)Q III GC T MED толщина: 5 мм, 10 мм – от 1 до 2 шт. (при необходимости);
- Надколенник XFQ I BIS PE, размер: 28 мм х 8 мм, 30 мм х 9 мм, 34 мм х 9 мм – 1 шт. (при необходимости);
- Инструкция по применению – 1 шт.;
2121. Набор эндопротеза коленного сустава тотального RSK модель 609, в составе:
- Компонент бедренный XFQ IV GK(L) C левый, размер #8– 1 шт.;
- Вкладыш большеберцовый XFQ IV PD PE, размер #2, толщина: 18 мм – 1 шт.;
- Компонент большеберцовый XB(F)Q IV JP C, размер #2 – 1 шт.;
- Ножка прямая бесцементной фиксации XB(F)Q III GB(JB) T, размер: 10 мм х 40 мм, 11 мм х 40 мм, 12 мм х 40 мм, 13 мм х 40 мм, 14 мм х 40 мм, 16 мм х 40 мм, 18 мм х 40 мм, 10 мм х 80 мм, 11 мм х 80 мм, 12 мм х 80 мм, 13 мм х 80 мм, 14 мм х 80 мм, 16 мм х 80 мм, 18 мм х 80 мм, 10 мм х 120 мм, 11 мм х 120 мм, 12 мм х 120 мм, 13 мм х 120 мм, 14 мм х 120 мм, 16 мм х 120 мм, 18 мм х 120 мм – от 1 до 2 шт. (при необходимости);
- Ножка изогнутая бесцементной фиксации XB(F)Q VI GB(JB) T, размер: 10 мм х 80 мм, 11 мм х 80 мм, 12 мм х 80 мм, 13 мм х 80 мм, 14 мм х 80 мм, 16 мм х 80 мм, 18 мм х 80 мм, 10 мм х 120 мм, 11 мм х 120 мм, 12 мм х 120 мм, 13 мм х 120 мм, 14 мм х 120 мм, 16 мм х 120 мм, 18 мм х 120 мм, 10 мм х 160 мм, 11 мм х 160 мм, 12 мм х 160 мм, 13 мм х 160 мм, 14 мм х 160 мм, 16 мм х 160 мм, 18 мм х 160 мм – от 1 до 2 шт. (при необходимости);
- Ножка изогнутая бесцементной фиксации XB(F)Q VII GB(JB) T, размер: 10 мм х 80 мм, 11 мм х 80 мм, 12 мм х 80 мм, 13 мм х 80 мм, 14 мм х 80 мм, 16 мм х 80 мм, 18 мм х 80 мм, 10 мм х 120 мм, 11 мм х 120 мм, 12 мм х 120 мм, 13 мм х 120 мм, 14 мм х 120 мм, 16 мм х 120 мм, 18 мм х 120 мм, 10 мм х 160 мм, 11 мм х 160 мм, 12 мм х 160 мм, 13 мм х 160 мм, 14 мм х 160 мм, 16 мм х 160 мм, 18 мм х 160 мм – от 1 до 2 шт. (при необходимости);

- Аугмент большеберцовый XB(F)Q V JC(L) T левый, размер #2, толщина: 5 мм, 10 мм, 15 мм – 1 шт. (при необходимости);
- Аугмент большеберцовый XB(F)Q V JC(R) T правый, размер #2, толщина: 5 мм, 10 мм, 15 мм – 1 шт. (при необходимости);
- Конус большеберцовый XB(F)Q VII JC T размер: #1, #2, #3, #4, толщина: 20 мм – 1 шт. (при необходимости);
- Аугмент бедренный дистальный XB(F)Q I GC(L) T MED левый, толщина: 5 мм, 10 мм, 15 мм – 1 шт. (при необходимости);
- Аугмент бедренный дистальный XB(F)Q II GC(L) T MED левый, толщина: 5 мм, 10 мм, 15 мм – 1 шт. (при необходимости);
- Аугмент бедренный задний универсальный XB(F)Q III GC T MED толщина: 5 мм, 10 мм – от 1 до 2 шт. (при необходимости);
- Надколенник XFQ I BIS PE, размер: 28 мм x 8 мм, 30 мм x 9 мм, 34 мм x 9 мм – 1 шт. (при необходимости);
- Инструкция по применению – 1 шт.;
2122. Набор эндопротеза коленного сустава тотального RSK модель 610, в составе:
- Компонент бедренный XFQ IV GK(R) C правый, размер #8– 1 шт.;
- Вкладыш большеберцовый XFQ IV PD PE, размер #2, толщина: 18 мм – 1 шт.;
- Компонент большеберцовый XB(F)Q IV JP C, размер #2 – 1 шт.;
- Ножка прямая бесцементной фиксации XB(F)Q III GB(JB) T, размер: 10 мм x 40 мм, 11 мм x 40 мм, 12 мм x 40 мм, 13 мм x 40 мм, 14 мм x 40 мм, 16 мм x 40 мм, 18 мм x 40 мм, 10 мм x 80 мм, 11 мм x 80 мм, 12 мм x 80 мм, 13 мм x 80 мм, 14 мм x 80 мм, 16 мм x 80 мм, 18 мм x 80 мм, 10 мм x 120 мм, 11 мм x 120 мм, 12 мм x 120 мм, 13 мм x 120 мм, 14 мм x 120 мм, 16 мм x 120 мм, 18 мм x 120 мм – от 1 до 2 шт. (при необходимости);
- Ножка изогнутая бесцементной фиксации XB(F)Q VI GB(JB) T, размер: 10 мм x 80 мм, 11 мм x 80 мм, 12 мм x 80 мм, 13 мм x 80 мм, 14 мм x 80 мм, 16 мм x 80 мм, 18 мм x 80 мм, 10 мм x 120 мм, 11 мм x 120 мм, 12 мм x 120 мм, 13 мм x 120 мм, 14 мм x 120 мм, 16 мм x 120 мм, 18 мм x 120 мм, 10 мм x 160 мм, 11 мм x 160 мм, 12 мм x 160 мм, 13 мм x 160 мм, 14 мм x 160 мм, 16 мм x 160 мм, 18 мм x 160 мм – от 1 до 2 шт. (при необходимости);
- Ножка изогнутая бесцементной фиксации XB(F)Q VII GB(JB) T, размер: 10 мм x 80 мм, 11 мм x 80 мм, 12 мм x 80 мм, 13 мм x 80 мм, 14 мм x 80 мм, 16 мм x 80 мм, 18 мм x 80 мм, 10 мм x 120 мм, 11 мм x 120 мм, 12 мм x 120 мм, 13 мм x 120 мм, 14 мм x 120 мм, 16 мм x 120 мм, 18 мм x 120 мм, 10 мм x 160 мм, 11 мм x 160 мм, 12 мм x 160 мм, 13 мм x 160 мм, 14 мм x 160 мм, 16 мм x 160 мм, 18 мм x 160 мм – от 1 до 2 шт. (при необходимости);
- Аугмент большеберцовый XB(F)Q V JC(L) T левый, размер #2, толщина: 5 мм, 10 мм, 15 мм – 1 шт. (при необходимости);
- Аугмент большеберцовый XB(F)Q V JC(R) T правый, размер #2, толщина: 5 мм, 10 мм, 15 мм – 1 шт. (при необходимости);
- Конус большеберцовый XB(F)Q VII JC T размер: #1, #2, #3, #4, толщина: 20 мм – 1 шт. (при необходимости);
- Аугмент бедренный дистальный XB(F)Q I GC(R) T MED правый, толщина: 5 мм, 10 мм, 15 мм – 1 шт. (при необходимости);
- Аугмент бедренный дистальный XB(F)Q II GC(R) T MED правый, толщина: 5 мм, 10 мм, 15 мм – 1 шт. (при необходимости);
- Аугмент бедренный задний универсальный XB(F)Q III GC T MED толщина: 5 мм, 10 мм – от 1 до 2 шт. (при необходимости);
- Надколенник XFQ I BIS PE, размер: 28 мм x 8 мм, 30 мм x 9 мм, 34 мм x 9 мм – 1 шт. (при необходимости);
- Инструкция по применению – 1 шт.;
2123. Набор эндопротеза коленного сустава тотального RSK модель 611, в составе:
- Компонент бедренный XFQ IV GK(L) C левый, размер #8– 1 шт.;
- Вкладыш большеберцовый XFQ IV PD PE, размер #2, толщина: 20 мм – 1 шт.;
- Компонент большеберцовый XB(F)Q IV JP C, размер #2 – 1 шт.;
- Ножка прямая бесцементной фиксации XB(F)Q III GB(JB) T, размер: 10 мм x 40 мм, 11 мм x 40 мм, 12 мм x 40 мм, 13 мм x 40 мм, 14 мм x 40 мм, 16 мм x 40 мм, 18 мм x 40 мм, 10 мм x 80 мм, 11 мм x 80 мм, 12 мм x 80 мм, 13 мм x 80 мм, 14 мм x 80 мм, 16 мм x 80 мм, 18 мм x 80 мм, 10 мм x 120 мм, 11 мм x 120 мм, 12 мм x 120 мм, 13 мм x 120 мм, 14 мм x 120 мм, 16 мм x 120 мм, 18 мм x 120 мм – от 1 до 2 шт. (при необходимости);
- Ножка изогнутая бесцементной фиксации XB(F)Q VI GB(JB) T, размер: 10 мм x 80 мм, 11 мм x 80 мм, 12 мм x 80 мм, 13 мм x 80 мм, 14 мм x 80 мм, 16 мм x 80 мм, 18 мм x 80 мм, 10 мм x 120 мм, 11 мм x 120 мм, 12 мм x 120

мм, 13 мм х 120 мм, 14 мм х 120 мм, 16 мм х 120 мм, 18 мм х 120 мм, 10 мм х 160 мм, 11 мм х 160 мм, 12 мм х 160 мм, 13 мм х 160 мм, 14 мм х 160 мм, 16 мм х 160 мм, 18 мм х 160 мм – от 1 до 2 шт. (при необходимости);
- Ножка изогнутая бесцементной фиксации XB(F)Q VII GB(JB) T, размер: 10 мм х 80 мм, 11 мм х 80 мм, 12 мм х 80 мм, 13 мм х 80 мм, 14 мм х 80 мм, 16 мм х 80 мм, 18 мм х 80 мм, 10 мм х 120 мм, 11 мм х 120 мм, 12 мм х 120 мм, 13 мм х 120 мм, 14 мм х 120 мм, 16 мм х 120 мм, 18 мм х 120 мм, 10 мм х 160 мм, 11 мм х 160 мм, 12 мм х 160 мм, 13 мм х 160 мм, 14 мм х 160 мм, 16 мм х 160 мм, 18 мм х 160 мм – от 1 до 2 шт. (при необходимости);
- Аугмент большеберцовый XB(F)Q V JC(L) T левый, размер #2, толщина: 5 мм, 10 мм, 15 мм – 1 шт. (при необходимости);
- Аугмент большеберцовый XB(F)Q V JC(R) T правый, размер #2, толщина: 5 мм, 10 мм, 15 мм – 1 шт. (при необходимости);
- Конус большеберцовый XB(F)Q VII JC T размер: #1, #2, #3, #4, толщина: 20 мм – 1 шт. (при необходимости);
- Аугмент бедренный дистальный XB(F)Q I GC(L) T MED левый, толщина: 5 мм, 10 мм, 15 мм – 1 шт. (при необходимости);
- Аугмент бедренный дистальный XB(F)Q II GC(L) T MED левый, толщина: 5 мм, 10 мм, 15 мм – 1 шт. (при необходимости);
- Аугмент бедренный задний универсальный XB(F)Q III GC T MED толщина: 5 мм, 10 мм – от 1 до 2 шт. (при необходимости);
- Надколенник XFQ I BIS PE, размер: 28 мм х 8 мм, 30 мм х 9 мм, 34 мм х 9 мм – 1 шт. (при необходимости);
- Инструкция по применению – 1 шт.;
2124. Набор эндопротеза коленного сустава тотального RSK модель 612, в составе:
- Компонент бедренный XFQ IV GK(R) C правый, размер #8– 1 шт.;
- Вкладыш большеберцовый XFQ IV PD PE, размер #2, толщина: 20 мм – 1 шт.;
- Компонент большеберцовый XB(F)Q IV JP C, размер #2 – 1 шт.;
- Ножка прямая бесцементной фиксации XB(F)Q III GB(JB) T, размер: 10 мм х 40 мм, 11 мм х 40 мм, 12 мм х 40 мм, 13 мм х 40 мм, 14 мм х 40 мм, 16 мм х 40 мм, 18 мм х 40 мм, 10 мм х 80 мм, 11 мм х 80 мм, 12 мм х 80 мм, 13 мм х 80 мм, 14 мм х 80 мм, 16 мм х 80 мм, 18 мм х 80 мм, 10 мм х 120 мм, 11 мм х 120 мм, 12 мм х 120 мм, 13 мм х 120 мм, 14 мм х 120 мм, 16 мм х 120 мм, 18 мм х 120 мм – от 1 до 2 шт. (при необходимости);
- Ножка изогнутая бесцементной фиксации XB(F)Q VI GB(JB) T, размер: 10 мм х 80 мм, 11 мм х 80 мм, 12 мм х 80 мм, 13 мм х 80 мм, 14 мм х 80 мм, 16 мм х 80 мм, 18 мм х 80 мм, 10 мм х 120 мм, 11 мм х 120 мм, 12 мм х 120 мм, 13 мм х 120 мм, 14 мм х 120 мм, 16 мм х 120 мм, 18 мм х 120 мм, 10 мм х 160 мм, 11 мм х 160 мм, 12 мм х 160 мм, 13 мм х 160 мм, 14 мм х 160 мм, 16 мм х 160 мм, 18 мм х 160 мм – от 1 до 2 шт. (при необходимости);
- Ножка изогнутая бесцементной фиксации XB(F)Q VII GB(JB) T, размер: 10 мм х 80 мм, 11 мм х 80 мм, 12 мм х 80 мм, 13 мм х 80 мм, 14 мм х 80 мм, 16 мм х 80 мм, 18 мм х 80 мм, 10 мм х 120 мм, 11 мм х 120 мм, 12 мм х 120 мм, 13 мм х 120 мм, 14 мм х 120 мм, 16 мм х 120 мм, 18 мм х 120 мм, 10 мм х 160 мм, 11 мм х 160 мм, 12 мм х 160 мм, 13 мм х 160 мм, 14 мм х 160 мм, 16 мм х 160 мм, 18 мм х 160 мм – от 1 до 2 шт. (при необходимости);
- Аугмент большеберцовый XB(F)Q V JC(L) T левый, размер #2, толщина: 5 мм, 10 мм, 15 мм – 1 шт. (при необходимости);
- Аугмент большеберцовый XB(F)Q V JC(R) T правый, размер #2, толщина: 5 мм, 10 мм, 15 мм – 1 шт. (при необходимости);
- Конус большеберцовый XB(F)Q VII JC T размер: #1, #2, #3, #4, толщина: 20 мм – 1 шт. (при необходимости);
- Аугмент бедренный дистальный XB(F)Q I GC(R) T MED правый, толщина: 5 мм, 10 мм, 15 мм – 1 шт. (при необходимости);
- Аугмент бедренный дистальный XB(F)Q II GC(R) T MED правый, толщина: 5 мм, 10 мм, 15 мм – 1 шт. (при необходимости);
- Аугмент бедренный задний универсальный XB(F)Q III GC T MED толщина: 5 мм, 10 мм – от 1 до 2 шт. (при необходимости);
- Надколенник XFQ I BIS PE, размер: 28 мм х 8 мм, 30 мм х 9 мм, 34 мм х 9 мм – 1 шт. (при необходимости);
- Инструкция по применению – 1 шт.;
2125. Набор эндопротеза коленного сустава тотального RSK модель 613, в составе:
- Компонент бедренный XFQ IV GK(L) C левый, размер #8– 1 шт.;
- Вкладыш большеберцовый XFQ IV PD PE, размер #2, толщина: 10 мм – 1 шт.;
- Компонент большеберцовый XB(F)Q IV JP C, размер #3 – 1 шт.;

- Ножка прямая бесцементной фиксации XB(F)Q III GB(JB) T, размер: 10 мм х 40 мм, 11 мм х 40 мм, 12 мм х 40 мм, 13 мм х 40 мм, 14 мм х 40 мм, 16 мм х 40 мм, 18 мм х 40 мм, 10 мм х 80 мм, 11 мм х 80 мм, 12 мм х 80 мм, 13 мм х 80 мм, 14 мм х 80 мм, 16 мм х 80 мм, 18 мм х 80 мм, 10 мм х 120 мм, 11 мм х 120 мм, 12 мм х 120 мм, 13 мм х 120 мм, 14 мм х 120 мм, 16 мм х 120 мм, 18 мм х 120 мм – от 1 до 2 шт. (при необходимости);
- Ножка изогнутая бесцементной фиксации XB(F)Q VI GB(JB) T, размер: 10 мм х 80 мм, 11 мм х 80 мм, 12 мм х 80 мм, 13 мм х 80 мм, 14 мм х 80 мм, 16 мм х 80 мм, 18 мм х 80 мм, 10 мм х 120 мм, 11 мм х 120 мм, 12 мм х 120 мм, 13 мм х 120 мм, 14 мм х 120 мм, 16 мм х 120 мм, 18 мм х 120 мм, 10 мм х 160 мм, 11 мм х 160 мм, 12 мм х 160 мм, 13 мм х 160 мм, 14 мм х 160 мм, 16 мм х 160 мм, 18 мм х 160 мм – от 1 до 2 шт. (при необходимости);
- Ножка изогнутая бесцементной фиксации XB(F)Q VII GB(JB) T, размер: 10 мм х 80 мм, 11 мм х 80 мм, 12 мм х 80 мм, 13 мм х 80 мм, 14 мм х 80 мм, 16 мм х 80 мм, 18 мм х 80 мм, 10 мм х 120 мм, 11 мм х 120 мм, 12 мм х 120 мм, 13 мм х 120 мм, 14 мм х 120 мм, 16 мм х 120 мм, 18 мм х 120 мм, 10 мм х 160 мм, 11 мм х 160 мм, 12 мм х 160 мм, 13 мм х 160 мм, 14 мм х 160 мм, 16 мм х 160 мм, 18 мм х 160 мм – от 1 до 2 шт. (при необходимости);
- Аугмент большеберцовый XB(F)Q V JC(L) T левый, размер #3, толщина: 5 мм, 10 мм, 15 мм – 1 шт. (при необходимости);
- Аугмент большеберцовый XB(F)Q V JC(R) T правый, размер #3, толщина: 5 мм, 10 мм, 15 мм – 1 шт. (при необходимости);
- Конус большеберцовый XB(F)Q VII JC T размер: #1, #2, #3, #4, толщина: 20 мм – 1 шт. (при необходимости);
- Аугмент бедренный дистальный XB(F)Q I GC(L) T MED левый, толщина: 5 мм, 10 мм, 15 мм – 1 шт. (при необходимости);
- Аугмент бедренный дистальный XB(F)Q II GC(L) T MED левый, толщина: 5 мм, 10 мм, 15 мм – 1 шт. (при необходимости);
- Аугмент бедренный задний универсальный XB(F)Q III GC T MED толщина: 5 мм, 10 мм – от 1 до 2 шт. (при необходимости);
- Надколенник XFQ I BIS PE, размер: 28 мм х 8 мм, 30 мм х 9 мм, 34 мм х 9 мм – 1 шт. (при необходимости);
- Инструкция по применению – 1 шт.;
2126. Набор эндопротеза коленного сустава тотального RSK модель 614, в составе:
- Компонент бедренный XFQ IV GK(R) C правый, размер #8– 1 шт.;
- Вкладыш большеберцовый XFQ IV PD PE, размер #2, толщина: 10 мм – 1 шт.;
- Компонент большеберцовый XB(F)Q IV JP C, размер #3 – 1 шт.;
- Ножка прямая бесцементной фиксации XB(F)Q III GB(JB) T, размер: 10 мм х 40 мм, 11 мм х 40 мм, 12 мм х 40 мм, 13 мм х 40 мм, 14 мм х 40 мм, 16 мм х 40 мм, 18 мм х 40 мм, 10 мм х 80 мм, 11 мм х 80 мм, 12 мм х 80 мм, 13 мм х 80 мм, 14 мм х 80 мм, 16 мм х 80 мм, 18 мм х 80 мм, 10 мм х 120 мм, 11 мм х 120 мм, 12 мм х 120 мм, 13 мм х 120 мм, 14 мм х 120 мм, 16 мм х 120 мм, 18 мм х 120 мм – от 1 до 2 шт. (при необходимости);
- Ножка изогнутая бесцементной фиксации XB(F)Q VI GB(JB) T, размер: 10 мм х 80 мм, 11 мм х 80 мм, 12 мм х 80 мм, 13 мм х 80 мм, 14 мм х 80 мм, 16 мм х 80 мм, 18 мм х 80 мм, 10 мм х 120 мм, 11 мм х 120 мм, 12 мм х 120 мм, 13 мм х 120 мм, 14 мм х 120 мм, 16 мм х 120 мм, 18 мм х 120 мм, 10 мм х 160 мм, 11 мм х 160 мм, 12 мм х 160 мм, 13 мм х 160 мм, 14 мм х 160 мм, 16 мм х 160 мм, 18 мм х 160 мм – от 1 до 2 шт. (при необходимости);
- Ножка изогнутая бесцементной фиксации XB(F)Q VII GB(JB) T, размер: 10 мм х 80 мм, 11 мм х 80 мм, 12 мм х 80 мм, 13 мм х 80 мм, 14 мм х 80 мм, 16 мм х 80 мм, 18 мм х 80 мм, 10 мм х 120 мм, 11 мм х 120 мм, 12 мм х 120 мм, 13 мм х 120 мм, 14 мм х 120 мм, 16 мм х 120 мм, 18 мм х 120 мм, 10 мм х 160 мм, 11 мм х 160 мм, 12 мм х 160 мм, 13 мм х 160 мм, 14 мм х 160 мм, 16 мм х 160 мм, 18 мм х 160 мм – от 1 до 2 шт. (при необходимости);
- Аугмент большеберцовый XB(F)Q V JC(L) T левый, размер #3, толщина: 5 мм, 10 мм, 15 мм – 1 шт. (при необходимости);
- Аугмент большеберцовый XB(F)Q V JC(R) T правый, размер #3, толщина: 5 мм, 10 мм, 15 мм – 1 шт. (при необходимости);
- Конус большеберцовый XB(F)Q VII JC T размер: #1, #2, #3, #4, толщина: 20 мм – 1 шт. (при необходимости);
- Аугмент бедренный дистальный XB(F)Q I GC(R) T MED правый, толщина: 5 мм, 10 мм, 15 мм – 1 шт. (при необходимости);
- Аугмент бедренный дистальный XB(F)Q II GC(R) T MED правый, толщина: 5 мм, 10 мм, 15 мм – 1 шт. (при необходимости);
- Аугмент бедренный задний универсальный XB(F)Q III GC T MED толщина: 5 мм, 10 мм – от 1 до 2 шт. (при необходимости);
- Надколенник XFQ I BIS PE, размер: 28 мм х 8 мм, 30 мм х 9 мм, 34 мм х 9 мм – 1 шт. (при необходимости);

- Инструкция по применению – 1 шт.;
2127. Набор эндопротеза коленного сустава тотального RSK модель 615, в составе:
- Компонент бедренный XFQ IV GK(L) C левый, размер #8– 1 шт.;
- Вкладыш большеберцовый XFQ IV PD PE, размер #2, толщина: 12 мм – 1 шт.;
- Компонент большеберцовый XB(F)Q IV JP C, размер #3 – 1 шт.;
- Ножка прямая бесцементной фиксации XB(F)Q III GB(JB) T, размер: 10 мм х 40 мм, 11 мм х 40 мм, 12 мм х 40 мм, 13 мм х 40 мм, 14 мм х 40 мм, 16 мм х 40 мм, 18 мм х 40 мм, 10 мм х 80 мм, 11 мм х 80 мм, 12 мм х 80 мм, 13 мм х 80 мм, 14 мм х 80 мм, 16 мм х 80 мм, 18 мм х 80 мм, 10 мм х 120 мм, 11 мм х 120 мм, 12 мм х 120 мм, 13 мм х 120 мм, 14 мм х 120 мм, 16 мм х 120 мм, 18 мм х 120 мм – от 1 до 2 шт. (при необходимости);
- Ножка изогнутая бесцементной фиксации XB(F)Q VI GB(JB) T, размер: 10 мм х 80 мм, 11 мм х 80 мм, 12 мм х 80 мм, 13 мм х 80 мм, 14 мм х 80 мм, 16 мм х 80 мм, 18 мм х 80 мм, 10 мм х 120 мм, 11 мм х 120 мм, 12 мм х 120 мм, 13 мм х 120 мм, 14 мм х 120 мм, 16 мм х 120 мм, 18 мм х 120 мм, 10 мм х 160 мм, 11 мм х 160 мм, 12 мм х 160 мм, 13 мм х 160 мм, 14 мм х 160 мм, 16 мм х 160 мм, 18 мм х 160 мм – от 1 до 2 шт. (при необходимости);
- Ножка изогнутая бесцементной фиксации XB(F)Q VII GB(JB) T, размер: 10 мм х 80 мм, 11 мм х 80 мм, 12 мм х 80 мм, 13 мм х 80 мм, 14 мм х 80 мм, 16 мм х 80 мм, 18 мм х 80 мм, 10 мм х 120 мм, 11 мм х 120 мм, 12 мм х 120 мм, 13 мм х 120 мм, 14 мм х 120 мм, 16 мм х 120 мм, 18 мм х 120 мм, 10 мм х 160 мм, 11 мм х 160 мм, 12 мм х 160 мм, 13 мм х 160 мм, 14 мм х 160 мм, 16 мм х 160 мм, 18 мм х 160 мм – от 1 до 2 шт. (при необходимости);
- Аугмент большеберцовый XB(F)Q V JC(L) T левый, размер #3, толщина: 5 мм, 10 мм, 15 мм – 1 шт. (при необходимости);
- Аугмент большеберцовый XB(F)Q V JC(R) T правый, размер #3, толщина: 5 мм, 10 мм, 15 мм – 1 шт. (при необходимости);
- Конус большеберцовый XB(F)Q VII JC T размер: #1, #2, #3, #4, толщина: 20 мм – 1 шт. (при необходимости);
- Аугмент бедренный дистальный XB(F)Q I GC(L) T MED левый, толщина: 5 мм, 10 мм, 15 мм – 1 шт. (при необходимости);
- Аугмент бедренный дистальный XB(F)Q II GC(L) T MED левый, толщина: 5 мм, 10 мм, 15 мм – 1 шт. (при необходимости);
- Аугмент бедренный задний универсальный XB(F)Q III GC T MED толщина: 5 мм, 10 мм – от 1 до 2 шт. (при необходимости);
- Надколенник XFQ I BIS PE, размер: 28 мм х 8 мм, 30 мм х 9 мм, 34 мм х 9 мм – 1 шт. (при необходимости);
- Инструкция по применению – 1 шт.;

2129. Набор эндопротеза коленного сустава тотального RSK модель 617, в составе:
- Компонент бедренный XFQ IV GK(L) C левый, размер #8– 1 шт.;
- Вкладыш большеберцовый XFQ IV PD PE, размер #2, толщина: 14 мм – 1 шт.;
- Компонент большеберцовый XB(F)Q IV JP C, размер #3 – 1 шт.;
- Ножка прямая бесцементной фиксации XB(F)Q III GB(JB) T, размер: 10 мм х 40 мм, 11 мм х 40 мм, 12 мм х 40 мм, 13 мм х 40 мм, 14 мм х 40 мм, 16 мм х 40 мм, 18 мм х 40 мм, 10 мм х 80 мм, 11 мм х 80 мм, 12 мм х 80 мм, 13 мм х 80 мм, 14 мм х 80 мм, 16 мм х 80 мм, 18 мм х 80 мм, 10 мм х 120 мм, 11 мм х 120 мм, 12 мм х 120 мм, 13 мм х 120 мм, 14 мм х 120 мм, 16 мм х 120 мм, 18 мм х 120 мм – от 1 до 2 шт. (при необходимости);
- Ножка изогнутая бесцементной фиксации XB(F)Q VI GB(JB) T, размер: 10 мм х 80 мм, 11 мм х 80 мм, 12 мм х 80 мм, 13 мм х 80 мм, 14 мм х 80 мм, 16 мм х 80 мм, 18 мм х 80 мм, 10 мм х 120 мм, 11 мм х 120 мм, 12 мм х 120 мм, 13 мм х 120 мм, 14 мм х 120 мм, 16 мм х 120 мм, 18 мм х 120 мм, 10 мм х 160 мм, 11 мм х 160 мм, 12 мм х 160 мм, 13 мм х 160 мм, 14 мм х 160 мм, 16 мм х 160 мм, 18 мм х 160 мм – от 1 до 2 шт. (при необходимости);
- Ножка изогнутая бесцементной фиксации XB(F)Q VII GB(JB) T, размер: 10 мм х 80 мм, 11 мм х 80 мм, 12 мм х 80 мм, 13 мм х 80 мм, 14 мм х 80 мм, 16 мм х 80 мм, 18 мм х 80 мм, 10 мм х 120 мм, 11 мм х 120 мм, 12 мм х 120 мм, 13 мм х 120 мм, 14 мм х 120 мм, 16 мм х 120 мм, 18 мм х 120 мм, 10 мм х 160 мм, 11 мм х 160 мм, 12 мм х 160 мм, 13 мм х 160 мм, 14 мм х 160 мм, 16 мм х 160 мм, 18 мм х 160 мм – от 1 до 2 шт. (при необходимости);
- Аугмент большеберцовый XB(F)Q V JC(L) T левый, размер #3, толщина: 5 мм, 10 мм, 15 мм – 1 шт. (при необходимости);
- Аугмент большеберцовый XB(F)Q V JC(R) T правый, размер #3, толщина: 5 мм, 10 мм, 15 мм – 1 шт. (при необходимости);
- Конус большеберцовый XB(F)Q VII JC T размер: #1, #2, #3, #4, толщина: 20 мм – 1 шт. (при необходимости);

- Аугмент бедренный дистальный XB(F)Q I GC(L) T MED левый, толщина: 5 мм, 10 мм, 15 мм – 1 шт. (при необходимости);
- Аугмент бедренный дистальный XB(F)Q II GC(L) T MED левый, толщина: 5 мм, 10 мм, 15 мм – 1 шт. (при необходимости);
- Аугмент бедренный задний универсальный XB(F)Q III GC T MED толщина: 5 мм, 10 мм – от 1 до 2 шт. (при необходимости);
- Надколенник XFQ I BIS PE, размер: 28 мм х 8 мм, 30 мм х 9 мм, 34 мм х 9 мм – 1 шт. (при необходимости);
- Инструкция по применению – 1 шт.;
2130. Набор эндопротеза коленного сустава тотального RSK модель 618, в составе:
- Компонент бедренный XFQ IV GK(R) C правый, размер #8– 1 шт.;
- Вкладыш большеберцовый XFQ IV PD PE, размер #2, толщина: 14 мм – 1 шт.;
- Компонент большеберцовый XB(F)Q IV JP C, размер #3 – 1 шт.;
- Ножка прямая бесцементной фиксации XB(F)Q III GB(JB) T, размер: 10 мм х 40 мм, 11 мм х 40 мм, 12 мм х 40 мм, 13 мм х 40 мм, 14 мм х 40 мм, 16 мм х 40 мм, 18 мм х 40 мм, 10 мм х 80 мм, 11 мм х 80 мм, 12 мм х 80 мм, 13 мм х 80 мм, 14 мм х 80 мм, 16 мм х 80 мм, 18 мм х 80 мм, 10 мм х 120 мм, 11 мм х 120 мм, 12 мм х 120 мм, 13 мм х 120 мм, 14 мм х 120 мм, 16 мм х 120 мм, 18 мм х 120 мм – от 1 до 2 шт. (при необходимости);
- Ножка изогнутая бесцементной фиксации XB(F)Q VI GB(JB) T, размер: 10 мм х 80 мм, 11 мм х 80 мм, 12 мм х 80 мм, 13 мм х 80 мм, 14 мм х 80 мм, 16 мм х 80 мм, 18 мм х 80 мм, 10 мм х 120 мм, 11 мм х 120 мм, 12 мм х 120 мм, 13 мм х 120 мм, 14 мм х 120 мм, 16 мм х 120 мм, 18 мм х 120 мм, 10 мм х 160 мм, 11 мм х 160 мм, 12 мм х 160 мм, 13 мм х 160 мм, 14 мм х 160 мм, 16 мм х 160 мм, 18 мм х 160 мм – от 1 до 2 шт. (при необходимости);
- Ножка изогнутая бесцементной фиксации XB(F)Q VII GB(JB) T, размер: 10 мм х 80 мм, 11 мм х 80 мм, 12 мм х 80 мм, 13 мм х 80 мм, 14 мм х 80 мм, 16 мм х 80 мм, 18 мм х 80 мм, 10 мм х 120 мм, 11 мм х 120 мм, 12 мм х 120 мм, 13 мм х 120 мм, 14 мм х 120 мм, 16 мм х 120 мм, 18 мм х 120 мм, 10 мм х 160 мм, 11 мм х 160 мм, 12 мм х 160 мм, 13 мм х 160 мм, 14 мм х 160 мм, 16 мм х 160 мм, 18 мм х 160 мм – от 1 до 2 шт. (при необходимости);
- Аугмент большеберцовый XB(F)Q V JC(L) T левый, размер #3, толщина: 5 мм, 10 мм, 15 мм – 1 шт. (при необходимости);
- Аугмент большеберцовый XB(F)Q V JC(R) T правый, размер #3, толщина: 5 мм, 10 мм, 15 мм – 1 шт. (при необходимости);
- Конус большеберцовый XB(F)Q VII JC T размер: #1, #2, #3, #4, толщина: 20 мм – 1 шт. (при необходимости);
- Аугмент бедренный дистальный XB(F)Q I GC(R) T MED правый, толщина: 5 мм, 10 мм, 15 мм – 1 шт. (при необходимости);
- Аугмент бедренный дистальный XB(F)Q II GC(R) T MED правый, толщина: 5 мм, 10 мм, 15 мм – 1 шт. (при необходимости);
- Аугмент бедренный задний универсальный XB(F)Q III GC T MED толщина: 5 мм, 10 мм – от 1 до 2 шт. (при необходимости);
- Надколенник XFQ I BIS PE, размер: 28 мм х 8 мм, 30 мм х 9 мм, 34 мм х 9 мм – 1 шт. (при необходимости);
- Инструкция по применению – 1 шт.;
2131. Набор эндопротеза коленного сустава тотального RSK модель 619, в составе:
- Компонент бедренный XFQ IV GK(L) C левый, размер #8– 1 шт.;
- Вкладыш большеберцовый XFQ IV PD PE, размер #2, толщина: 16 мм – 1 шт.;
- Компонент большеберцовый XB(F)Q IV JP C, размер #3 – 1 шт.;
- Ножка прямая бесцементной фиксации XB(F)Q III GB(JB) T, размер: 10 мм х 40 мм, 11 мм х 40 мм, 12 мм х 40 мм, 13 мм х 40 мм, 14 мм х 40 мм, 16 мм х 40 мм, 18 мм х 40 мм, 10 мм х 80 мм, 11 мм х 80 мм, 12 мм х 80 мм, 13 мм х 80 мм, 14 мм х 80 мм, 16 мм х 80 мм, 18 мм х 80 мм, 10 мм х 120 мм, 11 мм х 120 мм, 12 мм х 120 мм, 13 мм х 120 мм, 14 мм х 120 мм, 16 мм х 120 мм, 18 мм х 120 мм – от 1 до 2 шт. (при необходимости);
- Ножка изогнутая бесцементной фиксации XB(F)Q VI GB(JB) T, размер: 10 мм х 80 мм, 11 мм х 80 мм, 12 мм х 80 мм, 13 мм х 80 мм, 14 мм х 80 мм, 16 мм х 80 мм, 18 мм х 80 мм, 10 мм х 120 мм, 11 мм х 120 мм, 12 мм х 120 мм, 13 мм х 120 мм, 14 мм х 120 мм, 16 мм х 120 мм, 18 мм х 120 мм, 10 мм х 160 мм, 11 мм х 160 мм, 12 мм х 160 мм, 13 мм х 160 мм, 14 мм х 160 мм, 16 мм х 160 мм, 18 мм х 160 мм – от 1 до 2 шт. (при необходимости);
- Ножка изогнутая бесцементной фиксации XB(F)Q VII GB(JB) T, размер: 10 мм х 80 мм, 11 мм х 80 мм, 12 мм х 80 мм, 13 мм х 80 мм, 14 мм х 80 мм, 16 мм х 80 мм, 18 мм х 80 мм, 10 мм х 120 мм, 11 мм х 120 мм, 12 мм х 120 мм, 13 мм х 120 мм, 14 мм х 120 мм, 16 мм х 120 мм, 18 мм х 120 мм, 10 мм х 160 мм, 11 мм х 160 мм, 12 мм х 160 мм, 13 мм х 160 мм, 14 мм х 160 мм, 16 мм х 160 мм, 18 мм х 160 мм – от 1 до 2 шт. (при необходимости);

- Аугмент большеберцовый XB(F)Q V JC(L) T левый, размер #3, толщина: 5 мм, 10 мм, 15 мм – 1 шт. (при необходимости);
- Аугмент большеберцовый XB(F)Q V JC(R) T правый, размер #3, толщина: 5 мм, 10 мм, 15 мм – 1 шт. (при необходимости);
- Конус большеберцовый XB(F)Q VII JC T размер: #1, #2, #3, #4, толщина: 20 мм – 1 шт. (при необходимости);
- Аугмент бедренный дистальный XB(F)Q I GC(L) T MED левый, толщина: 5 мм, 10 мм, 15 мм – 1 шт. (при необходимости);
- Аугмент бедренный дистальный XB(F)Q II GC(L) T MED левый, толщина: 5 мм, 10 мм, 15 мм – 1 шт. (при необходимости);
- Аугмент бедренный задний универсальный XB(F)Q III GC T MED толщина: 5 мм, 10 мм – от 1 до 2 шт. (при необходимости);
- Надколенник XFQ I BIS PE, размер: 28 мм x 8 мм, 30 мм x 9 мм, 34 мм x 9 мм – 1 шт. (при необходимости);
- Инструкция по применению – 1 шт.;
2132. Набор эндопротеза коленного сустава тотального RSK модель 620, в составе:
- Компонент бедренный XFQ IV GK(R) C правый, размер #8– 1 шт.;
- Вкладыш большеберцовый XFQ IV PD PE, размер #2, толщина: 16 мм – 1 шт.;
- Компонент большеберцовый XB(F)Q IV JP C, размер #3 – 1 шт.;
- Ножка прямая бесцементной фиксации XB(F)Q III GB(JB) T, размер: 10 мм x 40 мм, 11 мм x 40 мм, 12 мм x 40 мм, 13 мм x 40 мм, 14 мм x 40 мм, 16 мм x 40 мм, 18 мм x 40 мм, 10 мм x 80 мм, 11 мм x 80 мм, 12 мм x 80 мм, 13 мм x 80 мм, 14 мм x 80 мм, 16 мм x 80 мм, 18 мм x 80 мм, 10 мм x 120 мм, 11 мм x 120 мм, 12 мм x 120 мм, 13 мм x 120 мм, 14 мм x 120 мм, 16 мм x 120 мм, 18 мм x 120 мм – от 1 до 2 шт. (при необходимости);
- Ножка изогнутая бесцементной фиксации XB(F)Q VI GB(JB) T, размер: 10 мм x 80 мм, 11 мм x 80 мм, 12 мм x 80 мм, 13 мм x 80 мм, 14 мм x 80 мм, 16 мм x 80 мм, 18 мм x 80 мм, 10 мм x 120 мм, 11 мм x 120 мм, 12 мм x 120 мм, 13 мм x 120 мм, 14 мм x 120 мм, 16 мм x 120 мм, 18 мм x 120 мм, 10 мм x 160 мм, 11 мм x 160 мм, 12 мм x 160 мм, 13 мм x 160 мм, 14 мм x 160 мм, 16 мм x 160 мм, 18 мм x 160 мм – от 1 до 2 шт. (при необходимости);
- Ножка изогнутая бесцементной фиксации XB(F)Q VII GB(JB) T, размер: 10 мм x 80 мм, 11 мм x 80 мм, 12 мм x 80 мм, 13 мм x 80 мм, 14 мм x 80 мм, 16 мм x 80 мм, 18 мм x 80 мм, 10 мм x 120 мм, 11 мм x 120 мм, 12 мм x 120 мм, 13 мм x 120 мм, 14 мм x 120 мм, 16 мм x 120 мм, 18 мм x 120 мм, 10 мм x 160 мм, 11 мм x 160 мм, 12 мм x 160 мм, 13 мм x 160 мм, 14 мм x 160 мм, 16 мм x 160 мм, 18 мм x 160 мм – от 1 до 2 шт. (при необходимости);
- Аугмент большеберцовый XB(F)Q V JC(L) T левый, размер #3, толщина: 5 мм, 10 мм, 15 мм – 1 шт. (при необходимости);
- Аугмент большеберцовый XB(F)Q V JC(R) T правый, размер #3, толщина: 5 мм, 10 мм, 15 мм – 1 шт. (при необходимости);
- Конус большеберцовый XB(F)Q VII JC T размер: #1, #2, #3, #4, толщина: 20 мм – 1 шт. (при необходимости);
- Аугмент бедренный дистальный XB(F)Q I GC(R) T MED правый, толщина: 5 мм, 10 мм, 15 мм – 1 шт. (при необходимости);
- Аугмент бедренный дистальный XB(F)Q II GC(R) T MED правый, толщина: 5 мм, 10 мм, 15 мм – 1 шт. (при необходимости);
- Аугмент бедренный задний универсальный XB(F)Q III GC T MED толщина: 5 мм, 10 мм – от 1 до 2 шт. (при необходимости);
- Надколенник XFQ I BIS PE, размер: 28 мм x 8 мм, 30 мм x 9 мм, 34 мм x 9 мм – 1 шт. (при необходимости);
- Инструкция по применению – 1 шт.;
2133. Набор эндопротеза коленного сустава тотального RSK модель 621, в составе:
- Компонент бедренный XFQ IV GK(L) C левый, размер #8– 1 шт.;
- Вкладыш большеберцовый XFQ IV PD PE, размер #2, толщина: 18 мм – 1 шт.;
- Компонент большеберцовый XB(F)Q IV JP C, размер #3 – 1 шт.;
- Ножка прямая бесцементной фиксации XB(F)Q III GB(JB) T, размер: 10 мм x 40 мм, 11 мм x 40 мм, 12 мм x 40 мм, 13 мм x 40 мм, 14 мм x 40 мм, 16 мм x 40 мм, 18 мм x 40 мм, 10 мм x 80 мм, 11 мм x 80 мм, 12 мм x 80 мм, 13 мм x 80 мм, 14 мм x 80 мм, 16 мм x 80 мм, 18 мм x 80 мм, 10 мм x 120 мм, 11 мм x 120 мм, 12 мм x 120 мм, 13 мм x 120 мм, 14 мм x 120 мм, 16 мм x 120 мм, 18 мм x 120 мм – от 1 до 2 шт. (при необходимости);
- Ножка изогнутая бесцементной фиксации XB(F)Q VI GB(JB) T, размер: 10 мм x 80 мм, 11 мм x 80 мм, 12 мм x 80 мм, 13 мм x 80 мм, 14 мм x 80 мм, 16 мм x 80 мм, 18 мм x 80 мм, 10 мм x 120 мм, 11 мм x 120 мм, 12 мм x 120

мм, 13 мм х 120 мм, 14 мм х 120 мм, 16 мм х 120 мм, 18 мм х 120 мм, 10 мм х 160 мм, 11 мм х 160 мм, 12 мм х 160 мм, 13 мм х 160 мм, 14 мм х 160 мм, 16 мм х 160 мм, 18 мм х 160 мм – от 1 до 2 шт. (при необходимости);
- Ножка изогнутая бесцементной фиксации XB(F)Q VII GB(JB) T, размер: 10 мм х 80 мм, 11 мм х 80 мм, 12 мм х 80 мм, 13 мм х 80 мм, 14 мм х 80 мм, 16 мм х 80 мм, 18 мм х 80 мм, 10 мм х 120 мм, 11 мм х 120 мм, 12 мм х 120 мм, 13 мм х 120 мм, 14 мм х 120 мм, 16 мм х 120 мм, 18 мм х 120 мм, 10 мм х 160 мм, 11 мм х 160 мм, 12 мм х 160 мм, 13 мм х 160 мм, 14 мм х 160 мм, 16 мм х 160 мм, 18 мм х 160 мм – от 1 до 2 шт. (при необходимости);
- Аугмент большеберцовый XB(F)Q V JC(L) T левый, размер #3, толщина: 5 мм, 10 мм, 15 мм – 1 шт. (при необходимости);
- Аугмент большеберцовый XB(F)Q V JC(R) T правый, размер #3, толщина: 5 мм, 10 мм, 15 мм – 1 шт. (при необходимости);
- Конус большеберцовый XB(F)Q VII JC T размер: #1, #2, #3, #4, толщина: 20 мм – 1 шт. (при необходимости);
- Аугмент бедренный дистальный XB(F)Q I GC(L) T MED левый, толщина: 5 мм, 10 мм, 15 мм – 1 шт. (при необходимости);
- Аугмент бедренный дистальный XB(F)Q II GC(L) T MED левый, толщина: 5 мм, 10 мм, 15 мм – 1 шт. (при необходимости);
- Аугмент бедренный задний универсальный XB(F)Q III GC T MED толщина: 5 мм, 10 мм – от 1 до 2 шт. (при необходимости);
- Надколенник XFQ I BIS PE, размер: 28 мм х 8 мм, 30 мм х 9 мм, 34 мм х 9 мм – 1 шт. (при необходимости);
- Инструкция по применению – 1 шт.;
2134. Набор эндопротеза коленного сустава тотального RSK модель 622, в составе:
- Компонент бедренный XFQ IV GK(R) C правый, размер #8– 1 шт.;
- Вкладыш большеберцовый XFQ IV PD PE, размер #2, толщина: 18 мм – 1 шт.;
- Компонент большеберцовый XB(F)Q IV JP C, размер #3 – 1 шт.;
- Ножка прямая бесцементной фиксации XB(F)Q III GB(JB) T, размер: 10 мм х 40 мм, 11 мм х 40 мм, 12 мм х 40 мм, 13 мм х 40 мм, 14 мм х 40 мм, 16 мм х 40 мм, 18 мм х 40 мм, 10 мм х 80 мм, 11 мм х 80 мм, 12 мм х 80 мм, 13 мм х 80 мм, 14 мм х 80 мм, 16 мм х 80 мм, 18 мм х 80 мм, 10 мм х 120 мм, 11 мм х 120 мм, 12 мм х 120 мм, 13 мм х 120 мм, 14 мм х 120 мм, 16 мм х 120 мм, 18 мм х 120 мм – от 1 до 2 шт. (при необходимости);
- Ножка изогнутая бесцементной фиксации XB(F)Q VI GB(JB) T, размер: 10 мм х 80 мм, 11 мм х 80 мм, 12 мм х 80 мм, 13 мм х 80 мм, 14 мм х 80 мм, 16 мм х 80 мм, 18 мм х 80 мм, 10 мм х 120 мм, 11 мм х 120 мм, 12 мм х 120 мм, 13 мм х 120 мм, 14 мм х 120 мм, 16 мм х 120 мм, 18 мм х 120 мм, 10 мм х 160 мм, 11 мм х 160 мм, 12 мм х 160 мм, 13 мм х 160 мм, 14 мм х 160 мм, 16 мм х 160 мм, 18 мм х 160 мм – от 1 до 2 шт. (при необходимости);
- Ножка изогнутая бесцементной фиксации XB(F)Q VII GB(JB) T, размер: 10 мм х 80 мм, 11 мм х 80 мм, 12 мм х 80 мм, 13 мм х 80 мм, 14 мм х 80 мм, 16 мм х 80 мм, 18 мм х 80 мм, 10 мм х 120 мм, 11 мм х 120 мм, 12 мм х 120 мм, 13 мм х 120 мм, 14 мм х 120 мм, 16 мм х 120 мм, 18 мм х 120 мм, 10 мм х 160 мм, 11 мм х 160 мм, 12 мм х 160 мм, 13 мм х 160 мм, 14 мм х 160 мм, 16 мм х 160 мм, 18 мм х 160 мм – от 1 до 2 шт. (при необходимости);
- Аугмент большеберцовый XB(F)Q V JC(L) T левый, размер #3, толщина: 5 мм, 10 мм, 15 мм – 1 шт. (при необходимости);
- Аугмент большеберцовый XB(F)Q V JC(R) T правый, размер #3, толщина: 5 мм, 10 мм, 15 мм – 1 шт. (при необходимости);
- Конус большеберцовый XB(F)Q VII JC T размер: #1, #2, #3, #4, толщина: 20 мм – 1 шт. (при необходимости);
- Аугмент бедренный дистальный XB(F)Q I GC(R) T MED правый, толщина: 5 мм, 10 мм, 15 мм – 1 шт. (при необходимости);
- Аугмент бедренный дистальный XB(F)Q II GC(R) T MED правый, толщина: 5 мм, 10 мм, 15 мм – 1 шт. (при необходимости);
- Аугмент бедренный задний универсальный XB(F)Q III GC T MED толщина: 5 мм, 10 мм – от 1 до 2 шт. (при необходимости);
- Надколенник XFQ I BIS PE, размер: 28 мм х 8 мм, 30 мм х 9 мм, 34 мм х 9 мм – 1 шт. (при необходимости);
- Инструкция по применению – 1 шт.;
2135. Набор эндопротеза коленного сустава тотального RSK модель 623, в составе:
- Компонент бедренный XFQ IV GK(L) C левый, размер #8– 1 шт.;
- Вкладыш большеберцовый XFQ IV PD PE, размер #2, толщина: 20 мм – 1 шт.;
- Компонент большеберцовый XB(F)Q IV JP C, размер #3 – 1 шт.;

- Ножка прямая бесцементной фиксации XB(F)Q III GB(JB) T, размер: 10 мм х 40 мм, 11 мм х 40 мм, 12 мм х 40 мм, 13 мм х 40 мм, 14 мм х 40 мм, 16 мм х 40 мм, 18 мм х 40 мм, 10 мм х 80 мм, 11 мм х 80 мм, 12 мм х 80 мм, 13 мм х 80 мм, 14 мм х 80 мм, 16 мм х 80 мм, 18 мм х 80 мм, 10 мм х 120 мм, 11 мм х 120 мм, 12 мм х 120 мм, 13 мм х 120 мм, 14 мм х 120 мм, 16 мм х 120 мм, 18 мм х 120 мм – от 1 до 2 шт. (при необходимости);
- Ножка изогнутая бесцементной фиксации XB(F)Q VI GB(JB) T, размер: 10 мм х 80 мм, 11 мм х 80 мм, 12 мм х 80 мм, 13 мм х 80 мм, 14 мм х 80 мм, 16 мм х 80 мм, 18 мм х 80 мм, 10 мм х 120 мм, 11 мм х 120 мм, 12 мм х 120 мм, 13 мм х 120 мм, 14 мм х 120 мм, 16 мм х 120 мм, 18 мм х 120 мм, 10 мм х 160 мм, 11 мм х 160 мм, 12 мм х 160 мм, 13 мм х 160 мм, 14 мм х 160 мм, 16 мм х 160 мм, 18 мм х 160 мм – от 1 до 2 шт. (при необходимости);
- Ножка изогнутая бесцементной фиксации XB(F)Q VII GB(JB) T, размер: 10 мм х 80 мм, 11 мм х 80 мм, 12 мм х 80 мм, 13 мм х 80 мм, 14 мм х 80 мм, 16 мм х 80 мм, 18 мм х 80 мм, 10 мм х 120 мм, 11 мм х 120 мм, 12 мм х 120 мм, 13 мм х 120 мм, 14 мм х 120 мм, 16 мм х 120 мм, 18 мм х 120 мм, 10 мм х 160 мм, 11 мм х 160 мм, 12 мм х 160 мм, 13 мм х 160 мм, 14 мм х 160 мм, 16 мм х 160 мм, 18 мм х 160 мм – от 1 до 2 шт. (при необходимости);
- Аугмент большеберцовый XB(F)Q V JC(L) T левый, размер #3, толщина: 5 мм, 10 мм, 15 мм – 1 шт. (при необходимости);
- Аугмент большеберцовый XB(F)Q V JC(R) T правый, размер #3, толщина: 5 мм, 10 мм, 15 мм – 1 шт. (при необходимости);
- Конус большеберцовый XB(F)Q VII JC T размер: #1, #2, #3, #4, толщина: 20 мм – 1 шт. (при необходимости);
- Аугмент бедренный дистальный XB(F)Q I GC(L) T MED левый, толщина: 5 мм, 10 мм, 15 мм – 1 шт. (при необходимости);
- Аугмент бедренный дистальный XB(F)Q II GC(L) T MED левый, толщина: 5 мм, 10 мм, 15 мм – 1 шт. (при необходимости);
- Аугмент бедренный задний универсальный XB(F)Q III GC T MED толщина: 5 мм, 10 мм – от 1 до 2 шт. (при необходимости);
- Надколенник XFQ I BIS PE, размер: 28 мм х 8 мм, 30 мм х 9 мм, 34 мм х 9 мм – 1 шт. (при необходимости);
- Инструкция по применению – 1 шт.;
2136. Набор эндопротеза коленного сустава тотального RSK модель 624, в составе:
- Компонент бедренный XFQ IV GK(R) C правый, размер #8– 1 шт.;
- Вкладыш большеберцовый XFQ IV PD PE, размер #2, толщина: 20 мм – 1 шт.;
- Компонент большеберцовый XB(F)Q IV JP C, размер #3 – 1 шт.;
- Ножка прямая бесцементной фиксации XB(F)Q III GB(JB) T, размер: 10 мм х 40 мм, 11 мм х 40 мм, 12 мм х 40 мм, 13 мм х 40 мм, 14 мм х 40 мм, 16 мм х 40 мм, 18 мм х 40 мм, 10 мм х 80 мм, 11 мм х 80 мм, 12 мм х 80 мм, 13 мм х 80 мм, 14 мм х 80 мм, 16 мм х 80 мм, 18 мм х 80 мм, 10 мм х 120 мм, 11 мм х 120 мм, 12 мм х 120 мм, 13 мм х 120 мм, 14 мм х 120 мм, 16 мм х 120 мм, 18 мм х 120 мм – от 1 до 2 шт. (при необходимости);
- Ножка изогнутая бесцементной фиксации XB(F)Q VI GB(JB) T, размер: 10 мм х 80 мм, 11 мм х 80 мм, 12 мм х 80 мм, 13 мм х 80 мм, 14 мм х 80 мм, 16 мм х 80 мм, 18 мм х 80 мм, 10 мм х 120 мм, 11 мм х 120 мм, 12 мм х 120 мм, 13 мм х 120 мм, 14 мм х 120 мм, 16 мм х 120 мм, 18 мм х 120 мм, 10 мм х 160 мм, 11 мм х 160 мм, 12 мм х 160 мм, 13 мм х 160 мм, 14 мм х 160 мм, 16 мм х 160 мм, 18 мм х 160 мм – от 1 до 2 шт. (при необходимости);
- Ножка изогнутая бесцементной фиксации XB(F)Q VII GB(JB) T, размер: 10 мм х 80 мм, 11 мм х 80 мм, 12 мм х 80 мм, 13 мм х 80 мм, 14 мм х 80 мм, 16 мм х 80 мм, 18 мм х 80 мм, 10 мм х 120 мм, 11 мм х 120 мм, 12 мм х 120 мм, 13 мм х 120 мм, 14 мм х 120 мм, 16 мм х 120 мм, 18 мм х 120 мм, 10 мм х 160 мм, 11 мм х 160 мм, 12 мм х 160 мм, 13 мм х 160 мм, 14 мм х 160 мм, 16 мм х 160 мм, 18 мм х 160 мм – от 1 до 2 шт. (при необходимости);
- Аугмент большеберцовый XB(F)Q V JC(L) T левый, размер #3, толщина: 5 мм, 10 мм, 15 мм – 1 шт. (при необходимости);
- Аугмент большеберцовый XB(F)Q V JC(R) T правый, размер #3, толщина: 5 мм, 10 мм, 15 мм – 1 шт. (при необходимости);
- Конус большеберцовый XB(F)Q VII JC T размер: #1, #2, #3, #4, толщина: 20 мм – 1 шт. (при необходимости);
- Аугмент бедренный дистальный XB(F)Q I GC(R) T MED правый, толщина: 5 мм, 10 мм, 15 мм – 1 шт. (при необходимости);
- Аугмент бедренный дистальный XB(F)Q II GC(R) T MED правый, толщина: 5 мм, 10 мм, 15 мм – 1 шт. (при необходимости);
- Аугмент бедренный задний универсальный XB(F)Q III GC T MED толщина: 5 мм, 10 мм – от 1 до 2 шт. (при необходимости);
- Надколенник XFQ I BIS PE, размер: 28 мм х 8 мм, 30 мм х 9 мм, 34 мм х 9 мм – 1 шт. (при необходимости);

- Инструкция по применению – 1 шт.;
2137. Набор эндопротеза коленного сустава тотального RSK модель 625, в составе:
- Компонент бедренный XFQ IV GK(L) C левый, размер #8– 1 шт.;
- Вкладыш большеберцовый XFQ IV PD PE, размер #4, толщина: 10 мм – 1 шт.;
- Компонент большеберцовый XB(F)Q IV JP C, размер #4 – 1 шт.;
- Ножка прямая бесцементной фиксации XB(F)Q III GB(JB) T, размер: 10 мм х 40 мм, 11 мм х 40 мм, 12 мм х 40 мм, 13 мм х 40 мм, 14 мм х 40 мм, 16 мм х 40 мм, 18 мм х 40 мм, 10 мм х 80 мм, 11 мм х 80 мм, 12 мм х 80 мм, 13 мм х 80 мм, 14 мм х 80 мм, 16 мм х 80 мм, 18 мм х 80 мм, 10 мм х 120 мм, 11 мм х 120 мм, 12 мм х 120 мм, 13 мм х 120 мм, 14 мм х 120 мм, 16 мм х 120 мм, 18 мм х 120 мм – от 1 до 2 шт. (при необходимости);
- Ножка изогнутая бесцементной фиксации XB(F)Q VI GB(JB) T, размер: 10 мм х 80 мм, 11 мм х 80 мм, 12 мм х 80 мм, 13 мм х 80 мм, 14 мм х 80 мм, 16 мм х 80 мм, 18 мм х 80 мм, 10 мм х 120 мм, 11 мм х 120 мм, 12 мм х 120 мм, 13 мм х 120 мм, 14 мм х 120 мм, 16 мм х 120 мм, 18 мм х 120 мм, 10 мм х 160 мм, 11 мм х 160 мм, 12 мм х 160 мм, 13 мм х 160 мм, 14 мм х 160 мм, 16 мм х 160 мм, 18 мм х 160 мм – от 1 до 2 шт. (при необходимости);
- Ножка изогнутая бесцементной фиксации XB(F)Q VII GB(JB) T, размер: 10 мм х 80 мм, 11 мм х 80 мм, 12 мм х 80 мм, 13 мм х 80 мм, 14 мм х 80 мм, 16 мм х 80 мм, 18 мм х 80 мм, 10 мм х 120 мм, 11 мм х 120 мм, 12 мм х 120 мм, 13 мм х 120 мм, 14 мм х 120 мм, 16 мм х 120 мм, 18 мм х 120 мм, 10 мм х 160 мм, 11 мм х 160 мм, 12 мм х 160 мм, 13 мм х 160 мм, 14 мм х 160 мм, 16 мм х 160 мм, 18 мм х 160 мм – от 1 до 2 шт. (при необходимости);
- Аугмент большеберцовый XB(F)Q V JC(L) T левый, размер #4, толщина: 5 мм, 10 мм, 15 мм – 1 шт. (при необходимости);
- Аугмент большеберцовый XB(F)Q V JC(R) T правый, размер #4, толщина: 5 мм, 10 мм, 15 мм – 1 шт. (при необходимости);
- Конус большеберцовый XB(F)Q VII JC T размер: #1, #2, #3, #4, толщина: 20 мм – 1 шт. (при необходимости);
- Аугмент бедренный дистальный XB(F)Q I GC(L) T MED левый, толщина: 5 мм, 10 мм, 15 мм – 1 шт. (при необходимости);
- Аугмент бедренный дистальный XB(F)Q II GC(L) T MED левый, толщина: 5 мм, 10 мм, 15 мм – 1 шт. (при необходимости);
- Аугмент бедренный задний универсальный XB(F)Q III GC T MED толщина: 5 мм, 10 мм – от 1 до 2 шт. (при необходимости);
- Надколенник XFQ I BIS PE, размер: 28 мм х 8 мм, 30 мм х 9 мм, 34 мм х 9 мм – 1 шт. (при необходимости);
- Инструкция по применению – 1 шт.;
2138. Набор эндопротеза коленного сустава тотального RSK модель 626, в составе:
- Компонент бедренный XFQ IV GK(R) C правый, размер #8 – 1 шт.;
- Вкладыш большеберцовый XFQ IV PD PE, размер #4, толщина: 10 мм – 1 шт.;
- Компонент большеберцовый XB(F)Q IV JP C, размер #4 – 1 шт.;
- Ножка прямая бесцементной фиксации XB(F)Q III GB(JB) T, размер: 10 мм х 40 мм, 11 мм х 40 мм, 12 мм х 40 мм, 13 мм х 40 мм, 14 мм х 40 мм, 16 мм х 40 мм, 18 мм х 40 мм, 10 мм х 80 мм, 11 мм х 80 мм, 12 мм х 80 мм, 13 мм х 80 мм, 14 мм х 80 мм, 16 мм х 80 мм, 18 мм х 80 мм, 10 мм х 120 мм, 11 мм х 120 мм, 12 мм х 120 мм, 13 мм х 120 мм, 14 мм х 120 мм, 16 мм х 120 мм, 18 мм х 120 мм – от 1 до 2 шт. (при необходимости);
- Ножка изогнутая бесцементной фиксации XB(F)Q VI GB(JB) T, размер: 10 мм х 80 мм, 11 мм х 80 мм, 12 мм х 80 мм, 13 мм х 80 мм, 14 мм х 80 мм, 16 мм х 80 мм, 18 мм х 80 мм, 10 мм х 120 мм, 11 мм х 120 мм, 12 мм х 120 мм, 13 мм х 120 мм, 14 мм х 120 мм, 16 мм х 120 мм, 18 мм х 120 мм, 10 мм х 160 мм, 11 мм х 160 мм, 12 мм х 160 мм, 13 мм х 160 мм, 14 мм х 160 мм, 16 мм х 160 мм, 18 мм х 160 мм – от 1 до 2 шт. (при необходимости);
- Ножка изогнутая бесцементной фиксации XB(F)Q VII GB(JB) T, размер: 10 мм х 80 мм, 11 мм х 80 мм, 12 мм х 80 мм, 13 мм х 80 мм, 14 мм х 80 мм, 16 мм х 80 мм, 18 мм х 80 мм, 10 мм х 120 мм, 11 мм х 120 мм, 12 мм х 120 мм, 13 мм х 120 мм, 14 мм х 120 мм, 16 мм х 120 мм, 18 мм х 120 мм, 10 мм х 160 мм, 11 мм х 160 мм, 12 мм х 160 мм, 13 мм х 160 мм, 14 мм х 160 мм, 16 мм х 160 мм, 18 мм х 160 мм – от 1 до 2 шт. (при необходимости);
- Аугмент большеберцовый XB(F)Q V JC(L) T левый, размер #4, толщина: 5 мм, 10 мм, 15 мм – 1 шт. (при необходимости);
- Аугмент большеберцовый XB(F)Q V JC(R) T правый, размер #4, толщина: 5 мм, 10 мм, 15 мм – 1 шт. (при необходимости);
- Конус большеберцовый XB(F)Q VII JC T размер: #1, #2, #3, #4, толщина: 20 мм – 1 шт. (при необходимости);
- Аугмент бедренный дистальный XB(F)Q I GC(R) T MED правый, толщина: 5 мм, 10 мм, 15 мм – 1 шт. (при необходимости);

- Аугмент бедренный дистальный XB(F)Q II GC(R) T MED правый, толщина: 5 мм, 10 мм, 15 мм – 1 шт. (при необходимости);
- Аугмент бедренный задний универсальный XB(F)Q III GC T MED толщина: 5 мм, 10 мм – от 1 до 2 шт. (при необходимости);
- Надколенник XFQ I BIS PE, размер: 28 мм х 8 мм, 30 мм х 9 мм, 34 мм х 9 мм – 1 шт. (при необходимости);
- Инструкция по применению – 1 шт.;
2139. Набор эндопротеза коленного сустава тотального RSK модель 627, в составе:
- Компонент бедренный XFQ IV GK(L) C левый, размер #8– 1 шт.;
- Вкладыш большеберцовый XFQ IV PD PE, размер #4, толщина: 12 мм – 1 шт.;
- Компонент большеберцовый XB(F)Q IV JP C, размер #4 – 1 шт.;
- Ножка прямая бесцементной фиксации XB(F)Q III GB(JB) T, размер: 10 мм х 40 мм, 11 мм х 40 мм, 12 мм х 40 мм, 13 мм х 40 мм, 14 мм х 40 мм, 16 мм х 40 мм, 18 мм х 40 мм, 10 мм х 80 мм, 11 мм х 80 мм, 12 мм х 80 мм, 13 мм х 80 мм, 14 мм х 80 мм, 16 мм х 80 мм, 18 мм х 80 мм, 10 мм х 120 мм, 11 мм х 120 мм, 12 мм х 120 мм, 13 мм х 120 мм, 14 мм х 120 мм, 16 мм х 120 мм, 18 мм х 120 мм – от 1 до 2 шт. (при необходимости);
- Ножка изогнутая бесцементной фиксации XB(F)Q VI GB(JB) T, размер: 10 мм х 80 мм, 11 мм х 80 мм, 12 мм х 80 мм, 13 мм х 80 мм, 14 мм х 80 мм, 16 мм х 80 мм, 18 мм х 80 мм, 10 мм х 120 мм, 11 мм х 120 мм, 12 мм х 120 мм, 13 мм х 120 мм, 14 мм х 120 мм, 16 мм х 120 мм, 18 мм х 120 мм, 10 мм х 160 мм, 11 мм х 160 мм, 12 мм х 160 мм, 13 мм х 160 мм, 14 мм х 160 мм, 16 мм х 160 мм, 18 мм х 160 мм – от 1 до 2 шт. (при необходимости);
- Ножка изогнутая бесцементной фиксации XB(F)Q VII GB(JB) T, размер: 10 мм х 80 мм, 11 мм х 80 мм, 12 мм х 80 мм, 13 мм х 80 мм, 14 мм х 80 мм, 16 мм х 80 мм, 18 мм х 80 мм, 10 мм х 120 мм, 11 мм х 120 мм, 12 мм х 120 мм, 13 мм х 120 мм, 14 мм х 120 мм, 16 мм х 120 мм, 18 мм х 120 мм, 10 мм х 160 мм, 11 мм х 160 мм, 12 мм х 160 мм, 13 мм х 160 мм, 14 мм х 160 мм, 16 мм х 160 мм, 18 мм х 160 мм – от 1 до 2 шт. (при необходимости);
- Аугмент большеберцовый XB(F)Q V JC(L) T левый, размер #4, толщина: 5 мм, 10 мм, 15 мм – 1 шт. (при необходимости);
- Аугмент большеберцовый XB(F)Q V JC(R) T правый, размер #4, толщина: 5 мм, 10 мм, 15 мм – 1 шт. (при необходимости);
- Конус большеберцовый XB(F)Q VII JC T размер: #1, #2, #3, #4, толщина: 20 мм – 1 шт. (при необходимости);
- Аугмент бедренный дистальный XB(F)Q I GC(L) T MED левый, толщина: 5 мм, 10 мм, 15 мм – 1 шт. (при необходимости);
- Аугмент бедренный дистальный XB(F)Q II GC(L) T MED левый, толщина: 5 мм, 10 мм, 15 мм – 1 шт. (при необходимости);
- Аугмент бедренный задний универсальный XB(F)Q III GC T MED толщина: 5 мм, 10 мм – от 1 до 2 шт. (при необходимости);
- Надколенник XFQ I BIS PE, размер: 28 мм х 8 мм, 30 мм х 9 мм, 34 мм х 9 мм – 1 шт. (при необходимости);
- Инструкция по применению – 1 шт.;
2140. Набор эндопротеза коленного сустава тотального RSK модель 628, в составе:
- Компонент бедренный XFQ IV GK(R) C правый, размер #8 – 1 шт.;
- Вкладыш большеберцовый XFQ IV PD PE, размер #4, толщина: 12 мм – 1 шт.;
- Компонент большеберцовый XB(F)Q IV JP C, размер #4 – 1 шт.;
- Ножка прямая бесцементной фиксации XB(F)Q III GB(JB) T, размер: 10 мм х 40 мм, 11 мм х 40 мм, 12 мм х 40 мм, 13 мм х 40 мм, 14 мм х 40 мм, 16 мм х 40 мм, 18 мм х 40 мм, 10 мм х 80 мм, 11 мм х 80 мм, 12 мм х 80 мм, 13 мм х 80 мм, 14 мм х 80 мм, 16 мм х 80 мм, 18 мм х 80 мм, 10 мм х 120 мм, 11 мм х 120 мм, 12 мм х 120 мм, 13 мм х 120 мм, 14 мм х 120 мм, 16 мм х 120 мм, 18 мм х 120 мм – от 1 до 2 шт. (при необходимости);
- Ножка изогнутая бесцементной фиксации XB(F)Q VI GB(JB) T, размер: 10 мм х 80 мм, 11 мм х 80 мм, 12 мм х 80 мм, 13 мм х 80 мм, 14 мм х 80 мм, 16 мм х 80 мм, 18 мм х 80 мм, 10 мм х 120 мм, 11 мм х 120 мм, 12 мм х 120 мм, 13 мм х 120 мм, 14 мм х 120 мм, 16 мм х 120 мм, 18 мм х 120 мм, 10 мм х 160 мм, 11 мм х 160 мм, 12 мм х 160 мм, 13 мм х 160 мм, 14 мм х 160 мм, 16 мм х 160 мм, 18 мм х 160 мм – от 1 до 2 шт. (при необходимости);
- Ножка изогнутая бесцементной фиксации XB(F)Q VII GB(JB) T, размер: 10 мм х 80 мм, 11 мм х 80 мм, 12 мм х 80 мм, 13 мм х 80 мм, 14 мм х 80 мм, 16 мм х 80 мм, 18 мм х 80 мм, 10 мм х 120 мм, 11 мм х 120 мм, 12 мм х 120 мм, 13 мм х 120 мм, 14 мм х 120 мм, 16 мм х 120 мм, 18 мм х 120 мм, 10 мм х 160 мм, 11 мм х 160 мм, 12 мм х 160 мм, 13 мм х 160 мм, 14 мм х 160 мм, 16 мм х 160 мм, 18 мм х 160 мм – от 1 до 2 шт. (при необходимости);
- Аугмент большеберцовый XB(F)Q V JC(L) T левый, размер #4, толщина: 5 мм, 10 мм, 15 мм – 1 шт. (при необходимости);

- Аугмент большеберцовый XB(F)Q V JC(R) T правый, размер #4, толщина: 5 мм, 10 мм, 15 мм – 1 шт. (при необходимости);
- Конус большеберцовый XB(F)Q VII JC T размер: #1, #2, #3, #4, толщина: 20 мм – 1 шт. (при необходимости);
- Аугмент бедренный дистальный XB(F)Q I GC(R) T MED правый, толщина: 5 мм, 10 мм, 15 мм – 1 шт. (при необходимости);
- Аугмент бедренный дистальный XB(F)Q II GC(R) T MED правый, толщина: 5 мм, 10 мм, 15 мм – 1 шт. (при необходимости);
- Аугмент бедренный задний универсальный XB(F)Q III GC T MED толщина: 5 мм, 10 мм – от 1 до 2 шт. (при необходимости);
- Надколенник XFQ I BIS PE, размер: 28 мм х 8 мм, 30 мм х 9 мм, 34 мм х 9 мм – 1 шт. (при необходимости);
- Инструкция по применению – 1 шт.;
2141. Набор эндопротеза коленного сустава тотального RSK модель 629, в составе:
- Компонент бедренный XFQ IV GK(L) C левый, размер #8– 1 шт.;
- Вкладыш большеберцовый XFQ IV PD PE, размер #4, толщина: 14 мм – 1 шт.;
- Компонент большеберцовый XB(F)Q IV JP C, размер #4 – 1 шт.;
- Ножка прямая бесцементной фиксации XB(F)Q III GB(JB) T, размер: 10 мм х 40 мм, 11 мм х 40 мм, 12 мм х 40 мм, 13 мм х 40 мм, 14 мм х 40 мм, 16 мм х 40 мм, 18 мм х 40 мм, 10 мм х 80 мм, 11 мм х 80 мм, 12 мм х 80 мм, 13 мм х 80 мм, 14 мм х 80 мм, 16 мм х 80 мм, 18 мм х 80 мм, 10 мм х 120 мм, 11 мм х 120 мм, 12 мм х 120 мм, 13 мм х 120 мм, 14 мм х 120 мм, 16 мм х 120 мм, 18 мм х 120 мм – от 1 до 2 шт. (при необходимости);
- Ножка изогнутая бесцементной фиксации XB(F)Q VI GB(JB) T, размер: 10 мм х 80 мм, 11 мм х 80 мм, 12 мм х 80 мм, 13 мм х 80 мм, 14 мм х 80 мм, 16 мм х 80 мм, 18 мм х 80 мм, 10 мм х 120 мм, 11 мм х 120 мм, 12 мм х 120 мм, 13 мм х 120 мм, 14 мм х 120 мм, 16 мм х 120 мм, 18 мм х 120 мм, 10 мм х 160 мм, 11 мм х 160 мм, 12 мм х 160 мм, 13 мм х 160 мм, 14 мм х 160 мм, 16 мм х 160 мм, 18 мм х 160 мм – от 1 до 2 шт. (при необходимости);
- Ножка изогнутая бесцементной фиксации XB(F)Q VII GB(JB) T, размер: 10 мм х 80 мм, 11 мм х 80 мм, 12 мм х 80 мм, 13 мм х 80 мм, 14 мм х 80 мм, 16 мм х 80 мм, 18 мм х 80 мм, 10 мм х 120 мм, 11 мм х 120 мм, 12 мм х 120 мм, 13 мм х 120 мм, 14 мм х 120 мм, 16 мм х 120 мм, 18 мм х 120 мм, 10 мм х 160 мм, 11 мм х 160 мм, 12 мм х 160 мм, 13 мм х 160 мм, 14 мм х 160 мм, 16 мм х 160 мм, 18 мм х 160 мм – от 1 до 2 шт. (при необходимости);
- Аугмент большеберцовый XB(F)Q V JC(L) T левый, размер #4, толщина: 5 мм, 10 мм, 15 мм – 1 шт. (при необходимости);
- Аугмент большеберцовый XB(F)Q V JC(R) T правый, размер #4, толщина: 5 мм, 10 мм, 15 мм – 1 шт. (при необходимости);
- Конус большеберцовый XB(F)Q VII JC T размер: #1, #2, #3, #4, толщина: 20 мм – 1 шт. (при необходимости);
- Аугмент бедренный дистальный XB(F)Q I GC(L) T MED левый, толщина: 5 мм, 10 мм, 15 мм – 1 шт. (при необходимости);
- Аугмент бедренный дистальный XB(F)Q II GC(L) T MED левый, толщина: 5 мм, 10 мм, 15 мм – 1 шт. (при необходимости);
- Аугмент бедренный задний универсальный XB(F)Q III GC T MED толщина: 5 мм, 10 мм – от 1 до 2 шт. (при необходимости);
- Надколенник XFQ I BIS PE, размер: 28 мм х 8 мм, 30 мм х 9 мм, 34 мм х 9 мм – 1 шт. (при необходимости);
- Инструкция по применению – 1 шт.;
2142. Набор эндопротеза коленного сустава тотального RSK модель 630, в составе:
- Компонент бедренный XFQ IV GK(R) C правый, размер #8 – 1 шт.;
- Вкладыш большеберцовый XFQ IV PD PE, размер #4, толщина: 14 мм – 1 шт.;
- Компонент большеберцовый XB(F)Q IV JP C, размер #4 – 1 шт.;
- Ножка прямая бесцементной фиксации XB(F)Q III GB(JB) T, размер: 10 мм х 40 мм, 11 мм х 40 мм, 12 мм х 40 мм, 13 мм х 40 мм, 14 мм х 40 мм, 16 мм х 40 мм, 18 мм х 40 мм, 10 мм х 80 мм, 11 мм х 80 мм, 12 мм х 80 мм, 13 мм х 80 мм, 14 мм х 80 мм, 16 мм х 80 мм, 18 мм х 80 мм, 10 мм х 120 мм, 11 мм х 120 мм, 12 мм х 120 мм, 13 мм х 120 мм, 14 мм х 120 мм, 16 мм х 120 мм, 18 мм х 120 мм – от 1 до 2 шт. (при необходимости);
- Ножка изогнутая бесцементной фиксации XB(F)Q VI GB(JB) T, размер: 10 мм х 80 мм, 11 мм х 80 мм, 12 мм х 80 мм, 13 мм х 80 мм, 14 мм х 80 мм, 16 мм х 80 мм, 18 мм х 80 мм, 10 мм х 120 мм, 11 мм х 120 мм, 12 мм х 120 мм, 13 мм х 120 мм, 14 мм х 120 мм, 16 мм х 120 мм, 18 мм х 120 мм, 10 мм х 160 мм, 11 мм х 160 мм, 12 мм х 160 мм, 13 мм х 160 мм, 14 мм х 160 мм, 16 мм х 160 мм, 18 мм х 160 мм – от 1 до 2 шт. (при необходимости);

- Ножка изогнутая бесцементной фиксации XB(F)Q VII GB(JB) T, размер: 10 мм х 80 мм, 11 мм х 80 мм, 12 мм х 80 мм, 13 мм х 80 мм, 14 мм х 80 мм, 16 мм х 80 мм, 18 мм х 80 мм, 10 мм х 120 мм, 11 мм х 120 мм, 12 мм х 120 мм, 13 мм х 120 мм, 14 мм х 120 мм, 16 мм х 120 мм, 18 мм х 120 мм, 10 мм х 160 мм, 11 мм х 160 мм, 12 мм х 160 мм, 13 мм х 160 мм, 14 мм х 160 мм, 16 мм х 160 мм, 18 мм х 160 мм – от 1 до 2 шт. (при необходимости);
- Аугмент большеберцовый XB(F)Q V JC(L) T левый, размер #4, толщина: 5 мм, 10 мм, 15 мм – 1 шт. (при необходимости);
- Аугмент большеберцовый XB(F)Q V JC(R) T правый, размер #4, толщина: 5 мм, 10 мм, 15 мм – 1 шт. (при необходимости);
- Конус большеберцовый XB(F)Q VII JC T размер: #1, #2, #3, #4, толщина: 20 мм – 1 шт. (при необходимости);
- Аугмент бедренный дистальный XB(F)Q I GC(R) T MED правый, толщина: 5 мм, 10 мм, 15 мм – 1 шт. (при необходимости);
- Аугмент бедренный дистальный XB(F)Q II GC(R) T MED правый, толщина: 5 мм, 10 мм, 15 мм – 1 шт. (при необходимости);
- Аугмент бедренный задний универсальный XB(F)Q III GC T MED толщина: 5 мм, 10 мм – от 1 до 2 шт. (при необходимости);
- Надколенник XFQ I BIS PE, размер: 28 мм х 8 мм, 30 мм х 9 мм, 34 мм х 9 мм – 1 шт. (при необходимости);
- Инструкция по применению – 1 шт.;
2143. Набор эндопротеза коленного сустава тотального RSK модель 631, в составе:
- Компонент бедренный XFQ IV GK(L) C левый, размер #8– 1 шт.;
- Вкладыш большеберцовый XFQ IV PD PE, размер #4, толщина: 16 мм – 1 шт.;
- Компонент большеберцовый XB(F)Q IV JP C, размер #4 – 1 шт.;
- Ножка прямая бесцементной фиксации XB(F)Q III GB(JB) T, размер: 10 мм х 40 мм, 11 мм х 40 мм, 12 мм х 40 мм, 13 мм х 40 мм, 14 мм х 40 мм, 16 мм х 40 мм, 18 мм х 40 мм, 10 мм х 80 мм, 11 мм х 80 мм, 12 мм х 80 мм, 13 мм х 80 мм, 14 мм х 80 мм, 16 мм х 80 мм, 18 мм х 80 мм, 10 мм х 120 мм, 11 мм х 120 мм, 12 мм х 120 мм, 13 мм х 120 мм, 14 мм х 120 мм, 16 мм х 120 мм, 18 мм х 120 мм – от 1 до 2 шт. (при необходимости);
- Ножка изогнутая бесцементной фиксации XB(F)Q VI GB(JB) T, размер: 10 мм х 80 мм, 11 мм х 80 мм, 12 мм х 80 мм, 13 мм х 80 мм, 14 мм х 80 мм, 16 мм х 80 мм, 18 мм х 80 мм, 10 мм х 120 мм, 11 мм х 120 мм, 12 мм х 120 мм, 13 мм х 120 мм, 14 мм х 120 мм, 16 мм х 120 мм, 18 мм х 120 мм, 10 мм х 160 мм, 11 мм х 160 мм, 12 мм х 160 мм, 13 мм х 160 мм, 14 мм х 160 мм, 16 мм х 160 мм, 18 мм х 160 мм – от 1 до 2 шт. (при необходимости);
- Ножка изогнутая бесцементной фиксации XB(F)Q VII GB(JB) T, размер: 10 мм х 80 мм, 11 мм х 80 мм, 12 мм х 80 мм, 13 мм х 80 мм, 14 мм х 80 мм, 16 мм х 80 мм, 18 мм х 80 мм, 10 мм х 120 мм, 11 мм х 120 мм, 12 мм х 120 мм, 13 мм х 120 мм, 14 мм х 120 мм, 16 мм х 120 мм, 18 мм х 120 мм, 10 мм х 160 мм, 11 мм х 160 мм, 12 мм х 160 мм, 13 мм х 160 мм, 14 мм х 160 мм, 16 мм х 160 мм, 18 мм х 160 мм – от 1 до 2 шт. (при необходимости);
- Аугмент большеберцовый XB(F)Q V JC(L) T левый, размер #4, толщина: 5 мм, 10 мм, 15 мм – 1 шт. (при необходимости);
- Аугмент большеберцовый XB(F)Q V JC(R) T правый, размер #4, толщина: 5 мм, 10 мм, 15 мм – 1 шт. (при необходимости);
- Конус большеберцовый XB(F)Q VII JC T размер: #1, #2, #3, #4, толщина: 20 мм – 1 шт. (при необходимости);
- Аугмент бедренный дистальный XB(F)Q I GC(L) T MED левый, толщина: 5 мм, 10 мм, 15 мм – 1 шт. (при необходимости);
- Аугмент бедренный дистальный XB(F)Q II GC(L) T MED левый, толщина: 5 мм, 10 мм, 15 мм – 1 шт. (при необходимости);
- Аугмент бедренный задний универсальный XB(F)Q III GC T MED толщина: 5 мм, 10 мм – от 1 до 2 шт. (при необходимости);
- Надколенник XFQ I BIS PE, размер: 28 мм х 8 мм, 30 мм х 9 мм, 34 мм х 9 мм – 1 шт. (при необходимости);
- Инструкция по применению – 1 шт.;
2144. Набор эндопротеза коленного сустава тотального RSK модель 632, в составе:
- Компонент бедренный XFQ IV GK(R) C правый, размер #8 – 1 шт.;
- Вкладыш большеберцовый XFQ IV PD PE, размер #4, толщина: 16 мм – 1 шт.;
- Компонент большеберцовый XB(F)Q IV JP C, размер #4 – 1 шт.;
- Ножка прямая бесцементной фиксации XB(F)Q III GB(JB) T, размер: 10 мм х 40 мм, 11 мм х 40 мм, 12 мм х 40 мм, 13 мм х 40 мм, 14 мм х 40 мм, 16 мм х 40 мм, 18 мм х 40 мм, 10 мм х 80 мм, 11 мм х 80 мм, 12 мм х 80 мм,

13 мм х 80 мм, 14 мм х 80 мм, 16 мм х 80 мм, 18 мм х 80 мм, 10 мм х 120 мм, 11 мм х 120 мм, 12 мм х 120 мм, 13 мм х 120 мм, 14 мм х 120 мм, 16 мм х 120 мм, 18 мм х 120 мм – от 1 до 2 шт. (при необходимости);
- Ножка изогнутая бесцементной фиксации XB(F)Q VI GB(JB) T, размер: 10 мм х 80 мм, 11 мм х 80 мм, 12 мм х 80 мм, 13 мм х 80 мм, 14 мм х 80 мм, 16 мм х 80 мм, 18 мм х 80 мм, 10 мм х 120 мм, 11 мм х 120 мм, 12 мм х 120 мм, 13 мм х 120 мм, 14 мм х 120 мм, 16 мм х 120 мм, 18 мм х 120 мм, 10 мм х 160 мм, 11 мм х 160 мм, 12 мм х 160 мм, 13 мм х 160 мм, 14 мм х 160 мм, 16 мм х 160 мм, 18 мм х 160 мм – от 1 до 2 шт. (при необходимости);
- Ножка изогнутая бесцементной фиксации XB(F)Q VII GB(JB) T, размер: 10 мм х 80 мм, 11 мм х 80 мм, 12 мм х 80 мм, 13 мм х 80 мм, 14 мм х 80 мм, 16 мм х 80 мм, 18 мм х 80 мм, 10 мм х 120 мм, 11 мм х 120 мм, 12 мм х 120 мм, 13 мм х 120 мм, 14 мм х 120 мм, 16 мм х 120 мм, 18 мм х 120 мм, 10 мм х 160 мм, 11 мм х 160 мм, 12 мм х 160 мм, 13 мм х 160 мм, 14 мм х 160 мм, 16 мм х 160 мм, 18 мм х 160 мм – от 1 до 2 шт. (при необходимости);
- Аугмент большеберцовый XB(F)Q V JC(L) T левый, размер #4, толщина: 5 мм, 10 мм, 15 мм – 1 шт. (при необходимости);
- Аугмент большеберцовый XB(F)Q V JC(R) T правый, размер #4, толщина: 5 мм, 10 мм, 15 мм – 1 шт. (при необходимости);
- Конус большеберцовый XB(F)Q VII JC T размер: #1, #2, #3, #4, толщина: 20 мм – 1 шт. (при необходимости);
- Аугмент бедренный дистальный XB(F)Q I GC(R) T MED правый, толщина: 5 мм, 10 мм, 15 мм – 1 шт. (при необходимости);
- Аугмент бедренный дистальный XB(F)Q II GC(R) T MED правый, толщина: 5 мм, 10 мм, 15 мм – 1 шт. (при необходимости);
- Аугмент бедренный задний универсальный XB(F)Q III GC T MED толщина: 5 мм, 10 мм – от 1 до 2 шт. (при необходимости);
- Надколенник XFQ I BIS PE, размер: 28 мм х 8 мм, 30 мм х 9 мм, 34 мм х 9 мм – 1 шт. (при необходимости);
- Инструкция по применению – 1 шт.;
2145. Набор эндопротеза коленного сустава тотального RSK модель 633, в составе:
- Компонент бедренный XFQ IV GK(L) C левый, размер #8– 1 шт.;
- Вкладыш большеберцовый XFQ IV PD PE, размер #4, толщина: 18 мм – 1 шт.;
- Компонент большеберцовый XB(F)Q IV JP C, размер #4 – 1 шт.;
- Ножка прямая бесцементной фиксации XB(F)Q III GB(JB) T, размер: 10 мм х 40 мм, 11 мм х 40 мм, 12 мм х 40 мм, 13 мм х 40 мм, 14 мм х 40 мм, 16 мм х 40 мм, 18 мм х 40 мм, 10 мм х 80 мм, 11 мм х 80 мм, 12 мм х 80 мм, 13 мм х 80 мм, 14 мм х 80 мм, 16 мм х 80 мм, 18 мм х 80 мм, 10 мм х 120 мм, 11 мм х 120 мм, 12 мм х 120 мм, 13 мм х 120 мм, 14 мм х 120 мм, 16 мм х 120 мм, 18 мм х 120 мм – от 1 до 2 шт. (при необходимости);
- Ножка изогнутая бесцементной фиксации XB(F)Q VI GB(JB) T, размер: 10 мм х 80 мм, 11 мм х 80 мм, 12 мм х 80 мм, 13 мм х 80 мм, 14 мм х 80 мм, 16 мм х 80 мм, 18 мм х 80 мм, 10 мм х 120 мм, 11 мм х 120 мм, 12 мм х 120 мм, 13 мм х 120 мм, 14 мм х 120 мм, 16 мм х 120 мм, 18 мм х 120 мм, 10 мм х 160 мм, 11 мм х 160 мм, 12 мм х 160 мм, 13 мм х 160 мм, 14 мм х 160 мм, 16 мм х 160 мм, 18 мм х 160 мм – от 1 до 2 шт. (при необходимости);
- Ножка изогнутая бесцементной фиксации XB(F)Q VII GB(JB) T, размер: 10 мм х 80 мм, 11 мм х 80 мм, 12 мм х 80 мм, 13 мм х 80 мм, 14 мм х 80 мм, 16 мм х 80 мм, 18 мм х 80 мм, 10 мм х 120 мм, 11 мм х 120 мм, 12 мм х 120 мм, 13 мм х 120 мм, 14 мм х 120 мм, 16 мм х 120 мм, 18 мм х 120 мм, 10 мм х 160 мм, 11 мм х 160 мм, 12 мм х 160 мм, 13 мм х 160 мм, 14 мм х 160 мм, 16 мм х 160 мм, 18 мм х 160 мм – от 1 до 2 шт. (при необходимости);
- Аугмент большеберцовый XB(F)Q V JC(L) T левый, размер #4, толщина: 5 мм, 10 мм, 15 мм – 1 шт. (при необходимости);
- Аугмент большеберцовый XB(F)Q V JC(R) T правый, размер #4, толщина: 5 мм, 10 мм, 15 мм – 1 шт. (при необходимости);
- Конус большеберцовый XB(F)Q VII JC T размер: #1, #2, #3, #4, толщина: 20 мм – 1 шт. (при необходимости);
- Аугмент бедренный дистальный XB(F)Q I GC(L) T MED левый, толщина: 5 мм, 10 мм, 15 мм – 1 шт. (при необходимости);
- Аугмент бедренный дистальный XB(F)Q II GC(L) T MED левый, толщина: 5 мм, 10 мм, 15 мм – 1 шт. (при необходимости);
- Аугмент бедренный задний универсальный XB(F)Q III GC T MED толщина: 5 мм, 10 мм – от 1 до 2 шт. (при необходимости);
- Надколенник XFQ I BIS PE, размер: 28 мм х 8 мм, 30 мм х 9 мм, 34 мм х 9 мм – 1 шт. (при необходимости);
- Инструкция по применению – 1 шт.;
2146. Набор эндопротеза коленного сустава тотального RSK модель 634, в составе:

- Компонент бедренный XFQ IV GK(R) C правый, размер #8 – 1 шт.;
- Вкладыш большеберцовый XFQ IV PD PE, размер #4, толщина: 18 мм – 1 шт.;
- Компонент большеберцовый XB(F)Q IV JP C, размер #4 – 1 шт.;
- Ножка прямая бесцементной фиксации XB(F)Q III GB(JB) T, размер: 10 мм x 40 мм, 11 мм x 40 мм, 12 мм x 40 мм, 13 мм x 40 мм, 14 мм x 40 мм, 16 мм x 40 мм, 18 мм x 40 мм, 10 мм x 80 мм, 11 мм x 80 мм, 12 мм x 80 мм, 13 мм x 80 мм, 14 мм x 80 мм, 16 мм x 80 мм, 18 мм x 80 мм, 10 мм x 120 мм, 11 мм x 120 мм, 12 мм x 120 мм, 13 мм x 120 мм, 14 мм x 120 мм, 16 мм x 120 мм, 18 мм x 120 мм – от 1 до 2 шт. (при необходимости);
- Ножка изогнутая бесцементной фиксации XB(F)Q VI GB(JB) T, размер: 10 мм x 80 мм, 11 мм x 80 мм, 12 мм x 80 мм, 13 мм x 80 мм, 14 мм x 80 мм, 16 мм x 80 мм, 18 мм x 80 мм, 10 мм x 120 мм, 11 мм x 120 мм, 12 мм x 120 мм, 13 мм x 120 мм, 14 мм x 120 мм, 16 мм x 120 мм, 18 мм x 120 мм, 10 мм x 160 мм, 11 мм x 160 мм, 12 мм x 160 мм, 13 мм x 160 мм, 14 мм x 160 мм, 16 мм x 160 мм, 18 мм x 160 мм – от 1 до 2 шт. (при необходимости);
- Ножка изогнутая бесцементной фиксации XB(F)Q VII GB(JB) T, размер: 10 мм x 80 мм, 11 мм x 80 мм, 12 мм x 80 мм, 13 мм x 80 мм, 14 мм x 80 мм, 16 мм x 80 мм, 18 мм x 80 мм, 10 мм x 120 мм, 11 мм x 120 мм, 12 мм x 120 мм, 13 мм x 120 мм, 14 мм x 120 мм, 16 мм x 120 мм, 18 мм x 120 мм, 10 мм x 160 мм, 11 мм x 160 мм, 12 мм x 160 мм, 13 мм x 160 мм, 14 мм x 160 мм, 16 мм x 160 мм, 18 мм x 160 мм – от 1 до 2 шт. (при необходимости);
- Аугмент большеберцовый XB(F)Q V JC(L) T левый, размер #4, толщина: 5 мм, 10 мм, 15 мм – 1 шт. (при необходимости);
- Аугмент большеберцовый XB(F)Q V JC(R) T правый, размер #4, толщина: 5 мм, 10 мм, 15 мм – 1 шт. (при необходимости);
- Конус большеберцовый XB(F)Q VII JC T размер: #1, #2, #3, #4, толщина: 20 мм – 1 шт. (при необходимости);
- Аугмент бедренный дистальный XB(F)Q I GC(R) T MED правый, толщина: 5 мм, 10 мм, 15 мм – 1 шт. (при необходимости);
- Аугмент бедренный дистальный XB(F)Q II GC(R) T MED правый, толщина: 5 мм, 10 мм, 15 мм – 1 шт. (при необходимости);
- Аугмент бедренный задний универсальный XB(F)Q III GC T MED толщина: 5 мм, 10 мм – от 1 до 2 шт. (при необходимости);
- Надколенник XFQ I BIS PE, размер: 28 мм x 8 мм, 30 мм x 9 мм, 34 мм x 9 мм – 1 шт. (при необходимости);
- Инструкция по применению – 1 шт.;
2147. Набор эндопротеза коленного сустава тотального RSK модель 635, в составе:
- Компонент бедренный XFQ IV GK(L) C левый, размер #8– 1 шт.;
- Вкладыш большеберцовый XFQ IV PD PE, размер #4, толщина: 20 мм – 1 шт.;
- Компонент большеберцовый XB(F)Q IV JP C, размер #4 – 1 шт.;
- Ножка прямая бесцементной фиксации XB(F)Q III GB(JB) T, размер: 10 мм x 40 мм, 11 мм x 40 мм, 12 мм x 40 мм, 13 мм x 40 мм, 14 мм x 40 мм, 16 мм x 40 мм, 18 мм x 40 мм, 10 мм x 80 мм, 11 мм x 80 мм, 12 мм x 80 мм, 13 мм x 80 мм, 14 мм x 80 мм, 16 мм x 80 мм, 18 мм x 80 мм, 10 мм x 120 мм, 11 мм x 120 мм, 12 мм x 120 мм, 13 мм x 120 мм, 14 мм x 120 мм, 16 мм x 120 мм, 18 мм x 120 мм – от 1 до 2 шт. (при необходимости);
- Ножка изогнутая бесцементной фиксации XB(F)Q VI GB(JB) T, размер: 10 мм x 80 мм, 11 мм x 80 мм, 12 мм x 80 мм, 13 мм x 80 мм, 14 мм x 80 мм, 16 мм x 80 мм, 18 мм x 80 мм, 10 мм x 120 мм, 11 мм x 120 мм, 12 мм x 120 мм, 13 мм x 120 мм, 14 мм x 120 мм, 16 мм x 120 мм, 18 мм x 120 мм, 10 мм x 160 мм, 11 мм x 160 мм, 12 мм x 160 мм, 13 мм x 160 мм, 14 мм x 160 мм, 16 мм x 160 мм, 18 мм x 160 мм – от 1 до 2 шт. (при необходимости);
- Ножка изогнутая бесцементной фиксации XB(F)Q VII GB(JB) T, размер: 10 мм x 80 мм, 11 мм x 80 мм, 12 мм x 80 мм, 13 мм x 80 мм, 14 мм x 80 мм, 16 мм x 80 мм, 18 мм x 80 мм, 10 мм x 120 мм, 11 мм x 120 мм, 12 мм x 120 мм, 13 мм x 120 мм, 14 мм x 120 мм, 16 мм x 120 мм, 18 мм x 120 мм, 10 мм x 160 мм, 11 мм x 160 мм, 12 мм x 160 мм, 13 мм x 160 мм, 14 мм x 160 мм, 16 мм x 160 мм, 18 мм x 160 мм – от 1 до 2 шт. (при необходимости);
- Аугмент большеберцовый XB(F)Q V JC(L) T левый, размер #4, толщина: 5 мм, 10 мм, 15 мм – 1 шт. (при необходимости);
- Аугмент большеберцовый XB(F)Q V JC(R) T правый, размер #4, толщина: 5 мм, 10 мм, 15 мм – 1 шт. (при необходимости);
- Конус большеберцовый XB(F)Q VII JC T размер: #1, #2, #3, #4, толщина: 20 мм – 1 шт. (при необходимости);
- Аугмент бедренный дистальный XB(F)Q I GC(L) T MED левый, толщина: 5 мм, 10 мм, 15 мм – 1 шт. (при необходимости);
- Аугмент бедренный дистальный XB(F)Q II GC(L) T MED левый, толщина: 5 мм, 10 мм, 15 мм – 1 шт. (при необходимости);

- Аугмент бедренный задний универсальный XB(F)Q III GC T MED толщина: 5 мм, 10 мм – от 1 до 2 шт. (при необходимости);
- Надколенник XFQ I BIS PE, размер: 28 мм х 8 мм, 30 мм х 9 мм, 34 мм х 9 мм – 1 шт. (при необходимости);
- Инструкция по применению – 1 шт.;
2148. Набор эндопротеза коленного сустава тотального RSK модель 636, в составе:
- Компонент бедренный XFQ IV GK(R) C правый, размер #8 – 1 шт.;
- Вкладыш большеберцовый XFQ IV PD PE, размер #4, толщина: 20 мм – 1 шт.;
- Компонент большеберцовый XB(F)Q IV JP C, размер #4 – 1 шт.;
- Ножка прямая бесцементной фиксации XB(F)Q III GB(JB) T, размер: 10 мм х 40 мм, 11 мм х 40 мм, 12 мм х 40 мм, 13 мм х 40 мм, 14 мм х 40 мм, 16 мм х 40 мм, 18 мм х 40 мм, 10 мм х 80 мм, 11 мм х 80 мм, 12 мм х 80 мм, 13 мм х 80 мм, 14 мм х 80 мм, 16 мм х 80 мм, 18 мм х 80 мм, 10 мм х 120 мм, 11 мм х 120 мм, 12 мм х 120 мм, 13 мм х 120 мм, 14 мм х 120 мм, 16 мм х 120 мм, 18 мм х 120 мм – от 1 до 2 шт. (при необходимости);
- Ножка изогнутая бесцементной фиксации XB(F)Q VI GB(JB) T, размер: 10 мм х 80 мм, 11 мм х 80 мм, 12 мм х 80 мм, 13 мм х 80 мм, 14 мм х 80 мм, 16 мм х 80 мм, 18 мм х 80 мм, 10 мм х 120 мм, 11 мм х 120 мм, 12 мм х 120 мм, 13 мм х 120 мм, 14 мм х 120 мм, 16 мм х 120 мм, 18 мм х 120 мм, 10 мм х 160 мм, 11 мм х 160 мм, 12 мм х 160 мм, 13 мм х 160 мм, 14 мм х 160 мм, 16 мм х 160 мм, 18 мм х 160 мм – от 1 до 2 шт. (при необходимости);
- Ножка изогнутая бесцементной фиксации XB(F)Q VII GB(JB) T, размер: 10 мм х 80 мм, 11 мм х 80 мм, 12 мм х 80 мм, 13 мм х 80 мм, 14 мм х 80 мм, 16 мм х 80 мм, 18 мм х 80 мм, 10 мм х 120 мм, 11 мм х 120 мм, 12 мм х 120 мм, 13 мм х 120 мм, 14 мм х 120 мм, 16 мм х 120 мм, 18 мм х 120 мм, 10 мм х 160 мм, 11 мм х 160 мм, 12 мм х 160 мм, 13 мм х 160 мм, 14 мм х 160 мм, 16 мм х 160 мм, 18 мм х 160 мм – от 1 до 2 шт. (при необходимости);
- Аугмент большеберцовый XB(F)Q V JC(L) T левый, размер #4, толщина: 5 мм, 10 мм, 15 мм – 1 шт. (при необходимости);
- Аугмент большеберцовый XB(F)Q V JC(R) T правый, размер #4, толщина: 5 мм, 10 мм, 15 мм – 1 шт. (при необходимости);
- Конус большеберцовый XB(F)Q VII JC T размер: #1, #2, #3, #4, толщина: 20 мм – 1 шт. (при необходимости);
- Аугмент бедренный дистальный XB(F)Q I GC(R) T MED правый, толщина: 5 мм, 10 мм, 15 мм – 1 шт. (при необходимости);
- Аугмент бедренный дистальный XB(F)Q II GC(R) T MED правый, толщина: 5 мм, 10 мм, 15 мм – 1 шт. (при необходимости);
- Аугмент бедренный задний универсальный XB(F)Q III GC T MED толщина: 5 мм, 10 мм – от 1 до 2 шт. (при необходимости);
- Надколенник XFQ I BIS PE, размер: 28 мм х 8 мм, 30 мм х 9 мм, 34 мм х 9 мм – 1 шт. (при необходимости);
- Инструкция по применению – 1 шт.;
2149. Набор эндопротеза коленного сустава тотального RSK модель 637, в составе:
- Компонент бедренный XFQ IV GK(L) C левый, размер #8– 1 шт.;
- Вкладыш большеберцовый XFQ IV PD PE, размер #4, толщина: 10 мм – 1 шт.;
- Компонент большеберцовый XB(F)Q IV JP C, размер #5 – 1 шт.;
- Ножка прямая бесцементной фиксации XB(F)Q III GB(JB) T, размер: 10 мм х 40 мм, 11 мм х 40 мм, 12 мм х 40 мм, 13 мм х 40 мм, 14 мм х 40 мм, 16 мм х 40 мм, 18 мм х 40 мм, 10 мм х 80 мм, 11 мм х 80 мм, 12 мм х 80 мм, 13 мм х 80 мм, 14 мм х 80 мм, 16 мм х 80 мм, 18 мм х 80 мм, 10 мм х 120 мм, 11 мм х 120 мм, 12 мм х 120 мм, 13 мм х 120 мм, 14 мм х 120 мм, 16 мм х 120 мм, 18 мм х 120 мм – от 1 до 2 шт. (при необходимости);
- Ножка изогнутая бесцементной фиксации XB(F)Q VI GB(JB) T, размер: 10 мм х 80 мм, 11 мм х 80 мм, 12 мм х 80 мм, 13 мм х 80 мм, 14 мм х 80 мм, 16 мм х 80 мм, 18 мм х 80 мм, 10 мм х 120 мм, 11 мм х 120 мм, 12 мм х 120 мм, 13 мм х 120 мм, 14 мм х 120 мм, 16 мм х 120 мм, 18 мм х 120 мм, 10 мм х 160 мм, 11 мм х 160 мм, 12 мм х 160 мм, 13 мм х 160 мм, 14 мм х 160 мм, 16 мм х 160 мм, 18 мм х 160 мм – от 1 до 2 шт. (при необходимости);
- Ножка изогнутая бесцементной фиксации XB(F)Q VII GB(JB) T, размер: 10 мм х 80 мм, 11 мм х 80 мм, 12 мм х 80 мм, 13 мм х 80 мм, 14 мм х 80 мм, 16 мм х 80 мм, 18 мм х 80 мм, 10 мм х 120 мм, 11 мм х 120 мм, 12 мм х 120 мм, 13 мм х 120 мм, 14 мм х 120 мм, 16 мм х 120 мм, 18 мм х 120 мм, 10 мм х 160 мм, 11 мм х 160 мм, 12 мм х 160 мм, 13 мм х 160 мм, 14 мм х 160 мм, 16 мм х 160 мм, 18 мм х 160 мм – от 1 до 2 шт. (при необходимости);
- Аугмент большеберцовый XB(F)Q V JC(L) T левый, размер #5, толщина: 5 мм, 10 мм, 15 мм – 1 шт. (при необходимости);
- Аугмент большеберцовый XB(F)Q V JC(R) T правый, размер #5, толщина: 5 мм, 10 мм, 15 мм – 1 шт. (при необходимости);

- Конус большеберцовый XB(F)Q VII JC T размер: #1, #2, #3, #4, толщина: 20 мм – 1 шт. (при необходимости);
- Аугмент бедренный дистальный XB(F)Q I GC(L) T MED левый, толщина: 5 мм, 10 мм, 15 мм – 1 шт. (при необходимости);
- Аугмент бедренный дистальный XB(F)Q II GC(L) T MED левый, толщина: 5 мм, 10 мм, 15 мм – 1 шт. (при необходимости);
- Аугмент бедренный задний универсальный XB(F)Q III GC T MED толщина: 5 мм, 10 мм – от 1 до 2 шт. (при необходимости);
- Надколенник XFQ I BIS PE, размер: 28 мм х 8 мм, 30 мм х 9 мм, 34 мм х 9 мм – 1 шт. (при необходимости);
- Инструкция по применению – 1 шт.;
2150. Набор эндопротеза коленного сустава тотального RSK модель 638, в составе:
- Компонент бедренный XFQ IV GK(R) C правый, размер #8– 1 шт.;
- Вкладыш большеберцовый XFQ IV PD PE, размер #4, толщина: 10 мм – 1 шт.;
- Компонент большеберцовый XB(F)Q IV JP C, размер #5 – 1 шт.;
- Ножка прямая бесцементной фиксации XB(F)Q III GB(JB) T, размер: 10 мм х 40 мм, 11 мм х 40 мм, 12 мм х 40 мм, 13 мм х 40 мм, 14 мм х 40 мм, 16 мм х 40 мм, 18 мм х 40 мм, 10 мм х 80 мм, 11 мм х 80 мм, 12 мм х 80 мм, 13 мм х 80 мм, 14 мм х 80 мм, 16 мм х 80 мм, 18 мм х 80 мм, 10 мм х 120 мм, 11 мм х 120 мм, 12 мм х 120 мм, 13 мм х 120 мм, 14 мм х 120 мм, 16 мм х 120 мм, 18 мм х 120 мм – от 1 до 2 шт. (при необходимости);
- Ножка изогнутая бесцементной фиксации XB(F)Q VI GB(JB) T, размер: 10 мм х 80 мм, 11 мм х 80 мм, 12 мм х 80 мм, 13 мм х 80 мм, 14 мм х 80 мм, 16 мм х 80 мм, 18 мм х 80 мм, 10 мм х 120 мм, 11 мм х 120 мм, 12 мм х 120 мм, 13 мм х 120 мм, 14 мм х 120 мм, 16 мм х 120 мм, 18 мм х 120 мм, 10 мм х 160 мм, 11 мм х 160 мм, 12 мм х 160 мм, 13 мм х 160 мм, 14 мм х 160 мм, 16 мм х 160 мм, 18 мм х 160 мм – от 1 до 2 шт. (при необходимости);
- Ножка изогнутая бесцементной фиксации XB(F)Q VII GB(JB) T, размер: 10 мм х 80 мм, 11 мм х 80 мм, 12 мм х 80 мм, 13 мм х 80 мм, 14 мм х 80 мм, 16 мм х 80 мм, 18 мм х 80 мм, 10 мм х 120 мм, 11 мм х 120 мм, 12 мм х 120 мм, 13 мм х 120 мм, 14 мм х 120 мм, 16 мм х 120 мм, 18 мм х 120 мм, 10 мм х 160 мм, 11 мм х 160 мм, 12 мм х 160 мм, 13 мм х 160 мм, 14 мм х 160 мм, 16 мм х 160 мм, 18 мм х 160 мм – от 1 до 2 шт. (при необходимости);
- Аугмент большеберцовый XB(F)Q V JC(L) T левый, размер #5, толщина: 5 мм, 10 мм, 15 мм – 1 шт. (при необходимости);
- Аугмент большеберцовый XB(F)Q V JC(R) T правый, размер #5, толщина: 5 мм, 10 мм, 15 мм – 1 шт. (при необходимости);
- Конус большеберцовый XB(F)Q VII JC T размер: #1, #2, #3, #4, толщина: 20 мм – 1 шт. (при необходимости);
- Аугмент бедренный дистальный XB(F)Q I GC(R) T MED правый, толщина: 5 мм, 10 мм, 15 мм – 1 шт. (при необходимости);
- Аугмент бедренный дистальный XB(F)Q II GC(R) T MED правый, толщина: 5 мм, 10 мм, 15 мм – 1 шт. (при необходимости);
- Аугмент бедренный задний универсальный XB(F)Q III GC T MED толщина: 5 мм, 10 мм – от 1 до 2 шт. (при необходимости);
- Надколенник XFQ I BIS PE, размер: 28 мм х 8 мм, 30 мм х 9 мм, 34 мм х 9 мм – 1 шт. (при необходимости);
- Инструкция по применению – 1 шт.;
2151. Набор эндопротеза коленного сустава тотального RSK модель 639, в составе:
- Компонент бедренный XFQ IV GK(L) C левый, размер #8– 1 шт.;
- Вкладыш большеберцовый XFQ IV PD PE, размер #4, толщина: 12 мм – 1 шт.;
- Компонент большеберцовый XB(F)Q IV JP C, размер #5 – 1 шт.;
- Ножка прямая бесцементной фиксации XB(F)Q III GB(JB) T, размер: 10 мм х 40 мм, 11 мм х 40 мм, 12 мм х 40 мм, 13 мм х 40 мм, 14 мм х 40 мм, 16 мм х 40 мм, 18 мм х 40 мм, 10 мм х 80 мм, 11 мм х 80 мм, 12 мм х 80 мм, 13 мм х 80 мм, 14 мм х 80 мм, 16 мм х 80 мм, 18 мм х 80 мм, 10 мм х 120 мм, 11 мм х 120 мм, 12 мм х 120 мм, 13 мм х 120 мм, 14 мм х 120 мм, 16 мм х 120 мм, 18 мм х 120 мм – от 1 до 2 шт. (при необходимости);
- Ножка изогнутая бесцементной фиксации XB(F)Q VI GB(JB) T, размер: 10 мм х 80 мм, 11 мм х 80 мм, 12 мм х 80 мм, 13 мм х 80 мм, 14 мм х 80 мм, 16 мм х 80 мм, 18 мм х 80 мм, 10 мм х 120 мм, 11 мм х 120 мм, 12 мм х 120 мм, 13 мм х 120 мм, 14 мм х 120 мм, 16 мм х 120 мм, 18 мм х 120 мм, 10 мм х 160 мм, 11 мм х 160 мм, 12 мм х 160 мм, 13 мм х 160 мм, 14 мм х 160 мм, 16 мм х 160 мм, 18 мм х 160 мм – от 1 до 2 шт. (при необходимости);
- Ножка изогнутая бесцементной фиксации XB(F)Q VII GB(JB) T, размер: 10 мм х 80 мм, 11 мм х 80 мм, 12 мм х 80 мм, 13 мм х 80 мм, 14 мм х 80 мм, 16 мм х 80 мм, 18 мм х 80 мм, 10 мм х 120 мм, 11 мм х 120 мм, 12 мм х 120

мм, 13 мм х 120 мм, 14 мм х 120 мм, 16 мм х 120 мм, 18 мм х 120 мм, 10 мм х 160 мм, 11 мм х 160 мм, 12 мм х 160 мм, 13 мм х 160 мм, 14 мм х 160 мм, 16 мм х 160 мм, 18 мм х 160 мм – от 1 до 2 шт. (при необходимости);
- Аугмент большеберцовый XB(F)Q V JC(L) T левый, размер #5, толщина: 5 мм, 10 мм, 15 мм – 1 шт. (при необходимости);
- Аугмент большеберцовый XB(F)Q V JC(R) T правый, размер #5, толщина: 5 мм, 10 мм, 15 мм – 1 шт. (при необходимости);
- Конус большеберцовый XB(F)Q VII JC T размер: #1, #2, #3, #4, толщина: 20 мм – 1 шт. (при необходимости);
- Аугмент бедренный дистальный XB(F)Q I GC(L) T MED левый, толщина: 5 мм, 10 мм, 15 мм – 1 шт. (при необходимости);
- Аугмент бедренный дистальный XB(F)Q II GC(L) T MED левый, толщина: 5 мм, 10 мм, 15 мм – 1 шт. (при необходимости);
- Аугмент бедренный задний универсальный XB(F)Q III GC T MED толщина: 5 мм, 10 мм – от 1 до 2 шт. (при необходимости);
- Надколенник XFQ I BIS PE, размер: 28 мм х 8 мм, 30 мм х 9 мм, 34 мм х 9 мм – 1 шт. (при необходимости);
- Инструкция по применению – 1 шт.;
2152. Набор эндопротеза коленного сустава тотального RSK модель 640, в составе:
- Компонент бедренный XFQ IV GK(R) C правый, размер #8– 1 шт.;
- Вкладыш большеберцовый XFQ IV PD PE, размер #4, толщина: 12 мм – 1 шт.;
- Компонент большеберцовый XB(F)Q IV JP C, размер #5 – 1 шт.;
- Ножка прямая бесцементной фиксации XB(F)Q III GB(JB) T, размер: 10 мм х 40 мм, 11 мм х 40 мм, 12 мм х 40 мм, 13 мм х 40 мм, 14 мм х 40 мм, 16 мм х 40 мм, 18 мм х 40 мм, 10 мм х 80 мм, 11 мм х 80 мм, 12 мм х 80 мм, 13 мм х 80 мм, 14 мм х 80 мм, 16 мм х 80 мм, 18 мм х 80 мм, 10 мм х 120 мм, 11 мм х 120 мм, 12 мм х 120 мм, 13 мм х 120 мм, 14 мм х 120 мм, 16 мм х 120 мм, 18 мм х 120 мм – от 1 до 2 шт. (при необходимости);
- Ножка изогнутая бесцементной фиксации XB(F)Q VI GB(JB) T, размер: 10 мм х 80 мм, 11 мм х 80 мм, 12 мм х 80 мм, 13 мм х 80 мм, 14 мм х 80 мм, 16 мм х 80 мм, 18 мм х 80 мм, 10 мм х 120 мм, 11 мм х 120 мм, 12 мм х 120 мм, 13 мм х 120 мм, 14 мм х 120 мм, 16 мм х 120 мм, 18 мм х 120 мм, 10 мм х 160 мм, 11 мм х 160 мм, 12 мм х 160 мм, 13 мм х 160 мм, 14 мм х 160 мм, 16 мм х 160 мм, 18 мм х 160 мм – от 1 до 2 шт. (при необходимости);
- Ножка изогнутая бесцементной фиксации XB(F)Q VII GB(JB) T, размер: 10 мм х 80 мм, 11 мм х 80 мм, 12 мм х 80 мм, 13 мм х 80 мм, 14 мм х 80 мм, 16 мм х 80 мм, 18 мм х 80 мм, 10 мм х 120 мм, 11 мм х 120 мм, 12 мм х 120 мм, 13 мм х 120 мм, 14 мм х 120 мм, 16 мм х 120 мм, 18 мм х 120 мм, 10 мм х 160 мм, 11 мм х 160 мм, 12 мм х 160 мм, 13 мм х 160 мм, 14 мм х 160 мм, 16 мм х 160 мм, 18 мм х 160 мм – от 1 до 2 шт. (при необходимости);
- Аугмент большеберцовый XB(F)Q V JC(L) T левый, размер #5, толщина: 5 мм, 10 мм, 15 мм – 1 шт. (при необходимости);
- Аугмент большеберцовый XB(F)Q V JC(R) T правый, размер #5, толщина: 5 мм, 10 мм, 15 мм – 1 шт. (при необходимости);
- Конус большеберцовый XB(F)Q VII JC T размер: #1, #2, #3, #4, толщина: 20 мм – 1 шт. (при необходимости);
- Аугмент бедренный дистальный XB(F)Q I GC(R) T MED правый, толщина: 5 мм, 10 мм, 15 мм – 1 шт. (при необходимости);
- Аугмент бедренный дистальный XB(F)Q II GC(R) T MED правый, толщина: 5 мм, 10 мм, 15 мм – 1 шт. (при необходимости);
- Аугмент бедренный задний универсальный XB(F)Q III GC T MED толщина: 5 мм, 10 мм – от 1 до 2 шт. (при необходимости);
- Надколенник XFQ I BIS PE, размер: 28 мм х 8 мм, 30 мм х 9 мм, 34 мм х 9 мм – 1 шт. (при необходимости);
- Инструкция по применению – 1 шт.;
2153. Набор эндопротеза коленного сустава тотального RSK модель 641, в составе:
- Компонент бедренный XFQ IV GK(L) C левый, размер #8– 1 шт.;
- Вкладыш большеберцовый XFQ IV PD PE, размер #4, толщина: 14 мм – 1 шт.;
- Компонент большеберцовый XB(F)Q IV JP C, размер #5 – 1 шт.;
- Ножка прямая бесцементной фиксации XB(F)Q III GB(JB) T, размер: 10 мм х 40 мм, 11 мм х 40 мм, 12 мм х 40 мм, 13 мм х 40 мм, 14 мм х 40 мм, 16 мм х 40 мм, 18 мм х 40 мм, 10 мм х 80 мм, 11 мм х 80 мм, 12 мм х 80 мм, 13 мм х 80 мм, 14 мм х 80 мм, 16 мм х 80 мм, 18 мм х 80 мм, 10 мм х 120 мм, 11 мм х 120 мм, 12 мм х 120 мм, 13 мм х 120 мм, 14 мм х 120 мм, 16 мм х 120 мм, 18 мм х 120 мм – от 1 до 2 шт. (при необходимости);

- Ножка изогнутая бесцементной фиксации XB(F)Q VI GB(JB) T, размер: 10 мм х 80 мм, 11 мм х 80 мм, 12 мм х 80 мм, 13 мм х 80 мм, 14 мм х 80 мм, 16 мм х 80 мм, 18 мм х 80 мм, 10 мм х 120 мм, 11 мм х 120 мм, 12 мм х 120 мм, 13 мм х 120 мм, 14 мм х 120 мм, 16 мм х 120 мм, 18 мм х 120 мм, 10 мм х 160 мм, 11 мм х 160 мм, 12 мм х 160 мм, 13 мм х 160 мм, 14 мм х 160 мм, 16 мм х 160 мм, 18 мм х 160 мм – от 1 до 2 шт. (при необходимости);
- Ножка изогнутая бесцементной фиксации XB(F)Q VII GB(JB) T, размер: 10 мм х 80 мм, 11 мм х 80 мм, 12 мм х 80 мм, 13 мм х 80 мм, 14 мм х 80 мм, 16 мм х 80 мм, 18 мм х 80 мм, 10 мм х 120 мм, 11 мм х 120 мм, 12 мм х 120 мм, 13 мм х 120 мм, 14 мм х 120 мм, 16 мм х 120 мм, 18 мм х 120 мм, 10 мм х 160 мм, 11 мм х 160 мм, 12 мм х 160 мм, 13 мм х 160 мм, 14 мм х 160 мм, 16 мм х 160 мм, 18 мм х 160 мм – от 1 до 2 шт. (при необходимости);
- Аугмент большеберцовый XB(F)Q V JC(L) T левый, размер #5, толщина: 5 мм, 10 мм, 15 мм – 1 шт. (при необходимости);
- Аугмент большеберцовый XB(F)Q V JC(R) T правый, размер #5, толщина: 5 мм, 10 мм, 15 мм – 1 шт. (при необходимости);
- Конус большеберцовый XB(F)Q VII JC T размер: #1, #2, #3, #4, толщина: 20 мм – 1 шт. (при необходимости);
- Аугмент бедренный дистальный XB(F)Q I GC(L) T MED левый, толщина: 5 мм, 10 мм, 15 мм – 1 шт. (при необходимости);
- Аугмент бедренный дистальный XB(F)Q II GC(L) T MED левый, толщина: 5 мм, 10 мм, 15 мм – 1 шт. (при необходимости);
- Аугмент бедренный задний универсальный XB(F)Q III GC T MED толщина: 5 мм, 10 мм – от 1 до 2 шт. (при необходимости);
- Надколенник XFQ I BIS PE, размер: 28 мм х 8 мм, 30 мм х 9 мм, 34 мм х 9 мм – 1 шт. (при необходимости);
- Инструкция по применению – 1 шт.;
2154. Набор эндопротеза коленного сустава тотального RSK модель 642, в составе:
- Компонент бедренный XFQ IV GK(R) C правый, размер #8– 1 шт.;
- Вкладыш большеберцовый XFQ IV PD PE, размер #4, толщина: 14 мм – 1 шт.;
- Компонент большеберцовый XB(F)Q IV JP C, размер #5 – 1 шт.;
- Ножка прямая бесцементной фиксации XB(F)Q III GB(JB) T, размер: 10 мм х 40 мм, 11 мм х 40 мм, 12 мм х 40 мм, 13 мм х 40 мм, 14 мм х 40 мм, 16 мм х 40 мм, 18 мм х 40 мм, 10 мм х 80 мм, 11 мм х 80 мм, 12 мм х 80 мм, 13 мм х 80 мм, 14 мм х 80 мм, 16 мм х 80 мм, 18 мм х 80 мм, 10 мм х 120 мм, 11 мм х 120 мм, 12 мм х 120 мм, 13 мм х 120 мм, 14 мм х 120 мм, 16 мм х 120 мм, 18 мм х 120 мм – от 1 до 2 шт. (при необходимости);
- Ножка изогнутая бесцементной фиксации XB(F)Q VI GB(JB) T, размер: 10 мм х 80 мм, 11 мм х 80 мм, 12 мм х 80 мм, 13 мм х 80 мм, 14 мм х 80 мм, 16 мм х 80 мм, 18 мм х 80 мм, 10 мм х 120 мм, 11 мм х 120 мм, 12 мм х 120 мм, 13 мм х 120 мм, 14 мм х 120 мм, 16 мм х 120 мм, 18 мм х 120 мм, 10 мм х 160 мм, 11 мм х 160 мм, 12 мм х 160 мм, 13 мм х 160 мм, 14 мм х 160 мм, 16 мм х 160 мм, 18 мм х 160 мм – от 1 до 2 шт. (при необходимости);
- Ножка изогнутая бесцементной фиксации XB(F)Q VII GB(JB) T, размер: 10 мм х 80 мм, 11 мм х 80 мм, 12 мм х 80 мм, 13 мм х 80 мм, 14 мм х 80 мм, 16 мм х 80 мм, 18 мм х 80 мм, 10 мм х 120 мм, 11 мм х 120 мм, 12 мм х 120 мм, 13 мм х 120 мм, 14 мм х 120 мм, 16 мм х 120 мм, 18 мм х 120 мм, 10 мм х 160 мм, 11 мм х 160 мм, 12 мм х 160 мм, 13 мм х 160 мм, 14 мм х 160 мм, 16 мм х 160 мм, 18 мм х 160 мм – от 1 до 2 шт. (при необходимости);
- Аугмент большеберцовый XB(F)Q V JC(L) T левый, размер #5, толщина: 5 мм, 10 мм, 15 мм – 1 шт. (при необходимости);
- Аугмент большеберцовый XB(F)Q V JC(R) T правый, размер #5, толщина: 5 мм, 10 мм, 15 мм – 1 шт. (при необходимости);
- Конус большеберцовый XB(F)Q VII JC T размер: #1, #2, #3, #4, толщина: 20 мм – 1 шт. (при необходимости);
- Аугмент бедренный дистальный XB(F)Q I GC(R) T MED правый, толщина: 5 мм, 10 мм, 15 мм – 1 шт. (при необходимости);
- Аугмент бедренный дистальный XB(F)Q II GC(R) T MED правый, толщина: 5 мм, 10 мм, 15 мм – 1 шт. (при необходимости);
- Аугмент бедренный задний универсальный XB(F)Q III GC T MED толщина: 5 мм, 10 мм – от 1 до 2 шт. (при необходимости);
- Надколенник XFQ I BIS PE, размер: 28 мм х 8 мм, 30 мм х 9 мм, 34 мм х 9 мм – 1 шт. (при необходимости);
- Инструкция по применению – 1 шт.;
2155. Набор эндопротеза коленного сустава тотального RSK модель 643, в составе:
- Компонент бедренный XFQ IV GK(L) C левый, размер #8– 1 шт.;
- Вкладыш большеберцовый XFQ IV PD PE, размер #4, толщина: 16 мм – 1 шт.;

- Компонент большеберцовый XB(F)Q IV JP C, размер #5 – 1 шт.;
- Ножка прямая бесцементной фиксации XB(F)Q III GB(JB) T, размер: 10 мм x 40 мм, 11 мм x 40 мм, 12 мм x 40 мм, 13 мм x 40 мм, 14 мм x 40 мм, 16 мм x 40 мм, 18 мм x 40 мм, 10 мм x 80 мм, 11 мм x 80 мм, 12 мм x 80 мм, 13 мм x 80 мм, 14 мм x 80 мм, 16 мм x 80 мм, 18 мм x 80 мм, 10 мм x 120 мм, 11 мм x 120 мм, 12 мм x 120 мм, 13 мм x 120 мм, 14 мм x 120 мм, 16 мм x 120 мм, 18 мм x 120 мм – от 1 до 2 шт. (при необходимости);
- Ножка изогнутая бесцементной фиксации XB(F)Q VI GB(JB) T, размер: 10 мм x 80 мм, 11 мм x 80 мм, 12 мм x 80 мм, 13 мм x 80 мм, 14 мм x 80 мм, 16 мм x 80 мм, 18 мм x 80 мм, 10 мм x 120 мм, 11 мм x 120 мм, 12 мм x 120 мм, 13 мм x 120 мм, 14 мм x 120 мм, 16 мм x 120 мм, 18 мм x 120 мм, 10 мм x 160 мм, 11 мм x 160 мм, 12 мм x 160 мм, 13 мм x 160 мм, 14 мм x 160 мм, 16 мм x 160 мм, 18 мм x 160 мм – от 1 до 2 шт. (при необходимости);
- Ножка изогнутая бесцементной фиксации XB(F)Q VII GB(JB) T, размер: 10 мм x 80 мм, 11 мм x 80 мм, 12 мм x 80 мм, 13 мм x 80 мм, 14 мм x 80 мм, 16 мм x 80 мм, 18 мм x 80 мм, 10 мм x 120 мм, 11 мм x 120 мм, 12 мм x 120 мм, 13 мм x 120 мм, 14 мм x 120 мм, 16 мм x 120 мм, 18 мм x 120 мм, 10 мм x 160 мм, 11 мм x 160 мм, 12 мм x 160 мм, 13 мм x 160 мм, 14 мм x 160 мм, 16 мм x 160 мм, 18 мм x 160 мм – от 1 до 2 шт. (при необходимости);
- Аугмент большеберцовый XB(F)Q V JC(L) T левый, размер #5, толщина: 5 мм, 10 мм, 15 мм – 1 шт. (при необходимости);
- Аугмент большеберцовый XB(F)Q V JC(R) T правый, размер #5, толщина: 5 мм, 10 мм, 15 мм – 1 шт. (при необходимости);
- Конус большеберцовый XB(F)Q VII JC T размер: #1, #2, #3, #4, толщина: 20 мм – 1 шт. (при необходимости);
- Аугмент бедренный дистальный XB(F)Q I GC(L) T MED левый, толщина: 5 мм, 10 мм, 15 мм – 1 шт. (при необходимости);
- Аугмент бедренный дистальный XB(F)Q II GC(L) T MED левый, толщина: 5 мм, 10 мм, 15 мм – 1 шт. (при необходимости);
- Аугмент бедренный задний универсальный XB(F)Q III GC T MED толщина: 5 мм, 10 мм – от 1 до 2 шт. (при необходимости);
- Надколенник XFQ I BIS PE, размер: 28 мм x 8 мм, 30 мм x 9 мм, 34 мм x 9 мм – 1 шт. (при необходимости);
- Инструкция по применению – 1 шт.;

2156. Набор эндопротеза коленного сустава тотального RSK модель 644, в составе:
- Компонент бедренный XFQ IV GK(R) C правый, размер #8– 1 шт.;
- Вкладыш большеберцовый XFQ IV PD PE, размер #4, толщина: 16 мм – 1 шт.;
- Компонент большеберцовый XB(F)Q IV JP C, размер #5 – 1 шт.;
- Ножка прямая бесцементной фиксации XB(F)Q III GB(JB) T, размер: 10 мм x 40 мм, 11 мм x 40 мм, 12 мм x 40 мм, 13 мм x 40 мм, 14 мм x 40 мм, 16 мм x 40 мм, 18 мм x 40 мм, 10 мм x 80 мм, 11 мм x 80 мм, 12 мм x 80 мм, 13 мм x 80 мм, 14 мм x 80 мм, 16 мм x 80 мм, 18 мм x 80 мм, 10 мм x 120 мм, 11 мм x 120 мм, 12 мм x 120 мм, 13 мм x 120 мм, 14 мм x 120 мм, 16 мм x 120 мм, 18 мм x 120 мм – от 1 до 2 шт. (при необходимости);
- Ножка изогнутая бесцементной фиксации XB(F)Q VI GB(JB) T, размер: 10 мм x 80 мм, 11 мм x 80 мм, 12 мм x 80 мм, 13 мм x 80 мм, 14 мм x 80 мм, 16 мм x 80 мм, 18 мм x 80 мм, 10 мм x 120 мм, 11 мм x 120 мм, 12 мм x 120 мм, 13 мм x 120 мм, 14 мм x 120 мм, 16 мм x 120 мм, 18 мм x 120 мм, 10 мм x 160 мм, 11 мм x 160 мм, 12 мм x 160 мм, 13 мм x 160 мм, 14 мм x 160 мм, 16 мм x 160 мм, 18 мм x 160 мм – от 1 до 2 шт. (при необходимости);
- Ножка изогнутая бесцементной фиксации XB(F)Q VII GB(JB) T, размер: 10 мм x 80 мм, 11 мм x 80 мм, 12 мм x 80 мм, 13 мм x 80 мм, 14 мм x 80 мм, 16 мм x 80 мм, 18 мм x 80 мм, 10 мм x 120 мм, 11 мм x 120 мм, 12 мм x 120 мм, 13 мм x 120 мм, 14 мм x 120 мм, 16 мм x 120 мм, 18 мм x 120 мм, 10 мм x 160 мм, 11 мм x 160 мм, 12 мм x 160 мм, 13 мм x 160 мм, 14 мм x 160 мм, 16 мм x 160 мм, 18 мм x 160 мм – от 1 до 2 шт. (при необходимости);
- Аугмент большеберцовый XB(F)Q V JC(L) T левый, размер #5, толщина: 5 мм, 10 мм, 15 мм – 1 шт. (при необходимости);
- Аугмент большеберцовый XB(F)Q V JC(R) T правый, размер #5, толщина: 5 мм, 10 мм, 15 мм – 1 шт. (при необходимости);
- Конус большеберцовый XB(F)Q VII JC T размер: #1, #2, #3, #4, толщина: 20 мм – 1 шт. (при необходимости);
- Аугмент бедренный дистальный XB(F)Q I GC(R) T MED правый, толщина: 5 мм, 10 мм, 15 мм – 1 шт. (при необходимости);
- Аугмент бедренный дистальный XB(F)Q II GC(R) T MED правый, толщина: 5 мм, 10 мм, 15 мм – 1 шт. (при необходимости);
- Аугмент бедренный задний универсальный XB(F)Q III GC T MED толщина: 5 мм, 10 мм – от 1 до 2 шт. (при необходимости);

- Надколенник XFQ I BIS PE, размер: 28 мм х 8 мм, 30 мм х 9 мм, 34 мм х 9 мм – 1 шт. (при необходимости);
- Инструкция по применению – 1 шт.;
2157. Набор эндопротеза коленного сустава тотального RSK модель 645, в составе:
- Компонент бедренный XFQ IV GK(L) C левый, размер #8– 1 шт.;
- Вкладыш большеберцовый XFQ IV PD PE, размер #4, толщина: 18 мм – 1 шт.;
- Компонент большеберцовый XB(F)Q IV JP C, размер #5 – 1 шт.;
- Ножка прямая бесцементной фиксации XB(F)Q III GB(JB) T, размер: 10 мм х 40 мм, 11 мм х 40 мм, 12 мм х 40 мм, 13 мм х 40 мм, 14 мм х 40 мм, 16 мм х 40 мм, 18 мм х 40 мм, 10 мм х 80 мм, 11 мм х 80 мм, 12 мм х 80 мм, 13 мм х 80 мм, 14 мм х 80 мм, 16 мм х 80 мм, 18 мм х 80 мм, 10 мм х 120 мм, 11 мм х 120 мм, 12 мм х 120 мм, 13 мм х 120 мм, 14 мм х 120 мм, 16 мм х 120 мм, 18 мм х 120 мм – от 1 до 2 шт. (при необходимости);
- Ножка изогнутая бесцементной фиксации XB(F)Q VI GB(JB) T, размер: 10 мм х 80 мм, 11 мм х 80 мм, 12 мм х 80 мм, 13 мм х 80 мм, 14 мм х 80 мм, 16 мм х 80 мм, 18 мм х 80 мм, 10 мм х 120 мм, 11 мм х 120 мм, 12 мм х 120 мм, 13 мм х 120 мм, 14 мм х 120 мм, 16 мм х 120 мм, 18 мм х 120 мм, 10 мм х 160 мм, 11 мм х 160 мм, 12 мм х 160 мм, 13 мм х 160 мм, 14 мм х 160 мм, 16 мм х 160 мм, 18 мм х 160 мм – от 1 до 2 шт. (при необходимости);
- Ножка изогнутая бесцементной фиксации XB(F)Q VII GB(JB) T, размер: 10 мм х 80 мм, 11 мм х 80 мм, 12 мм х 80 мм, 13 мм х 80 мм, 14 мм х 80 мм, 16 мм х 80 мм, 18 мм х 80 мм, 10 мм х 120 мм, 11 мм х 120 мм, 12 мм х 120 мм, 13 мм х 120 мм, 14 мм х 120 мм, 16 мм х 120 мм, 18 мм х 120 мм, 10 мм х 160 мм, 11 мм х 160 мм, 12 мм х 160 мм, 13 мм х 160 мм, 14 мм х 160 мм, 16 мм х 160 мм, 18 мм х 160 мм – от 1 до 2 шт. (при необходимости);
- Аугмент большеберцовый XB(F)Q V JC(L) T левый, размер #5, толщина: 5 мм, 10 мм, 15 мм – 1 шт. (при необходимости);
- Аугмент большеберцовый XB(F)Q V JC(R) T правый, размер #5, толщина: 5 мм, 10 мм, 15 мм – 1 шт. (при необходимости);
- Конус большеберцовый XB(F)Q VII JC T размер: #1, #2, #3, #4, толщина: 20 мм – 1 шт. (при необходимости);
- Аугмент бедренный дистальный XB(F)Q I GC(L) T MED левый, толщина: 5 мм, 10 мм, 15 мм – 1 шт. (при необходимости);
- Аугмент бедренный дистальный XB(F)Q II GC(L) T MED левый, толщина: 5 мм, 10 мм, 15 мм – 1 шт. (при необходимости);
- Аугмент бедренный задний универсальный XB(F)Q III GC T MED толщина: 5 мм, 10 мм – от 1 до 2 шт. (при необходимости);
- Надколенник XFQ I BIS PE, размер: 28 мм х 8 мм, 30 мм х 9 мм, 34 мм х 9 мм – 1 шт. (при необходимости);
- Инструкция по применению – 1 шт.;
2158. Набор эндопротеза коленного сустава тотального RSK модель 646, в составе:
- Компонент бедренный XFQ IV GK(R) C правый, размер #8– 1 шт.;
- Вкладыш большеберцовый XFQ IV PD PE, размер #4, толщина: 18 мм – 1 шт.;
- Компонент большеберцовый XB(F)Q IV JP C, размер #5 – 1 шт.;
- Ножка прямая бесцементной фиксации XB(F)Q III GB(JB) T, размер: 10 мм х 40 мм, 11 мм х 40 мм, 12 мм х 40 мм, 13 мм х 40 мм, 14 мм х 40 мм, 16 мм х 40 мм, 18 мм х 40 мм, 10 мм х 80 мм, 11 мм х 80 мм, 12 мм х 80 мм, 13 мм х 80 мм, 14 мм х 80 мм, 16 мм х 80 мм, 18 мм х 80 мм, 10 мм х 120 мм, 11 мм х 120 мм, 12 мм х 120 мм, 13 мм х 120 мм, 14 мм х 120 мм, 16 мм х 120 мм, 18 мм х 120 мм – от 1 до 2 шт. (при необходимости);
- Ножка изогнутая бесцементной фиксации XB(F)Q VI GB(JB) T, размер: 10 мм х 80 мм, 11 мм х 80 мм, 12 мм х 80 мм, 13 мм х 80 мм, 14 мм х 80 мм, 16 мм х 80 мм, 18 мм х 80 мм, 10 мм х 120 мм, 11 мм х 120 мм, 12 мм х 120 мм, 13 мм х 120 мм, 14 мм х 120 мм, 16 мм х 120 мм, 18 мм х 120 мм, 10 мм х 160 мм, 11 мм х 160 мм, 12 мм х 160 мм, 13 мм х 160 мм, 14 мм х 160 мм, 16 мм х 160 мм, 18 мм х 160 мм – от 1 до 2 шт. (при необходимости);
- Ножка изогнутая бесцементной фиксации XB(F)Q VII GB(JB) T, размер: 10 мм х 80 мм, 11 мм х 80 мм, 12 мм х 80 мм, 13 мм х 80 мм, 14 мм х 80 мм, 16 мм х 80 мм, 18 мм х 80 мм, 10 мм х 120 мм, 11 мм х 120 мм, 12 мм х 120 мм, 13 мм х 120 мм, 14 мм х 120 мм, 16 мм х 120 мм, 18 мм х 120 мм, 10 мм х 160 мм, 11 мм х 160 мм, 12 мм х 160 мм, 13 мм х 160 мм, 14 мм х 160 мм, 16 мм х 160 мм, 18 мм х 160 мм – от 1 до 2 шт. (при необходимости);
- Аугмент большеберцовый XB(F)Q V JC(L) T левый, размер #5, толщина: 5 мм, 10 мм, 15 мм – 1 шт. (при необходимости);
- Аугмент большеберцовый XB(F)Q V JC(R) T правый, размер #5, толщина: 5 мм, 10 мм, 15 мм – 1 шт. (при необходимости);
- Конус большеберцовый XB(F)Q VII JC T размер: #1, #2, #3, #4, толщина: 20 мм – 1 шт. (при необходимости);

- Аугмент бедренный дистальный XB(F)Q I GC(R) T MED правый, толщина: 5 мм, 10 мм, 15 мм – 1 шт. (при необходимости);
- Аугмент бедренный дистальный XB(F)Q II GC(R) T MED правый, толщина: 5 мм, 10 мм, 15 мм – 1 шт. (при необходимости);
- Аугмент бедренный задний универсальный XB(F)Q III GC T MED толщина: 5 мм, 10 мм – от 1 до 2 шт. (при необходимости);
- Надколенник XFQ I BIS PE, размер: 28 мм х 8 мм, 30 мм х 9 мм, 34 мм х 9 мм – 1 шт. (при необходимости);
- Инструкция по применению – 1 шт.;

2159. Набор эндопротеза коленного сустава тотального RSK модель 647, в составе:
- Компонент бедренный XFQ IV GK(L) C левый, размер #8– 1 шт.;
- Вкладыш большеберцовый XFQ IV PD PE, размер #4, толщина: 20 мм – 1 шт.;
- Компонент большеберцовый XB(F)Q IV JP C, размер #5 – 1 шт.;
- Ножка прямая бесцементной фиксации XB(F)Q III GB(JB) T, размер: 10 мм х 40 мм, 11 мм х 40 мм, 12 мм х 40 мм, 13 мм х 40 мм, 14 мм х 40 мм, 16 мм х 40 мм, 18 мм х 40 мм, 10 мм х 80 мм, 11 мм х 80 мм, 12 мм х 80 мм, 13 мм х 80 мм, 14 мм х 80 мм, 16 мм х 80 мм, 18 мм х 80 мм, 10 мм х 120 мм, 11 мм х 120 мм, 12 мм х 120 мм, 13 мм х 120 мм, 14 мм х 120 мм, 16 мм х 120 мм, 18 мм х 120 мм – от 1 до 2 шт. (при необходимости);
- Ножка изогнутая бесцементной фиксации XB(F)Q VI GB(JB) T, размер: 10 мм х 80 мм, 11 мм х 80 мм, 12 мм х 80 мм, 13 мм х 80 мм, 14 мм х 80 мм, 16 мм х 80 мм, 18 мм х 80 мм, 10 мм х 120 мм, 11 мм х 120 мм, 12 мм х 120 мм, 13 мм х 120 мм, 14 мм х 120 мм, 16 мм х 120 мм, 18 мм х 120 мм, 10 мм х 160 мм, 11 мм х 160 мм, 12 мм х 160 мм, 13 мм х 160 мм, 14 мм х 160 мм, 16 мм х 160 мм, 18 мм х 160 мм – от 1 до 2 шт. (при необходимости);
- Ножка изогнутая бесцементной фиксации XB(F)Q VII GB(JB) T, размер: 10 мм х 80 мм, 11 мм х 80 мм, 12 мм х 80 мм, 13 мм х 80 мм, 14 мм х 80 мм, 16 мм х 80 мм, 18 мм х 80 мм, 10 мм х 120 мм, 11 мм х 120 мм, 12 мм х 120 мм, 13 мм х 120 мм, 14 мм х 120 мм, 16 мм х 120 мм, 18 мм х 120 мм, 10 мм х 160 мм, 11 мм х 160 мм, 12 мм х 160 мм, 13 мм х 160 мм, 14 мм х 160 мм, 16 мм х 160 мм, 18 мм х 160 мм – от 1 до 2 шт. (при необходимости);
- Аугмент большеберцовый XB(F)Q V JC(L) T левый, размер #5, толщина: 5 мм, 10 мм, 15 мм – 1 шт. (при необходимости);
- Аугмент большеберцовый XB(F)Q V JC(R) T правый, размер #5, толщина: 5 мм, 10 мм, 15 мм – 1 шт. (при необходимости);
- Конус большеберцовый XB(F)Q VII JC T размер: #1, #2, #3, #4, толщина: 20 мм – 1 шт. (при необходимости);
- Аугмент бедренный дистальный XB(F)Q I GC(L) T MED левый, толщина: 5 мм, 10 мм, 15 мм – 1 шт. (при необходимости);
- Аугмент бедренный дистальный XB(F)Q II GC(L) T MED левый, толщина: 5 мм, 10 мм, 15 мм – 1 шт. (при необходимости);
- Аугмент бедренный задний универсальный XB(F)Q III GC T MED толщина: 5 мм, 10 мм – от 1 до 2 шт. (при необходимости);
- Надколенник XFQ I BIS PE, размер: 28 мм х 8 мм, 30 мм х 9 мм, 34 мм х 9 мм – 1 шт. (при необходимости);
- Инструкция по применению – 1 шт.;

2160. Набор эндопротеза коленного сустава тотального RSK модель 648, в составе:
- Компонент бедренный XFQ IV GK(R) C правый, размер #8– 1 шт.;
- Вкладыш большеберцовый XFQ IV PD PE, размер #4, толщина: 20 мм – 1 шт.;
- Компонент большеберцовый XB(F)Q IV JP C, размер #5 – 1 шт.;
- Ножка прямая бесцементной фиксации XB(F)Q III GB(JB) T, размер: 10 мм х 40 мм, 11 мм х 40 мм, 12 мм х 40 мм, 13 мм х 40 мм, 14 мм х 40 мм, 16 мм х 40 мм, 18 мм х 40 мм, 10 мм х 80 мм, 11 мм х 80 мм, 12 мм х 80 мм, 13 мм х 80 мм, 14 мм х 80 мм, 16 мм х 80 мм, 18 мм х 80 мм, 10 мм х 120 мм, 11 мм х 120 мм, 12 мм х 120 мм, 13 мм х 120 мм, 14 мм х 120 мм, 16 мм х 120 мм, 18 мм х 120 мм – от 1 до 2 шт. (при необходимости);
- Ножка изогнутая бесцементной фиксации XB(F)Q VI GB(JB) T, размер: 10 мм х 80 мм, 11 мм х 80 мм, 12 мм х 80 мм, 13 мм х 80 мм, 14 мм х 80 мм, 16 мм х 80 мм, 18 мм х 80 мм, 10 мм х 120 мм, 11 мм х 120 мм, 12 мм х 120 мм, 13 мм х 120 мм, 14 мм х 120 мм, 16 мм х 120 мм, 18 мм х 120 мм, 10 мм х 160 мм, 11 мм х 160 мм, 12 мм х 160 мм, 13 мм х 160 мм, 14 мм х 160 мм, 16 мм х 160 мм, 18 мм х 160 мм – от 1 до 2 шт. (при необходимости);
- Ножка изогнутая бесцементной фиксации XB(F)Q VII GB(JB) T, размер: 10 мм х 80 мм, 11 мм х 80 мм, 12 мм х 80 мм, 13 мм х 80 мм, 14 мм х 80 мм, 16 мм х 80 мм, 18 мм х 80 мм, 10 мм х 120 мм, 11 мм х 120 мм, 12 мм х 120 мм, 13 мм х 120 мм, 14 мм х 120 мм, 16 мм х 120 мм, 18 мм х 120 мм, 10 мм х 160 мм, 11 мм х 160 мм, 12 мм х 160 мм, 13 мм х 160 мм, 14 мм х 160 мм, 16 мм х 160 мм, 18 мм х 160 мм – от 1 до 2 шт. (при необходимости);

- Аугмент большеберцовый XB(F)Q V JC(L) T левый, размер #5, толщина: 5 мм, 10 мм, 15 мм – 1 шт. (при необходимости);
- Аугмент большеберцовый XB(F)Q V JC(R) T правый, размер #5, толщина: 5 мм, 10 мм, 15 мм – 1 шт. (при необходимости);
- Конус большеберцовый XB(F)Q VII JC T размер: #1, #2, #3, #4, толщина: 20 мм – 1 шт. (при необходимости);
- Аугмент бедренный дистальный XB(F)Q I GC(R) T MED правый, толщина: 5 мм, 10 мм, 15 мм – 1 шт. (при необходимости);
- Аугмент бедренный дистальный XB(F)Q II GC(R) T MED правый, толщина: 5 мм, 10 мм, 15 мм – 1 шт. (при необходимости);
- Аугмент бедренный задний универсальный XB(F)Q III GC T MED толщина: 5 мм, 10 мм – от 1 до 2 шт. (при необходимости);
- Надколенник XFQ I BIS PE, размер: 28 мм x 8 мм, 30 мм x 9 мм, 34 мм x 9 мм – 1 шт. (при необходимости);
- Инструкция по применению – 1 шт.;
2161. Набор эндопротеза коленного сустава тотального RSK модель 649, в составе:
- Компонент бедренный XFQ IV GK(L) C левый, размер #8– 1 шт.;
- Вкладыш большеберцовый XFQ IV PD PE, размер #6, толщина: 10 мм – 1 шт.;
- Компонент большеберцовый XB(F)Q IV JP C, размер #6 – 1 шт.;
- Ножка прямая бесцементной фиксации XB(F)Q III GB(JB) T, размер: 10 мм x 40 мм, 11 мм x 40 мм, 12 мм x 40 мм, 13 мм x 40 мм, 14 мм x 40 мм, 16 мм x 40 мм, 18 мм x 40 мм, 10 мм x 80 мм, 11 мм x 80 мм, 12 мм x 80 мм, 13 мм x 80 мм, 14 мм x 80 мм, 16 мм x 80 мм, 18 мм x 80 мм, 10 мм x 120 мм, 11 мм x 120 мм, 12 мм x 120 мм, 13 мм x 120 мм, 14 мм x 120 мм, 16 мм x 120 мм, 18 мм x 120 мм – от 1 до 2 шт. (при необходимости);
- Ножка изогнутая бесцементной фиксации XB(F)Q VI GB(JB) T, размер: 10 мм x 80 мм, 11 мм x 80 мм, 12 мм x 80 мм, 13 мм x 80 мм, 14 мм x 80 мм, 16 мм x 80 мм, 18 мм x 80 мм, 10 мм x 120 мм, 11 мм x 120 мм, 12 мм x 120 мм, 13 мм x 120 мм, 14 мм x 120 мм, 16 мм x 120 мм, 18 мм x 120 мм, 10 мм x 160 мм, 11 мм x 160 мм, 12 мм x 160 мм, 13 мм x 160 мм, 14 мм x 160 мм, 16 мм x 160 мм, 18 мм x 160 мм – от 1 до 2 шт. (при необходимости);
- Ножка изогнутая бесцементной фиксации XB(F)Q VII GB(JB) T, размер: 10 мм x 80 мм, 11 мм x 80 мм, 12 мм x 80 мм, 13 мм x 80 мм, 14 мм x 80 мм, 16 мм x 80 мм, 18 мм x 80 мм, 10 мм x 120 мм, 11 мм x 120 мм, 12 мм x 120 мм, 13 мм x 120 мм, 14 мм x 120 мм, 16 мм x 120 мм, 18 мм x 120 мм, 10 мм x 160 мм, 11 мм x 160 мм, 12 мм x 160 мм, 13 мм x 160 мм, 14 мм x 160 мм, 16 мм x 160 мм, 18 мм x 160 мм – от 1 до 2 шт. (при необходимости);
- Аугмент большеберцовый XB(F)Q V JC(L) T XSM левый, толщина: 5 мм, 10 мм, 15 мм – 1 шт. (при необходимости);
- Аугмент большеберцовый XB(F)Q V JC(R) T XSM правый, толщина: 5 мм, 10 мм, 15 мм – 1 шт. (при необходимости);
- Конус большеберцовый XB(F)Q VII JC T размер: #1, #2, #3, #4, толщина: 20 мм – 1 шт. (при необходимости);
- Аугмент бедренный дистальный XB(F)Q I GC(L) T MED левый, толщина: 5 мм, 10 мм, 15 мм – 1 шт. (при необходимости);
- Аугмент бедренный дистальный XB(F)Q II GC(L) T MED левый, толщина: 5 мм, 10 мм, 15 мм – 1 шт. (при необходимости);
- Аугмент бедренный задний универсальный XB(F)Q III GC T MED толщина: 5 мм, 10 мм – от 1 до 2 шт. (при необходимости);
- Надколенник XFQ I BIS PE, размер: 28 мм x 8 мм, 30 мм x 9 мм, 34 мм x 9 мм – 1 шт. (при необходимости);
- Инструкция по применению – 1 шт.;
2162. Набор эндопротеза коленного сустава тотального RSK модель 650, в составе:
- Компонент бедренный XFQ IV GK(R) C правый, размер #8– 1 шт.;
- Вкладыш большеберцовый XFQ IV PD PE, размер #6, толщина: 10 мм – 1 шт.;
- Компонент большеберцовый XB(F)Q IV JP C, размер #6 – 1 шт.;
- Ножка прямая бесцементной фиксации XB(F)Q III GB(JB) T, размер: 10 мм x 40 мм, 11 мм x 40 мм, 12 мм x 40 мм, 13 мм x 40 мм, 14 мм x 40 мм, 16 мм x 40 мм, 18 мм x 40 мм, 10 мм x 80 мм, 11 мм x 80 мм, 12 мм x 80 мм, 13 мм x 80 мм, 14 мм x 80 мм, 16 мм x 80 мм, 18 мм x 80 мм, 10 мм x 120 мм, 11 мм x 120 мм, 12 мм x 120 мм, 13 мм x 120 мм, 14 мм x 120 мм, 16 мм x 120 мм, 18 мм x 120 мм – от 1 до 2 шт. (при необходимости);
- Ножка изогнутая бесцементной фиксации XB(F)Q VI GB(JB) T, размер: 10 мм x 80 мм, 11 мм x 80 мм, 12 мм x 80 мм, 13 мм x 80 мм, 14 мм x 80 мм, 16 мм x 80 мм, 18 мм x 80 мм, 10 мм x 120 мм, 11 мм x 120 мм, 12 мм x 120

мм, 13 мм х 120 мм, 14 мм х 120 мм, 16 мм х 120 мм, 18 мм х 120 мм, 10 мм х 160 мм, 11 мм х 160 мм, 12 мм х 160 мм, 13 мм х 160 мм, 14 мм х 160 мм, 16 мм х 160 мм, 18 мм х 160 мм – от 1 до 2 шт. (при необходимости);
- Ножка изогнутая бесцементной фиксации XB(F)Q VII GB(JB) T, размер: 10 мм х 80 мм, 11 мм х 80 мм, 12 мм х 80 мм, 13 мм х 80 мм, 14 мм х 80 мм, 16 мм х 80 мм, 18 мм х 80 мм, 10 мм х 120 мм, 11 мм х 120 мм, 12 мм х 120 мм, 13 мм х 120 мм, 14 мм х 120 мм, 16 мм х 120 мм, 18 мм х 120 мм, 10 мм х 160 мм, 11 мм х 160 мм, 12 мм х 160 мм, 13 мм х 160 мм, 14 мм х 160 мм, 16 мм х 160 мм, 18 мм х 160 мм – от 1 до 2 шт. (при необходимости);
- Аугмент большеберцовый XB(F)Q V JC(L) T XSM левый, толщина: 5 мм, 10 мм, 15 мм – 1 шт. (при необходимости);
- Аугмент большеберцовый XB(F)Q V JC(R) T XSM правый, толщина: 5 мм, 10 мм, 15 мм – 1 шт. (при необходимости);
- Конус большеберцовый XB(F)Q VII JC T размер: #1, #2, #3, #4, толщина: 20 мм – 1 шт. (при необходимости);
- Аугмент бедренный дистальный XB(F)Q I GC(R) T MED правый, толщина: 5 мм, 10 мм, 15 мм – 1 шт. (при необходимости);
- Аугмент бедренный дистальный XB(F)Q II GC(R) T MED правый, толщина: 5 мм, 10 мм, 15 мм – 1 шт. (при необходимости);
- Аугмент бедренный задний универсальный XB(F)Q III GC T MED толщина: 5 мм, 10 мм – от 1 до 2 шт. (при необходимости);
- Надколенник XFQ I BIS PE, размер: 28 мм х 8 мм, 30 мм х 9 мм, 34 мм х 9 мм – 1 шт. (при необходимости);
- Инструкция по применению – 1 шт.;
2163. Набор эндопротеза коленного сустава тотального RSK модель 651, в составе:
- Компонент бедренный XFQ IV GK(L) C левый, размер #8– 1 шт.;
- Вкладыш большеберцовый XFQ IV PD PE, размер #6, толщина: 12 мм – 1 шт.;
- Компонент большеберцовый XB(F)Q IV JP C, размер #6 – 1 шт.;
- Ножка прямая бесцементной фиксации XB(F)Q III GB(JB) T, размер: 10 мм х 40 мм, 11 мм х 40 мм, 12 мм х 40 мм, 13 мм х 40 мм, 14 мм х 40 мм, 16 мм х 40 мм, 18 мм х 40 мм, 10 мм х 80 мм, 11 мм х 80 мм, 12 мм х 80 мм, 13 мм х 80 мм, 14 мм х 80 мм, 16 мм х 80 мм, 18 мм х 80 мм, 10 мм х 120 мм, 11 мм х 120 мм, 12 мм х 120 мм, 13 мм х 120 мм, 14 мм х 120 мм, 16 мм х 120 мм, 18 мм х 120 мм – от 1 до 2 шт. (при необходимости);
- Ножка изогнутая бесцементной фиксации XB(F)Q VI GB(JB) T, размер: 10 мм х 80 мм, 11 мм х 80 мм, 12 мм х 80 мм, 13 мм х 80 мм, 14 мм х 80 мм, 16 мм х 80 мм, 18 мм х 80 мм, 10 мм х 120 мм, 11 мм х 120 мм, 12 мм х 120 мм, 13 мм х 120 мм, 14 мм х 120 мм, 16 мм х 120 мм, 18 мм х 120 мм, 10 мм х 160 мм, 11 мм х 160 мм, 12 мм х 160 мм, 13 мм х 160 мм, 14 мм х 160 мм, 16 мм х 160 мм, 18 мм х 160 мм – от 1 до 2 шт. (при необходимости);
- Ножка изогнутая бесцементной фиксации XB(F)Q VII GB(JB) T, размер: 10 мм х 80 мм, 11 мм х 80 мм, 12 мм х 80 мм, 13 мм х 80 мм, 14 мм х 80 мм, 16 мм х 80 мм, 18 мм х 80 мм, 10 мм х 120 мм, 11 мм х 120 мм, 12 мм х 120 мм, 13 мм х 120 мм, 14 мм х 120 мм, 16 мм х 120 мм, 18 мм х 120 мм, 10 мм х 160 мм, 11 мм х 160 мм, 12 мм х 160 мм, 13 мм х 160 мм, 14 мм х 160 мм, 16 мм х 160 мм, 18 мм х 160 мм – от 1 до 2 шт. (при необходимости);
- Аугмент большеберцовый XB(F)Q V JC(L) T XSM левый, толщина: 5 мм, 10 мм, 15 мм – 1 шт. (при необходимости);
- Аугмент большеберцовый XB(F)Q V JC(R) T XSM правый, толщина: 5 мм, 10 мм, 15 мм – 1 шт. (при необходимости);
- Конус большеберцовый XB(F)Q VII JC T размер: #1, #2, #3, #4, толщина: 20 мм – 1 шт. (при необходимости);
- Аугмент бедренный дистальный XB(F)Q I GC(L) T MED левый, толщина: 5 мм, 10 мм, 15 мм – 1 шт. (при необходимости);
- Аугмент бедренный дистальный XB(F)Q II GC(L) T MED левый, толщина: 5 мм, 10 мм, 15 мм – 1 шт. (при необходимости);
- Аугмент бедренный задний универсальный XB(F)Q III GC T MED толщина: 5 мм, 10 мм – от 1 до 2 шт. (при необходимости);
- Надколенник XFQ I BIS PE, размер: 28 мм х 8 мм, 30 мм х 9 мм, 34 мм х 9 мм – 1 шт. (при необходимости);
- Инструкция по применению – 1 шт.;
2164. Набор эндопротеза коленного сустава тотального RSK модель 652, в составе:
- Компонент бедренный XFQ IV GK(R) C правый, размер #8– 1 шт.;
- Вкладыш большеберцовый XFQ IV PD PE, размер #6, толщина: 12 мм – 1 шт.;
- Компонент большеберцовый XB(F)Q IV JP C, размер #6 – 1 шт.;

- Ножка прямая бесцементной фиксации XB(F)Q III GB(JB) T, размер: 10 мм х 40 мм, 11 мм х 40 мм, 12 мм х 40 мм, 13 мм х 40 мм, 14 мм х 40 мм, 16 мм х 40 мм, 18 мм х 40 мм, 10 мм х 80 мм, 11 мм х 80 мм, 12 мм х 80 мм, 13 мм х 80 мм, 14 мм х 80 мм, 16 мм х 80 мм, 18 мм х 80 мм, 10 мм х 120 мм, 11 мм х 120 мм, 12 мм х 120 мм, 13 мм х 120 мм, 14 мм х 120 мм, 16 мм х 120 мм, 18 мм х 120 мм – от 1 до 2 шт. (при необходимости);
- Ножка изогнутая бесцементной фиксации XB(F)Q VI GB(JB) T, размер: 10 мм х 80 мм, 11 мм х 80 мм, 12 мм х 80 мм, 13 мм х 80 мм, 14 мм х 80 мм, 16 мм х 80 мм, 18 мм х 80 мм, 10 мм х 120 мм, 11 мм х 120 мм, 12 мм х 120 мм, 13 мм х 120 мм, 14 мм х 120 мм, 16 мм х 120 мм, 18 мм х 120 мм, 10 мм х 160 мм, 11 мм х 160 мм, 12 мм х 160 мм, 13 мм х 160 мм, 14 мм х 160 мм, 16 мм х 160 мм, 18 мм х 160 мм – от 1 до 2 шт. (при необходимости);
- Ножка изогнутая бесцементной фиксации XB(F)Q VII GB(JB) T, размер: 10 мм х 80 мм, 11 мм х 80 мм, 12 мм х 80 мм, 13 мм х 80 мм, 14 мм х 80 мм, 16 мм х 80 мм, 18 мм х 80 мм, 10 мм х 120 мм, 11 мм х 120 мм, 12 мм х 120 мм, 13 мм х 120 мм, 14 мм х 120 мм, 16 мм х 120 мм, 18 мм х 120 мм, 10 мм х 160 мм, 11 мм х 160 мм, 12 мм х 160 мм, 13 мм х 160 мм, 14 мм х 160 мм, 16 мм х 160 мм, 18 мм х 160 мм – от 1 до 2 шт. (при необходимости);
- Аугмент большеберцовый XB(F)Q V JC(L) T XSM левый, толщина: 5 мм, 10 мм, 15 мм – 1 шт. (при необходимости);
- Аугмент большеберцовый XB(F)Q V JC(R) T XSM правый, толщина: 5 мм, 10 мм, 15 мм – 1 шт. (при необходимости);
- Конус большеберцовый XB(F)Q VII JC T размер: #1, #2, #3, #4, толщина: 20 мм – 1 шт. (при необходимости);
- Аугмент бедренный дистальный XB(F)Q I GC(R) T MED правый, толщина: 5 мм, 10 мм, 15 мм – 1 шт. (при необходимости);
- Аугмент бедренный дистальный XB(F)Q II GC(R) T MED правый, толщина: 5 мм, 10 мм, 15 мм – 1 шт. (при необходимости);
- Аугмент бедренный задний универсальный XB(F)Q III GC T MED толщина: 5 мм, 10 мм – от 1 до 2 шт. (при необходимости);
- Надколенник XFQ I BIS PE, размер: 28 мм х 8 мм, 30 мм х 9 мм, 34 мм х 9 мм – 1 шт. (при необходимости);
- Инструкция по применению – 1 шт.;
2165. Набор эндопротеза коленного сустава тотального RSK модель 653, в составе:
- Компонент бедренный XFQ IV GK(L) C левый, размер #8– 1 шт.;
- Вкладыш большеберцовый XFQ IV PD PE, размер #6, толщина: 14 мм – 1 шт.;
- Компонент большеберцовый XB(F)Q IV JP C, размер #6 – 1 шт.;
- Ножка прямая бесцементной фиксации XB(F)Q III GB(JB) T, размер: 10 мм х 40 мм, 11 мм х 40 мм, 12 мм х 40 мм, 13 мм х 40 мм, 14 мм х 40 мм, 16 мм х 40 мм, 18 мм х 40 мм, 10 мм х 80 мм, 11 мм х 80 мм, 12 мм х 80 мм, 13 мм х 80 мм, 14 мм х 80 мм, 16 мм х 80 мм, 18 мм х 80 мм, 10 мм х 120 мм, 11 мм х 120 мм, 12 мм х 120 мм, 13 мм х 120 мм, 14 мм х 120 мм, 16 мм х 120 мм, 18 мм х 120 мм – от 1 до 2 шт. (при необходимости);
- Ножка изогнутая бесцементной фиксации XB(F)Q VI GB(JB) T, размер: 10 мм х 80 мм, 11 мм х 80 мм, 12 мм х 80 мм, 13 мм х 80 мм, 14 мм х 80 мм, 16 мм х 80 мм, 18 мм х 80 мм, 10 мм х 120 мм, 11 мм х 120 мм, 12 мм х 120 мм, 13 мм х 120 мм, 14 мм х 120 мм, 16 мм х 120 мм, 18 мм х 120 мм, 10 мм х 160 мм, 11 мм х 160 мм, 12 мм х 160 мм, 13 мм х 160 мм, 14 мм х 160 мм, 16 мм х 160 мм, 18 мм х 160 мм – от 1 до 2 шт. (при необходимости);
- Ножка изогнутая бесцементной фиксации XB(F)Q VII GB(JB) T, размер: 10 мм х 80 мм, 11 мм х 80 мм, 12 мм х 80 мм, 13 мм х 80 мм, 14 мм х 80 мм, 16 мм х 80 мм, 18 мм х 80 мм, 10 мм х 120 мм, 11 мм х 120 мм, 12 мм х 120 мм, 13 мм х 120 мм, 14 мм х 120 мм, 16 мм х 120 мм, 18 мм х 120 мм, 10 мм х 160 мм, 11 мм х 160 мм, 12 мм х 160 мм, 13 мм х 160 мм, 14 мм х 160 мм, 16 мм х 160 мм, 18 мм х 160 мм – от 1 до 2 шт. (при необходимости);
- Аугмент большеберцовый XB(F)Q V JC(L) T XSM левый, толщина: 5 мм, 10 мм, 15 мм – 1 шт. (при необходимости);
- Аугмент большеберцовый XB(F)Q V JC(R) T XSM правый, толщина: 5 мм, 10 мм, 15 мм – 1 шт. (при необходимости);
- Конус большеберцовый XB(F)Q VII JC T размер: #1, #2, #3, #4, толщина: 20 мм – 1 шт. (при необходимости);
- Аугмент бедренный дистальный XB(F)Q I GC(L) T MED левый, толщина: 5 мм, 10 мм, 15 мм – 1 шт. (при необходимости);
- Аугмент бедренный дистальный XB(F)Q II GC(L) T MED левый, толщина: 5 мм, 10 мм, 15 мм – 1 шт. (при необходимости);
- Аугмент бедренный задний универсальный XB(F)Q III GC T MED толщина: 5 мм, 10 мм – от 1 до 2 шт. (при необходимости);
- Надколенник XFQ I BIS PE, размер: 28 мм х 8 мм, 30 мм х 9 мм, 34 мм х 9 мм – 1 шт. (при необходимости);

- Инструкция по применению – 1 шт.;
2166. Набор эндопротеза коленного сустава тотального RSK модель 654, в составе:
- Компонент бедренный XFQ IV GK(R) C правый, размер #8– 1 шт.;
- Вкладыш большеберцовый XFQ IV PD PE, размер #6, толщина: 14 мм – 1 шт.;
- Компонент большеберцовый XB(F)Q IV JP C, размер #6 – 1 шт.;
- Ножка прямая бесцементной фиксации XB(F)Q III GB(JB) T, размер: 10 мм х 40 мм, 11 мм х 40 мм, 12 мм х 40 мм, 13 мм х 40 мм, 14 мм х 40 мм, 16 мм х 40 мм, 18 мм х 40 мм, 10 мм х 80 мм, 11 мм х 80 мм, 12 мм х 80 мм, 13 мм х 80 мм, 14 мм х 80 мм, 16 мм х 80 мм, 18 мм х 80 мм, 10 мм х 120 мм, 11 мм х 120 мм, 12 мм х 120 мм, 13 мм х 120 мм, 14 мм х 120 мм, 16 мм х 120 мм, 18 мм х 120 мм – от 1 до 2 шт. (при необходимости);
- Ножка изогнутая бесцементной фиксации XB(F)Q VI GB(JB) T, размер: 10 мм х 80 мм, 11 мм х 80 мм, 12 мм х 80 мм, 13 мм х 80 мм, 14 мм х 80 мм, 16 мм х 80 мм, 18 мм х 80 мм, 10 мм х 120 мм, 11 мм х 120 мм, 12 мм х 120 мм, 13 мм х 120 мм, 14 мм х 120 мм, 16 мм х 120 мм, 18 мм х 120 мм, 10 мм х 160 мм, 11 мм х 160 мм, 12 мм х 160 мм, 13 мм х 160 мм, 14 мм х 160 мм, 16 мм х 160 мм, 18 мм х 160 мм – от 1 до 2 шт. (при необходимости);
- Ножка изогнутая бесцементной фиксации XB(F)Q VII GB(JB) T, размер: 10 мм х 80 мм, 11 мм х 80 мм, 12 мм х 80 мм, 13 мм х 80 мм, 14 мм х 80 мм, 16 мм х 80 мм, 18 мм х 80 мм, 10 мм х 120 мм, 11 мм х 120 мм, 12 мм х 120 мм, 13 мм х 120 мм, 14 мм х 120 мм, 16 мм х 120 мм, 18 мм х 120 мм, 10 мм х 160 мм, 11 мм х 160 мм, 12 мм х 160 мм, 13 мм х 160 мм, 14 мм х 160 мм, 16 мм х 160 мм, 18 мм х 160 мм – от 1 до 2 шт. (при необходимости);
- Аугмент большеберцовый XB(F)Q V JC(L) T XSM левый, толщина: 5 мм, 10 мм, 15 мм – 1 шт. (при необходимости);
- Аугмент большеберцовый XB(F)Q V JC(R) T XSM правый, толщина: 5 мм, 10 мм, 15 мм – 1 шт. (при необходимости);
- Конус большеберцовый XB(F)Q VII JC T размер: #1, #2, #3, #4, толщина: 20 мм – 1 шт. (при необходимости);
- Аугмент бедренный дистальный XB(F)Q I GC(R) T MED правый, толщина: 5 мм, 10 мм, 15 мм – 1 шт. (при необходимости);
- Аугмент бедренный дистальный XB(F)Q II GC(R) T MED правый, толщина: 5 мм, 10 мм, 15 мм – 1 шт. (при необходимости);
- Аугмент бедренный задний универсальный XB(F)Q III GC T MED толщина: 5 мм, 10 мм – от 1 до 2 шт. (при необходимости);
- Надколенник XFQ I BIS PE, размер: 28 мм х 8 мм, 30 мм х 9 мм, 34 мм х 9 мм – 1 шт. (при необходимости);
- Инструкция по применению – 1 шт.;
2167. Набор эндопротеза коленного сустава тотального RSK модель 655, в составе:
- Компонент бедренный XFQ IV GK(L) C левый, размер #8– 1 шт.;
- Вкладыш большеберцовый XFQ IV PD PE, размер #6, толщина: 16 мм – 1 шт.;
- Компонент большеберцовый XB(F)Q IV JP C, размер #6 – 1 шт.;
- Ножка прямая бесцементной фиксации XB(F)Q III GB(JB) T, размер: 10 мм х 40 мм, 11 мм х 40 мм, 12 мм х 40 мм, 13 мм х 40 мм, 14 мм х 40 мм, 16 мм х 40 мм, 18 мм х 40 мм, 10 мм х 80 мм, 11 мм х 80 мм, 12 мм х 80 мм, 13 мм х 80 мм, 14 мм х 80 мм, 16 мм х 80 мм, 18 мм х 80 мм, 10 мм х 120 мм, 11 мм х 120 мм, 12 мм х 120 мм, 13 мм х 120 мм, 14 мм х 120 мм, 16 мм х 120 мм, 18 мм х 120 мм – от 1 до 2 шт. (при необходимости);
- Ножка изогнутая бесцементной фиксации XB(F)Q VI GB(JB) T, размер: 10 мм х 80 мм, 11 мм х 80 мм, 12 мм х 80 мм, 13 мм х 80 мм, 14 мм х 80 мм, 16 мм х 80 мм, 18 мм х 80 мм, 10 мм х 120 мм, 11 мм х 120 мм, 12 мм х 120 мм, 13 мм х 120 мм, 14 мм х 120 мм, 16 мм х 120 мм, 18 мм х 120 мм, 10 мм х 160 мм, 11 мм х 160 мм, 12 мм х 160 мм, 13 мм х 160 мм, 14 мм х 160 мм, 16 мм х 160 мм, 18 мм х 160 мм – от 1 до 2 шт. (при необходимости);
- Ножка изогнутая бесцементной фиксации XB(F)Q VII GB(JB) T, размер: 10 мм х 80 мм, 11 мм х 80 мм, 12 мм х 80 мм, 13 мм х 80 мм, 14 мм х 80 мм, 16 мм х 80 мм, 18 мм х 80 мм, 10 мм х 120 мм, 11 мм х 120 мм, 12 мм х 120 мм, 13 мм х 120 мм, 14 мм х 120 мм, 16 мм х 120 мм, 18 мм х 120 мм, 10 мм х 160 мм, 11 мм х 160 мм, 12 мм х 160 мм, 13 мм х 160 мм, 14 мм х 160 мм, 16 мм х 160 мм, 18 мм х 160 мм – от 1 до 2 шт. (при необходимости);
- Аугмент большеберцовый XB(F)Q V JC(L) T XSM левый, толщина: 5 мм, 10 мм, 15 мм – 1 шт. (при необходимости);
- Аугмент большеберцовый XB(F)Q V JC(R) T XSM правый, толщина: 5 мм, 10 мм, 15 мм – 1 шт. (при необходимости);
- Конус большеберцовый XB(F)Q VII JC T размер: #1, #2, #3, #4, толщина: 20 мм – 1 шт. (при необходимости);
- Аугмент бедренный дистальный XB(F)Q I GC(L) T MED левый, толщина: 5 мм, 10 мм, 15 мм – 1 шт. (при необходимости);

- Аугмент бедренный дистальный XB(F)Q II GC(L) T MED левый, толщина: 5 мм, 10 мм, 15 мм – 1 шт. (при необходимости);
- Аугмент бедренный задний универсальный XB(F)Q III GC T MED толщина: 5 мм, 10 мм – от 1 до 2 шт. (при необходимости);
- Надколенник XFQ I BIS PE, размер: 28 мм х 8 мм, 30 мм х 9 мм, 34 мм х 9 мм – 1 шт. (при необходимости);
- Инструкция по применению – 1 шт.;
2168. Набор эндопротеза коленного сустава тотального RSK модель 656, в составе:
- Компонент бедренный XFQ IV GK(R) C правый, размер #8– 1 шт.;
- Вкладыш большеберцовый XFQ IV PD PE, размер #6, толщина: 16 мм – 1 шт.;
- Компонент большеберцовый XB(F)Q IV JP C, размер #6 – 1 шт.;
- Ножка прямая бесцементной фиксации XB(F)Q III GB(JB) T, размер: 10 мм х 40 мм, 11 мм х 40 мм, 12 мм х 40 мм, 13 мм х 40 мм, 14 мм х 40 мм, 16 мм х 40 мм, 18 мм х 40 мм, 10 мм х 80 мм, 11 мм х 80 мм, 12 мм х 80 мм, 13 мм х 80 мм, 14 мм х 80 мм, 16 мм х 80 мм, 18 мм х 80 мм, 10 мм х 120 мм, 11 мм х 120 мм, 12 мм х 120 мм, 13 мм х 120 мм, 14 мм х 120 мм, 16 мм х 120 мм, 18 мм х 120 мм – от 1 до 2 шт. (при необходимости);
- Ножка изогнутая бесцементной фиксации XB(F)Q VI GB(JB) T, размер: 10 мм х 80 мм, 11 мм х 80 мм, 12 мм х 80 мм, 13 мм х 80 мм, 14 мм х 80 мм, 16 мм х 80 мм, 18 мм х 80 мм, 10 мм х 120 мм, 11 мм х 120 мм, 12 мм х 120 мм, 13 мм х 120 мм, 14 мм х 120 мм, 16 мм х 120 мм, 18 мм х 120 мм, 10 мм х 160 мм, 11 мм х 160 мм, 12 мм х 160 мм, 13 мм х 160 мм, 14 мм х 160 мм, 16 мм х 160 мм, 18 мм х 160 мм – от 1 до 2 шт. (при необходимости);
- Ножка изогнутая бесцементной фиксации XB(F)Q VII GB(JB) T, размер: 10 мм х 80 мм, 11 мм х 80 мм, 12 мм х 80 мм, 13 мм х 80 мм, 14 мм х 80 мм, 16 мм х 80 мм, 18 мм х 80 мм, 10 мм х 120 мм, 11 мм х 120 мм, 12 мм х 120 мм, 13 мм х 120 мм, 14 мм х 120 мм, 16 мм х 120 мм, 18 мм х 120 мм, 10 мм х 160 мм, 11 мм х 160 мм, 12 мм х 160 мм, 13 мм х 160 мм, 14 мм х 160 мм, 16 мм х 160 мм, 18 мм х 160 мм – от 1 до 2 шт. (при необходимости);
- Аугмент большеберцовый XB(F)Q V JC(L) T XSM левый, толщина: 5 мм, 10 мм, 15 мм – 1 шт. (при необходимости);
- Аугмент большеберцовый XB(F)Q V JC(R) T XSM правый, толщина: 5 мм, 10 мм, 15 мм – 1 шт. (при необходимости);
- Конус большеберцовый XB(F)Q VII JC T размер: #1, #2, #3, #4, толщина: 20 мм – 1 шт. (при необходимости);
- Аугмент бедренный дистальный XB(F)Q I GC(R) T MED правый, толщина: 5 мм, 10 мм, 15 мм – 1 шт. (при необходимости);
- Аугмент бедренный дистальный XB(F)Q II GC(R) T MED правый, толщина: 5 мм, 10 мм, 15 мм – 1 шт. (при необходимости);
- Аугмент бедренный задний универсальный XB(F)Q III GC T MED толщина: 5 мм, 10 мм – от 1 до 2 шт. (при необходимости);
- Надколенник XFQ I BIS PE, размер: 28 мм х 8 мм, 30 мм х 9 мм, 34 мм х 9 мм – 1 шт. (при необходимости);
- Инструкция по применению – 1 шт.;
2169. Набор эндопротеза коленного сустава тотального RSK модель 657, в составе:
- Компонент бедренный XFQ IV GK(L) C левый, размер #8– 1 шт.;
- Вкладыш большеберцовый XFQ IV PD PE, размер #6, толщина: 18 мм – 1 шт.;
- Компонент большеберцовый XB(F)Q IV JP C, размер #6 – 1 шт.;
- Ножка прямая бесцементной фиксации XB(F)Q III GB(JB) T, размер: 10 мм х 40 мм, 11 мм х 40 мм, 12 мм х 40 мм, 13 мм х 40 мм, 14 мм х 40 мм, 16 мм х 40 мм, 18 мм х 40 мм, 10 мм х 80 мм, 11 мм х 80 мм, 12 мм х 80 мм, 13 мм х 80 мм, 14 мм х 80 мм, 16 мм х 80 мм, 18 мм х 80 мм, 10 мм х 120 мм, 11 мм х 120 мм, 12 мм х 120 мм, 13 мм х 120 мм, 14 мм х 120 мм, 16 мм х 120 мм, 18 мм х 120 мм – от 1 до 2 шт. (при необходимости);
- Ножка изогнутая бесцементной фиксации XB(F)Q VI GB(JB) T, размер: 10 мм х 80 мм, 11 мм х 80 мм, 12 мм х 80 мм, 13 мм х 80 мм, 14 мм х 80 мм, 16 мм х 80 мм, 18 мм х 80 мм, 10 мм х 120 мм, 11 мм х 120 мм, 12 мм х 120 мм, 13 мм х 120 мм, 14 мм х 120 мм, 16 мм х 120 мм, 18 мм х 120 мм, 10 мм х 160 мм, 11 мм х 160 мм, 12 мм х 160 мм, 13 мм х 160 мм, 14 мм х 160 мм, 16 мм х 160 мм, 18 мм х 160 мм – от 1 до 2 шт. (при необходимости);
- Ножка изогнутая бесцементной фиксации XB(F)Q VII GB(JB) T, размер: 10 мм х 80 мм, 11 мм х 80 мм, 12 мм х 80 мм, 13 мм х 80 мм, 14 мм х 80 мм, 16 мм х 80 мм, 18 мм х 80 мм, 10 мм х 120 мм, 11 мм х 120 мм, 12 мм х 120 мм, 13 мм х 120 мм, 14 мм х 120 мм, 16 мм х 120 мм, 18 мм х 120 мм, 10 мм х 160 мм, 11 мм х 160 мм, 12 мм х 160 мм, 13 мм х 160 мм, 14 мм х 160 мм, 16 мм х 160 мм, 18 мм х 160 мм – от 1 до 2 шт. (при необходимости);
- Аугмент большеберцовый XB(F)Q V JC(L) T XSM левый, толщина: 5 мм, 10 мм, 15 мм – 1 шт. (при необходимости);

- Аугмент большеберцовый XB(F)Q V JC(R) T XSM правый, толщина: 5 мм, 10 мм, 15 мм – 1 шт. (при необходимости);
- Конус большеберцовый XB(F)Q VII JC T размер: #1, #2, #3, #4, толщина: 20 мм – 1 шт. (при необходимости);
- Аугмент бедренный дистальный XB(F)Q I GC(L) T MED левый, толщина: 5 мм, 10 мм, 15 мм – 1 шт. (при необходимости);
- Аугмент бедренный дистальный XB(F)Q II GC(L) T MED левый, толщина: 5 мм, 10 мм, 15 мм – 1 шт. (при необходимости);
- Аугмент бедренный задний универсальный XB(F)Q III GC T MED толщина: 5 мм, 10 мм – от 1 до 2 шт. (при необходимости);
- Надколенник XFQ I BIS PE, размер: 28 мм х 8 мм, 30 мм х 9 мм, 34 мм х 9 мм – 1 шт. (при необходимости);
- Инструкция по применению – 1 шт.;
2170. Набор эндопротеза коленного сустава тотального RSK модель 658, в составе:
- Компонент бедренный XFQ IV GK(R) C правый, размер #8– 1 шт.;
- Вкладыш большеберцовый XFQ IV PD PE, размер #6, толщина: 18 мм – 1 шт.;
- Компонент большеберцовый XB(F)Q IV JP C, размер #6 – 1 шт.;
- Ножка прямая бесцементной фиксации XB(F)Q III GB(JB) T, размер: 10 мм х 40 мм, 11 мм х 40 мм, 12 мм х 40 мм, 13 мм х 40 мм, 14 мм х 40 мм, 16 мм х 40 мм, 18 мм х 40 мм, 10 мм х 80 мм, 11 мм х 80 мм, 12 мм х 80 мм, 13 мм х 80 мм, 14 мм х 80 мм, 16 мм х 80 мм, 18 мм х 80 мм, 10 мм х 120 мм, 11 мм х 120 мм, 12 мм х 120 мм, 13 мм х 120 мм, 14 мм х 120 мм, 16 мм х 120 мм, 18 мм х 120 мм – от 1 до 2 шт. (при необходимости);
- Ножка изогнутая бесцементной фиксации XB(F)Q VI GB(JB) T, размер: 10 мм х 80 мм, 11 мм х 80 мм, 12 мм х 80 мм, 13 мм х 80 мм, 14 мм х 80 мм, 16 мм х 80 мм, 18 мм х 80 мм, 10 мм х 120 мм, 11 мм х 120 мм, 12 мм х 120 мм, 13 мм х 120 мм, 14 мм х 120 мм, 16 мм х 120 мм, 18 мм х 120 мм, 10 мм х 160 мм, 11 мм х 160 мм, 12 мм х 160 мм, 13 мм х 160 мм, 14 мм х 160 мм, 16 мм х 160 мм, 18 мм х 160 мм – от 1 до 2 шт. (при необходимости);
- Ножка изогнутая бесцементной фиксации XB(F)Q VII GB(JB) T, размер: 10 мм х 80 мм, 11 мм х 80 мм, 12 мм х 80 мм, 13 мм х 80 мм, 14 мм х 80 мм, 16 мм х 80 мм, 18 мм х 80 мм, 10 мм х 120 мм, 11 мм х 120 мм, 12 мм х 120 мм, 13 мм х 120 мм, 14 мм х 120 мм, 16 мм х 120 мм, 18 мм х 120 мм, 10 мм х 160 мм, 11 мм х 160 мм, 12 мм х 160 мм, 13 мм х 160 мм, 14 мм х 160 мм, 16 мм х 160 мм, 18 мм х 160 мм – от 1 до 2 шт. (при необходимости);
- Аугмент большеберцовый XB(F)Q V JC(L) T XSM левый, толщина: 5 мм, 10 мм, 15 мм – 1 шт. (при необходимости);
- Аугмент большеберцовый XB(F)Q V JC(R) T XSM правый, толщина: 5 мм, 10 мм, 15 мм – 1 шт. (при необходимости);
- Конус большеберцовый XB(F)Q VII JC T размер: #1, #2, #3, #4, толщина: 20 мм – 1 шт. (при необходимости);
- Аугмент бедренный дистальный XB(F)Q I GC(R) T MED правый, толщина: 5 мм, 10 мм, 15 мм – 1 шт. (при необходимости);
- Аугмент бедренный дистальный XB(F)Q II GC(R) T MED правый, толщина: 5 мм, 10 мм, 15 мм – 1 шт. (при необходимости);
- Аугмент бедренный задний универсальный XB(F)Q III GC T MED толщина: 5 мм, 10 мм – от 1 до 2 шт. (при необходимости);
- Надколенник XFQ I BIS PE, размер: 28 мм х 8 мм, 30 мм х 9 мм, 34 мм х 9 мм – 1 шт. (при необходимости);
- Инструкция по применению – 1 шт.;
2171. Набор эндопротеза коленного сустава тотального RSK модель 659, в составе:
- Компонент бедренный XFQ IV GK(L) C левый, размер #8– 1 шт.;
- Вкладыш большеберцовый XFQ IV PD PE, размер #6, толщина: 20 мм – 1 шт.;
- Компонент большеберцовый XB(F)Q IV JP C, размер #6 – 1 шт.;
- Ножка прямая бесцементной фиксации XB(F)Q III GB(JB) T, размер: 10 мм х 40 мм, 11 мм х 40 мм, 12 мм х 40 мм, 13 мм х 40 мм, 14 мм х 40 мм, 16 мм х 40 мм, 18 мм х 40 мм, 10 мм х 80 мм, 11 мм х 80 мм, 12 мм х 80 мм, 13 мм х 80 мм, 14 мм х 80 мм, 16 мм х 80 мм, 18 мм х 80 мм, 10 мм х 120 мм, 11 мм х 120 мм, 12 мм х 120 мм, 13 мм х 120 мм, 14 мм х 120 мм, 16 мм х 120 мм, 18 мм х 120 мм – от 1 до 2 шт. (при необходимости);
- Ножка изогнутая бесцементной фиксации XB(F)Q VI GB(JB) T, размер: 10 мм х 80 мм, 11 мм х 80 мм, 12 мм х 80 мм, 13 мм х 80 мм, 14 мм х 80 мм, 16 мм х 80 мм, 18 мм х 80 мм, 10 мм х 120 мм, 11 мм х 120 мм, 12 мм х 120 мм, 13 мм х 120 мм, 14 мм х 120 мм, 16 мм х 120 мм, 18 мм х 120 мм, 10 мм х 160 мм, 11 мм х 160 мм, 12 мм х 160 мм, 13 мм х 160 мм, 14 мм х 160 мм, 16 мм х 160 мм, 18 мм х 160 мм – от 1 до 2 шт. (при необходимости);

- Ножка изогнутая бесцементной фиксации XB(F)Q VII GB(JB) T, размер: 10 мм х 80 мм, 11 мм х 80 мм, 12 мм х 80 мм, 13 мм х 80 мм, 14 мм х 80 мм, 16 мм х 80 мм, 18 мм х 80 мм, 10 мм х 120 мм, 11 мм х 120 мм, 12 мм х 120 мм, 13 мм х 120 мм, 14 мм х 120 мм, 16 мм х 120 мм, 18 мм х 120 мм, 10 мм х 160 мм, 11 мм х 160 мм, 12 мм х 160 мм, 13 мм х 160 мм, 14 мм х 160 мм, 16 мм х 160 мм, 18 мм х 160 мм – от 1 до 2 шт. (при необходимости);
- Аугмент большеберцовый XB(F)Q V JC(L) T XSM левый, толщина: 5 мм, 10 мм, 15 мм – 1 шт. (при необходимости);
- Аугмент большеберцовый XB(F)Q V JC(R) T XSM правый, толщина: 5 мм, 10 мм, 15 мм – 1 шт. (при необходимости);
- Конус большеберцовый XB(F)Q VII JC T размер: #1, #2, #3, #4, толщина: 20 мм – 1 шт. (при необходимости);
- Аугмент бедренный дистальный XB(F)Q I GC(L) T MED левый, толщина: 5 мм, 10 мм, 15 мм – 1 шт. (при необходимости);
- Аугмент бедренный дистальный XB(F)Q II GC(L) T MED левый, толщина: 5 мм, 10 мм, 15 мм – 1 шт. (при необходимости);
- Аугмент бедренный задний универсальный XB(F)Q III GC T MED толщина: 5 мм, 10 мм – от 1 до 2 шт. (при необходимости);
- Надколенник XFQ I BIS PE, размер: 28 мм х 8 мм, 30 мм х 9 мм, 34 мм х 9 мм – 1 шт. (при необходимости);
- Инструкция по применению – 1 шт.;
2172. Набор эндопротеза коленного сустава тотального RSK модель 660, в составе:
- Компонент бедренный XFQ IV GK(R) C правый, размер #8– 1 шт.;
- Вкладыш большеберцовый XFQ IV PD PE, размер #6, толщина: 20 мм – 1 шт.;
- Компонент большеберцовый XB(F)Q IV JP C, размер #6 – 1 шт.;
- Ножка прямая бесцементной фиксации XB(F)Q III GB(JB) T, размер: 10 мм х 40 мм, 11 мм х 40 мм, 12 мм х 40 мм, 13 мм х 40 мм, 14 мм х 40 мм, 16 мм х 40 мм, 18 мм х 40 мм, 10 мм х 80 мм, 11 мм х 80 мм, 12 мм х 80 мм, 13 мм х 80 мм, 14 мм х 80 мм, 16 мм х 80 мм, 18 мм х 80 мм, 10 мм х 120 мм, 11 мм х 120 мм, 12 мм х 120 мм, 13 мм х 120 мм, 14 мм х 120 мм, 16 мм х 120 мм, 18 мм х 120 мм – от 1 до 2 шт. (при необходимости);
- Ножка изогнутая бесцементной фиксации XB(F)Q VI GB(JB) T, размер: 10 мм х 80 мм, 11 мм х 80 мм, 12 мм х 80 мм, 13 мм х 80 мм, 14 мм х 80 мм, 16 мм х 80 мм, 18 мм х 80 мм, 10 мм х 120 мм, 11 мм х 120 мм, 12 мм х 120 мм, 13 мм х 120 мм, 14 мм х 120 мм, 16 мм х 120 мм, 18 мм х 120 мм, 10 мм х 160 мм, 11 мм х 160 мм, 12 мм х 160 мм, 13 мм х 160 мм, 14 мм х 160 мм, 16 мм х 160 мм, 18 мм х 160 мм – от 1 до 2 шт. (при необходимости);
- Ножка изогнутая бесцементной фиксации XB(F)Q VII GB(JB) T, размер: 10 мм х 80 мм, 11 мм х 80 мм, 12 мм х 80 мм, 13 мм х 80 мм, 14 мм х 80 мм, 16 мм х 80 мм, 18 мм х 80 мм, 10 мм х 120 мм, 11 мм х 120 мм, 12 мм х 120 мм, 13 мм х 120 мм, 14 мм х 120 мм, 16 мм х 120 мм, 18 мм х 120 мм, 10 мм х 160 мм, 11 мм х 160 мм, 12 мм х 160 мм, 13 мм х 160 мм, 14 мм х 160 мм, 16 мм х 160 мм, 18 мм х 160 мм – от 1 до 2 шт. (при необходимости);
- Аугмент большеберцовый XB(F)Q V JC(L) T XSM левый, толщина: 5 мм, 10 мм, 15 мм – 1 шт. (при необходимости);
- Аугмент большеберцовый XB(F)Q V JC(R) T XSM правый, толщина: 5 мм, 10 мм, 15 мм – 1 шт. (при необходимости);
- Конус большеберцовый XB(F)Q VII JC T размер: #1, #2, #3, #4, толщина: 20 мм – 1 шт. (при необходимости);
- Аугмент бедренный дистальный XB(F)Q I GC(R) T MED правый, толщина: 5 мм, 10 мм, 15 мм – 1 шт. (при необходимости);
- Аугмент бедренный дистальный XB(F)Q II GC(R) T MED правый, толщина: 5 мм, 10 мм, 15 мм – 1 шт. (при необходимости);
- Аугмент бедренный задний универсальный XB(F)Q III GC T MED толщина: 5 мм, 10 мм – от 1 до 2 шт. (при необходимости);
- Надколенник XFQ I BIS PE, размер: 28 мм х 8 мм, 30 мм х 9 мм, 34 мм х 9 мм – 1 шт. (при необходимости);
- Инструкция по применению – 1 шт.;
2173. Набор эндопротеза коленного сустава тотального RSK модель 661, в составе:
- Компонент бедренный XFQ IV GK(L) C левый, размер #8– 1 шт.;
- Вкладыш большеберцовый XFQ IV PD PE, размер #6, толщина: 10 мм – 1 шт.;
- Компонент большеберцовый XB(F)Q IV JP C, размер #7 – 1 шт.;
- Ножка прямая бесцементной фиксации XB(F)Q III GB(JB) T, размер: 10 мм х 40 мм, 11 мм х 40 мм, 12 мм х 40 мм, 13 мм х 40 мм, 14 мм х 40 мм, 16 мм х 40 мм, 18 мм х 40 мм, 10 мм х 80 мм, 11 мм х 80 мм, 12 мм х 80 мм,

13 мм х 80 мм, 14 мм х 80 мм, 16 мм х 80 мм, 18 мм х 80 мм, 10 мм х 120 мм, 11 мм х 120 мм, 12 мм х 120 мм, 13 мм х 120 мм, 14 мм х 120 мм, 16 мм х 120 мм, 18 мм х 120 мм – от 1 до 2 шт. (при необходимости);
- Ножка изогнутая бесцементной фиксации XB(F)Q VI GB(JB) T, размер: 10 мм х 80 мм, 11 мм х 80 мм, 12 мм х 80 мм, 13 мм х 80 мм, 14 мм х 80 мм, 16 мм х 80 мм, 18 мм х 80 мм, 10 мм х 120 мм, 11 мм х 120 мм, 12 мм х 120 мм, 13 мм х 120 мм, 14 мм х 120 мм, 16 мм х 120 мм, 18 мм х 120 мм, 10 мм х 160 мм, 11 мм х 160 мм, 12 мм х 160 мм, 13 мм х 160 мм, 14 мм х 160 мм, 16 мм х 160 мм, 18 мм х 160 мм – от 1 до 2 шт. (при необходимости);
- Ножка изогнутая бесцементной фиксации XB(F)Q VII GB(JB) T, размер: 10 мм х 80 мм, 11 мм х 80 мм, 12 мм х 80 мм, 13 мм х 80 мм, 14 мм х 80 мм, 16 мм х 80 мм, 18 мм х 80 мм, 10 мм х 120 мм, 11 мм х 120 мм, 12 мм х 120 мм, 13 мм х 120 мм, 14 мм х 120 мм, 16 мм х 120 мм, 18 мм х 120 мм, 10 мм х 160 мм, 11 мм х 160 мм, 12 мм х 160 мм, 13 мм х 160 мм, 14 мм х 160 мм, 16 мм х 160 мм, 18 мм х 160 мм – от 1 до 2 шт. (при необходимости);
- Аугмент большеберцовый XB(F)Q V JC(L) T SML левый, толщина: 5 мм, 10 мм, 15 мм – 1 шт. (при необходимости);
- Аугмент большеберцовый XB(F)Q V JC(R) T SML правый, толщина: 5 мм, 10 мм, 15 мм – 1 шт. (при необходимости);
- Конус большеберцовый XB(F)Q VII JC T размер: #1, #2, #3, #4, толщина: 20 мм – 1 шт. (при необходимости);
- Аугмент бедренный дистальный XB(F)Q I GC(L) T MED левый, толщина: 5 мм, 10 мм, 15 мм – 1 шт. (при необходимости);
- Аугмент бедренный дистальный XB(F)Q II GC(L) T MED левый, толщина: 5 мм, 10 мм, 15 мм – 1 шт. (при необходимости);
- Аугмент бедренный задний универсальный XB(F)Q III GC T MED толщина: 5 мм, 10 мм – от 1 до 2 шт. (при необходимости);
- Надколенник XFQ I BIS PE, размер: 28 мм х 8 мм, 30 мм х 9 мм, 34 мм х 9 мм – 1 шт. (при необходимости);
- Инструкция по применению – 1 шт.;
2174. Набор эндопротеза коленного сустава тотального RSK модель 662, в составе:
- Компонент бедренный XFQ IV GK(R) C правый, размер #8– 1 шт.;
- Вкладыш большеберцовый XFQ IV PD PE, размер #6, толщина: 10 мм – 1 шт.;
- Компонент большеберцовый XB(F)Q IV JP C, размер #7 – 1 шт.;
- Ножка прямая бесцементной фиксации XB(F)Q III GB(JB) T, размер: 10 мм х 40 мм, 11 мм х 40 мм, 12 мм х 40 мм, 13 мм х 40 мм, 14 мм х 40 мм, 16 мм х 40 мм, 18 мм х 40 мм, 10 мм х 80 мм, 11 мм х 80 мм, 12 мм х 80 мм, 13 мм х 80 мм, 14 мм х 80 мм, 16 мм х 80 мм, 18 мм х 80 мм, 10 мм х 120 мм, 11 мм х 120 мм, 12 мм х 120 мм, 13 мм х 120 мм, 14 мм х 120 мм, 16 мм х 120 мм, 18 мм х 120 мм – от 1 до 2 шт. (при необходимости);
- Ножка изогнутая бесцементной фиксации XB(F)Q VI GB(JB) T, размер: 10 мм х 80 мм, 11 мм х 80 мм, 12 мм х 80 мм, 13 мм х 80 мм, 14 мм х 80 мм, 16 мм х 80 мм, 18 мм х 80 мм, 10 мм х 120 мм, 11 мм х 120 мм, 12 мм х 120 мм, 13 мм х 120 мм, 14 мм х 120 мм, 16 мм х 120 мм, 18 мм х 120 мм, 10 мм х 160 мм, 11 мм х 160 мм, 12 мм х 160 мм, 13 мм х 160 мм, 14 мм х 160 мм, 16 мм х 160 мм, 18 мм х 160 мм – от 1 до 2 шт. (при необходимости);
- Ножка изогнутая бесцементной фиксации XB(F)Q VII GB(JB) T, размер: 10 мм х 80 мм, 11 мм х 80 мм, 12 мм х 80 мм, 13 мм х 80 мм, 14 мм х 80 мм, 16 мм х 80 мм, 18 мм х 80 мм, 10 мм х 120 мм, 11 мм х 120 мм, 12 мм х 120 мм, 13 мм х 120 мм, 14 мм х 120 мм, 16 мм х 120 мм, 18 мм х 120 мм, 10 мм х 160 мм, 11 мм х 160 мм, 12 мм х 160 мм, 13 мм х 160 мм, 14 мм х 160 мм, 16 мм х 160 мм, 18 мм х 160 мм – от 1 до 2 шт. (при необходимости);
- Аугмент большеберцовый XB(F)Q V JC(L) T SML левый, толщина: 5 мм, 10 мм, 15 мм – 1 шт. (при необходимости);
- Аугмент большеберцовый XB(F)Q V JC(R) T SML правый, толщина: 5 мм, 10 мм, 15 мм – 1 шт. (при необходимости);
- Конус большеберцовый XB(F)Q VII JC T размер: #1, #2, #3, #4, толщина: 20 мм – 1 шт. (при необходимости);
- Аугмент бедренный дистальный XB(F)Q I GC(R) T MED правый, толщина: 5 мм, 10 мм, 15 мм – 1 шт. (при необходимости);
- Аугмент бедренный дистальный XB(F)Q II GC(R) T MED правый, толщина: 5 мм, 10 мм, 15 мм – 1 шт. (при необходимости);
- Аугмент бедренный задний универсальный XB(F)Q III GC T MED толщина: 5 мм, 10 мм – от 1 до 2 шт. (при необходимости);
- Надколенник XFQ I BIS PE, размер: 28 мм х 8 мм, 30 мм х 9 мм, 34 мм х 9 мм – 1 шт. (при необходимости);
- Инструкция по применению – 1 шт.;
2175. Набор эндопротеза коленного сустава тотального RSK модель 663, в составе:

- Компонент бедренный XFQ IV GK(L) C левый, размер #8– 1 шт.;
- Вкладыш большеберцовый XFQ IV PD PE, размер #6, толщина: 12 мм – 1 шт.;
- Компонент большеберцовый XB(F)Q IV JP C, размер #7 – 1 шт.;
- Ножка прямая бесцементной фиксации XB(F)Q III GB(JB) T, размер: 10 мм х 40 мм, 11 мм х 40 мм, 12 мм х 40 мм, 13 мм х 40 мм, 14 мм х 40 мм, 16 мм х 40 мм, 18 мм х 40 мм, 10 мм х 80 мм, 11 мм х 80 мм, 12 мм х 80 мм, 13 мм х 80 мм, 14 мм х 80 мм, 16 мм х 80 мм, 18 мм х 80 мм, 10 мм х 120 мм, 11 мм х 120 мм, 12 мм х 120 мм, 13 мм х 120 мм, 14 мм х 120 мм, 16 мм х 120 мм, 18 мм х 120 мм – от 1 до 2 шт. (при необходимости);
- Ножка изогнутая бесцементной фиксации XB(F)Q VI GB(JB) T, размер: 10 мм х 80 мм, 11 мм х 80 мм, 12 мм х 80 мм, 13 мм х 80 мм, 14 мм х 80 мм, 16 мм х 80 мм, 18 мм х 80 мм, 10 мм х 120 мм, 11 мм х 120 мм, 12 мм х 120 мм, 13 мм х 120 мм, 14 мм х 120 мм, 16 мм х 120 мм, 18 мм х 120 мм, 10 мм х 160 мм, 11 мм х 160 мм, 12 мм х 160 мм, 13 мм х 160 мм, 14 мм х 160 мм, 16 мм х 160 мм, 18 мм х 160 мм – от 1 до 2 шт. (при необходимости);
- Ножка изогнутая бесцементной фиксации XB(F)Q VII GB(JB) T, размер: 10 мм х 80 мм, 11 мм х 80 мм, 12 мм х 80 мм, 13 мм х 80 мм, 14 мм х 80 мм, 16 мм х 80 мм, 18 мм х 80 мм, 10 мм х 120 мм, 11 мм х 120 мм, 12 мм х 120 мм, 13 мм х 120 мм, 14 мм х 120 мм, 16 мм х 120 мм, 18 мм х 120 мм, 10 мм х 160 мм, 11 мм х 160 мм, 12 мм х 160 мм, 13 мм х 160 мм, 14 мм х 160 мм, 16 мм х 160 мм, 18 мм х 160 мм – от 1 до 2 шт. (при необходимости);
- Аугмент большеберцовый XB(F)Q V JC(L) T SML левый, толщина: 5 мм, 10 мм, 15 мм – 1 шт. (при необходимости);
- Аугмент большеберцовый XB(F)Q V JC(R) T SML правый, толщина: 5 мм, 10 мм, 15 мм – 1 шт. (при необходимости);
- Конус большеберцовый XB(F)Q VII JC T размер: #1, #2, #3, #4, толщина: 20 мм – 1 шт. (при необходимости);
- Аугмент бедренный дистальный XB(F)Q I GC(L) T MED левый, толщина: 5 мм, 10 мм, 15 мм – 1 шт. (при необходимости);
- Аугмент бедренный дистальный XB(F)Q II GC(L) T MED левый, толщина: 5 мм, 10 мм, 15 мм – 1 шт. (при необходимости);
- Аугмент бедренный задний универсальный XB(F)Q III GC T MED толщина: 5 мм, 10 мм – от 1 до 2 шт. (при необходимости);
- Надколенник XFQ I BIS PE, размер: 28 мм х 8 мм, 30 мм х 9 мм, 34 мм х 9 мм – 1 шт. (при необходимости);
- Инструкция по применению – 1 шт.;

2176. Набор эндопротеза коленного сустава тотального RSK модель 664, в составе:
- Компонент бедренный XFQ IV GK(R) C правый, размер #8– 1 шт.;
- Вкладыш большеберцовый XFQ IV PD PE, размер #6, толщина: 12 мм – 1 шт.;
- Компонент большеберцовый XB(F)Q IV JP C, размер #7 – 1 шт.;
- Ножка прямая бесцементной фиксации XB(F)Q III GB(JB) T, размер: 10 мм х 40 мм, 11 мм х 40 мм, 12 мм х 40 мм, 13 мм х 40 мм, 14 мм х 40 мм, 16 мм х 40 мм, 18 мм х 40 мм, 10 мм х 80 мм, 11 мм х 80 мм, 12 мм х 80 мм, 13 мм х 80 мм, 14 мм х 80 мм, 16 мм х 80 мм, 18 мм х 80 мм, 10 мм х 120 мм, 11 мм х 120 мм, 12 мм х 120 мм, 13 мм х 120 мм, 14 мм х 120 мм, 16 мм х 120 мм, 18 мм х 120 мм – от 1 до 2 шт. (при необходимости);
- Ножка изогнутая бесцементной фиксации XB(F)Q VI GB(JB) T, размер: 10 мм х 80 мм, 11 мм х 80 мм, 12 мм х 80 мм, 13 мм х 80 мм, 14 мм х 80 мм, 16 мм х 80 мм, 18 мм х 80 мм, 10 мм х 120 мм, 11 мм х 120 мм, 12 мм х 120 мм, 13 мм х 120 мм, 14 мм х 120 мм, 16 мм х 120 мм, 18 мм х 120 мм, 10 мм х 160 мм, 11 мм х 160 мм, 12 мм х 160 мм, 13 мм х 160 мм, 14 мм х 160 мм, 16 мм х 160 мм, 18 мм х 160 мм – от 1 до 2 шт. (при необходимости);
- Ножка изогнутая бесцементной фиксации XB(F)Q VII GB(JB) T, размер: 10 мм х 80 мм, 11 мм х 80 мм, 12 мм х 80 мм, 13 мм х 80 мм, 14 мм х 80 мм, 16 мм х 80 мм, 18 мм х 80 мм, 10 мм х 120 мм, 11 мм х 120 мм, 12 мм х 120 мм, 13 мм х 120 мм, 14 мм х 120 мм, 16 мм х 120 мм, 18 мм х 120 мм, 10 мм х 160 мм, 11 мм х 160 мм, 12 мм х 160 мм, 13 мм х 160 мм, 14 мм х 160 мм, 16 мм х 160 мм, 18 мм х 160 мм – от 1 до 2 шт. (при необходимости);
- Аугмент большеберцовый XB(F)Q V JC(L) T SML левый, толщина: 5 мм, 10 мм, 15 мм – 1 шт. (при необходимости);
- Аугмент большеберцовый XB(F)Q V JC(R) T SML правый, толщина: 5 мм, 10 мм, 15 мм – 1 шт. (при необходимости);
- Конус большеберцовый XB(F)Q VII JC T размер: #1, #2, #3, #4, толщина: 20 мм – 1 шт. (при необходимости);
- Аугмент бедренный дистальный XB(F)Q I GC(R) T MED правый, толщина: 5 мм, 10 мм, 15 мм – 1 шт. (при необходимости);
- Аугмент бедренный дистальный XB(F)Q II GC(R) T MED правый, толщина: 5 мм, 10 мм, 15 мм – 1 шт. (при необходимости);

- Аугмент бедренный задний универсальный XB(F)Q III GC T MED толщина: 5 мм, 10 мм – от 1 до 2 шт. (при необходимости);
- Надколенник XFQ I BIS PE, размер: 28 мм х 8 мм, 30 мм х 9 мм, 34 мм х 9 мм – 1 шт. (при необходимости);
- Инструкция по применению – 1 шт.;
2177. Набор эндопротеза коленного сустава тотального RSK модель 665, в составе:
- Компонент бедренный XFQ IV GK(L) C левый, размер #8– 1 шт.;
- Вкладыш большеберцовый XFQ IV PD PE, размер #6, толщина: 14 мм – 1 шт.;
- Компонент большеберцовый XB(F)Q IV JP C, размер #7 – 1 шт.;
- Ножка прямая бесцементной фиксации XB(F)Q III GB(JB) T, размер: 10 мм х 40 мм, 11 мм х 40 мм, 12 мм х 40 мм, 13 мм х 40 мм, 14 мм х 40 мм, 16 мм х 40 мм, 18 мм х 40 мм, 10 мм х 80 мм, 11 мм х 80 мм, 12 мм х 80 мм, 13 мм х 80 мм, 14 мм х 80 мм, 16 мм х 80 мм, 18 мм х 80 мм, 10 мм х 120 мм, 11 мм х 120 мм, 12 мм х 120 мм, 13 мм х 120 мм, 14 мм х 120 мм, 16 мм х 120 мм, 18 мм х 120 мм – от 1 до 2 шт. (при необходимости);
- Ножка изогнутая бесцементной фиксации XB(F)Q VI GB(JB) T, размер: 10 мм х 80 мм, 11 мм х 80 мм, 12 мм х 80 мм, 13 мм х 80 мм, 14 мм х 80 мм, 16 мм х 80 мм, 18 мм х 80 мм, 10 мм х 120 мм, 11 мм х 120 мм, 12 мм х 120 мм, 13 мм х 120 мм, 14 мм х 120 мм, 16 мм х 120 мм, 18 мм х 120 мм, 10 мм х 160 мм, 11 мм х 160 мм, 12 мм х 160 мм, 13 мм х 160 мм, 14 мм х 160 мм, 16 мм х 160 мм, 18 мм х 160 мм – от 1 до 2 шт. (при необходимости);
- Ножка изогнутая бесцементной фиксации XB(F)Q VII GB(JB) T, размер: 10 мм х 80 мм, 11 мм х 80 мм, 12 мм х 80 мм, 13 мм х 80 мм, 14 мм х 80 мм, 16 мм х 80 мм, 18 мм х 80 мм, 10 мм х 120 мм, 11 мм х 120 мм, 12 мм х 120 мм, 13 мм х 120 мм, 14 мм х 120 мм, 16 мм х 120 мм, 18 мм х 120 мм, 10 мм х 160 мм, 11 мм х 160 мм, 12 мм х 160 мм, 13 мм х 160 мм, 14 мм х 160 мм, 16 мм х 160 мм, 18 мм х 160 мм – от 1 до 2 шт. (при необходимости);
- Аугмент большеберцовый XB(F)Q V JC(L) T SML левый, толщина: 5 мм, 10 мм, 15 мм – 1 шт. (при необходимости);
- Аугмент большеберцовый XB(F)Q V JC(R) T SML правый, толщина: 5 мм, 10 мм, 15 мм – 1 шт. (при необходимости);
- Конус большеберцовый XB(F)Q VII JC T размер: #1, #2, #3, #4, толщина: 20 мм – 1 шт. (при необходимости);
- Аугмент бедренный дистальный XB(F)Q I GC(L) T MED левый, толщина: 5 мм, 10 мм, 15 мм – 1 шт. (при необходимости);
- Аугмент бедренный дистальный XB(F)Q II GC(L) T MED левый, толщина: 5 мм, 10 мм, 15 мм – 1 шт. (при необходимости);
- Аугмент бедренный задний универсальный XB(F)Q III GC T MED толщина: 5 мм, 10 мм – от 1 до 2 шт. (при необходимости);
- Надколенник XFQ I BIS PE, размер: 28 мм х 8 мм, 30 мм х 9 мм, 34 мм х 9 мм – 1 шт. (при необходимости);
- Инструкция по применению – 1 шт.;
2178. Набор эндопротеза коленного сустава тотального RSK модель 666, в составе:
- Компонент бедренный XFQ IV GK(R) C правый, размер #8– 1 шт.;
- Вкладыш большеберцовый XFQ IV PD PE, размер #6, толщина: 14 мм – 1 шт.;
- Компонент большеберцовый XB(F)Q IV JP C, размер #7 – 1 шт.;
- Ножка прямая бесцементной фиксации XB(F)Q III GB(JB) T, размер: 10 мм х 40 мм, 11 мм х 40 мм, 12 мм х 40 мм, 13 мм х 40 мм, 14 мм х 40 мм, 16 мм х 40 мм, 18 мм х 40 мм, 10 мм х 80 мм, 11 мм х 80 мм, 12 мм х 80 мм, 13 мм х 80 мм, 14 мм х 80 мм, 16 мм х 80 мм, 18 мм х 80 мм, 10 мм х 120 мм, 11 мм х 120 мм, 12 мм х 120 мм, 13 мм х 120 мм, 14 мм х 120 мм, 16 мм х 120 мм, 18 мм х 120 мм – от 1 до 2 шт. (при необходимости);
- Ножка изогнутая бесцементной фиксации XB(F)Q VI GB(JB) T, размер: 10 мм х 80 мм, 11 мм х 80 мм, 12 мм х 80 мм, 13 мм х 80 мм, 14 мм х 80 мм, 16 мм х 80 мм, 18 мм х 80 мм, 10 мм х 120 мм, 11 мм х 120 мм, 12 мм х 120 мм, 13 мм х 120 мм, 14 мм х 120 мм, 16 мм х 120 мм, 18 мм х 120 мм, 10 мм х 160 мм, 11 мм х 160 мм, 12 мм х 160 мм, 13 мм х 160 мм, 14 мм х 160 мм, 16 мм х 160 мм, 18 мм х 160 мм – от 1 до 2 шт. (при необходимости);
- Ножка изогнутая бесцементной фиксации XB(F)Q VII GB(JB) T, размер: 10 мм х 80 мм, 11 мм х 80 мм, 12 мм х 80 мм, 13 мм х 80 мм, 14 мм х 80 мм, 16 мм х 80 мм, 18 мм х 80 мм, 10 мм х 120 мм, 11 мм х 120 мм, 12 мм х 120 мм, 13 мм х 120 мм, 14 мм х 120 мм, 16 мм х 120 мм, 18 мм х 120 мм, 10 мм х 160 мм, 11 мм х 160 мм, 12 мм х 160 мм, 13 мм х 160 мм, 14 мм х 160 мм, 16 мм х 160 мм, 18 мм х 160 мм – от 1 до 2 шт. (при необходимости);
- Аугмент большеберцовый XB(F)Q V JC(L) T SML левый, толщина: 5 мм, 10 мм, 15 мм – 1 шт. (при необходимости);
- Аугмент большеберцовый XB(F)Q V JC(R) T SML правый, толщина: 5 мм, 10 мм, 15 мм – 1 шт. (при необходимости);

- Конус большеберцовый XB(F)Q VII JC T размер: #1, #2, #3, #4, толщина: 20 мм – 1 шт. (при необходимости);
- Аугмент бедренный дистальный XB(F)Q I GC(R) T MED правый, толщина: 5 мм, 10 мм, 15 мм – 1 шт. (при необходимости);
- Аугмент бедренный дистальный XB(F)Q II GC(R) T MED правый, толщина: 5 мм, 10 мм, 15 мм – 1 шт. (при необходимости);
- Аугмент бедренный задний универсальный XB(F)Q III GC T MED толщина: 5 мм, 10 мм – от 1 до 2 шт. (при необходимости);
- Надколенник XFQ I BIS PE, размер: 28 мм x 8 мм, 30 мм x 9 мм, 34 мм x 9 мм – 1 шт. (при необходимости);
- Инструкция по применению – 1 шт.;
2179. Набор эндопротеза коленного сустава тотального RSK модель 667, в составе:
- Компонент бедренный XFQ IV GK(L) C левый, размер #8– 1 шт.;
- Вкладыш большеберцовый XFQ IV PD PE, размер #6, толщина: 16 мм – 1 шт.;
- Компонент большеберцовый XB(F)Q IV JP C, размер #7 – 1 шт.;
- Ножка прямая бесцементной фиксации XB(F)Q III GB(JB) T, размер: 10 мм x 40 мм, 11 мм x 40 мм, 12 мм x 40 мм, 13 мм x 40 мм, 14 мм x 40 мм, 16 мм x 40 мм, 18 мм x 40 мм, 10 мм x 80 мм, 11 мм x 80 мм, 12 мм x 80 мм, 13 мм x 80 мм, 14 мм x 80 мм, 16 мм x 80 мм, 18 мм x 80 мм, 10 мм x 120 мм, 11 мм x 120 мм, 12 мм x 120 мм, 13 мм x 120 мм, 14 мм x 120 мм, 16 мм x 120 мм, 18 мм x 120 мм – от 1 до 2 шт. (при необходимости);
- Ножка изогнутая бесцементной фиксации XB(F)Q VI GB(JB) T, размер: 10 мм x 80 мм, 11 мм x 80 мм, 12 мм x 80 мм, 13 мм x 80 мм, 14 мм x 80 мм, 16 мм x 80 мм, 18 мм x 80 мм, 10 мм x 120 мм, 11 мм x 120 мм, 12 мм x 120 мм, 13 мм x 120 мм, 14 мм x 120 мм, 16 мм x 120 мм, 18 мм x 120 мм, 10 мм x 160 мм, 11 мм x 160 мм, 12 мм x 160 мм, 13 мм x 160 мм, 14 мм x 160 мм, 16 мм x 160 мм, 18 мм x 160 мм – от 1 до 2 шт. (при необходимости);
- Ножка изогнутая бесцементной фиксации XB(F)Q VII GB(JB) T, размер: 10 мм x 80 мм, 11 мм x 80 мм, 12 мм x 80 мм, 13 мм x 80 мм, 14 мм x 80 мм, 16 мм x 80 мм, 18 мм x 80 мм, 10 мм x 120 мм, 11 мм x 120 мм, 12 мм x 120 мм, 13 мм x 120 мм, 14 мм x 120 мм, 16 мм x 120 мм, 18 мм x 120 мм, 10 мм x 160 мм, 11 мм x 160 мм, 12 мм x 160 мм, 13 мм x 160 мм, 14 мм x 160 мм, 16 мм x 160 мм, 18 мм x 160 мм – от 1 до 2 шт. (при необходимости);
- Аугмент большеберцовый XB(F)Q V JC(L) T SML левый, толщина: 5 мм, 10 мм, 15 мм – 1 шт. (при необходимости);
- Аугмент большеберцовый XB(F)Q V JC(R) T SML правый, толщина: 5 мм, 10 мм, 15 мм – 1 шт. (при необходимости);
- Конус большеберцовый XB(F)Q VII JC T размер: #1, #2, #3, #4, толщина: 20 мм – 1 шт. (при необходимости);
- Аугмент бедренный дистальный XB(F)Q I GC(L) T MED левый, толщина: 5 мм, 10 мм, 15 мм – 1 шт. (при необходимости);
- Аугмент бедренный дистальный XB(F)Q II GC(L) T MED левый, толщина: 5 мм, 10 мм, 15 мм – 1 шт. (при необходимости);
- Аугмент бедренный задний универсальный XB(F)Q III GC T MED толщина: 5 мм, 10 мм – от 1 до 2 шт. (при необходимости);
- Надколенник XFQ I BIS PE, размер: 28 мм x 8 мм, 30 мм x 9 мм, 34 мм x 9 мм – 1 шт. (при необходимости);
- Инструкция по применению – 1 шт.;
2180. Набор эндопротеза коленного сустава тотального RSK модель 668, в составе:
- Компонент бедренный XFQ IV GK(R) C правый, размер #8– 1 шт.;
- Вкладыш большеберцовый XFQ IV PD PE, размер #6, толщина: 16 мм – 1 шт.;
- Компонент большеберцовый XB(F)Q IV JP C, размер #7 – 1 шт.;
- Ножка прямая бесцементной фиксации XB(F)Q III GB(JB) T, размер: 10 мм x 40 мм, 11 мм x 40 мм, 12 мм x 40 мм, 13 мм x 40 мм, 14 мм x 40 мм, 16 мм x 40 мм, 18 мм x 40 мм, 10 мм x 80 мм, 11 мм x 80 мм, 12 мм x 80 мм, 13 мм x 80 мм, 14 мм x 80 мм, 16 мм x 80 мм, 18 мм x 80 мм, 10 мм x 120 мм, 11 мм x 120 мм, 12 мм x 120 мм, 13 мм x 120 мм, 14 мм x 120 мм, 16 мм x 120 мм, 18 мм x 120 мм – от 1 до 2 шт. (при необходимости);
- Ножка изогнутая бесцементной фиксации XB(F)Q VI GB(JB) T, размер: 10 мм x 80 мм, 11 мм x 80 мм, 12 мм x 80 мм, 13 мм x 80 мм, 14 мм x 80 мм, 16 мм x 80 мм, 18 мм x 80 мм, 10 мм x 120 мм, 11 мм x 120 мм, 12 мм x 120 мм, 13 мм x 120 мм, 14 мм x 120 мм, 16 мм x 120 мм, 18 мм x 120 мм, 10 мм x 160 мм, 11 мм x 160 мм, 12 мм x 160 мм, 13 мм x 160 мм, 14 мм x 160 мм, 16 мм x 160 мм, 18 мм x 160 мм – от 1 до 2 шт. (при необходимости);
- Ножка изогнутая бесцементной фиксации XB(F)Q VII GB(JB) T, размер: 10 мм x 80 мм, 11 мм x 80 мм, 12 мм x 80 мм, 13 мм x 80 мм, 14 мм x 80 мм, 16 мм x 80 мм, 18 мм x 80 мм, 10 мм x 120 мм, 11 мм x 120 мм, 12 мм x 120

мм, 13 мм х 120 мм, 14 мм х 120 мм, 16 мм х 120 мм, 18 мм х 120 мм, 10 мм х 160 мм, 11 мм х 160 мм, 12 мм х 160 мм, 13 мм х 160 мм, 14 мм х 160 мм, 16 мм х 160 мм, 18 мм х 160 мм – от 1 до 2 шт. (при необходимости);
- Аугмент большеберцовый XB(F)Q V JC(L) T SML левый, толщина: 5 мм, 10 мм, 15 мм – 1 шт. (при необходимости);
- Аугмент большеберцовый XB(F)Q V JC(R) T SML правый, толщина: 5 мм, 10 мм, 15 мм – 1 шт. (при необходимости);
- Конус большеберцовый XB(F)Q VII JC T размер: #1, #2, #3, #4, толщина: 20 мм – 1 шт. (при необходимости);
- Аугмент бедренный дистальный XB(F)Q I GC(R) T MED правый, толщина: 5 мм, 10 мм, 15 мм – 1 шт. (при необходимости);
- Аугмент бедренный дистальный XB(F)Q II GC(R) T MED правый, толщина: 5 мм, 10 мм, 15 мм – 1 шт. (при необходимости);
- Аугмент бедренный задний универсальный XB(F)Q III GC T MED толщина: 5 мм, 10 мм – от 1 до 2 шт. (при необходимости);
- Надколенник XFQ I BIS PE, размер: 28 мм х 8 мм, 30 мм х 9 мм, 34 мм х 9 мм – 1 шт. (при необходимости);
- Инструкция по применению – 1 шт.;
2181. Набор эндопротеза коленного сустава тотального RSK модель 669, в составе:
- Компонент бедренный XFQ IV GK(L) C левый, размер #8– 1 шт.;
- Вкладыш большеберцовый XFQ IV PD PE, размер #6, толщина: 18 мм – 1 шт.;
- Компонент большеберцовый XB(F)Q IV JP C, размер #7 – 1 шт.;
- Ножка прямая бесцементной фиксации XB(F)Q III GB(JB) T, размер: 10 мм х 40 мм, 11 мм х 40 мм, 12 мм х 40 мм, 13 мм х 40 мм, 14 мм х 40 мм, 16 мм х 40 мм, 18 мм х 40 мм, 10 мм х 80 мм, 11 мм х 80 мм, 12 мм х 80 мм, 13 мм х 80 мм, 14 мм х 80 мм, 16 мм х 80 мм, 18 мм х 80 мм, 10 мм х 120 мм, 11 мм х 120 мм, 12 мм х 120 мм, 13 мм х 120 мм, 14 мм х 120 мм, 16 мм х 120 мм, 18 мм х 120 мм – от 1 до 2 шт. (при необходимости);
- Ножка изогнутая бесцементной фиксации XB(F)Q VI GB(JB) T, размер: 10 мм х 80 мм, 11 мм х 80 мм, 12 мм х 80 мм, 13 мм х 80 мм, 14 мм х 80 мм, 16 мм х 80 мм, 18 мм х 80 мм, 10 мм х 120 мм, 11 мм х 120 мм, 12 мм х 120 мм, 13 мм х 120 мм, 14 мм х 120 мм, 16 мм х 120 мм, 18 мм х 120 мм, 10 мм х 160 мм, 11 мм х 160 мм, 12 мм х 160 мм, 13 мм х 160 мм, 14 мм х 160 мм, 16 мм х 160 мм, 18 мм х 160 мм – от 1 до 2 шт. (при необходимости);
- Ножка изогнутая бесцементной фиксации XB(F)Q VII GB(JB) T, размер: 10 мм х 80 мм, 11 мм х 80 мм, 12 мм х 80 мм, 13 мм х 80 мм, 14 мм х 80 мм, 16 мм х 80 мм, 18 мм х 80 мм, 10 мм х 120 мм, 11 мм х 120 мм, 12 мм х 120 мм, 13 мм х 120 мм, 14 мм х 120 мм, 16 мм х 120 мм, 18 мм х 120 мм, 10 мм х 160 мм, 11 мм х 160 мм, 12 мм х 160 мм, 13 мм х 160 мм, 14 мм х 160 мм, 16 мм х 160 мм, 18 мм х 160 мм – от 1 до 2 шт. (при необходимости);
- Аугмент большеберцовый XB(F)Q V JC(L) T SML левый, толщина: 5 мм, 10 мм, 15 мм – 1 шт. (при необходимости);
- Аугмент большеберцовый XB(F)Q V JC(R) T SML правый, толщина: 5 мм, 10 мм, 15 мм – 1 шт. (при необходимости);
- Конус большеберцовый XB(F)Q VII JC T размер: #1, #2, #3, #4, толщина: 20 мм – 1 шт. (при необходимости);
- Аугмент бедренный дистальный XB(F)Q I GC(L) T MED левый, толщина: 5 мм, 10 мм, 15 мм – 1 шт. (при необходимости);
- Аугмент бедренный дистальный XB(F)Q II GC(L) T MED левый, толщина: 5 мм, 10 мм, 15 мм – 1 шт. (при необходимости);
- Аугмент бедренный задний универсальный XB(F)Q III GC T MED толщина: 5 мм, 10 мм – от 1 до 2 шт. (при необходимости);
- Надколенник XFQ I BIS PE, размер: 28 мм х 8 мм, 30 мм х 9 мм, 34 мм х 9 мм – 1 шт. (при необходимости);
- Инструкция по применению – 1 шт.;
2182. Набор эндопротеза коленного сустава тотального RSK модель 670, в составе:
- Компонент бедренный XFQ IV GK(R) C правый, размер #8– 1 шт.;
- Вкладыш большеберцовый XFQ IV PD PE, размер #6, толщина: 18 мм – 1 шт.;
- Компонент большеберцовый XB(F)Q IV JP C, размер #7 – 1 шт.;
- Ножка прямая бесцементной фиксации XB(F)Q III GB(JB) T, размер: 10 мм х 40 мм, 11 мм х 40 мм, 12 мм х 40 мм, 13 мм х 40 мм, 14 мм х 40 мм, 16 мм х 40 мм, 18 мм х 40 мм, 10 мм х 80 мм, 11 мм х 80 мм, 12 мм х 80 мм, 13 мм х 80 мм, 14 мм х 80 мм, 16 мм х 80 мм, 18 мм х 80 мм, 10 мм х 120 мм, 11 мм х 120 мм, 12 мм х 120 мм, 13 мм х 120 мм, 14 мм х 120 мм, 16 мм х 120 мм, 18 мм х 120 мм – от 1 до 2 шт. (при необходимости);

- Ножка изогнутая бесцементной фиксации XB(F)Q VI GB(JB) T, размер: 10 мм х 80 мм, 11 мм х 80 мм, 12 мм х 80 мм, 13 мм х 80 мм, 14 мм х 80 мм, 16 мм х 80 мм, 18 мм х 80 мм, 10 мм х 120 мм, 11 мм х 120 мм, 12 мм х 120 мм, 13 мм х 120 мм, 14 мм х 120 мм, 16 мм х 120 мм, 18 мм х 120 мм, 10 мм х 160 мм, 11 мм х 160 мм, 12 мм х 160 мм, 13 мм х 160 мм, 14 мм х 160 мм, 16 мм х 160 мм, 18 мм х 160 мм – от 1 до 2 шт. (при необходимости);
- Ножка изогнутая бесцементной фиксации XB(F)Q VII GB(JB) T, размер: 10 мм х 80 мм, 11 мм х 80 мм, 12 мм х 80 мм, 13 мм х 80 мм, 14 мм х 80 мм, 16 мм х 80 мм, 18 мм х 80 мм, 10 мм х 120 мм, 11 мм х 120 мм, 12 мм х 120 мм, 13 мм х 120 мм, 14 мм х 120 мм, 16 мм х 120 мм, 18 мм х 120 мм, 10 мм х 160 мм, 11 мм х 160 мм, 12 мм х 160 мм, 13 мм х 160 мм, 14 мм х 160 мм, 16 мм х 160 мм, 18 мм х 160 мм – от 1 до 2 шт. (при необходимости);
- Аугмент большеберцовый XB(F)Q V JC(L) T SML левый, толщина: 5 мм, 10 мм, 15 мм – 1 шт. (при необходимости);
- Аугмент большеберцовый XB(F)Q V JC(R) T SML правый, толщина: 5 мм, 10 мм, 15 мм – 1 шт. (при необходимости);
- Конус большеберцовый XB(F)Q VII JC T размер: #1, #2, #3, #4, толщина: 20 мм – 1 шт. (при необходимости);
- Аугмент бедренный дистальный XB(F)Q I GC(R) T MED правый, толщина: 5 мм, 10 мм, 15 мм – 1 шт. (при необходимости);
- Аугмент бедренный дистальный XB(F)Q II GC(R) T MED правый, толщина: 5 мм, 10 мм, 15 мм – 1 шт. (при необходимости);
- Аугмент бедренный задний универсальный XB(F)Q III GC T MED толщина: 5 мм, 10 мм – от 1 до 2 шт. (при необходимости);
- Надколенник XFQ I BIS PE, размер: 28 мм х 8 мм, 30 мм х 9 мм, 34 мм х 9 мм – 1 шт. (при необходимости);
- Инструкция по применению – 1 шт.;
2183. Набор эндопротеза коленного сустава тотального RSK модель 671, в составе:
- Компонент бедренный XFQ IV GK(L) C левый, размер #8– 1 шт.;
- Вкладыш большеберцовый XFQ IV PD PE, размер #6, толщина: 20 мм – 1 шт.;
- Компонент большеберцовый XB(F)Q IV JP C, размер #7 – 1 шт.;
- Ножка прямая бесцементной фиксации XB(F)Q III GB(JB) T, размер: 10 мм х 40 мм, 11 мм х 40 мм, 12 мм х 40 мм, 13 мм х 40 мм, 14 мм х 40 мм, 16 мм х 40 мм, 18 мм х 40 мм, 10 мм х 80 мм, 11 мм х 80 мм, 12 мм х 80 мм, 13 мм х 80 мм, 14 мм х 80 мм, 16 мм х 80 мм, 18 мм х 80 мм, 10 мм х 120 мм, 11 мм х 120 мм, 12 мм х 120 мм, 13 мм х 120 мм, 14 мм х 120 мм, 16 мм х 120 мм, 18 мм х 120 мм – от 1 до 2 шт. (при необходимости);
- Ножка изогнутая бесцементной фиксации XB(F)Q VI GB(JB) T, размер: 10 мм х 80 мм, 11 мм х 80 мм, 12 мм х 80 мм, 13 мм х 80 мм, 14 мм х 80 мм, 16 мм х 80 мм, 18 мм х 80 мм, 10 мм х 120 мм, 11 мм х 120 мм, 12 мм х 120 мм, 13 мм х 120 мм, 14 мм х 120 мм, 16 мм х 120 мм, 18 мм х 120 мм, 10 мм х 160 мм, 11 мм х 160 мм, 12 мм х 160 мм, 13 мм х 160 мм, 14 мм х 160 мм, 16 мм х 160 мм, 18 мм х 160 мм – от 1 до 2 шт. (при необходимости);
- Ножка изогнутая бесцементной фиксации XB(F)Q VII GB(JB) T, размер: 10 мм х 80 мм, 11 мм х 80 мм, 12 мм х 80 мм, 13 мм х 80 мм, 14 мм х 80 мм, 16 мм х 80 мм, 18 мм х 80 мм, 10 мм х 120 мм, 11 мм х 120 мм, 12 мм х 120 мм, 13 мм х 120 мм, 14 мм х 120 мм, 16 мм х 120 мм, 18 мм х 120 мм, 10 мм х 160 мм, 11 мм х 160 мм, 12 мм х 160 мм, 13 мм х 160 мм, 14 мм х 160 мм, 16 мм х 160 мм, 18 мм х 160 мм – от 1 до 2 шт. (при необходимости);
- Аугмент большеберцовый XB(F)Q V JC(L) T SML левый, толщина: 5 мм, 10 мм, 15 мм – 1 шт. (при необходимости);
- Аугмент большеберцовый XB(F)Q V JC(R) T SML правый, толщина: 5 мм, 10 мм, 15 мм – 1 шт. (при необходимости);
- Конус большеберцовый XB(F)Q VII JC T размер: #1, #2, #3, #4, толщина: 20 мм – 1 шт. (при необходимости);
- Аугмент бедренный дистальный XB(F)Q I GC(L) T MED левый, толщина: 5 мм, 10 мм, 15 мм – 1 шт. (при необходимости);
- Аугмент бедренный дистальный XB(F)Q II GC(L) T MED левый, толщина: 5 мм, 10 мм, 15 мм – 1 шт. (при необходимости);
- Аугмент бедренный задний универсальный XB(F)Q III GC T MED толщина: 5 мм, 10 мм – от 1 до 2 шт. (при необходимости);
- Надколенник XFQ I BIS PE, размер: 28 мм х 8 мм, 30 мм х 9 мм, 34 мм х 9 мм – 1 шт. (при необходимости);
- Инструкция по применению – 1 шт.;
2184. Набор эндопротеза коленного сустава тотального RSK модель 672, в составе:
- Компонент бедренный XFQ IV GK(R) C правый, размер #8– 1 шт.;
- Вкладыш большеберцовый XFQ IV PD PE, размер #6, толщина: 20 мм – 1 шт.;

- Компонент большеберцовый XB(F)Q IV JP C, размер #7 – 1 шт.;
- Ножка прямая бесцементной фиксации XB(F)Q III GB(JB) T, размер: 10 мм х 40 мм, 11 мм х 40 мм, 12 мм х 40 мм, 13 мм х 40 мм, 14 мм х 40 мм, 16 мм х 40 мм, 18 мм х 40 мм, 10 мм х 80 мм, 11 мм х 80 мм, 12 мм х 80 мм, 13 мм х 80 мм, 14 мм х 80 мм, 16 мм х 80 мм, 18 мм х 80 мм, 10 мм х 120 мм, 11 мм х 120 мм, 12 мм х 120 мм, 13 мм х 120 мм, 14 мм х 120 мм, 16 мм х 120 мм, 18 мм х 120 мм – от 1 до 2 шт. (при необходимости);
- Ножка изогнутая бесцементной фиксации XB(F)Q VI GB(JB) T, размер: 10 мм х 80 мм, 11 мм х 80 мм, 12 мм х 80 мм, 13 мм х 80 мм, 14 мм х 80 мм, 16 мм х 80 мм, 18 мм х 80 мм, 10 мм х 120 мм, 11 мм х 120 мм, 12 мм х 120 мм, 13 мм х 120 мм, 14 мм х 120 мм, 16 мм х 120 мм, 18 мм х 120 мм, 10 мм х 160 мм, 11 мм х 160 мм, 12 мм х 160 мм, 13 мм х 160 мм, 14 мм х 160 мм, 16 мм х 160 мм, 18 мм х 160 мм – от 1 до 2 шт. (при необходимости);
- Ножка изогнутая бесцементной фиксации XB(F)Q VII GB(JB) T, размер: 10 мм х 80 мм, 11 мм х 80 мм, 12 мм х 80 мм, 13 мм х 80 мм, 14 мм х 80 мм, 16 мм х 80 мм, 18 мм х 80 мм, 10 мм х 120 мм, 11 мм х 120 мм, 12 мм х 120 мм, 13 мм х 120 мм, 14 мм х 120 мм, 16 мм х 120 мм, 18 мм х 120 мм, 10 мм х 160 мм, 11 мм х 160 мм, 12 мм х 160 мм, 13 мм х 160 мм, 14 мм х 160 мм, 16 мм х 160 мм, 18 мм х 160 мм – от 1 до 2 шт. (при необходимости);
- Аугмент большеберцовый XB(F)Q V JC(L) T SML левый, толщина: 5 мм, 10 мм, 15 мм – 1 шт. (при необходимости);
- Аугмент большеберцовый XB(F)Q V JC(R) T SML правый, толщина: 5 мм, 10 мм, 15 мм – 1 шт. (при необходимости);
- Конус большеберцовый XB(F)Q VII JC T размер: #1, #2, #3, #4, толщина: 20 мм – 1 шт. (при необходимости);
- Аугмент бедренный дистальный XB(F)Q I GC(R) T MED правый, толщина: 5 мм, 10 мм, 15 мм – 1 шт. (при необходимости);
- Аугмент бедренный дистальный XB(F)Q II GC(R) T MED правый, толщина: 5 мм, 10 мм, 15 мм – 1 шт. (при необходимости);
- Аугмент бедренный задний универсальный XB(F)Q III GC T MED толщина: 5 мм, 10 мм – от 1 до 2 шт. (при необходимости);
- Надколенник XFQ I BIS PE, размер: 28 мм х 8 мм, 30 мм х 9 мм, 34 мм х 9 мм – 1 шт. (при необходимости);
- Инструкция по применению – 1 шт.