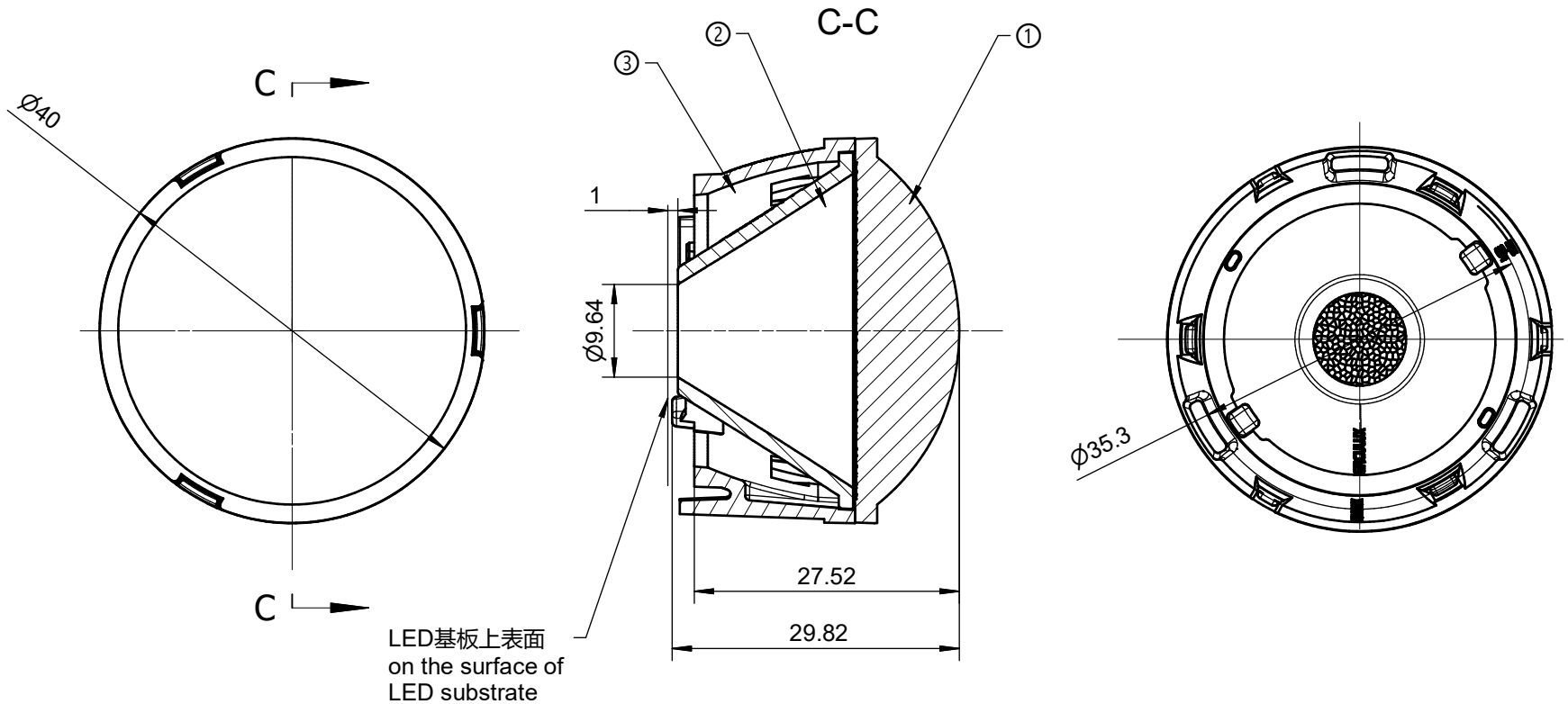

序号 Item	物料编码 Part No.	产品名称 Title	产品编号 Drawing No.	材料 Material:	数量 quantity
①	1.01.33915_01	HK 萤火-麒麟 D40-24度透镜_01 HK Firefly-Kirin D40-24° Lens_01	HK-YHQL-40@11-1182-0	PMMA	1
②	1.01.33915_02	HK 萤火-麒麟 D40-反光杯_02 HK Firefly-Kirin D40-Reflective cup_02	HK-YHQL-37@18-1183-0	PC 镀铝 PC aluminizing	1
③	1.01.33915_03	HK 萤火-麒麟 D40-支架_03 HK Firefly-Kirin D40-holder_03	HK-YHQL-40@21-1184-S	PC黑色 PC black	1

出光角度范围 Beam angle range		透过率 Transmittance	
最小K值 Min K value		点胶类型 Gel type	
模具等级 Mold level	见图面	备注 Remark	

序号 Item	更改标记 Change mark	更改内容 Change content	更改日期 Change date	签名 Signature	序号 Item	更改标记 Change mark	更改内容 Change content	更改日期 Change date	签名 Signature
2					4				
1					3				

技术要求：
1、未注圆角及拔模斜度按3D图。
2、未注尺寸公差按右表。
3、表面无飞边，缩水，气泡等缺陷。
*4、灯具采用胶圈防水时：要求散热器与胶圈的接触面的粗糙度：Ra＜3.2μm

Technical remark:
1.Fillet and inclination not indicated according to 3D drawing.
2. Dimensional tolerances not indicated are shown in the right list.
3, The surface has no flash, shrinkage, bubbles and other defects.
*4. When the lamp adopts rubber ring for waterproofing: the roughness of the contact surface between the radiator and the rubber ring is required: Ra<3.2μm

基本尺寸范围 Basic size	公差值 Tolerance value
＜3	±0.1
3～10	±0.15
10～24	±0.20
24～65	±0.35
65～140	±0.50
140～250	±0.80
250～450	±1.2
＞450	±2.0

光学设计 Optical design		
结构设计 Structural design		
审核 Verify		
审定 Approval		

Title:
HK 萤火-麒麟 D40-24度光学组件
HK Firefly-Kirin D40-24° optical module

Drawing No. HK-YHQL-40@30-24-D9-#0-1g-1_ASM

Part No. 1.01.33915

材料 Material: 组件 module

CDHK