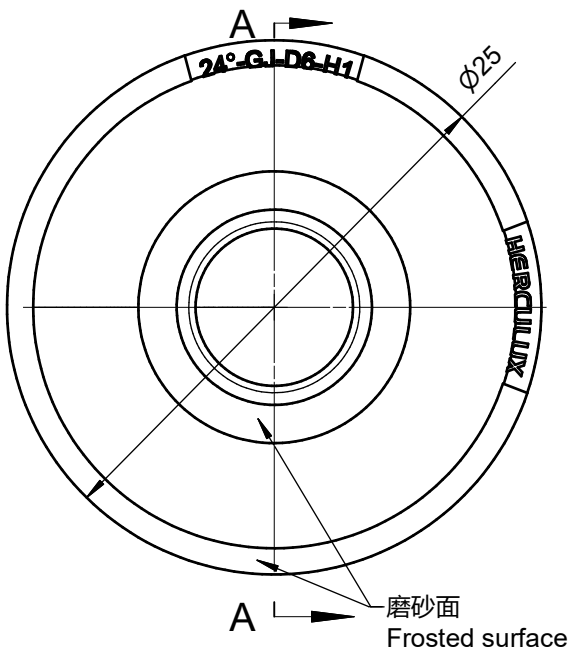

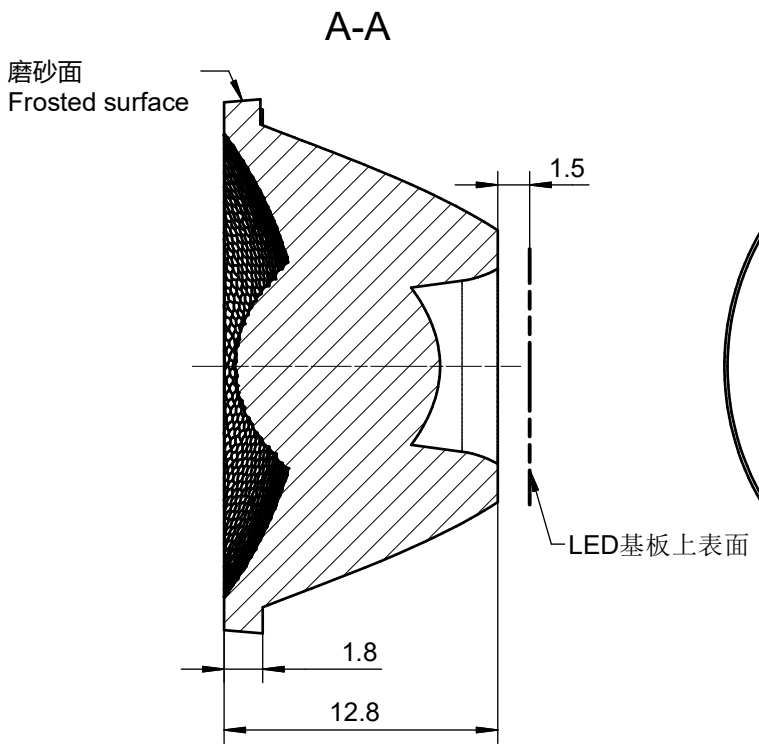

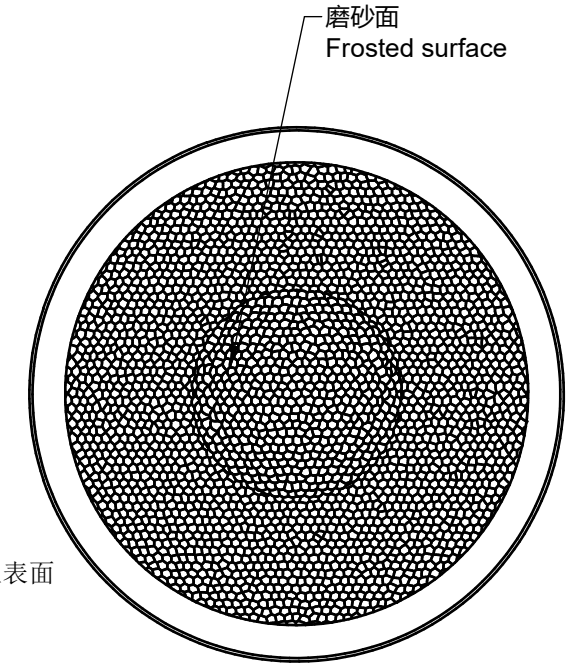

技术要求：
1、未注圆角及拔模斜度按3D图。
2、未注尺寸公差按右表。
3、表面无飞边，缩水，气泡等缺陷。
*4、灯具采用胶圈防水时：要求散热器与胶圈的接触面的粗糙度：Ra＜3.2μm

Technical remark:
1.Fillet and inclination not indicated according to 3D drawing.
2. Dimensional tolerances not indicated are shown in the right list.
3, The surface has no flash, shrinkage, bubbles and other defects.
*4. When the lamp adopts rubber ring for waterproofing: the roughness of the contact surface between the radiator and the rubber ring is required: Ra<3.2μm

基本尺寸 Basic size	公差值 Tolerance value
＜3	±0.1
3～10	±0.15
10～24	±0.20
24～65	±0.35
65～140	±0.50
140～250	±0.80
250～450	±1.2
＞450	±2.0

出光角度范围 Beam angle range			透过率 Transmittance						
最小K值 Min K value			点胶类型 Gel type						
模具等级 Mold level	见图面		备注 Remark						
2					4				
1					3				
序号 Item	更改标记 Change mark	更改内容 Change content	更改日期 Change date	签名 Signature	序号 Item	更改标记 Change mark	更改内容 Change content	更改日期 Change date	签名 Signature
光学设计 Optical design			Title: HK 25@13-24度透镜D6_GJ HK 25@13-24 Degree lens D6_GJ			Drawing No. HK-25@13-24-D6-01-1g-1_GJ			
结构设计 Structural design									
审核 Verify						Part No. 1.01.44076 S			
审定 Approval			材料 Material:	硅胶 （silica gel）		CDHK			