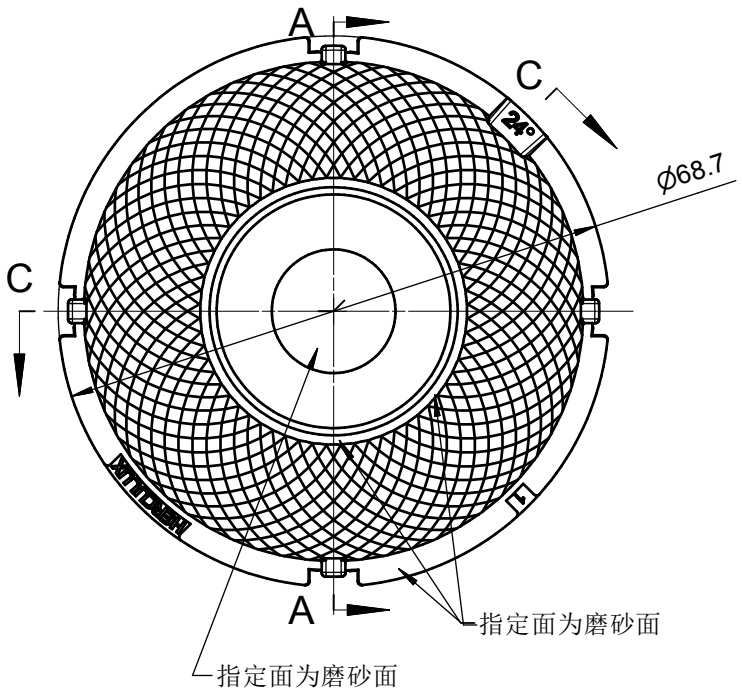

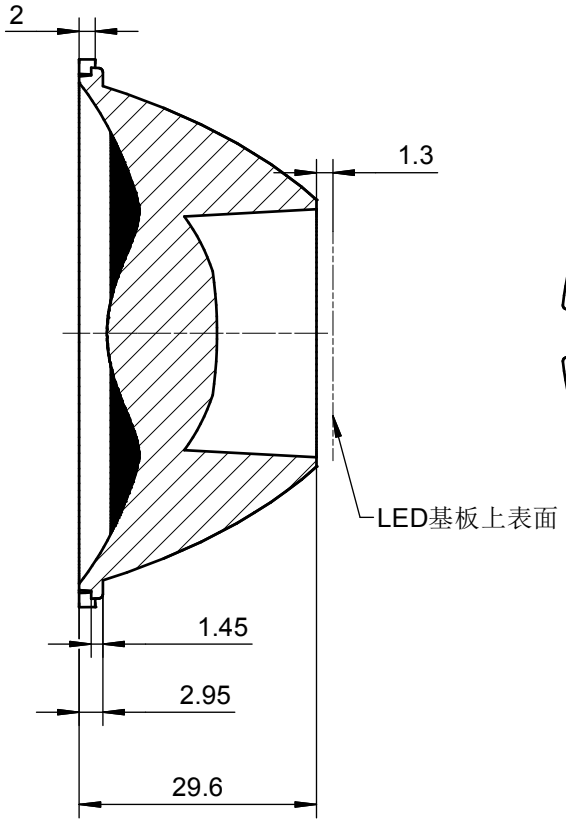

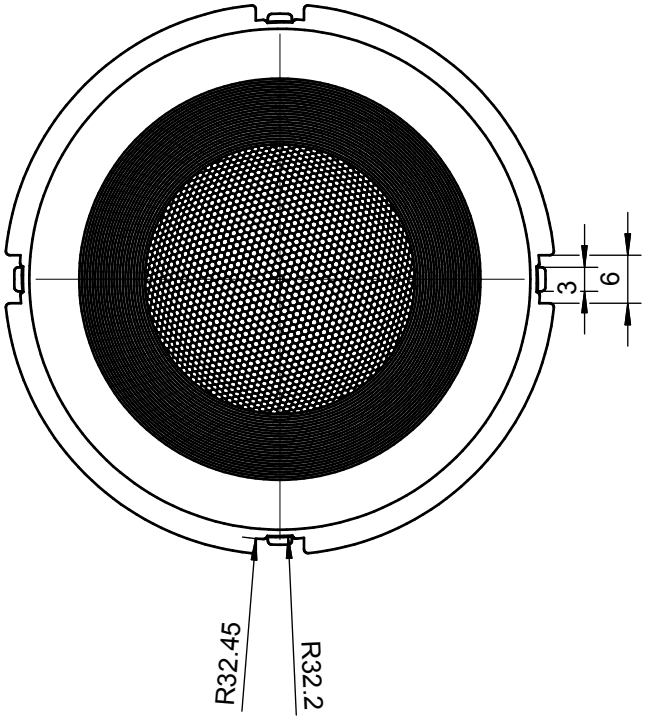

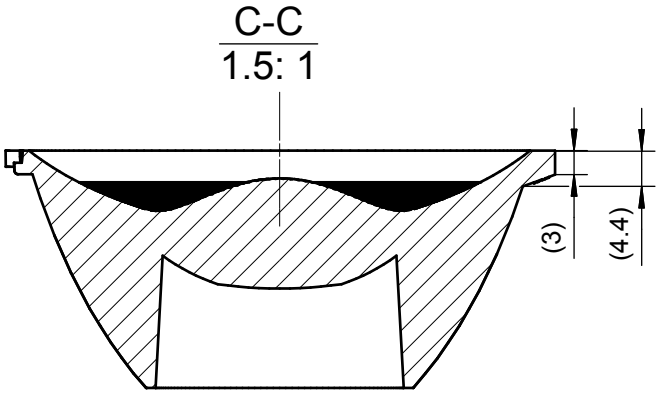

技术要求
1、未注圆角及拔模斜度按3D图。
2、未注尺寸公差按右表。

表	
基本尺寸	公差值
＜3	±0.1
3～10	±0.15
10～24	±0.20
24～65	±0.35
65～140	±0.50
140～250	±0.80
250～450	±1.2
＞450	±2.0

出光角度范围		透过率	
最小K值		点胶类型	
模具等级		备　注	

序号	更改标记	更改内容	更改日期	签名	序号	更改标记	更改内容	更改日期	签名
2					4				
1					3				

光学设计			HK 69@30-24度透镜	HK-69@30-24-D10-21-1g-1 1.01.91842	
结构设计				图纸数目	数　量	重　量
审　核				1		
审　定			材料：　PMMA	CDHK	