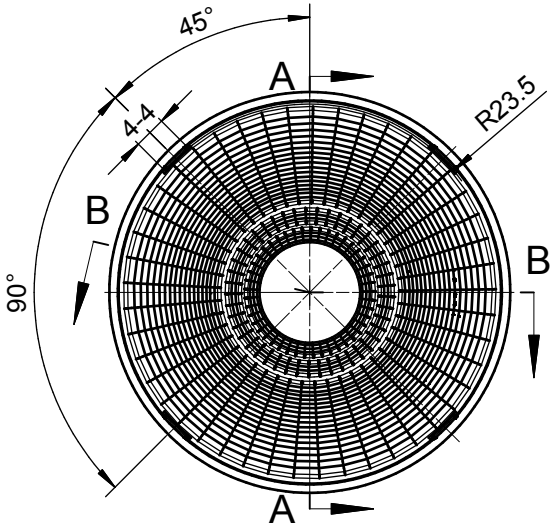

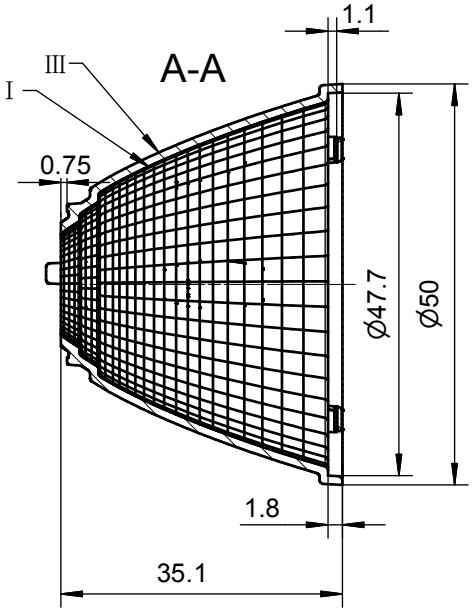

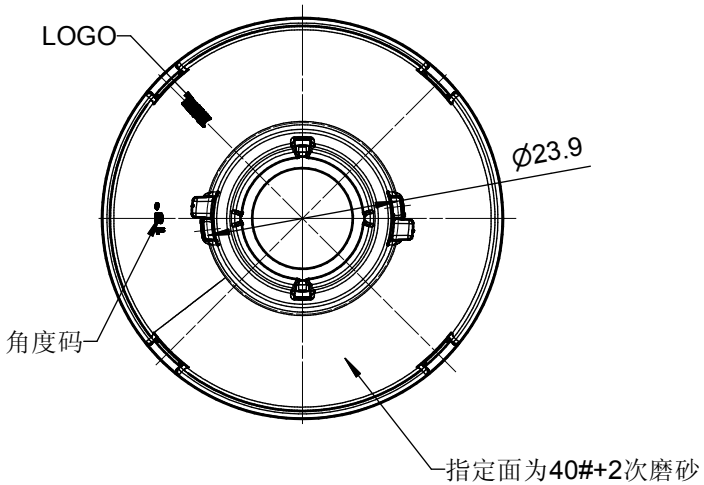

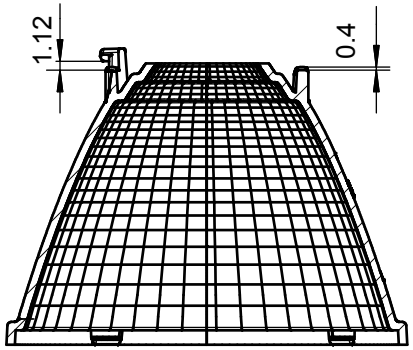

技术要求

1、带公差尺寸为试模和首检为必检尺寸；
2、带框尺寸为巡检必检尺寸；
3、未注尺寸公差按IT13级。

2					4				
1					3				
序号	更改标记	更改内容	更改日期	签名	序号	更改标记	更改内容	更改日期	签名

光学设计			HK 50@35-15度反光杯	HK-50@35-15-15XX-2#-1g-1 1.08.6606		
结构设计				图纸数目	数 量	重 量
审 核				2		
审 定			材料： PC	CDHK		