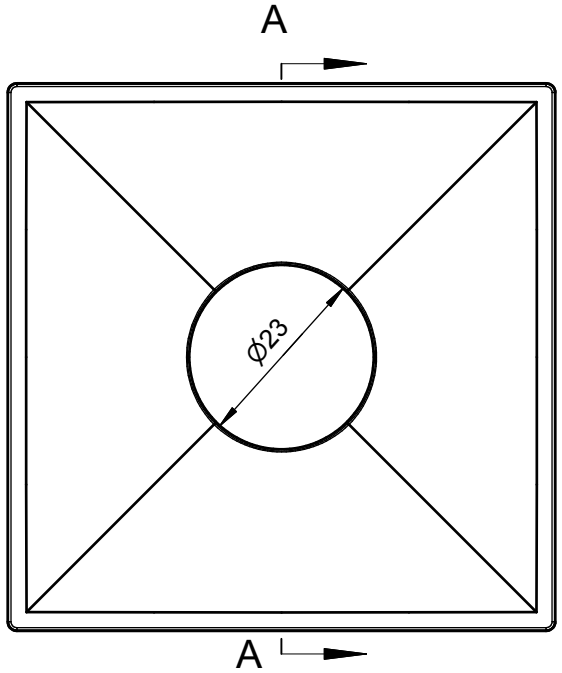

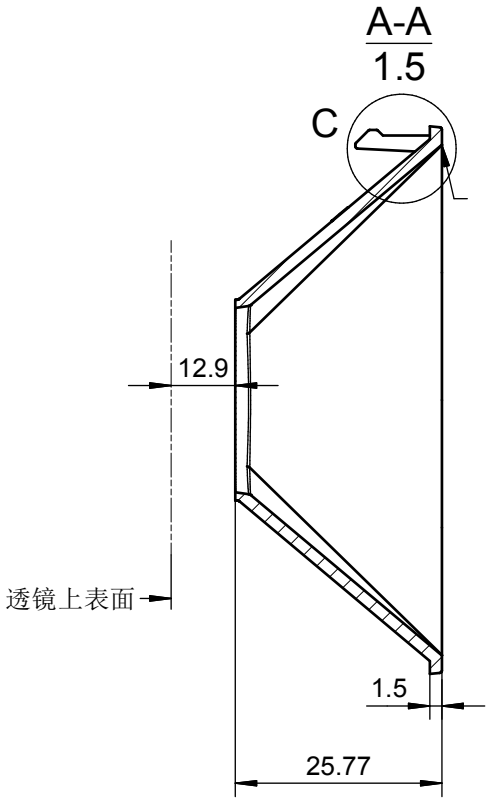

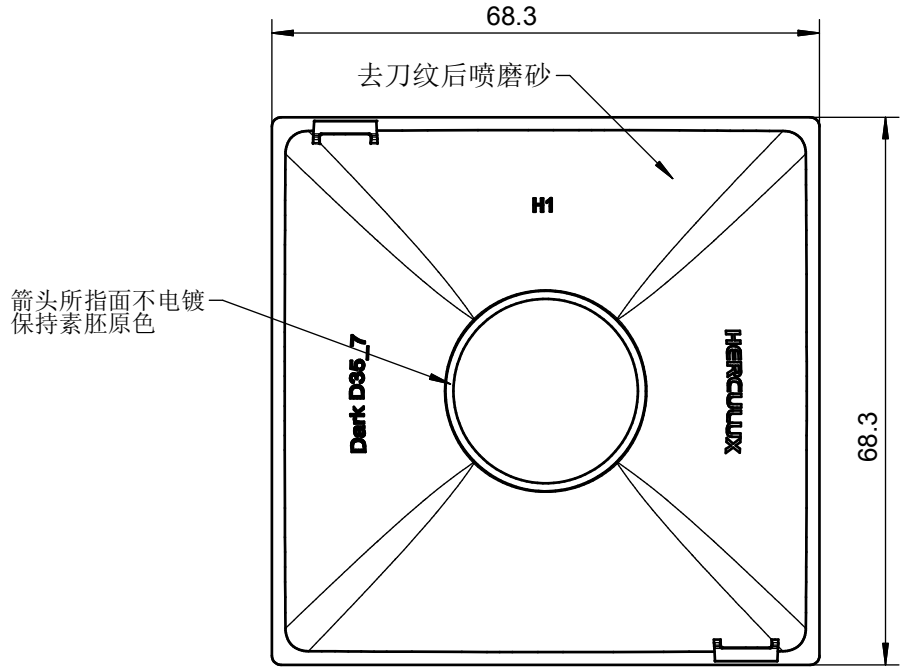

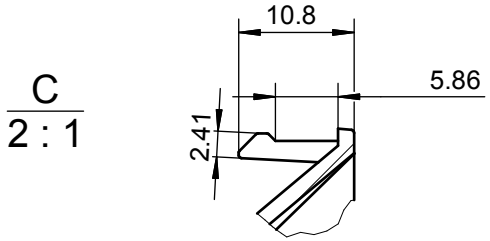

表	
基本尺寸	公差值
＜3	±0.1
3～10	±0.15
10～24	±0.20
24～65	±0.35
65～140	±0.50
140～250	±0.80
250～450	±1.2
＞450	±2.0

出光角度范围		透过率	
最小K值		点胶类型	
模具等级	见图面	备　注	

序号	更改标记	更改内容	更改日期	签名	序号	更改标记	更改内容	更改日期	签名
2					4				
1					3				

技术要求
1、未注圆角及拔模斜度按3D图。
2、未注尺寸公差按右表。
3、未注表面处理的面要求抛光处理。
4、表面无飞边，缩水，气泡等缺陷，未注圆角及拔模斜度按3D图；
*5、灯具采用胶圈防水时：要求散热器与胶圈的接触面的粗糙度：Ra＜3.2μm

光学设计			HK 黑光D35防眩罩7 方形68X68-D23	HK-HG-68@26-0681-S 1.07.12816
结构设计				图纸数目 / 数　量 / 重　量
审　核				1
审　定			材料：　PC+电镀	CDHK