SSR® 三叶罗茨鼓风机

THREE(3)LOBE
ROTARY BLOWER

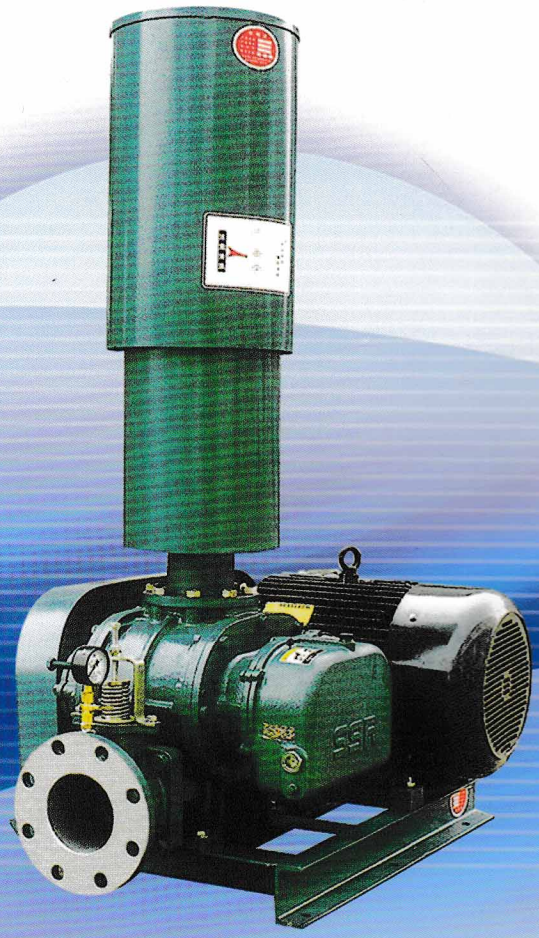

山东章晃机械工业有限公司
SHANDONG ZHANGHUANG MACHINERY INDUSTRY CO.,LTD.

中国 · 济南

山东章晃机械工业有限公司简介

山东章晃机械工业有限公司是由山东省章丘鼓风机厂和日本大晃机械工业株式会社共同投资创办的合资企业。

山东章晃机械工业有限公司(以下简称合营公司)是在机械工业部、中国通用机械工程总公司和各级政府主管部门关心与支持下成立的。

合营公司现累计总投资626 万美元，注册资金446 万美元，其中中方投资占 40%，日方投资占60%。

主要产品SSR 系列罗茨鼓风机，是日本大晃机械工业株式会社新开发的三叶型罗茨鼓风机，其流量 0.6m^3/min–90m^3/min，升压 9.8kPa–78.4kPa，共22个机型，200余种规格，该风机的显著特点是体积小、重量轻、流量大、噪声低、运行平稳可靠。该风机主要用于水处理、气力输送、真空包装、水产养殖等行业。

公司按照质量第一、用户满意的指导方针进行生产和经营，于 1997 年 12 月正式通过了中国进出口商品质量认证中心的评审，建立了自己符合 ISO9001 设计、开发、生产、安装和服务的质量保证模式的质量保证体系。自 1996 年投产以来，以其合理的价格，可靠的质量和完善的服务，迅速得到了广大客户的信赖和认可。目前，产品已经在全国水处理行业、粮食食品加工行业占有绝对优势，市场覆盖率 85% 以上，产品源源不断地销往全国各地。

SHANDONG ZHANGHUANG MACHINERY INDUSTRY CO.,LTD is a joint venture invested by SHANDONG PROVINCE ZHANGQIU BLOWER WORKS,TAIKO KIKAI INDUSTRIES CO.,LTD.

SHANDONG ZHANGHUANG MACHINERY INDUSTRY CO.,LTD is established depending on the support from China Machinery Industry Ministry,China National General Machinery Engineering corp.and from government responsible department at different levels.

The joint venture now has accumulative total investment of USD 6,260,000,registered capital of USD 4,460,000. The investment proportion of China is 40%,proportion of Japan is 60%.

The main products Type SSR Blowers are new three-lobe roots blowers developed by TAIKO KIKAI INDUSTRIES CO.,LTD. The blowers flow capacity is from 0.6m^3/min to 90m^3/min, pressure rise is from 9.8kPa to78. 4kPa.The three-lobe Type Roots Blowers have22models,200specifications,their remarkable features are little outline,light weight,full flow capacity,low noise and reliable operation. The products are mainly used in sewage treatment,pneumatic systems,vacuum packing and aquatic farming.

The corporation follows the policy of quality first and making user satisfaction to produce and manage has established quality guarantee system of design,development,assembling and service according to ISO9001 and passed the evaluation of China Quality certification Center For Import And Export Commodities in December,1997.Since 1996,the products have got user' s trust because of its reasonable price,reliable quality and good service.At present,our products have the absolute predominance in sewage treatment,foodstuff with a market share of 85%. Our products are being saled in China.

目录 /CONTENTS

SSR®

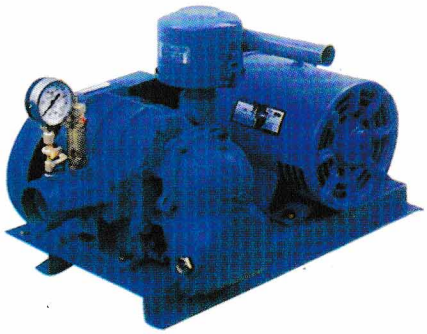

>>章晃罗茨鼓风机的特点

>>ZHANGHUANG ROOTS TYPE ROTARY BLOWERS FEATURES

■ 螺旋形状是 20° 以上的固定螺旋方式。机壳的进排风屏蔽线切入螺旋，以转子顶端光面线构成的三角形进排风口，通过转子的旋转而循序打开。

本风机的进排风口，不像旧式罗茨螺旋风机那样在瞬间打开或关闭，所以运转声音极小，几乎没有排风脉动。

■ 因为转子是三叶直线形，所以它不像螺旋式转子那样，因轴向微小变位而使转子相互接触。因此，只在剖面上保证转子间的间隙即可，不需要像转子螺旋式那样再加上轴向变位，以致间隙过大。这种风机的效率比相同尺寸的转子螺旋式风机好得多。

■ 因转子采取特殊外形，便于保持转子间的相互间隙，使效率进一步提高。

■ 因使用精密数控机床批量生产转子，并对精度管理采取了完善的措施，所以，各台风机之间完全没有性能误差。另外，转子在制造过程中已成平衡状态。所以，转子不会像过去那样残留微小的不平衡。本机几乎完全没有振动。

■ 采用最高级驱动齿轮，不仅使寿命得到延长，而且实现了低噪音化。该齿轮采用特殊 Cr–Mo 钢经适当淬火处理，严格按照 JISI 级齿轮精度精研削制造。因而将来自齿轮对产品的不良干扰完全排除。

■ 输出空气清洁，不含任何油质灰尘。机壳内部不须油类润滑，且采用了避免轴承，齿轮油类混入机壳内部的结构设计。

■ 随着公司品质管理、生产管理体制的确立，实现了部件相互交流、低生产成本、短期交货的目标。该风机一般情况下，有适量库存。可以实现当即供货。

■ The helical construction uses the stator helical method that the screen lines of casing at the suction and discharge sides are cut to a helical shape,and the triangle suction and discharge port formed by a straight line of the rotor top is to be opened and closed gradually.

Therefore,the suction and discharge ports of this type is not opened or closed at moments,which makes these blowers have an only limited operation sound and almost free from pulsations from discharge.

■ The rotors are three–lobe straight type, so that the rotors can not interfere with each other,resulting from minor displacements in the thrust direction as in the helical type. Therefore,the clearance between the rotors should be assured in the profile direction only and thus there is no necessity of an excessive clearance on account of displacements in the thrust direction as in case of the rotor helical type.From such reasons,these blowers have a very high efficiency,in comparison with the rotor helical type of same dimensions.

■ By adoption of an unique profile of rotor,the clearance between the rotors can be held to be constant,which makes the efficiency even higher.

■ The precision of rotors is fully controlled and variation of precision between blowers is almost nil because the rotors are produced under the mass production control by utilizing a prenision NC maching.In addition, the rotors are dynamically balanced in the fabrication stage already,so that these rotors are almost free from vibrations as in the case of conventional rotors which are still unbalanced.

■ The advancedest driving gears are adopted not only to extend the use life but also to make noise lower.The gears are made in special Cr–Mo steel by hardening treatment and are made according with gear precision of JISI first–class.Therefore,the harmful disturbances to products from gears are avoided.

■ The transported air is clean and is any oil–dust free oil lubrication is not needed in casing and the structure design prerent the bearing oil and gear oil from entering the casing.

■ With the establishment of quality management system and manufacture management system,the aims of parts exchanging,less production cost and rapid delivery are realized.The blowers of right quantity are keeped in stock to make delivery in time.

>>用途举例

>>APPLICATION EXAMPLES

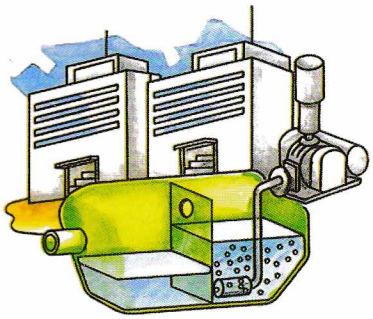

■公寓大楼的污水处理（曝气）
Waste water Aeration in Condominiums

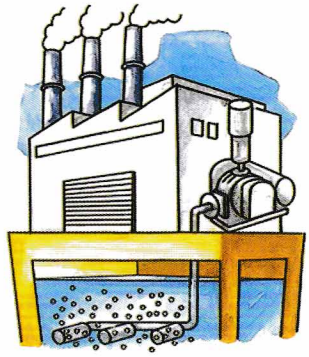

■工厂废水和畜产废水处理（曝气）
Waste Water Aeration for Shop and Livestock Industries

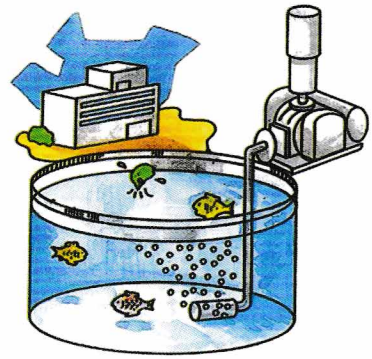

■养鱼用 Fish Care

■水泡浴 Foaming in Bath

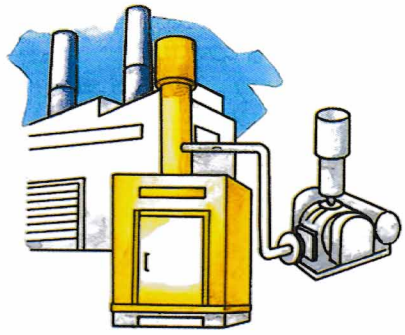

■燃烧炉
Combustion a Fireplace

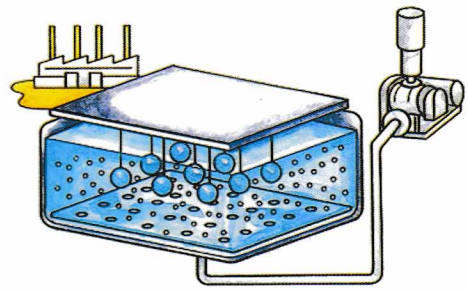

■电镀槽搅拌
Stirring in Plated Vessel

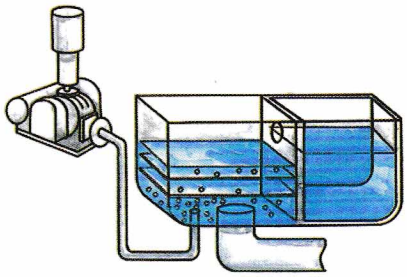

■冲洗 Back Washing

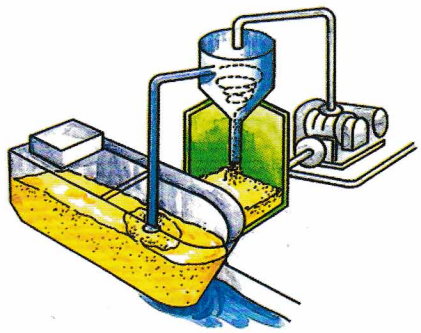

■粉体输送（水泥、饲料、小片状物）
Transport of Particles

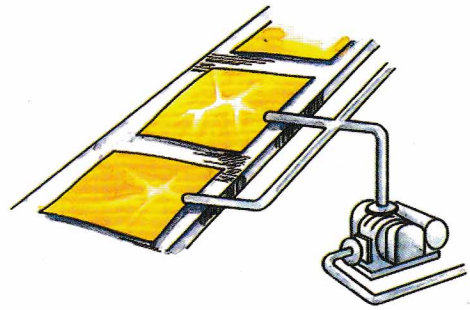

■食品真空包装
Vacuum Pack for Foods

>>SSR性能表的说明

>>HOW TO USE PERFORMANCE TABLES

性能表示出了风机型号、口径、转速、排风压力、风量和所需要动力的关系。

▲ 性能表所示风量是标准进风状态下的风量。所谓标准状态，就是温度20°C，绝对压力1.0332kgf/cm² {101.3kPa},相对湿度65%。

▲ 基准状态（温度0°C，绝对压力1.0332kgf/cm² {101.3kPa}）的风量，一般以Nm³/min表示。在进风压力相同的情况下，可用下式换算成标准状态的风量。

$Q_S=Q_N \times 1.0732$

Q_S: 标准状态风量 (m³/min)

Q_N: 基准状态风量 (m³/min)

▲ 可用下式把排风状态风量换算成标准状态风量

$$Q_S=Q_d \times \frac{1.0332+P_d}{1.0332} \times \frac{273+t_s}{273+t_d}$$

Q_d: 排风状态风量 (m³/min)

P_d: 排风压力(kgf/cm²)

t_s: 进风温度 (°C)

t_d: 排风温度 (°C)

▲ 以上述结果求出风量的排风压力，由此再根据性能表求出风机型号、口径、转速和所需动力。

▲ 性能表以不同的颜色表示出了不同的电机输出功率，请用户使用相应功率的电机。

▲ 有些风机的型号其选定范围是重复的。从经济的角度，应选用小型风机；从噪音的角度，应选用大型风机。

The performance tables give the model number,bore,r.p.m., discharge pressure,air capacity and required power of the blower.

▲ The air capacity in the tables is indicated in the standard suction state. The standard suction state herein mentioned is defined as the condition at 20°C temperature, 1.0332kgf/cm² (101.3kPa) absolute pressure and 65% relative humidity.

▲ The reference air capacity(0°C temperature and 1.0332kgf/cm² (101.3kPa)absolute pressure)is gencrally indicated in Nm³/min However,it may be converted into the standard air capacity by the following equation,if the suction pressure is equal.

$Q_S=Q_N \times 1.0732$

where,Q_S:standard air capacity;and

Q_N:reference air capacity.

▲ The discharge air capacity can be converted into the standard air capacity by the following equation.

$$Q_S=Q_d \times \frac{1.0332+P_d}{1.0332} \times \frac{273+t_s}{273+t_d}$$

where,Q_d:discharge air capacity, in m³/min;

P_d:discharge pressure,in kgf/m²;

t_s:suction temperature,in °C;

t_d:discharge temperature,in °C.

▲ According to the air capacity and discharge pressure as calculated above, the model number, bore, r.p.m.and required power can be found in the performance table.

▲ The motor powers are indicated by color marking,and the motor powers to be used should be that indicated.

▲ The choice is overlapped depending upon the type of blower. For reference, however, selection should be lower number blowers for the economy and higher number blowers for the sound level.

SI单位换算表

SI Units Convers Table(SI Units in Heavy Lines)

	Pa	bar	kgf/cm²	atm	mmH₂O	mmHg(Torr)
压　力 Pressure	1	1×10^{-5}	$1.019\,72 \times 10^{-5}$	$9.869\,23 \times 10^{-6}$	$1.019\,72 \times 10^{-1}$	$7.500\,62 \times 10^{-3}$
	1×10^{5}	1	1.019 72	$9.869\,23 \times 10^{-1}$	$1.019\,72 \times 10^{4}$	$7.500\,62 \times 10^{2}$
	$9.806\,65 \times 10^{4}$	$9.806\,65 \times 10^{-1}$	1	$9.678\,41 \times 10^{-1}$	1×10^{4}	$7.355\,59 \times 10^{2}$
	$1.013\,25 \times 10^{5}$	1.013 25	1.033 23	1	$1.033\,23 \times 10^{4}$	$7.600\,00 \times 10^{2}$
	9.806 65	$9.806\,65 \times 10^{-5}$	1×10^{-4}	$9.678\,41 \times 10^{-5}$	1	$7.355\,59 \times 10^{-2}$
	$1.333\,22 \times 10^{2}$	$1.333\,22 \times 10^{-3}$	$1.359\,51 \times 10^{-3}$	$1.315\,79 \times 10^{-3}$	$1.359\,51 \times 10$	1

>>SSR 性能表

>>TYPE SSR PERFORMANCE TABLE

Qs: 进风状态风量(m³/min)
Suction-phase Air Volume(m³/min)

La: 所需动力(kW)
Required electric power(kW)

0.75kW 1.1kW 1.5kW 2.2kW 3kW 4kW 5.5kW 7.5kW 11kW
15kW 18.5kW 22kW 30kW 37kW 45kW 55kW 75kW 90kW

型式 Type	口径 Bore	转速 rpm	排出压力(kgf/cm²) Discharge Pressure																						转速 rpm
			0.10		0.15		0.20		0.25		0.30		0.35		0.40		0.45		0.50		0.55		0.60		
			9.8kPa		14.7kPa		19.6kPa		24.5kPa		29.4kPa		34.3kPa		39.2kPa		44.1kPa		49kPa		53.9kPa		58.8kPa		
			Qs	La	Qs	La	Qs	La	Qs	La	Qs	La	Qs	La	Qs	La	Qs	La	Qs	La	Qs	La	Qs	La	
SSR 50	50A	1100	1.22	0.30	1.16	0.44	1.12	0.52	1.05	0.66	0.99	0.78	0.93	0.92	0.90	1.04	0.85	1.18	0.78	1.32					1100
		1230	1.38	0.38	1.31	0.52	1.27	0.64	1.20	0.78	1.14	0.92	1.08	1.06	1.05	1.20	1.00	1.35	0.94	1.49	0.90	1.64			1230
		1350	1.53	0.44	1.46	0.60	1.42	0.74	1.34	0.88	1.28	1.04	1.23	1.19	1.19	1.34	1.14	1.50	1.09	1.65	1.05	1.82			1350
		1450	1.66	0.50	1.58	0.67	1.54	0.82	1.46	0.98	1.40	1.14	1.34	1.30	1.30	1.47	1.25	1.62	1.20	1.79	1.16	1.96	1.14	2.15	1450
		1530	1.75	0.56	1.68	0.74	1.63	0.90	1.55	1.06	1.49	1.24	1.43	1.40	1.39	1.58	1.35	1.75	1.30	1.92	1.26	2.10	1.24	2.29	1530
		1640	1.89	0.64	1.81	0.84	1.76	1.01	1.68	1.18	1.62	1.37	1.56	1.55	1.52	1.74	1.47	1.91	1.43	2.10	1.40	2.29	1.38	2.49	1640
		1730	2.00	0.71	1.92	0.92	1.87	1.10	1.79	1.28	1.73	1.48	1.66	1.67	1.62	1.86	1.57	2.05	1.53	2.25	1.50	2.45	1.48	2.66	1730
		1840	2.13	0.80	2.05	1.01	2.00	1.20	1.92	1.40	1.86	1.62	1.79	1.81	1.75	2.02	1.70	2.22	1.67	2.43	1.64	2.64	1.62	2.86	1840
		1950	2.27	0.89	2.19	1.11	2.13	1.32	2.05	1.52	1.99	1.75	1.92	1.95	1.88	2.18	1.83	2.39	1.81	2.61	1.77	2.83	1.75	3.06	1950
		2120	2.48	1.02	2.39	1.26	2.33	1.49	2.25	1.71	2.19	1.96	2.12	2.18	2.08	2.42	2.03	2.65	2.01	2.89	1.98	3.13	1.96	3.37	2120
SSR 65	65A	1110	1.67	0.38	1.57	0.60	1.48	0.80	1.40	0.99	1.32	1.16	1.25	1.35	1.18	1.52	1.12	1.72	1.07	1.82					1110
		1240	1.92	0.48	1.82	0.70	1.73	0.92	1.65	1.12	1.58	1.33	1.51	1.53	1.44	1.74	1.38	1.96	1.32	2.10	1.27	2.30			1240
		1360	2.16	0.56	2.06	0.81	1.97	1.04	1.89	1.24	1.82	1.48	1.75	1.71	1.68	1.94	1.62	2.18	1.56	2.35	1.51	2.58			1360
		1450	2.31	0.63	2.22	0.88	2.14	1.12	2.07	1.34	2.00	1.60	1.93	1.85	1.86	2.10	1.80	2.32	1.74	2.54	1.69	2.78	1.63	3.00	1450
		1530	2.45	0.70	2.36	0.96	2.28	1.20	2.21	1.45	2.14	1.72	2.08	1.98	2.02	2.25	1.96	2.50	1.90	2.72	1.84	2.96	1.79	3.20	1530
		1640	2.66	0.80	2.57	1.08	2.49	1.33	2.42	1.60	2.36	1.89	2.30	2.17	2.24	2.46	2.18	2.73	2.12	2.95	2.06	3.22	2.01	3.46	1640
		1740	2.86	0.89	2.77	1.18	2.69	1.46	2.62	1.74	2.56	2.04	2.50	2.34	2.44	2.64	2.38	2.94	2.32	3.16	2.26	3.45	2.21	3.70	1740
		1820	3.02	0.96	2.93	1.27	2.85	1.56	2.78	1.86	2.72	2.16	2.66	2.46	2.60	2.79	2.54	3.10	2.48	3.33	2.42	3.63	2.37	3.90	1820
		1940	3.26	1.07	3.17	1.40	3.09	1.71	3.02	2.03	2.96	2.35	2.90	2.69	2.83	3.02	2.77	3.35	2.71	3.59	2.66	3.90	2.61	4.20	1940
		2130	3.64	1.24	3.55	1.60	3.47	1.95	3.40	2.30	3.33	2.65	3.27	3.00	3.21	3.35	3.15	3.72	3.09	4.00	3.04	4.34	2.99	4.66	2130
SSR 80	80A	1140	3.09	1.04	3.00	1.32	2.90	1.60	2.84	1.98	2.78	2.14	2.71	2.43	2.63	2.69	2.54	3.00	2.48	3.22	2.40	3.47	2.36	3.74	1140
		1230	3.37	1.14	3.28	1.46	3.18	1.76	3.10	2.06	3.06	2.35	2.99	2.65	2.91	2.94	2.82	3.27	2.76	3.53	2.68	3.81	2.63	4.11	1230
		1300	3.59	1.22	3.50	1.57	3.41	1.89	3.33	2.21	3.27	2.51	3.20	2.83	3.12	3.14	3.03	3.49	2.97	3.77	2.90	4.09	2.84	4.41	1300
		1360	3.77	1.29	3.68	1.66	3.59	1.99	3.52	2.33	3.46	2.64	3.38	2.98	3.30	3.31	3.22	3.67	3.16	3.98	3.09	4.30	3.02	4.65	1360
		1460	4.08	1.40	3.99	1.81	3.90	2.17	3.82	2.54	3.76	2.87	3.69	3.23	3.62	3.60	3.53	3.98	3.46	4.32	3.40	4.69	3.34	5.06	1460
		1560	4.38	1.52	4.30	1.97	4.21	2.32	4.14	2.74	4.07	3.10	4.00	3.49	3.93	3.88	3.84	4.29	3.77	4.66	3.71	5.07	3.65	5.48	1560
		1650	4.66	1.62	4.57	2.11	4.48	2.50	4.41	2.92	4.36	3.31	4.28	3.71	4.20	4.14	4.12	4.56	4.05	4.98	3.98	5.40	3.92	5.85	1650
		1730	4.90	1.71	4.82	2.23	4.73	2.64	4.67	3.08	4.60	3.50	4.53	3.92	4.46	4.36	4.38	4.80	4.30	5.26	4.24	5.74	4.15	6.18	1730
		1820	5.18	1.81	5.10	2.37	5.00	2.80	4.94	3.27	4.88	3.70	4.81	4.15	4.74	4.62	4.65	5.08	4.58	5.57	4.52	6.06	4.45	6.56	1820
		1900	5.43	1.91	5.35	2.50	5.27	2.95	5.19	3.44	5.12	3.88	5.06	4.35	4.99	4.86	4.89	5.33	4.82	5.84	4.77	6.36	4.70	6.88	1900
SSR 100	100A	1060	4.57	1.35	4.40	1.80	4.24	2.23	4.09	2.70	3.95	3.10	3.82	3.57	3.70	4.00	3.59	4.48	3.48	4.95	3.38	5.40	3.28	5.86	1060
		1140	4.97	1.52	4.81	2.00	4.65	2.46	4.50	2.95	4.36	3.41	4.23	3.90	4.12	4.38	4.01	4.88	3.90	5.38	3.80	5.88	3.71	6.38	1140
		1220	5.34	1.68	5.18	2.20	5.03	2.70	4.89	3.20	4.76	3.71	4.64	4.24	4.53	4.76	4.42	5.29	4.32	5.76	4.22	6.37	4.13	6.90	1220
		1310	5.73	1.87	5.58	2.41	5.44	2.96	5.31	3.50	5.18	4.05	5.06	4.61	4.95	5.18	4.84	5.75	4.74	6.30	4.64	6.92	4.55	7.48	1310
		1460	6.53	2.18	6.38	2.78	6.25	3.40	6.12	3.98	6.00	4.62	5.89	5.24	5.78	5.87	5.68	6.52	5.58	7.10	5.48	7.74	5.39	8.45	1460
		1540	6.91	2.40	6.77	3.02	6.64	3.67	6.52	4.30	6.40	4.98	6.29	5.63	6.19	6.30	6.09	6.98	5.99	7.61	5.90	8.37	5.81	9.00	1540
		1680	7.63	2.78	7.49	3.48	7.36	4.18	7.24	4.90	7.13	5.62	7.02	6.35	6.92	7.08	6.82	7.83	6.73	8.50	6.64	9.30	6.55	10.03	1680
		1780	8.09	3.05	7.96	3.81	7.84	4.56	7.73	5.32	7.62	6.10	7.52	6.86	7.42	7.63	7.32	8.43	7.23	9.15	7.14	9.97	7.06	10.71	1780
		1880	8.57	3.33	8.45	4.13	8.36	4.93	8.25	5.75	8.15	6.55	8.05	7.38	7.95	8.18	7.86	9.02	7.77	9.80	7.68	10.62	7.60	11.42	1880
		1980	9.07	3.60	8.96	4.46	8.85	5.31	8.75	6.17	8.65	7.01	8.55	7.90	8.46	8.75	8.37	9.63	8.28	10.45	8.20	11.30	8.12	12.13	1980

>>SSR 性能表

>>TYPE SSR PERFORMANCE TABLE

0.75kW 1.1kW 1.5kW 2.2kW 3kW 4kW 5.5kW 7.5kW 11kW
15kW 18.5kW 22kW 30kW 37kW 45kW 55kW 75kW 90kW

型式 Type	口径 Bore	转速 rpm	排出压力(kgf/cm²) Discharge Pressure																				转速 rpm
			0.10		0.15		0.20		0.25		0.30		0.35		0.40		0.45		0.50		0.55		0.60		
			9.8kPa		14.7kPa		19.6kPa		24.5kPa		29.4kPa		34.3kPa		39.2kPa		44.1kPa		49kPa		53.9kPa		58.8kPa		
			Qs	La	Qs	La	Qs	La	Qs	La	Qs	La	Qs	La	Qs	La	Qs	La	Qs	La	Qs	La	Qs	La	
SSR 125	125A	980	6.50	1.65	6.30	2.23	6.15	2.80	6.05	3.45	5.95	4.10	5.82	4.70	5.75	5.40	5.64	6.10	5.55	6.70	5.47	7.20	5.37	8.05	980
		1050	6.95	1.90	6.78	2.54	6.63	3.15	6.51	3.85	6.42	4.53	6.30	5.20	6.22	5.95	6.11	6.65	6.03	7.30	5.95	7.90	5.85	8.75	1050
		1200	8.00	2.50	7.80	3.20	7.65	3.92	7.55	4.70	7.45	5.50	7.34	6.28	7.25	7.10	7.15	7.90	7.00	8.65	6.98	9.40	6.90	10.25	1200
		1310	8.75	2.90	8.55	3.65	8.40	4.50	8.29	5.35	8.19	6.20	8.09	7.05	8.00	7.90	7.90	8.80	7.82	9.65	7.74	10.05	7.64	11.40	1310
		1390	9.30	3.20	9.10	4.00	8.95	4.90	8.84	5.80	8.74	6.70	8.63	7.60	8.54	8.50	8.45	9.45	8.37	10.35	8.28	11.25	8.20	12.20	1390
		1450	9.72	3.45	9.50	4.25	9.35	5.20	9.25	6.15	9.15	7.10	9.05	8.05	8.95	9.00	8.85	9.90	8.77	10.90	8.70	11.80	8.60	12.80	1450
		1530	10.27	3.80	10.07	4.70	9.90	5.65	9.80	6.65	9.70	7.65	9.60	8.60	9.50	9.60	9.40	10.60	9.33	11.60	9.25	12.60	9.15	13.60	1530
		1630	10.96	4.30	10.75	5.20	10.57	6.25	10.47	7.25	10.37	8.35	10.27	9.35	10.17	10.35	10.08	11.35	10.01	12.40	9.93	13.50	9.85	14.60	1630
		1750	11.78	4.90	11.55	5.80	11.38	6.95	11.29	7.95	11.18	9.18	11.09	10.20	10.99	11.26	10.91	12.33	10.83	13.38	10.75	14.70	10.66	15.80	1750
		1850	12.48	5.40	12.25	6.36	12.05	7.55	11.97	8.57	11.85	9.88	11.70	10.94	11.66	12.02	11.58	13.12	11.50	14.20	11.42	15.60	11.34	16.85	1850
SSR 150	150A	810	12.01	3.85	11.76	5.00	11.54	6.20	11.35	7.30	11.15	8.50	11.00	9.60	10.86	10.80	10.76	11.95	10.65	13.20	10.52	14.40	10.39	15.60	810
		860	12.80	4.40	12.62	5.60	12.40	6.86	12.20	8.05	12.03	9.30	11.86	10.45	11.75	11.70	11.65	13.00	11.54	14.25	11.40	15.50	11.27	16.80	860
		970	14.70	5.58	14.50	7.00	14.30	8.30	14.10	9.65	13.95	11.05	13.80	12.40	13.70	13.80	13.60	15.20	13.50	16.60	13.35	18.00	13.23	19.40	970
		1110	17.08	7.00	16.90	8.60	16.70	10.15	16.52	11.70	16.37	13.10	16.25	14.80	16.15	16.50	16.05	18.00	15.95	19.60	15.85	21.20	15.70	22.80	1110
		1180	18.25	7.80	18.10	9.45	17.92	11.10	17.73	12.70	17.59	14.40	17.47	16.00	17.37	17.80	17.27	19.40	17.17	21.10	17.07	22.80	16.97	24.40	1180
		1240	19.27	8.45	19.10	10.20	18.95	11.90	18.77	13.60	18.63	15.40	18.53	17.07	18.43	18.90	18.33	20.70	18.23	22.40	18.13	24.20	18.03	25.80	1240
		1400	22.00	10.20	21.83	12.10	21.70	14.00	21.55	15.95	21.40	17.90	21.30	19.90	21.20	21.90	21.15	23.85	21.05	25.80	20.97	27.90	20.87	29.70	1400
		1520	23.93	11.65	23.80	13.80	23.68	15.90	23.52	18.00	23.40	20.15	23.30	22.30	23.21	24.60	23.13	26.70	23.04	28.90	22.95	31.20	22.82	33.30	1520
		1620	25.42	13.40	25.30	15.60	25.15	18.00	25.00	20.40	24.86	22.60	24.75	25.00	24.68	27.40	24.58	29.65	24.48	32.05	24.40	34.40	24.27	36.90	1620
		1730	27.05	15.30	26.92	17.60	26.77	20.20	26.61	22.90	26.48	25.30	26.35	27.90	26.27	30.40	26.17	33.00	26.08	35.55	26.00	38.00	25.87	40.80	1730
SSR 175	200A	970	21.87	7.20	21.42	9.29	21.02	11.25	20.64	13.26	20.33	15.33	20.04	17.35	19.80	19.42	19.57	21.49	19.35	23.56	19.08	25.63	18.85	27.70	970
		1110	25.43	8.91	25.01	11.28	24.61	13.59	24.25	15.90	23.94	18.05	23.67	20.52	23.44	23.00	23.21	25.25	22.98	27.62	22.77	29.99	22.51	32.35	1110
		1180	27.20	9.87	26.80	12.83	26.42	14.79	26.06	17.19	25.76	19.71	25.49	22.11	25.25	24.73	25.02	27.14	24.98	29.65	24.58	32.17	24.37	34.57	1180
		1240	28.73	10.65	28.31	13.25	27.96	15.80	27.61	18.35	27.30	21.00	27.06	23.52	26.82	26.21	26.59	28.86	26.37	31.41	26.15	34.07	25.94	36.51	1240
		1400	32.81	12.75	32.40	15.60	32.07	18.46	31.74	21.37	31.43	24.28	31.18	27.24	30.95	30.21	30.77	33.12	30.54	35.02	30.35	39.10	30.14	41.84	1400
		1520	35.76	14.47	35.39	17.67	35.07	20.81	34.73	23.95	34.45	27.14	34.20	30.34	33.98	33.70	33.77	36.84	33.55	40.09	33.35	43.45	33.11	46.59	1520
		1620	38.10	16.51	37.74	19.81	37.39	23.34	37.06	26.86	36.76	30.17	36.50	33.69	36.29	37.22	36.06	40.58	35.84	44.10	35.65	47.57	35.40	51.21	1620
		1730	40.67	18.72	40.29	22.19	39.94	26.00	39.60	29.91	39.31	33.50	39.04	37.30	38.82	41.00	38.59	44.80	38.38	48.55	38.18	52.19	37.94	56.22	1730
SSR 200	200A	810	31.77	8.05	31.19	11.28	30.52	14.65	29.98	17.60	29.55	20.68	29.21	23.83	28.89	26.94	28.57	29.99	28.22	33.16	27.91	36.05	27.63	39.05	810
		900	35.68	9.95	35.05	13.48	34.49	17.10	34.04	20.44	33.66	24.00	33.36	27.53	33.05	30.93	32.73	34.40	32.34	37.83	32.03	41.02	31.71	44.38	900
		980	39.15	11.58	38.53	15.50	38.08	19.38	37.66	22.93	37.34	27.18	37.05	30.78	36.77	34.55	36.41	38.23	36.03	42.02	35.68	45.52	35.34	49.38	980
		1070	43.03	13.46	42.50	17.81	42.04	21.24	41.68	25.82	41.44	30.13	41.17	34.43	40.97	38.68	40.56	42.65	40.15	46.82	39.77	50.71	39.42	54.95	1070
		1150	46.50	15.18	46.04	19.95	45.55	23.71	45.31	28.13	45.07	32.71	44.85	37.26	44.60	42.02	44.21	46.62	43.78	50.98	43.42	55.09	43.06	59.74	1150
		1230	49.60	17.09	49.16	21.94	48.74	26.43	48.45	31.28	48.22	36.26	48.00	41.25	47.78	46.08	47.49	50.78	47.08	55.53	46.76	59.83	46.44	64.80	1230
		1310	52.67	19.65	52.22	24.34	51.86	29.20	51.57	34.28	51.38	39.66	51.18	44.88	50.99	50.18	50.69	55.09	50.40	59.96	50.10	64.53	49.83	69.72	1310
		1390	55.77	21.31	54.31	26.64	54.96	31.88	54.72	37.46	54.49	42.92	54.35	48.52	54.16	54.22	53.91	59.28	53.68	64.48	53.49	69.16	53.24	74.60	1390
		1480	59.20	23.80	58.83	28.96	58.46	34.37	58.24	40.42	58.02	46.58	57.89	52.36	57.76	58.19	57.57	63.62	57.37	68.98	57.22	74.22	57.08	80.18	1480

>>SSR-V 真空性能表

>>TYPE SSR-V VACUUM PERFORMANCE TABLE

0.75kW 1.1kW 1.5kW 2.2kW 3kW 4kW 5.5kW 7.5kW 11kW
15kW 18.5kW 22kW 30kW 37kW 45kW 55kW 75kW 90kW

Qs: 各真空度下的风量(m³/min)
Vacuum Volume at each Discharge pressure(m³/min)

La: 所需动力(kW)
Required electric power(kW)

型式 Type	口径 Bore	真空度 Vacuum pressure	-100mmHg -1360mmAq		-150mmHg -2040mmAq		-200mmHg -2720mmAq		-250mmHg -3400mmAq		-300mmHg -4080mmAq	
		转速 rpm	Qs	La	Qs	La	Qs	La	Qs	La	Qs	La
SSR-50V	吸入口径 5K-40A 吐出口径 1.0MPa-50A	1100	1.12	0.36	1.03	0.55	0.94	0.74	0.86	0.93		
		1230	1.29	0.47	1.20	0.67	1.10	0.88	1.02	1.08		
		1350	1.45	0.58	1.36	0.80	1.26	1.02	1.16	1.24		
		1470	1.62	0.74	1.54	0.96	1.45	1.18	1.35	1.40	1.25	1.62
		1560	1.76	0.86	1.69	1.09	1.60	1.31	1.50	1.54	1.37	1.76
		1660	1.88	0.93	1.81	1.17	1.71	1.41	1.61	1.66	1.48	1.90
		1750	1.99	0.99	1.92	1.27	1.82	1.50	1.71	1.76	1.58	2.02
		1850	2.12	1.13	2.05	1.39	1.95	1.65	1.84	1.91	1.71	2.17
		1960	2.27	1.28	2.20	1.55	2.10	1.81	1.99	2.08	1.90	2.34
		2120	2.46	1.56	2.38	1.84	2.27	2.21	2.15	2.40	2.02	2.67
SSR-65V	吸入口径 5K-50A 吐出口径 1.0MPa-65A	1100	1.57	0.75	1.43	0.98	1.30	1.21	1.16	1.45		
		1240	1.83	0.84	1.69	1.09	1.54	1.35	1.40	1.61		
		1360	2.08	0.95	1.93	1.24	1.78	1.52	1.64	1.81		
		1460	2.27	1.05	2.13	1.35	1.99	1.65	1.84	1.96	1.70	2.26
		1550	2.47	1.13	2.32	1.45	2.17	1.77	2.03	2.09	1.88	2.41
		1670	2.70	1.24	2.56	1.58	2.42	1.93	2.27	2.28	2.13	2.62
		1770	2.90	1.32	2.76	1.69	2.62	2.06	2.49	2.43	2.35	2.79
		1860	3.08	1.44	2.94	1.82	2.80	2.20	2.65	2.59	2.51	2.98
		1960	3.33	1.60	3.18	2.00	3.03	2.41	2.89	2.81	2.74	3.23
		2150	3.57	1.84	3.43	2.28	3.30	2.72	3.16	3.16	3.02	3.60
SSR-80V	吸入口径 5K-65A 吐出口径 1.0MPa-80A	1130	2.29	1.01	2.79	1.46	2.65	1.90	2.50	2.35		
		1240	2.92	1.17	3.15	1.66	3.00	2.14	2.85	2.63	2.69	3.11
		1300	3.49	1.30	3.35	1.80	3.20	2.30	3.05	2.80	2.89	3.30
		1370	3.73	1.44	3.59	1.96	3.44	2.49	3.29	3.01	3.13	3.53
		1470	4.03	1.60	3.89	2.16	3.74	2.73	3.59	3.30	3.43	3.86
		1570	4.35	1.82	4.21	2.40	4.07	2.99	3.92	3.57	3.77	4.16
		1660	4.64	2.01	4.51	2.62	4.37	3.24	4.22	3.85	4.06	4.46
		1750	4.95	2.23	4.81	2.85	4.67	3.48	4.53	4.11	4.38	4.73
		1840	5.23	2.42	5.10	3.09	4.96	3.75	4.81	4.42	4.65	5.09
		1930	5.53	2.64	5.40	3.33	5.26	4.02	5.11	4.72	4.95	5.41
SSR-100V	吸入口径 5K-80A 吐出口径 1.0MPa-100A	1070	4.35	1.56	4.06	2.24	3.80	2.92	3.57	3.60		
		1160	4.83	1.80	4.56	2.53	4.29	3.27	4.03	4.04	3.78	4.72
		1240	5.27	1.97	4.99	2.74	4.72	3.52	4.46	4.29	4.20	5.07
		1320	5.80	2.09	5.54	2.94	5.27	3.79	5.04	4.64	4.74	5.49
		1480	6.51	2.27	6.28	3.19	6.05	4.14	5.82	5.05	5.60	5.97
		1580	6.99	2.45	6.77	3.43	6.55	4.44	6.33	5.44	6.10	6.40
		1700	7.57	2.66	7.37	3.72	7.16	4.79	6.95	5.86	6.73	6.92
		1790	8.00	2.87	7.81	3.95	7.60	5.07	7.38	6.19	7.15	7.27
		1890	8.47	3.03	8.29	4.21	8.09	5.39	7.88	5.56	7.66	7.74
		2010	9.08	3.23	8.92	4.48	8.75	5.74	8.57	7.00	8.38	8.26

>>SSR-V 真空性能表

>>TYPE SSR-V VACUUM PERFORMANCE TABLE

0.75kW 1.1kW 1.5kW 2.2kW 3kW 4kW 5.5kW 7.5kW 11kW
15kW 18.5kW 22kW 30kW 37kW 45kW 55kW 75kW 90kW

型式 Type	口径 Bore	真空度 Vacuum pressure	-100mmHg -1360mmAq		-150mmHg -2040mmAq		-200mmHg -2720mmAq		-250mmHg -3400mmAq		-300mmHg -4080mmAq	
		转速 rpm	Qs	La	Qs	La	Qs	La	Qs	La	Qs	La
SSR-125V	吸入口径 5K-100A 吐出口径 1.0MPa-125A	980	6.24	2.27	5.97	3.17	5.70	4.07	5.42	4.97	5.14	5.86
		1050	6.75	2.60	6.48	3.53	6.21	4.47	5.94	5.41	5.66	6.35
		1200	7.77	3.26	7.51	4.31	7.25	5.37	6.98	6.42	6.69	7.47
		1310	8.57	3.71	8.36	4.87	8.13	6.02	7.88	7.18	7.61	8.33
		1410	9.27	4.05	9.05	5.29	8.82	6.53	8.57	7.77	8.30	9.00
		1470	9.70	4.37	9.48	5.66	9.25	6.95	9.02	8.23	8.78	9.21
		1550	10.30	4.62	10.10	5.98	9.82	7.34	9.58	8.70	9.33	10.10
		1650	11.00	5.18	10.70	6.64	10.50	9.11	10.30	9.58	10.10	11.10
		1770	11.80	5.70	11.50	7.23	11.30	8.75	11.10	10.30	10.90	11.80
		1880	12.50	6.25	12.30	7.86	12.00	9.46	11.80	11.10	11.60	12.70
SSR-150V	吸入口径 5K-125A 吐出口径 1.0MPa-150A	810	12.60	3.51	12.20	4.83	11.80	6.72	11.40	8.61	11.00	10.50
		870	13.80	4.12	13.30	6.00	12.80	7.80	12.30	9.77	11.80	11.70
		990	15.60	4.46	15.20	6.58	14.70	8.70	14.30	10.80	13.80	12.90
		1120	17.70	6.61	17.30	8.94	16.80	11.30	16.30	13.60	15.80	15.90
		1200	19.10	7.57	18.70	9.93	18.20	12.30	17.80	14.70	17.30	17.00
		1270	20.30	8.40	19.90	10.80	19.50	13.20	19.10	15.60	18.70	18.00
		1410	22.50	10.50	22.10	13.20	21.70	15.90	21.30	18.60	20.80	21.30
		1540	24.60	12.50	24.20	15.40	23.70	18.30	23.20	21.20	22.70	24.00
		1670	26.50	14.30	26.00	17.40	25.50	20.50	25.00	23.50	24.50	26.60
		1780	27.80	15.90	27.30	19.20	26.80	22.50	26.30	25.80	25.70	29.10
SSR-175V	吸入口径 5K-150A 吐出口径 1.0MPa-200A	970	21.19	8.09	20.43	11.19	19.57	13.69	18.86	15.85	18.01	18.15
		1110	24.84	10.07	23.90	13.81	23.10	16.65	22.55	19.14	21.51	21.70
		1180	26.63	11.46	25.75	14.56	24.86	17.75	24.28	20.53	23.42	23.42
		1240	28.18	11.96	27.24	15.70	26.55	19.01	25.88	21.74	24.96	25.15
		1400	32.18	14.20	31.32	18.48	30.57	22.64	29.95	25.53	29.08	29.27
		1520	35.15	16.11	34.25	20.99	33.65	24.85	32.91	28.58	32.03	32.33
		1620	37.48	18.02	36.62	23.57	35.79	27.67	35.13	31.53	34.23	35.84
		1730	40.00	20.22	39.12	26.00	38.32	30.85	37.66	35.35	36.67	39.61
SSR-200V	吸入口径 5K-200A 吐出口径 1.0MPa-200A	810	31.07	10.38	29.92	14.89	29.01	18.96	28.16	23.20	27.08	27.43
		900	34.92	12.49	33.98	17.37	33.17	22.01	32.28	26.82	31.16	31.49
		980	38.39	14.40	37.24	19.66	36.85	24.80	35.97	30.06	34.78	35.14
		1070	42.37	16.59	41.02	21.61	40.97	27.72	40.09	33.57	38.86	39.32
		1150	45.90	18.61	45.25	24.06	44.65	30.15	43.72	36.35	42.50	42.76
		1230	49.01	20.58	48.38	26.74	47.79	33.47	47.02	40.25	45.87	46.83
		1310	52.06	23.03	51.51	29.61	50.95	36.65	50.33	43.84	49.24	50.97
		1390	55.69	25.15	55.19	32.33	54.59	39.86	53.61	47.40	52.64	55.03
		1480	58.65	27.52	58.17	34.85	57.64	43.13	57.30	51.20	56.46	59.06

>>SSR 直联式 性能表

>>TYPE SSR DIRECT COUPLING PERFORMANCE TABLE

SSR-50

型式 Type	口径 Bore	转速 rpm	排出压力 kgf/cm²	排出压力 kpa	流量 Qs m³/min	轴功率 La kw	配套电机 型式 TYPE	配套电机 功率 KW
SSR 50	50A	1450	0.10	9.8	1.66	0.50	Y80₂-4	0.75
			0.15	14.7	1.58	0.67	Y80₂-4	0.75
			0.20	19.6	1.54	0.82	Y90S-4	1.1
			0.25	24.5	1.46	0.98	Y90S-4	1.1
			0.30	29.4	1.40	1.14	Y90L-4	1.5
			0.35	34.3	1.34	1.30	Y90L-4	1.5
			0.40	39.2	1.30	1.47	Y100L1-4	2.2
			045	44.1	1.25	1.62	Y100L1-4	2.2
			0.50	49.0	1.20	1.79	Y100L1-4	2.2
			0.55	53.9	1.16	1.96	Y100L1-4	2.2
			0.60	58.8	1.14	2.15	Y100L2-4	3.0

SSR-65

型式 Type	口径 Bore	转速 rpm	排出压力 kgf/cm²	排出压力 kpa	流量 Qs m³/min	轴功率 La kw	配套电机 型式 TYPE	配套电机 功率 KW
SSR 65	65A	1450	0.10	9.8	2.31	0.63	Y80₂-4	0.75
			0.15	14.7	2.22	0.88	Y90S-4	1.1
			0.20	19.6	2.14	1.12	Y90L-4	1.5
			0.25	24.5	2.07	1.34	Y90L-4	1.5
			0.30	29.4	2.00	1.60	Y100L1-4	2.2
			0.35	34.3	1.93	1.85	Y100L1-4	2.2
			0.40	39.2	1.86	2.10	Y100L2-4	3.0
			045	44.1	1.80	2.32	Y100L2-4	3.0
			0.50	49.0	1.74	2.54	Y100L2-4	3.0
			0.55	53.9	1.69	2.78	Y112M-4	4.0
			0.60	58.8	1.63	3.00	Y112M-4	4.0

SSR-80

型式 Type	口径 Bore	转速 rpm	排出压力 kgf/cm²	排出压力 kpa	流量 Qs m³/min	轴功率 La kw	配套电机 型式 TYPE	配套电机 功率 KW
SSR 80	80A	1450	0.10	9.8	4.04	13.9	Y100L1-4	2.2
			0.15	14.7	3.96	1.80	Y100L1-4	2.2
			0.20	19.6	3.86	2.15	Y100L2-4	3.0
			0.25	24.5	3.80	2.52	Y100L2-4	3.0
			0.30	29.4	3.74	2.85	Y112M-4	4.0
			0.35	34.3	3.66	3.21	Y112M-4	4.0
			0.40	39.2	3.58	3.57	Y132S-4	5.5
			045	44.1	3.50	3.95	Y132S-4	5.5
			0.50	49.0	3.43	4.29	Y132S-4	5.5
			0.55	53.9	3.36	4.66	Y132S-4	5.5
			0.60	58.8	3.30	5.02	Y132S-4	5.5

SSR-100

型式 Type	口径 Bore	转速 rpm	排出压力 kgf/cm²	排出压力 kpa	流量 Qs m³/min	轴功率 La kw	配套电机 型式 TYPE	配套电机 功率 KW
SSR 100	100A	1450	0.10	9.8	6.49	2.17	Y100L2-4	3.0
			0.15	14.7	6.34	2.76	Y100L2-4	3.0
			0.20	19.6	6.21	3.38	Y112M-4	4.0
			0.25	24.5	6.08	3.95	Y132S-4	5.5
			0.30	29.4	5.96	4.59	Y132S-4	5.5
			0.35	34.3	5.85	5.20	Y132M-4	7.5
			0.40	39.2	5.74	5.83	Y132M-4	7.5
			045	44.1	5.64	6.48	Y132M-4	7.5
			0.50	49.0	5.54	7.05	Y160M-4	11
			0.55	53.9	5.44	7.69	Y160M-4	11
			0.60	58.8	5.35	8.39	Y160M-4	11

SSR-125

型式 Type	口径 Bore	转速 rpm	排出压力 kgf/cm²	排出压力 kpa	流量 Qs m³/min	轴功率 La kw	配套电机 型式 TYPE	配套电机 功率 KW
SSR 125	125A	1450	0.10	9.8	9.72	3.45	Y132S-4	5.5
			0.15	14.7	9.50	4.25	Y132S-4	5.5
			0.20	19.6	9.35	5.20	Y132M-4	7.5
			0.25	24.5	9.25	6.15	Y132M-4	7.5
			0.30	29.4	9.15	7.10	Y132M-4	7.5
			0.35	34.3	9.05	8.05	Y160M-4	11
			0.40	39.2	8.95	9.00	Y160M-4	11
			045	44.1	8.85	9.90	Y160L-4	15
			0.50	49.0	8.77	10.90	Y160L-4	15
			0.55	53.9	8.70	11.80	Y160L-4	15
			0.60	58.8	8.60	12.80	Y160L-4	15

SSR-150

型式 Type	口径 Bore	转速 rpm	排出压力 kgf/cm²	排出压力 kpa	流量 Qs m³/min	轴功率 La kw	配套电机 型式 TYPE	配套电机 功率 KW
SSR 150	150A	1450	0.10	9.8	22.85	10.70	Y160L-4	15
			0.15	14.7	22.70	12.75	Y160L-4	15
			0.20	19.6	22.58	14.68	Y180M-4	18.5
			0.25	24.5	22.45	16.68	Y180M-4	18.5
			0.30	29.4	22.33	18.70	Y180L-4	22
			0.35	34.3	22.23	20.80	Y180L-4	22
			0.40	39.2	22.12	22.90	Y200L-4	30
			045	44.1	22.01	24.85	Y200L-4	30
			0.50	49.0	21.92	26.88	Y200L-4	30
			0.55	53.9	21.83	29.00	Y225S-4	37
			0.60	58.8	21.74	30.90	Y225S-4	37

SSR-175

型式 Type	口径 Bore	转速 rpm	排出压力 kgf/cm²	排出压力 kpa	流量 Qs m³/min	轴功率 La kw	配套电机 型式 TYPE	配套电机 功率 KW
SSR 175	200A	1450	0.10	9.8	34.09	13.35	Y160L-4	15
			0.15	14.7	33.70	16.40	Y180M-4	18.5
			0.20	19.6	33.38	19.32	Y180L-4	22
			0.25	24.5	33.07	22.31	Y200L-4	30
			0.30	29.4	32.79	25.32	Y200L-4	30
			0.35	34.3	32.54	28.43	Y225S-4	37
			0.40	39.2	32.29	31.52	Y225S-4	37
			045	44.1	32.05	34.46	Y225S-4	37
			0.50	49.0	31.84	37.49	Y225M-4	45
			0.55	53.9	31.63	40.61	Y225M-4	45
			0.60	58.8	31.43	43.49	Y225M-4	45

SSR-200

型式 Type	口径 Bore	转速 rpm	排出压力 kgf/cm²	排出压力 kpa	流量 Qs m³/min	轴功率 La kw	配套电机 型式 TYPE	配套电机 功率 KW
SSR 200	200A	1480	0.10	9.8	59.20	23.80	Y200L-4	30
			0.15	14.7	58.83	28.96	Y200L-4	30
			0.20	19.6	58.46	34.37	Y225S-4	37
			0.25	24.5	58.24	40.42	Y225M-4	45
			0.30	29.4	58.02	46.58	Y250M-4	55
			0.35	34.3	57.89	52.36	Y250M-4	55
			0.40	39.2	57.76	58.19	Y280S-4	75
			045	44.1	57.57	63.62	Y280S-4	75
			0.50	49.0	57.37	68.98	Y280S-4	75
			0.55	53.9	57.22	74.22	Y280M-4	90
			0.60	58.8	57.08	80.18	Y280M-4	90

>>SSR 外形尺寸图

>>TYPE SSR OUTLING DIMENSIONS

★附属品内容

- 通用底座
- 皮带罩
- 风机皮带轮、电机带轮、V形皮带
- 吸入消声器（带过滤器）
- 安全阀
- 压力表
- 润滑油
- 地脚螺栓

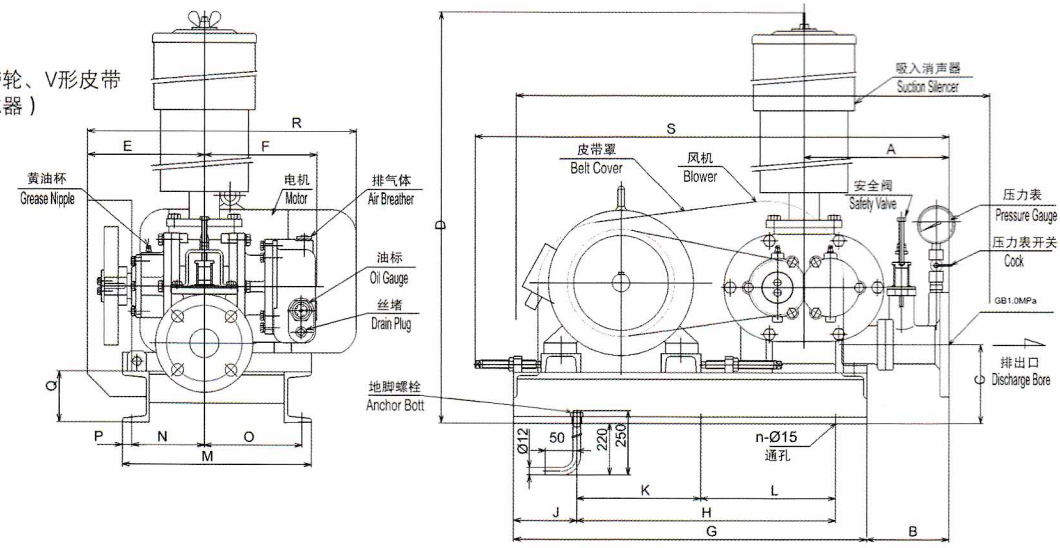

单位 / mm　Unit / mm

型式 Type / 记号 Mark	口径 Bore	A	B	C	D	E	F	G	H	J	K
SSR-50	50A	230	130	125	895	185	179	560	410	100	-
SSR-65	65A	230	130	135	970	205	202	600	450	100	-
SSR-80	80A	280	170	150	1130	220	225	650	500	100	-
SSR-100	100A	280	155	160	1255	260	265	730	580	100	-
SSR-125	125A	355	205	190	1515	295	294	860	700	110	350
SSR-150	150A	400	235	210	1730	370	377	960	750	160	400
SSR-175	200A	520	355	230	1775	465	457	1100	840	160	420
SSR-200	200A	591	378	256	2210	525	550	1280	1000	180	500

型式 Type / 记号 Mark	口径 Bore	L	M	N	O	P	Q	n	R	S	重量(kg) Weight
SSR-50	50A	-	300	115	155	15	80	4	450	730	70
SSR-65	65A	-	340	135	175	15	80	4	500	780	81
SSR-80	80A	-	360	130	200	15	80	4	530	860	123
SSR-100	100A	-	470	170	270	15	80	4	600	930	157
SSR-125	125A	350	470	185	255	15	100	6	710	1230	235
SSR-150	150A	350	590	250	300	20	100	6	860	1335	394
SSR-175	200A	420	720	325	355	20	100	6	1045	1600	495
SSR-200	200A	500	755	360	345	25	126	6	1080	1765	860

注：重量中不包含电机重量
Note:The weights given do not include the motor.

>>SSR 直联式 外形尺寸图

>>TYPE SSR DIRECT COUPLING OUTLING DIMENSIONS

★附属品内容
- 通用底座
- 皮带罩
- 风机皮带轮、电机带轮、V形皮带
- 吸入消声器（带过滤器）
- 安全阀
- 压力表
- 润滑油
- 地脚螺栓

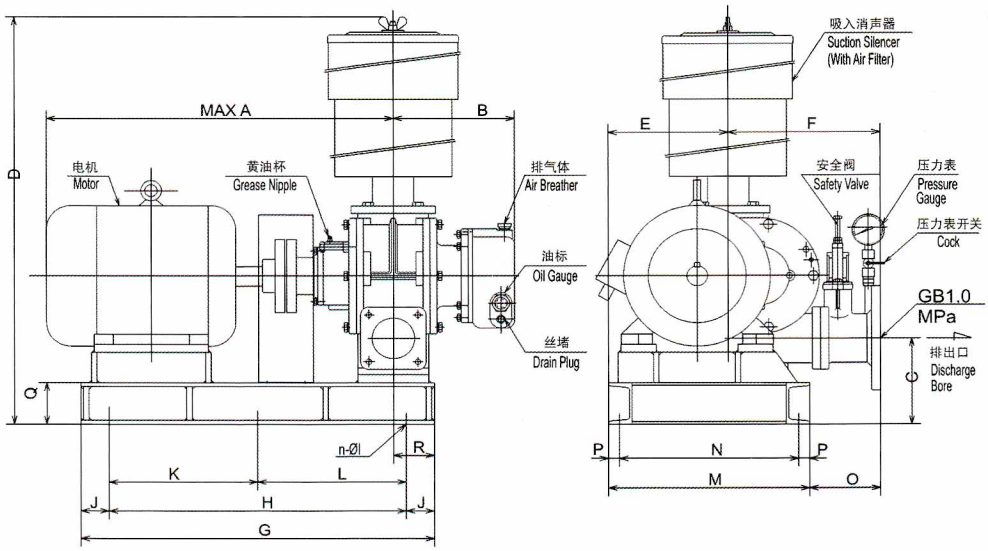

单位 / mm　Unit / mm

型式 Type / 记号 Mark	口径 Bore	A	B	C	D	E	F	G	H	J
SSR-50	50A	570	179	135	895	152	230	540	420	60
SSR-65	65A	610	202	145	970	192	230	600	440	80
SSR-80	80A	700	225	165	1130	217	280	650	500	75
SSR-100	100A	900	265	175	1255	234	280	850	630	110
SSR-125	125A	945	294	205	1525	260	355	920	710	105
SSR-150	150A	1155	377	225	1745	305	400	1150	950	100
SSR-175	200A	1300	457	245	1765	305	520	1330	1030	150
SSR-200	200A	1570	550	276	2230	405	591	1600	1300	150

型式 Type / 记号 Mark	口径 Bore	K	L	M	N	O	P	Q	R	n-ϕ1	重量(kg) Weight
SSR-50	50A	-	-	260	220	122	20	80	60	4-ϕ14	72
SSR-65	65A	-	-	300	260	122	20	80	80	4-ϕ14	84
SSR-80	80A	-	-	370	330	147	20	80	75	4-ϕ19	132
SSR-100	100A	-	-	400	360	114	20	80	110	4-ϕ19	168
SSR-125	125A	355	355	430	390	175	20	100	105	6-ϕ19	245
SSR-150	150A	475	475	500	455	190	22.5	100	165	6-ϕ19	408
SSR-175	200A	515	515	500	455	310	22.5	100	240	6-ϕ19	505
SSR-200	200A	650	650	650	605	348	22.5	126	240	6-ϕ19	900

>>SSR 噪音值

>>TYPE SSR NOISE LEVEL

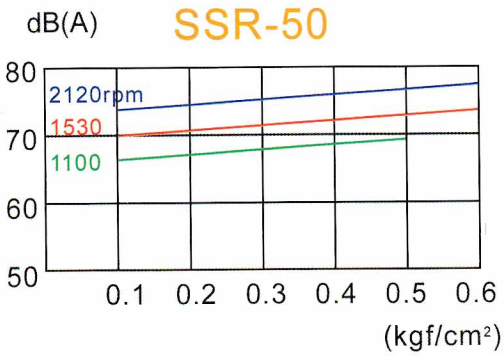

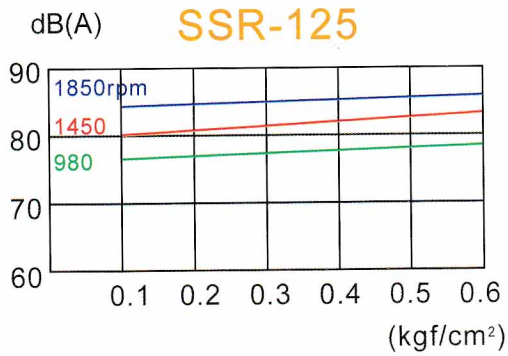

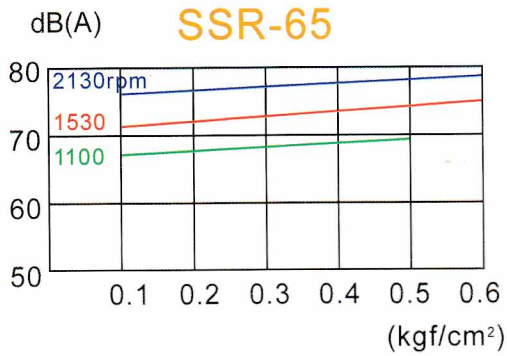

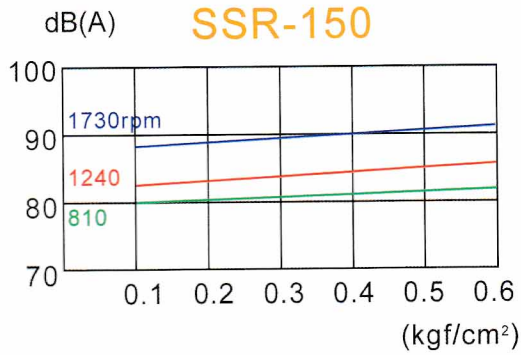

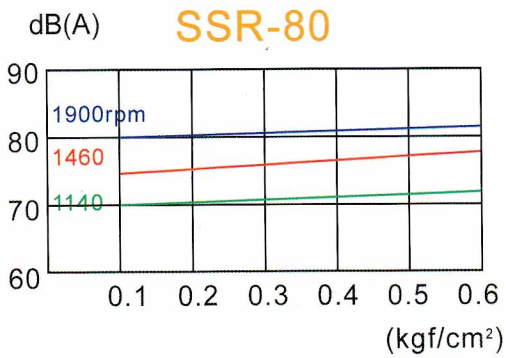

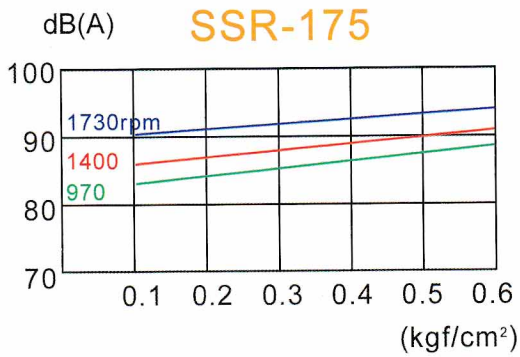

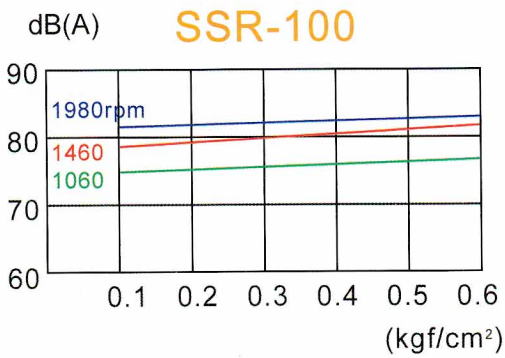

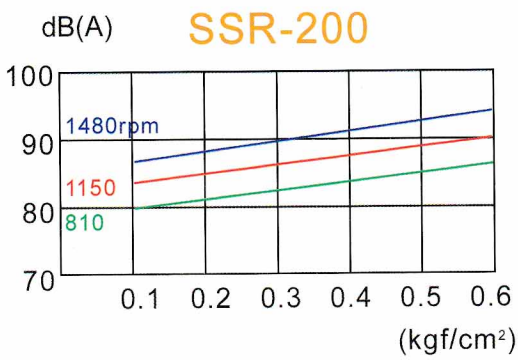

● 噪音值 dB(A) 机侧 1.0m

NOISE LEVEL dB(A) Machine Side 1.0m

注：上述数据是在本社测定的数据

Note:There values are based on the measurements taken in our shop

SSR-HB高压型 性能表

TYPE SSR-HB PERFORMANCE TABLE

Qs: 进风状态风量(m³/min)
Suction-phase Air Volume(m³/min)

La: 所需动力(kW)
Required electric power(kW)

0.75kW 1.1kW 1.5kW 2.2kW 3kW 4kW 5.5kW 7.5kW 11kW
15kW 18.5kW 22kW 30kW 37kW 45kW 55kW 75kW 90kW

型式 Type	口径 Bore	转速 rpm	排出压力(kgf/cm²) Discharge Pressure																转速 rpm
			0.30		0.40		0.50		0.60		0.65		0.70		0.75		0.80		
			29.4kPa		39.2kPa		49kPa		58.8kPa		63.7kPa		68.6kPa		73.5kPa		78.4kPa		
			Qs	La	Qs	La	Qs	La	Qs	La	Qs	La	Qs	La	Qs	La	Qs	La	
SSR 50H	50A	1530	1.52	1.34	1.42	1.69	1.34	2.03	1.27	2.38	1.24	2.56							1530
		1640	1.67	1.47	1.58	1.84	1.50	2.21	1.42	2.58	1.39	2.77							1640
		1730	1.80	1.57	1.70	1.96	1.62	2.36	1.55	2.75	1.51	2.95							1730
		1840	1.95	1.71	1.86	2.12	1.78	2.54	1.70	2.96	1.66	3.17	1.62	3.38					1840
		1950	2.11	1.85	2.01	2.29	1.93	2.73	1.85	3.18	1.81	3.41	1.77	3.63					1950
		2120	2.34	2.07	2.25	2.55	2.17	3.03	2.09	3.52	2.05	3.76	2.01	3.99	1.97	4.20			2120
		2300	2.59	2.33	2.50	2.84	2.42	3.35	2.34	3.86	2.30	4.11	2.26	4.37	2.22	4.59	2.18	4.80	2300
SSR 65H	65A	1530	2.14	1.72	2.02	2.25	1.90	2.72	1.79	3.20									1530
		1640	2.36	1.89	2.24	2.46	2.12	2.95	2.01	3.46	1.96	3.86							1640
		1740	2.56	2.04	2.44	2.64	2.32	3.16	2.21	3.70	2.16	4.11							1740
		1820	2.72	2.16	2.60	2.79	2.48	3.33	2.37	3.90	2.32	4.37	2.26	4.66					1820
		1940	2.96	2.35	2.83	3.02	2.71	3.59	2.61	4.20	2.56	4.70	2.50	5.01					1940
		2130	3.33	2.65	3.21	3.35	3.09	4.00	2.99	4.66	2.94	5.20	2.88	5.55	2.83	5.88			2130
		2300	3.51	2.94	3.38	3.83	3.28	4.49	3.16	5.33	3.11	5.70	3.07	6.12	3.02	6.56	2.97	6.88	2300
SSR 80H	80A	1460	3.65	3.11	3.49	3.88	3.34	4.64	3.20	5.40	3.13	5.78	3.06	6.16					1460
		1560	3.98	3.35	3.82	4.17	3.67	4.99	3.53	5.79	3.46	6.19	3.39	6.59	3.32	6.99			1560
		1650	4.28	3.56	4.12	4.44	3.96	5.30	3.82	6.15	3.75	6.58	3.68	7.00	3.61	7.43			1650
		1730	4.55	3.76	4.39	4.67	4.23	5.57	4.09	6.47	4.02	6.92	3.95	7.37	3.88	7.82	3.81	8.27	1730
		1820	4.84	3.97	4.68	4.94	4.52	5.88	4.38	6.82	4.31	7.29	4.24	7.76	4.17	8.23	4.10	8.70	1820
		1900	5.11	4.16	4.95	5.17	4.79	6.16	4.65	7.40	4.58	7.63	4.51	8.12	4.44	8.61	4.37	9.10	1900
		2100	5.75	4.68	5.61	5.85	5.44	7.10	5.31	7.93	5.24	8.47	5.17	9.02	5.10	9.56	5.03	10.10	2100
		2300	5.88	4.89	5.76	6.19	5.66	7.51	5.57	8.13	5.54	8.75	5.52	9.38	5.48	9.99	5.43	12.26	2300
SSR 100H	100A	1310	5.18	4.05	4.95	5.18	4.74	6.30	4.55	7.48	4.45	8.17	4.38	8.73					1310
		1460	6.00	4.62	5.78	5.87	5.58	7.10	5.39	8.45	5.30	9.21	5.20	9.83	5.11	10.46			1460
		1540	6.40	4.98	6.19	6.30	5.99	7.61	5.81	9.00	5.72	9.78	5.62	10.44	5.53	11.10			1540
		1680	7.13	5.62	6.92	7.08	6.73	8.50	6.55	10.03	6.46	10.79	6.37	11.51	6.28	12.23	6.19	12.95	1680
		1780	7.62	6.10	7.42	7.63	7.23	9.15	7.06	10.71	6.98	11.55	6.89	12.32	6.81	13.09	6.72	13.86	1780
		1880	8.15	6.55	7.95	8.18	7.77	9.80	7.60	11.42	7.52	12.28	7.43	13.08	7.35	13.89	7.26	14.69	1880
		1980	8.65	7.01	8.46	8.75	8.28	10.45	8.12	12.13	8.04	13.04	7.95	13.89	7.87	14.74	7.78	15.59	1980
		2100	9.28	7.57	9.09	9.34	8.91	11.10	8.75	12.93	8.67	13.83	8.58	14.73	8.50	15.64	8.41	16.54	2100
		2200	9.81	8.07	9.62	9.92	9.44	11.76	9.28	13.60	9.19	14.55	9.11	15.49	9.02	16.44	8.94	17.38	2200
型式 Type	口径 Bore	转速 rpm	Qs	La	Qs	La	Qs	La	Qs	La	Qs	La	Qs	La	Qs	La	Qs	La	转速 rpm
			29.4kPa		39.2kPa		49kPa		58.8kPa		63.7kPa		68.6kPa		73.5kPa		78.4kPa		
			0.30		0.40		0.50		0.60		0.65		0.70		0.75		0.80		
			排出压力(kgf/cm²) Discharge Pressure																

中日合资 山东章晃机械工业有限公司
SHANDONG ZHANGHUANG MACHINERY INDUSTRY CO.,LTD.

SSR-HB高压型 性能表

TYPE SSR-HB PERFORMANCE TABLE

1.1kW 1.5kW 2.2kW 3kW 4kW 5.5kW 7.5kW 11kW 15kW 18.5kW
22kW 30kW 37kW 45kW 55kW 75kW 90kW 110kW 132kW 160kW

型式 Type	口径 Bore	转速 rpm	排出压力(kgf/cm²) Discharge Pressure																转速 rpm
			0.30		0.40		0.50		0.60		0.65		0.70		0.75		0.80		
			29.4kPa		39.2kPa		49kPa		58.8kPa		63.7kPa		68.6kPa		73.5kPa		78.4kPa		
			Qs	La	Qs	La	Qs	La	Qs	La	Qs	La	Qs	La	Qs	La	Qs	La	
SSR 125HB	125A	1200	7.45	5.50	7.25	7.10	7.00	8.65	6.88	10.25	6.80	11.03	6.72	11.80	6.64	12.58	6.56	13.35	1200
		1310	8.19	6.20	8.00	7.90	7.82	8.65	7.64	11.40	7.56	12.25	7.48	13.10	7.40	13.95	7.32	14.80	1310
		1390	8.74	6.70	8.54	8.50	8.37	10.35	8.20	12.20	8.12	13.11	8.04	14.02	7.95	14.93	7.87	15.84	1390
		1450	9.15	7.10	8.95	9.00	8.77	10.90	8.60	12.80	8.52	13.75	8.43	14.69	8.35	15.64	8.26	16.58	1450
		1530	9.70	7.65	9.50	9.60	9.33	11.60	9.15	13.60	9.07	14.50	8.98	15.60	8.89	16.60	8.80	17.60	1530
		1630	10.37	8.35	10.17	10.35	10.01	12.40	9.85	14.60	9.77	15.68	9.67	16.76	9.58	17.84	9.48	18.92	1630
		1750	11.18	9.18	10.99	11.26	10.83	13.38	10.66	15.80	10.57	16.92	10.47	18.04	10.38	19.16	10.28	20.28	1750
		1850	11.85	9.88	11.66	12.02	11.50	14.20	11.34	16.85	11.25	18.03	11.15	19.21	11.06	20.38	10.96	21.47	1850
		2000	12.85	11.09	12.66	13.60	12.50	16.21	12.34	18.76	12.25	20.04	12.15	21.33	12.06	22.61	11.96	23.90	2000
SSR 150HB	150A	860	12.03	9.30	11.75	11.70	11.54	14.25	11.27	16.80	11.14	17.79	11.01	18.99	10.88	20.19	10.75	21.39	860
		970	13.95	11.05	13.70	13.80	13.50	16.60	13.23	19.40	13.10	21.47	12.97	22.91	12.84	24.36	12.71	25.80	970
		1110	16.37	13.10	16.15	16.50	15.95	19.60	15.70	22.80	15.57	25.09	15.44	26.76	15.31	28.43	15.18	30.09	1110
		1180	17.59	14.40	17.37	17.80	17.17	21.10	16.97	24.40	16.84	26.36	16.71	28.24	16.58	30.13	16.45	31.82	1180
		1240	18.63	15.40	18.43	18.90	18.23	22.40	18.03	25.80	17.90	27.75	17.77	29.58	17.64	31.41	17.51	33.19	1240
		1400	21.40	17.90	21.20	21.90	21.05	25.80	20.87	29.70	20.74	33.36	20.61	35.88	20.48	37.99	20.35	40.11	1400
		1520	23.40	20.15	23.21	24.60	23.04	28.90	22.82	33.30	22.69	35.77	22.54	38.16	22.41	40.43	22.28	42.71	1520
		1620	24.86	22.60	24.68	27.40	24.48	32.05	24.27	36.90	24.14	40.05	24.04	43.34	23.88	45.81	23.75	48.28	1620
		1730	26.48	25.30	26.27	30.40	26.08	35.55	25.87	40.80	25.74	44.83	25.61	47.61	25.48	50.29	25.35	52.97	1730
		1900	29.13	28.96	28.94	34.56	28.75	40.34	28.56	45.16	28.37	47.85	28.18	50.52	27.99	53.38	27.90	56.41	1900
SSR 200HB	200A	810	27.05	20.68	26.39	26.94	25.72	33.16	25.13	39.05	24.78	47.32	24.45	45.38	24.14	48.50	23.85	51.75	810
		900	31.16	24.00	30.55	30.93	29.84	37.83	29.21	44.38	28.97	47.66	28.66	51.25	28.33	54.50	28.02	57.83	900
		980	34.84	27.18	34.27	34.55	33.53	42.02	32.84	49.38	32.53	53.01	32.2	56.75	31.86	60.58	31.53	64.25	980
		1070	38.94	30.03	38.47	38.68	37.65	46.82	36.92	54.95	35.87	58.85	36.65	63.75	36.45	67.35	36.27	71.46	1070
		1150	42.57	32.71	42.1	42.02	41.28	50.98	40.56	59.74	40.51	64.35	40.26	68.65	39.97	73.36	39.83	77.69	1150
		1230	45.72	36.26	45.28	46.08	44.58	55.53	43.94	64.80	43.92	69.39	43.71	74.26	43.52	78.81	43.35	83.56	1230
		1310	48.88	39.66	48.49	50.18	47.9	59.96	47.33	69.72	47.23	74.82	47.01	79.78	46.8	84.72	46.65	89.74	1310
		1390	51.99	42.92	51.66	54.22	51.18	64.48	50.74	74.60	50.5	79.65	50.33	84.91	50.21	90.25	50.08	95.58	1390
		1480	55.52	46.58	55.26	58.19	54.87	68.98	54.58	80.18	54.47	85.68	54.35	91.36	54.21	96.78	54.06	102.45	1480

型式 Type	口径 Bore	转速 rpm	排出压力(kgf/cm²) Discharge Pressure																转速 rpm
			0.10		0.20		0.30		0.40		0.50		0.60		0.70		0.80		
			9.8kPa		19.6kPa		29.4kPa		39.2kPa		49kPa		58.8kPa		68.6kPa		78.4kPa		
			Qs	La	Qs	La	Qs	La	Qs	La	Qs	La	Qs	La	Qs	La	Qs	La	
SSR 250HB	250A	900	57.03	17.18	54.35	27	52.13	38.05	50.43	49.50	49.25	60.00	48.30	70.08	47.65	81.80	46.60	91.08	900
		980	62.75	18.7	60	30.78	57.85	42.65	56.25	55.01	55.23	66.82	54.23	79.01	53.50	91.08	52.58	101.66	980
		1070	69.13	21	66.33	34.15	64.28	47.88	62.75	61.23	61.70	74.45	60.80	88.00	60.08	101.40	59.15	113.5	1070
		1160	75.31	23.78	72.65	38.22	70.71	53.00	69.27	67.45	68.28	82.23	67.40	96.95	66.60	111.35	65.8	125.32	1160
		1240	80.84	26	78.3	41.66	76.05	57.45	74.75	73.08	73.60	89.05	72.66	104.78	72.01	120.45	71.75	135.65	1240
		1350	88.52	29.57	86.10	46.33	84.40	64.00	83.12	80.66	82.20	97.65	81.35	115.68	80.55	133.12	79.95	150.45	1350

Qs: 进风状态风量(m³/min) Suction-phase Air Volume(m³/min)
La: 所需动力(kW) Required electric power(kW)

SSR-VHB型 真空性能表

TYPE SSR-VHB VACUUM PERFORMANCE TABLE

0.75kW 1.1kW 1.5kW 2.2kW 3kW 4kW 5.5kW 7.5kW 11kW
15kW 18.5kW 22kW 30kW 37kW 45kW 55kW 75kW 90kW

Qs: 各真空度下的风量(m³/min)
Vacuum Volume at each Discharge pressure(m³/min)

La: 所需动力(kW)
Required electric power(kW)

型式 Type	口径 Bore	真空度 Vacuum pressure	-100mmHg		-150mmHg		-200mmHg		-250mmHg		-300mmHg		-330mmHg		真空度 Vacuum pressure
			-1360mmAq		-2040mmAq		-2720mmAq		-3400mmAq		-4080mmAq		-4488mmAq		
		转速 rpm	Qs	La	Qs	La	Qs	La	Qs	La	Qs	La	Qs	La	转速 rpm
SSR-50VH	吸入口径 5K-40A 吐出口径 1.0MPa-50A	1100	1.12	0.36	1.03	0.55	0.94	0.74	0.86	0.93					1100
		1230	1.29	0.47	1.20	0.67	1.10	0.88	1.02	1.08					1230
		1350	1.45	0.58	1.36	0.80	1.26	1.02	1.16	1.24					1350
		1470	1.62	0.74	1.54	0.96	1.45	1.18	1.35	1.40	1.25	1.62	1.21	1.75	1470
		1560	1.76	0.86	1.69	1.09	1.60	1.31	1.50	1.54	1.37	1.76	1.31	1.89	1560
		1660	1.88	0.93	1.81	1.17	1.71	1.41	1.61	1.66	1.48	1.90	1.42	2.04	1660
		1750	1.99	0.99	1.92	1.27	1.82	1.50	1.71	1.76	1.58	2.02	1.52	2.17	1750
		1850	2.12	1.13	2.05	1.39	1.95	1.65	1.84	1.91	1.71	2.17	1.64	2.32	1850
		1960	2.27	1.28	2.20	1.55	2.10	1.81	1.99	2.08	1.90	2.34	1.85	2.50	1960
		2120	2.46	1.56	2.38	1.84	2.27	2.21	2.15	2.40	2.02	2.67	1.95	2.83	2120
		2300	2.67	1.79	2.59	2.10	2.48	2.50	2.37	2.70	2.27	3.05	2.23	3.21	2300
SSR-65VH	吸入口径 5K-50A 吐出口径 1.0MPa-65A	1100	1.57	0.75	1.43	0.98	1.30	1.21	1.16	1.45					1100
		1240	1.83	0.84	1.69	1.09	1.54	1.35	1.40	1.61					1240
		1360	2.08	0.95	1.93	1.24	1.78	1.52	1.64	1.81					1360
		1460	2.27	1.05	2.13	1.35	1.99	1.65	1.84	1.96	1.70	2.26	1.61	2.44	1460
		1550	2.47	1.13	2.32	1.45	2.17	1.77	2.03	2.09	1.88	2.41	1.80	2.60	1550
		1670	2.70	1.24	2.56	1.58	2.42	1.93	2.27	2.28	2.13	2.62	2.05	2.83	1670
		1770	2.90	1.32	2.76	1.69	2.62	2.06	2.49	2.43	2.35	2.79	2.27	3.03	1770
		1860	3.08	1.44	2.94	1.82	2.80	2.20	2.65	2.59	2.51	2.98	2.44	3.20	1860
		1960	3.33	1.60	3.18	2.00	3.03	2.41	2.89	2.81	2.74	3.23	2.72	3.47	1960
		2150	3.57	1.84	3.43	2.28	3.30	2.72	3.16	3.16	3.02	3.60	2.92	3.86	2150
		2300	3.80	2.10	3.65	2.54	3.49	3.05	3.34	3.51	3.18	3.95	3.09	4.21	2300
SSR-80VH	吸入口径 5K-65A 吐出口径 1.0MPa-80A	1130	2.92	1.01	2.79	1.46	2.65	1.90	2.50	2.35					1130
		1240	3.29	1.17	3.15	1.66	3.00	2.14	2.85	2.63	2.69	3.11	2.62	3.40	1240
		1300	3.49	1.30	3.35	1.80	3.20	2.30	3.05	2.80	2.89	3.30	2.82	3.60	1300
		1370	3.73	1.44	3.59	1.96	3.44	2.49	3.29	3.01	3.13	3.53	3.06	3.84	1370
		1470	4.03	1.60	3.89	2.16	3.74	2.73	3.59	3.30	3.43	3.86	3.35	4.20	1470
		1570	4.35	1.82	4.21	2.40	4.07	2.99	3.92	3.57	3.77	4.16	3.66	4.51	1570
		1660	4.64	2.01	4.51	2.62	4.37	3.24	4.22	3.85	4.06	4.46	3.96	4.82	1660
		1750	4.95	2.23	4.81	2.85	4.67	3.48	4.53	4.11	4.38	4.73	4.27	5.10	1750
		1840	5.23	2.42	5.10	3.09	4.96	3.75	4.81	4.42	4.65	5.09	4.55	5.48	1840
		1930	5.53	2.64	5.40	3.33	5.26	4.05	5.11	4.72	4.95	5.41	4.85	5.82	1930
		2100	6.09	2.88	5.96	3.65	5.82	4.42	5.65	5.19	5.49	5.96	5.41	6.42	2100
		2300	6.75	3.27	6.62	4.12	6.48	4.96	6.31	5.80	6.15	6.65	6.07	7.14	2300
SSR-100VH	吸入口径 5K-80A 吐出口径 1.0MPa-100A	1070	4.35	1.56	4.06	2.24	3.80	2.92	3.57	3.60					1070
		1160	4.83	1.80	4.56	2.53	4.29	3.27	4.03	4.04	3.78	4.72	3.63	5.15	1160
		1240	5.27	1.97	4.99	2.74	4.72	3.52	4.46	4.29	4.20	5.07	4.07	5.52	1240
		1320	5.80	2.09	5.54	2.94	5.27	3.79	5.04	4.64	4.74	5.48	4.58	6.00	1320
		1480	6.51	2.27	6.28	3.19	6.05	4.14	5.82	5.05	5.60	5.97	5.47	6.51	1480
		1580	6.99	2.45	6.77	3.43	6.55	4.44	6.33	5.44	6.10	6.40	5.96	6.98	1580
		1700	7.57	2.66	7.37	3.72	7.16	4.78	6.95	5.86	6.73	6.92	6.60	7.56	1700
		1790	8.00	2.87	7.81	3.95	7.60	5.07	7.38	6.19	7.15	7.27	7.01	7.93	1790
		1890	8.47	3.03	8.29	4.21	8.09	5.39	7.88	6.56	7.66	7.74	7.53	8.45	1890
		2010	9.09	3.23	8.92	4.48	8.75	5.74	8.57	7.00	8.38	8.26	8.27	9.03	2010
		2200	10.07	3.56	9.91	5.00	9.63	6.37	9.33	7.79	9.06	9.13	8.89	9.95	2200
型式 Type	口径 Bore	转速 rpm	Qs	La	Qs	La	Qs	La	Qs	La	Qs	La	Qs	La	转速 rpm
		真空度 Vacuum pressure	-1360mmAq		-2040mmAq		-2720mmAq		-3400mmAq		-4080mmAq		-4488mmAq		真空度 Vacuum pressure
			-100mmHg		-150mmHg		-200mmHg		-250mmHg		-300mmHg		-330mmHg		

SSR-VHB型 真空性能表

TYPE SSR-VHB VACUUM PERFORMANCE TABLE

1.1kW 1.5kW 2.2kW 3kW 4kW 5.5kW 7.5kW 11kW 15kW
18.5kW 22kW 30kW 37kW 45kW 55kW 75kW 90kW 110kW

型式 Type	口径 Bore	真空度 Vacuum pressure	-100mmHg -1360mmAq		-150mmHg -2040mmAq		-200mmHg -2720mmAq		-250mmHg -3400mmAq		-300mmHg -4080mmAq		-330mmHg -4488mmAq		真空度 Vacuum pressure
		转速 rpm	Qs	La	Qs	La	Qs	La	Qs	La	Qs	La	Qs	La	转速 rpm
SSR-125VHB	吸入口径 5K-100A 吐出口径 1.0MPa-125A	980	6.24	2.27	5.97	3.17	5.70	4.07	5.42	4.97	5.14	5.86	5.01	6.40	980
		1050	6.75	2.60	6.48	3.53	6.21	4.47	5.94	5.41	5.66	6.35	5.61	6.89	1050
		1200	7.77	3.26	7.51	4.31	7.25	5.37	6.98	6.42	6.69	7.47	6.58	8.08	1200
		1310	8.57	3.71	8.36	4.87	8.13	6.02	7.88	7.18	7.61	8.33	7.44	9.00	1310
		1410	9.27	4.05	9.05	5.29	8.82	6.53	8.57	7.77	8.30	9.00	8.15	9.73	1410
		1470	9.70	4.37	9.48	5.66	9.25	6.95	9.02	8.23	8.78	9.50	8.50	10.28	1470
		1550	10.37	4.62	10.10	5.98	9.82	7.34	9.58	8.70	9.33	10.10	9.13	10.92	1550
		1650	11.00	5.18	10.70	6.64	10.50	8.11	10.30	9.58	10.10	11.10	9.64	11.93	1650
		1770	11.80	5.70	11.50	7.23	11.30	8.75	11.10	10.30	10.90	11.80	10.38	12.71	1770
		1880	12.50	6.25	12.30	7.86	12.00	9.46	11.80	11.10	11.60	12.70	11.16	13.66	1880
		2000	13.37	6.84	13.17	8.55	12.85	10.27	12.51	11.97	12.21	13.69	12.04	14.72	2000
SSR-150VHB	吸入口径 5K-125A 吐出口径 1.0MPa-150A	810	12.60	3.51	12.20	4.83	11.80	6.72	11.40	8.61	11.00	10.50	10.75	11.61	810
		870	13.80	4.12	13.30	6.00	12.80	7.80	12.30	9.77	11.80	11.70	11.50	12.74	870
		990	15.60	4.46	15.10	6.58	14.60	8.70	14.20	10.80	13.80	12.90	13.60	14.17	990
		1120	17.70	6.61	17.30	8.94	16.80	11.30	16.30	13.60	15.80	15.90	15.55	17.30	1120
		1200	19.20	7.57	18.70	9.93	18.20	12.30	17.80	14.70	17.30	17.00	16.93	18.48	1200
		1270	20.30	8.40	19.90	10.80	19.50	13.20	19.10	15.60	18.70	18.00	18.09	19.42	1270
		1410	22.50	10.50	22.10	13.20	21.70	15.90	21.30	18.60	20.90	21.30	20.69	22.90	1410
		1540	24.70	12.50	24.20	15.40	23.70	18.30	23.20	21.20	22.70	24.00	22.25	25.70	1540
		1670	26.50	14.30	26.00	17.40	25.50	20.50	25.00	23.50	24.50	26.60	24.22	28.41	1670
		1780	27.80	15.90	27.30	19.20	26.80	22.50	26.30	25.80	25.70	29.10	25.51	31.07	1780
		1900	29.25	17.77	28.81	21.09	27.91	24.83	27.34	28.45	26.72	32.26	26.47	33.93	1900
SSR-200VHB	吸入口径 5K-200A 吐出口径 1.0MPa-200A	810	31.07	10.38	29.92	14.89	29.01	18.96	28.16	23.20	27.08	27.43	25.72	29.85	810
		900	34.92	12.49	33.98	17.37	33.17	22.01	32.28	26.82	31.16	31.49	29.76	34.30	900
		980	38.39	14.40	37.24	19.66	36.85	24.80	35.97	30.06	35.10	35.14	34.60	38.19	980
		1070	42.37	16.59	41.02	21.61	40.91	27.72	40.09	33.57	38.86	39.32	36.37	42.81	1070
		1150	45.90	18.61	45.25	24.06	44.65	30.15	43.72	36.36	42.50	42.76	40.96	46.16	1150
		1230	49.01	20.58	48.38	26.74	47.79	33.47	47.02	40.25	45.87	46.83	43.78	50.74	1230
		1310	52.26	23.03	51.61	29.61	50.95	36.65	50.33	43.84	49.24	50.97	46.60	55.13	1310
		1390	55.22	25.15	54.65	32.33	54.11	39.86	53.61	47.40	52.64	55.06	49.44	59.57	1390
		1480	58.65	27.52	58.17	34.85	57.64	43.13	57.05	51.20	56.46	59.06	52.61	63.76	1480
SSR-250VHB	250A	900	55.7	20.72	53.24	27.1	51.28	36.23	49.15	43.78	47.15	49.50	46.73	54.75	900
		980	61.43	22.05	58.95	30.98	57.05	40.33	55.03	48.83	53.00	55.51	52.68	60.92	980
		1070	67.72	25.83	65.3	34.5	63.52	45.88	61.30	54.56	59.60	61.53	59.35	67.84	1070
		1160	73.95	28.98	71.64	38.77	69.99	50.92	68.15	60.23	66.10	67.65	65.90	74.84	1160
		1240	79.59	31.64	77.19	41.96	75.40	55.50	73.20	65.27	71.60	73.48	71.10	81.07	1240
		1350	87.31	35.61	85.23	46.68	83.60	62.10	82.00	72.33	79.80	81.00	79.50	89.16	1350

真空配管图

DRAWING OF VACUUM PIPING

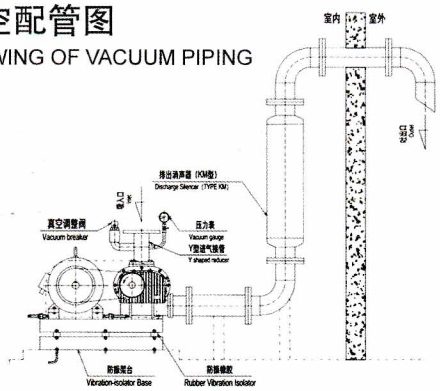

SSR-HB高压型直联式 性能表

TYPE SSR-HB DIRECT COUPLING PERFORMANCE TABLE

SSR-80H

型式 Type	口径 Bore	转速 rpm	排出压力 kgf/cm²	排出压力 kpa	流量 Qs m³/min	轴功率 La kw	配套电机 型式 TYPE	配套电机 功率 KW
SSR 80H	80A	1450	0.30	29.4	3.74	2.85	Y112M-4	4.0
			0.35	34.3	3.66	3.21	Y112M-4	4.0
			0.40	39.2	3.58	3.57	Y132S-4	5.5
			0.45	44.1	3.50	3.95	Y132S-4	5.5
			0.50	49.0	3.43	4.29	Y132S-4	5.5
			0.55	53.9	3.36	4.66	Y132S-4	5.5
			0.60	58.8	3.30	5.02	Y132S-4	5.5
			0.65	63.7	3.13	5.78	Y132M-4	7.5
			0.70	68.6	3.06	6.16	Y132M-4	7.5
			0.75	73.5	2.99	6.54	Y132M-4	7.5
			0.80	78.4	2.92	6.92	Y132M-4	7.5

SSR-100H

型式 Type	口径 Bore	转速 rpm	排出压力 kgf/cm²	排出压力 kpa	流量 Qs m³/min	轴功率 La kw	配套电机 型式 TYPE	配套电机 功率 KW
SSR 100H	100A	1450	0.30	29.4	5.96	4.59	Y132S-4	5.5
			0.35	34.3	5.85	5.20	Y132M-4	7.5
			0.40	39.2	5.74	5.83	Y132M-4	7.5
			0.45	44.1	5.64	6.48	Y132M-4	7.5
			0.50	49.0	5.54	7.05	Y160M-4	11
			0.55	53.9	5.44	7.69	Y160M-4	11
			0.60	58.8	5.35	8.39	Y160M-4	11
			0.65	63.7	5.30	9.21	Y160M-4	11
			0.70	68.6	5.20	9.83	Y160M-4	11
			0.75	73.5	5.11	10.46	Y160L-4	15
			0.80	78.4	5.01	11.08	Y160L-4	15

SSR-125HB

型式 Type	口径 Bore	转速 rpm	排出压力 kgf/cm²	排出压力 kpa	流量 Qs m³/min	轴功率 La kw	配套电机 型式 TYPE	配套电机 功率 KW
SSR 125HB	125A	1450	0.30	29.4	9.15	7.10	Y132M-4	7.5
			0.35	34.3	9.05	8.05	Y160M-4	11
			0.40	39.2	8.95	9.00	Y160M-4	11
			0.45	44.1	8.85	9.90	Y160L-4	15
			0.50	49.0	8.77	10.90	Y160L-4	15
			0.55	53.9	8.70	11.80	Y160L-4	15
			0.60	58.8	8.60	12.80	Y160L-4	15
			0.65	63.7	8.52	13.75	Y180M-4	18.5
			0.70	68.6	8.43	14.69	Y180M-4	18.5
			0.75	73.5	8.35	15.64	Y180M-4	18.5
			0.80	78.4	8.26	16.58	Y180M-4	18.5

SSR-150HB

型式 Type	口径 Bore	转速 rpm	排出压力 kgf/cm²	排出压力 kpa	流量 Qs m³/min	轴功率 La kw	配套电机 型式 TYPE	配套电机 功率 KW
SSR 150HB	150A	1450	0.30	29.4	22.33	18.70	Y180L-4	22
			0.35	34.3	22.23	20.80	Y180L-4	22
			0.40	39.2	22.12	22.90	Y200L-4	30
			0.45	44.1	22.01	24.85	Y200L-4	30
			0.50	49.0	21.92	26.88	Y200L-4	30
			0.55	53.9	21.83	29.00	Y225S-4	37
			0.60	58.8	21.74	30.90	Y225S-4	37
			0.65	63.7	21.65	34.90	Y225S-4	37
			0.70	68.6	21.57	37.50	Y225M-4	45
			0.75	73.5	21.49	39.85	Y225M-4	45
			0.80	78.4	21.41	41.87	Y225M-4	45

联轴器传动配管图

COUP LING TRANSMISSION DRAWING OF PIPING

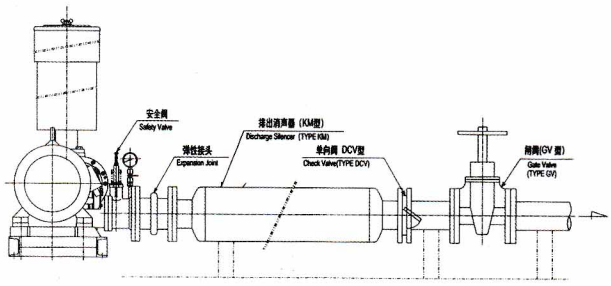

（注）单向阀必须安装在水平管路上

Note:Make sure that the piping of Check valve is horizontal

SSR-200HB

型式 Type	口径 Bore	转速 rpm	排出压力 kgf/cm²	排出压力 kpa	流量 Qs m³/min	轴功率 La kw	配套电机 型式 TYPE	配套电机 功率 KW
SSR 200HB	200A	1480	0.30	29.4	58.02	46.58	Y250M-4	55
			0.35	34.3	57.89	52.36	Y250M-4	55
			0.40	39.2	57.76	58.19	Y280S-4	75
			0.45	44.1	57.57	63.62	Y280S-4	75
			0.50	49.0	57.37	68.98	Y280S-4	75
			0.55	53.9	57.22	74.22	Y280M-4	90
			0.60	58.8	57.08	80.18	Y280M-4	90
			0.65	63.7	56.96	85.68	Y280M-4	90
			0.70	68.6	56.85	91.36	Y315S-4	110
			0.75	73.5	56.71	96.78	Y315S-4	110
			0.80	78.4	56.56	102.45	Y315S-4	110

SSR-HB高压型 外形尺寸图

TYPE SSR-HB OUTLINE DIMENSIONS

★附属品内容
- 通用底座
- 皮带罩
- 风机皮带轮、电机带轮、V形皮带
- 吸入消声器（带过滤器）
- 安全阀
- 压力表
- 润滑油
- 地脚螺栓

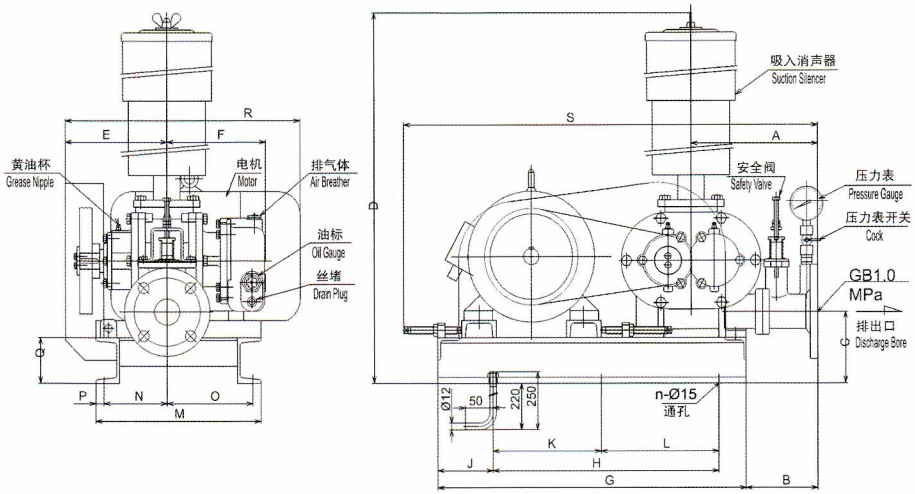

K、H、L、N、O为基础图尺寸

单位 mm
Unit mm

型式 Type / 记号 Mark	口径 Bore	A	B	C	D	E	F	G	H	J	K
SSR-50H	50A	230	130	125	900	185	179	600	450	100	-
SSR-65H	65A	230	130	135	975	205	202	650	470	100	-
SSR-80H	80A	280	170	150	1135	220	225	710	530	100	-
SSR-100H	100A	280	155	160	1255	370	265	780	630	100	-
SSR-125HB	125A	355	205	190	1515	354	294	900	700	110	350
SSR-150HB	150A	400	235	210	1730	453	377	1100	840	160	420
SSR-200HB	200A	591	378	256	2210	579	550	1320	1000	180	500
SSR-250HB	250A	750	490	350	2400	716	610	1670	1160	300	580

型式 Type / 记号 Mark	口径 Bore	L	M	N	O	P	Q	n	R	S	重量(kg) Weight
SSR-50H	50A	-	360	115	215	15	80	4	505	835	70
SSR-65H	65A	-	375	135	210	15	80	4	545	835	81
SSR-80H	80A	-	470	130	310	15	80	4	678	943	123
SSR-100H	100A	-	535	170	335	15	80	4	710	985	161
SSR-125HB	125A	350	555	243	272	20	100	6	810	1235	245
SSR-150HB	150A	420	720	311.5	368.5	20	100	6	1045	1335	406
SSR-200HB	200A	500	810	414	346	25	126	6	1215	1850	880
SSR-250HB	250A	580	1020	509	461	25	140	6	1350	2200	1320

注：1、重量中不包含电机重量　2、SSR-250HB地脚螺栓为6-M16x250
Note:1、 The weights given do not include the motor.

SSR-HB高压型直联式 外形尺寸图

TYPE SSR-HB DIRECT COUPLING OUTLINE DIMENSIONS

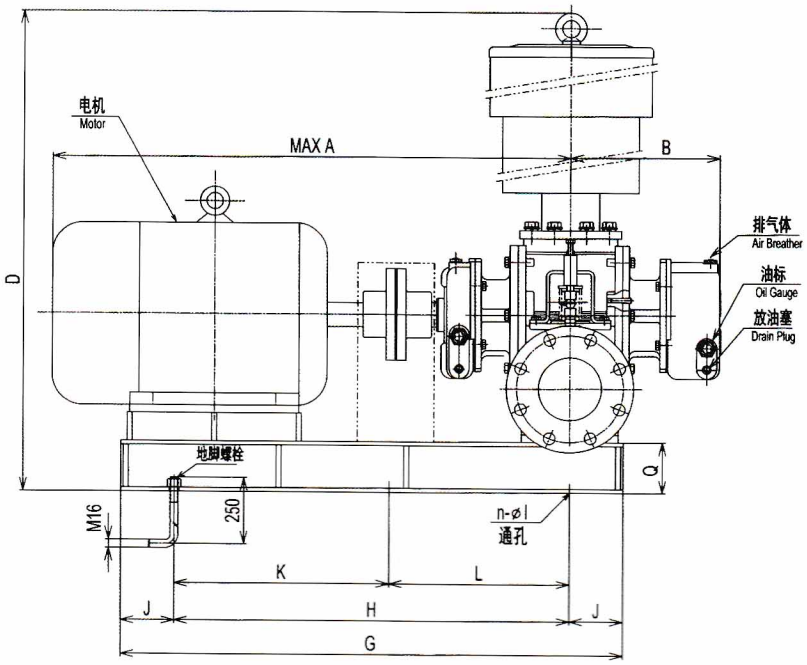

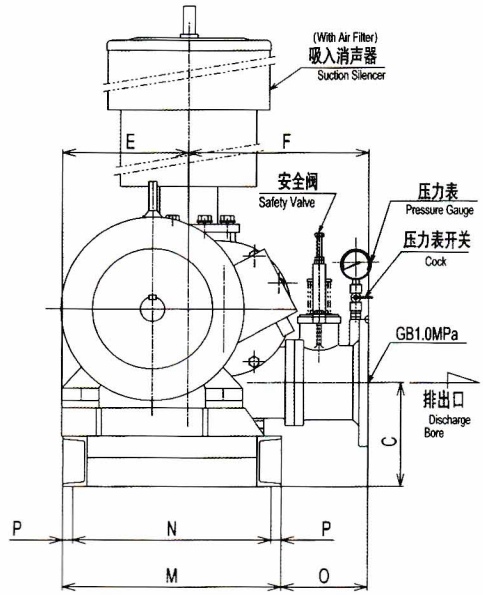

单位 mm
Unit mm

型式 Type / 记号 Mark	口径 Bore	A	B	C	D	E	F	G	H	J
SSR-80H	80A	725	225	165	1130	217	280	650	500	75
SSR-100H	100A	925	265	175	1255	234	280	850	630	110
SSR-125HB	125A	1020	294	205	1525	260	345	1000	780	110
SSR-150HB	150A	1290	377	225	1745	305	385	1250	1010	120
SSR-200HB	200A	1785	550	276	2230	405	593	1700	1400	150

型式 Type / 记号 Mark	口径 Bore	K	L	M	N	O	P	Q	R	n-φ1	重量(kg) Weight
SSR-80H	80A	-	-	370	330	147	20	80	75	4-φ19	132
SSR-100H	100A	-	-	400	360	114	20	80	110	4-φ19	168
SSR-125HB	125A	390	390	430	390	175	20	100	105	6-φ19	245
SSR-150HB	150A	505	505	500	455	190	22.5	100	165	6-φ19	408
SSR-200HB	200A	700	700	680	605	348	22.5	126	240	6-φ19	925

SSR-HB高压型 噪音值

TYPE SSR-HB NOISE LEVEL

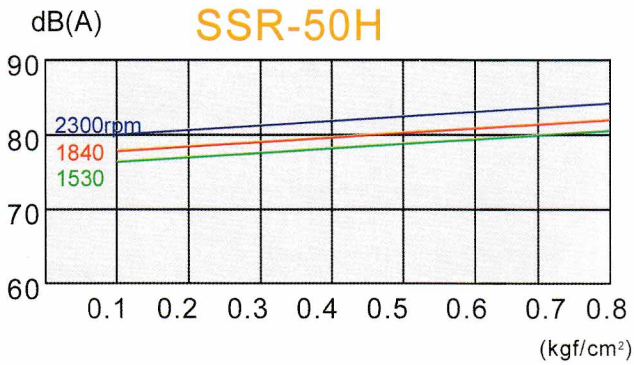

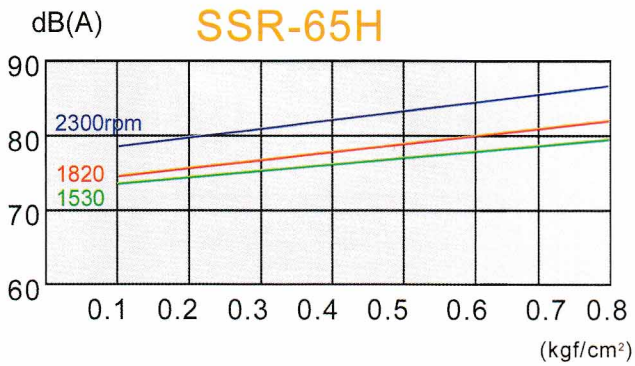

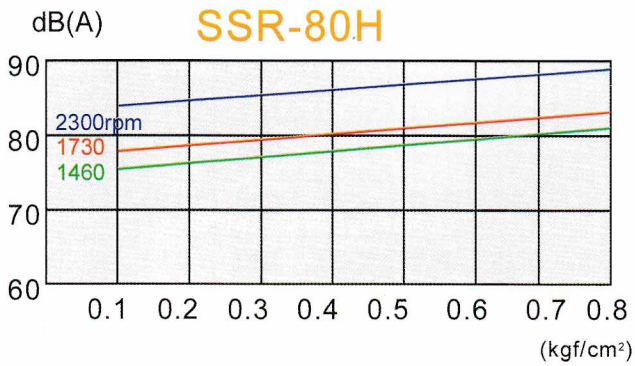

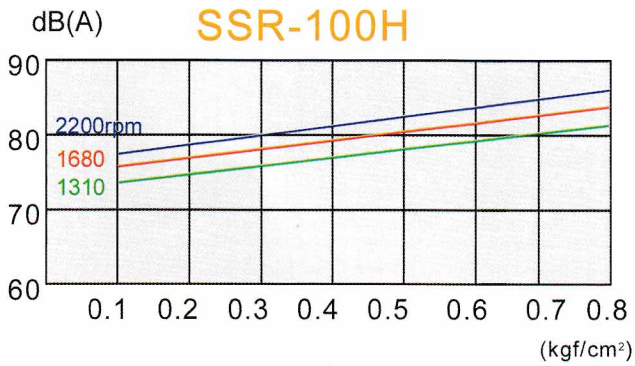

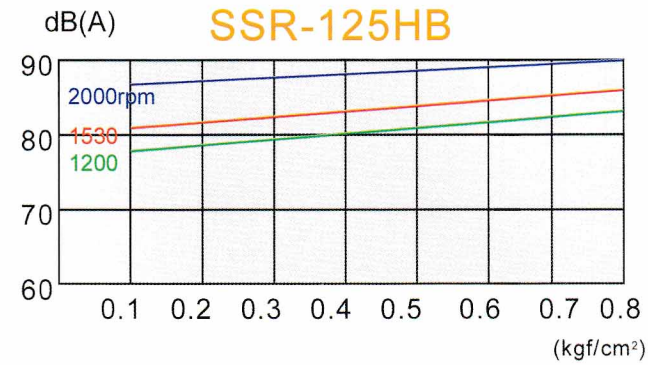

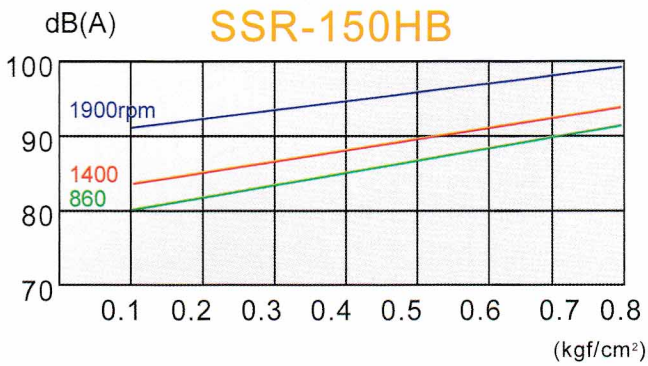

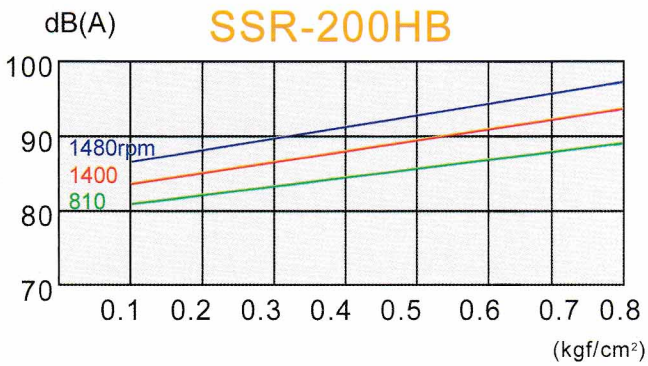

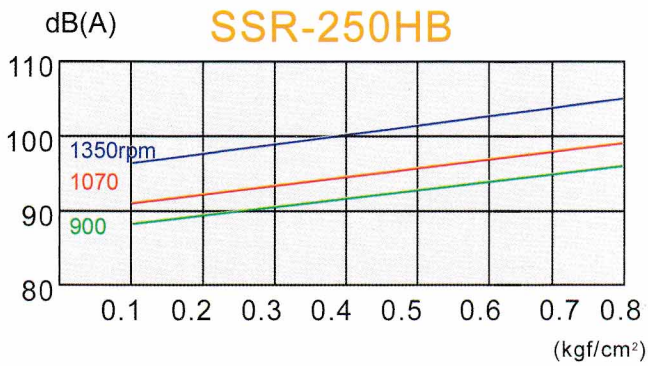

●噪音值 dB(A) 机侧1.0m

NOISE LEVEL dB(A) Machine Side 1.0m

注：上述数据是在本社测定的数据

Note:There values are based on the measurements taken in our shop

SSR-HB高压型 配管参考图

REFERENCE DRAWING OF PIPING FOR TYPE SSR-HB

皮带传动配管图

PULLEY TRANSMISSION
DRAWING OF PIPING

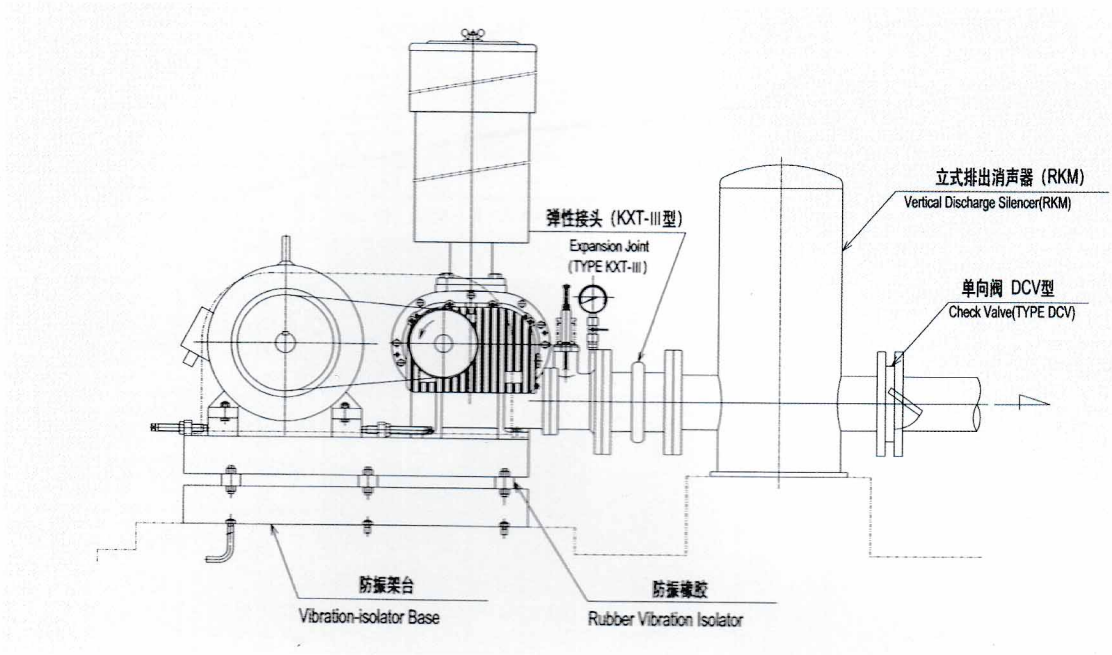

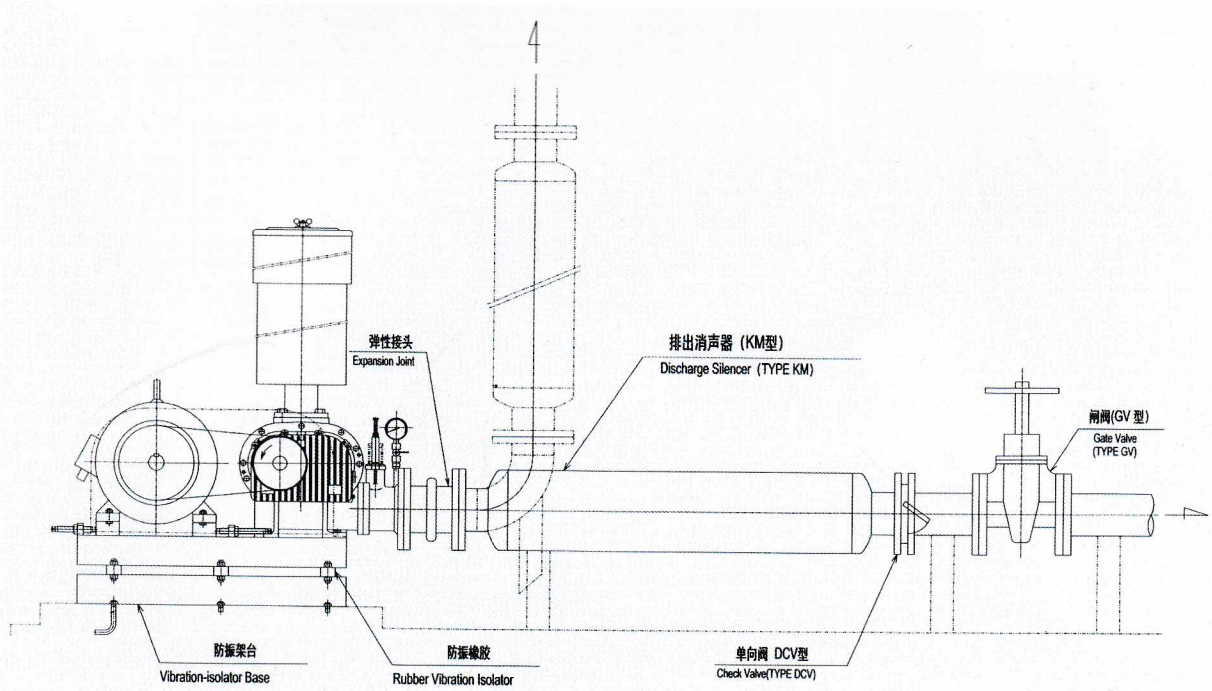

（注）DCV单向阀必须安装在水平管路上
Note:Make sure that the piping of Check valve type DCV is horizontal

SSR-HB-U高压 性能表

TYPE SSR-HB-U PERFORMANCE TABLE

Qs: 进风状态风量(m³/min) Suction-phase Air Volume(m³/min)
La: 所需动力(kW) Required electric power(kW)

1.5kW 2.2kW 3kW 4kW 5.5kW 7.5kW 11kW 15kW 18.5kW

型式 Type	口径 Bore	转速 rpm	排出压力(kgf/cm²) Discharge Pressure																转速 rpm
			0.30		0.40		0.50		0.60		0.65		0.70		0.75		0.80		
			29.4kPa		39.2kPa		49kPa		58.8kPa		63.7kPa		68.6kPa		73.5kPa		78.4kPa		
			Qs	La	Qs	La	Qs	La	Qs	La	Qs	La	Qs	La	Qs	La	Qs	La	
SSR 50H-U	50A	1530	1.52	1.34	1.42	1.69	1.34	2.03	1.27	2.38	1.24	2.56							1530
		1640	1.67	1.47	1.58	1.84	1.50	2.21	1.42	2.58	1.39	2.77							1640
		1730	1.80	1.57	1.70	1.96	1.62	2.36	1.55	2.75	1.51	2.95							1730
		1840	1.95	1.71	1.86	2.12	1.78	2.54	1.70	2.96	1.66	3.17	1.62	3.38					1840
		1950	2.11	1.85	2.01	2.29	1.93	2.73	1.85	3.18	1.81	3.41	1.77	3.63					1950
		2120	2.34	2.07	2.25	2.55	2.17	3.03	2.09	3.52	2.05	3.76	2.01	3.99	1.97	4.20			2120
		2300	2.59	2.33	2.50	2.84	2.42	3.35	2.34	3.86	2.30	4.11	2.26	4.37	2.22	4.59	2.18	4.80	2300
SSR 65H-U	65A	1530	2.14	1.72	2.02	2.25	1.90	2.72	1.79	3.20									1530
		1640	2.36	1.89	2.24	2.46	2.12	2.95	2.01	3.46	1.96	3.86							1640
		1740	2.56	2.04	2.44	2.64	2.32	3.16	2.21	3.70	2.16	4.11							1740
		1820	2.72	2.16	2.60	2.79	2.48	3.33	2.37	3.90	2.32	4.37	2.26	4.66					1820
		1940	2.96	2.35	2.83	3.02	2.71	3.59	2.61	4.20	2.56	4.70	2.50	5.01					1940
		2130	3.33	2.65	3.21	3.35	3.09	4.00	2.99	4.66	2.94	5.20	2.88	5.55	2.83	5.88			2130
		2300	3.51	2.94	3.38	3.83	3.28	4.49	3.16	5.33	3.11	5.70	3.07	6.12	3.02	6.56	2.97	6.88	2300
SSR 80H-U	80A	1460	3.65	3.11	3.49	3.88	3.34	4.64	3.20	5.40	3.13	5.78	3.06	6.16					1460
		1560	3.98	3.35	3.82	4.17	3.67	4.99	3.53	5.79	3.46	6.19	3.39	6.59	3.32	6.99			1560
		1650	4.28	3.56	4.12	4.44	3.96	5.30	3.82	6.15	3.75	6.58	3.68	7.00	3.61	7.43			1650
		1730	4.55	3.76	4.39	4.67	4.23	5.57	4.09	6.47	4.02	6.92	3.95	7.37	3.88	7.82	3.81	8.27	1730
		1820	4.84	3.97	4.68	4.94	4.52	5.88	4.38	6.82	4.31	7.29	4.24	7.76	4.17	8.23	4.10	8.70	1820
		1900	5.11	4.16	4.95	5.17	4.79	6.16	4.65	7.40	4.58	7.63	4.51	8.12	4.44	8.61	4.37	9.10	1900
		2100	5.75	4.68	5.61	5.85	5.44	7.10	5.31	7.93	5.24	8.47	5.17	9.02	5.10	9.56	5.03	10.10	2100
		2300	5.88	4.89	5.76	6.19	5.66	7.51	5.57	8.13	5.54	8.75	5.52	9.38	5.48	9.99	5.43	12.26	2300
SSR 100H-U	100A	1310	5.18	4.05	4.95	5.18	4.74	6.30	4.55	7.48	4.45	8.17	4.38	8.73					1310
		1460	6.00	4.62	5.78	5.87	5.58	7.10	5.39	8.45	5.30	9.21	5.20	9.83	5.11	10.46			1460
		1540	6.40	4.98	6.19	6.30	5.99	7.61	5.81	9.00	5.72	9.78	5.62	10.44	5.53	11.10			1540
		1680	7.13	5.62	6.92	7.08	6.73	8.50	6.55	10.03	6.46	10.79	6.37	11.51	6.28	12.23	6.19	12.95	1680
		1780	7.62	6.10	7.42	7.63	7.23	9.15	7.06	10.71	6.98	11.55	6.89	12.32	6.81	13.09	6.72	13.86	1780
		1880	8.15	6.55	7.95	8.18	7.77	9.80	7.60	11.42	7.52	12.28	7.43	13.08	7.35	13.89	7.26	14.69	1880
		1980	8.65	7.01	8.46	8.75	8.28	10.45	8.12	12.13	8.04	13.04	7.95	13.89	7.87	14.74	7.78	15.59	1980
		2100	9.28	7.57	9.09	9.34	8.91	11.10	8.75	12.93	8.67	13.83	8.58	14.73	8.50	15.64	8.41	16.54	2100
		2200	9.81	8.07	9.62	9.92	9.44	11.76	9.28	13.60	9.19	14.55	9.11	15.49	9.02	16.44	8.94	17.38	2200
型式 Type	口径 Bore	转速 rpm	Qs	La	Qs	La	Qs	La	Qs	La	Qs	La	Qs	La	Qs	La	Qs	La	转速 rpm
			29.4kPa		39.2kPa		49kPa		58.8kPa		63.7kPa		68.6kPa		73.5kPa		78.4kPa		
			0.30		0.40		0.50		0.60		0.65		0.70		0.75		0.80		
			排出压力(kgf/cm²) Discharge Pressure																

Qs: 进风状态风量(m³/min)　Suction-phase Air Volume(m³/min)
La: 所需动力(kW)　Required electric power(kW)

7.5kW　11kW　15kW　18.5kW　22kW　30kW　37kW　45kW　55kW
75kW　90kW　110kW

型式 Type	口径 Bore	转速 rpm	排出压力(kgf/cm²) Discharge Pressure																转速 rpm
			0.30		0.40		0.50		0.60		0.65		0.70		0.75		0.80		
			29.4kPa		39.2kPa		49kPa		58.8kPa		63.7kPa		68.6kPa		73.5kPa		78.4kPa		
			Qs	La	Qs	La	Qs	La	Qs	La	Qs	La	Qs	La	Qs	La	Qs	La	
SSR 125HB-U	125A	1200	7.45	5.50	7.25	7.10	7.00	8.65	6.88	10.25	6.80	11.03	6.72	11.80	6.64	12.58	6.56	13.35	1200
		1310	8.19	6.20	8.00	7.90	7.82	8.65	7.64	11.40	7.56	12.25	7.48	13.10	7.40	13.95	7.32	14.80	1310
		1390	8.74	6.70	8.54	8.50	8.37	10.35	8.20	12.20	8.12	13.11	8.04	14.02	7.95	14.93	7.87	15.84	1390
		1450	9.15	7.10	8.95	9.00	8.77	10.90	8.60	12.80	8.52	13.75	8.43	14.69	8.35	15.64	8.26	16.58	1450
		1530	9.70	7.65	9.50	9.60	9.33	11.60	9.15	13.60	9.07	14.50	8.98	15.60	8.89	16.60	8.80	17.60	1530
		1630	10.37	8.35	10.17	10.35	10.01	12.40	9.85	14.60	9.77	15.68	9.67	16.76	9.58	17.84	9.48	18.92	1630
		1750	11.18	9.18	10.99	11.26	10.83	13.38	10.66	15.80	10.57	16.92	10.47	18.04	10.38	19.16	10.28	20.28	1750
		1850	11.85	9.88	11.66	12.02	11.50	14.20	11.34	16.85	11.25	18.03	11.15	19.21	11.06	20.38	10.96	21.47	1850
		2000	12.85	11.09	12.66	13.60	12.50	16.21	12.34	18.76	12.25	20.04	12.15	21.33	12.06	22.61	11.96	23.90	2000
SSR 150HB-U	150A	860	12.03	9.30	11.75	11.70	11.54	14.25	11.27	16.80	11.14	17.79	11.01	18.99	10.88	20.19	10.75	21.39	860
		970	13.95	11.05	13.70	13.80	13.50	16.60	13.23	19.40	13.10	21.47	12.97	22.91	12.84	24.36	12.71	25.80	970
		1110	16.37	13.10	16.15	16.50	15.95	19.60	15.70	22.80	15.57	25.09	15.44	26.76	15.31	28.43	15.18	30.09	1110
		1180	17.59	14.40	17.37	17.80	17.17	21.10	16.97	24.40	16.84	26.36	16.71	28.24	16.58	30.13	16.45	31.82	1180
		1240	18.63	15.40	18.43	18.90	18.23	22.40	18.03	25.80	17.90	27.75	17.77	29.58	17.64	31.41	17.51	33.19	1240
		1400	21.40	17.90	21.20	21.90	21.05	25.80	20.87	29.70	20.74	33.36	20.61	35.88	20.48	37.99	20.35	40.11	1400
		1520	23.40	20.15	23.21	24.60	23.04	28.90	22.82	33.30	22.69	35.77	22.54	38.16	22.41	40.43	22.28	42.71	1520
		1620	24.86	22.60	24.68	27.40	24.48	32.05	24.27	36.90	24.14	40.05	24.04	43.34	23.88	45.81	23.75	48.28	1620
		1730	26.48	25.30	26.27	30.40	26.08	35.55	25.87	40.80	25.74	44.83	25.61	47.61	25.48	50.29	25.35	52.97	1730
		1900	29.13	28.96	28.94	34.56	28.75	40.34	28.56	45.16	28.37	47.85	28.18	50.52	27.99	53.38	27.90	56.41	1900
SSR 200HB-U	200A	810	29.55	20.68	28.89	26.94	28.22	33.16	27.63	39.05	27.28	47.32	26.95	45.38	26.64	48.50	26.35	51.75	810
		900	33.66	24.00	33.05	30.93	32.34	37.83	31.71	44.38	31.47	47.66	31.16	51.25	30.83	54.50	30.52	57.83	900
		980	37.34	27.18	36.77	34.55	36.03	42.02	35.34	49.38	35.03	53.01	34.70	56.75	34.36	60.58	34.03	64.25	980
		1070	41.44	30.03	40.97	38.68	40.15	46.82	39.42	54.95	38.37	58.85	39.15	63.75	38.95	67.35	38.77	71.46	1070
		1150	45.07	32.71	44.60	42.02	43.78	50.98	43.06	59.74	43.01	64.35	42.76	68.65	42.47	73.36	42.33	77.69	1150
		1230	48.22	36.26	47.78	46.08	47.08	55.53	46.44	64.80	46.42	69.39	46.21	74.26	46.02	78.81	45.85	83.56	1230
		1310	51.38	39.66	50.99	50.18	50.40	59.96	49.83	69.72	49.73	74.82	49.51	79.78	49.30	84.72	49.15	89.74	1310
		1390	54.49	42.92	54.16	54.22	53.68	64.48	53.24	74.60	53.00	79.65	52.83	84.91	52.71	90.25	52.58	95.58	1390
		1480	58.02	46.58	57.76	58.19	57.37	68.98	57.08	80.18	56.97	85.68	56.85	91.36	56.71	96.78	56.56	102.45	1480
型式 Type	口径 Bore	转速 rpm	Qs	La	Qs	La	Qs	La	Qs	La	Qs	La	Qs	La	Qs	La	Qs	La	转速 rpm
			29.4kPa		39.2kPa		49kPa		58.8kPa		63.7kPa		68.6kPa		73.5kPa		78.4kPa		
			0.30		0.40		0.50		0.60		0.65		0.70		0.75		0.80		
			排出压力(kgf/cm²) Discharge Pressure																

SSR-HB-U 外形尺寸图

TPYE SSR-HB-U OUTLINE DIMENSIONS

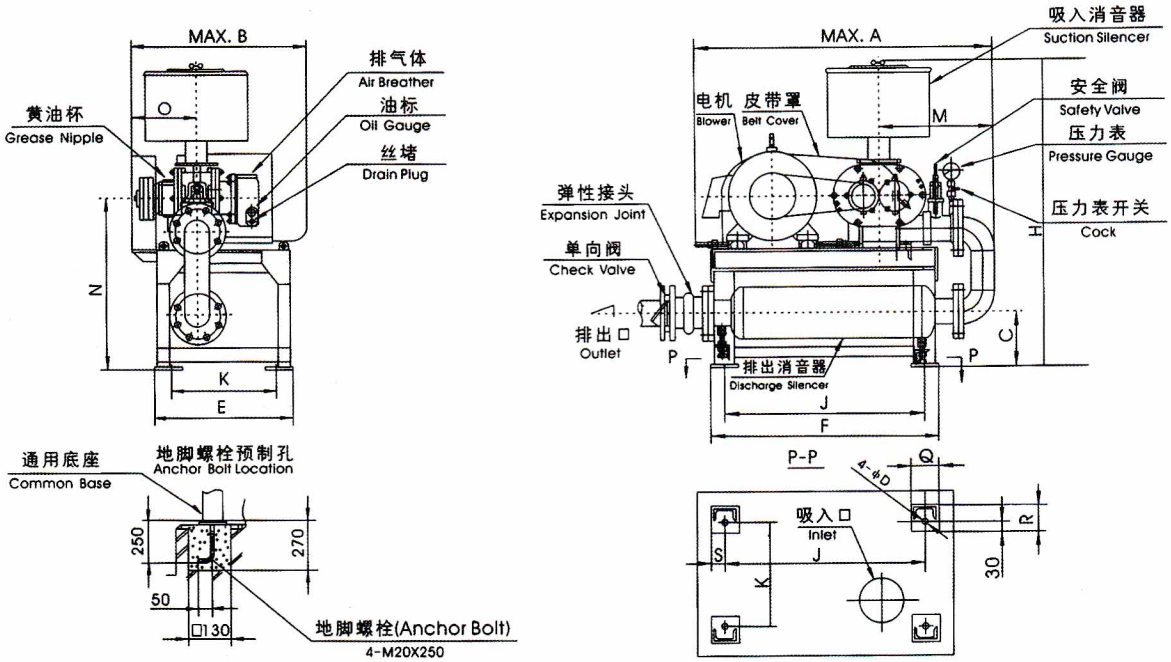

型号 Type	A	B	C	E	F	H	J	K
SSR-50H-U	940	460	170	380	680	945	600	240
SSR-65H-U	1020	540	190	395	720	990	640	255
SSR-80H-U	1130	690	200	500	840	1120	760	360
SSR-100H-U	1430	760	225	555	1030	1200	950	375
SSR-125HB-U	1700	825	240	575	1220	1395	1140	395
SSR-150HB-U	1795	1055	260	740	1260	1650	1180	560
SSR-200HB-U	2200	1240	320	830	1670	1815	1590	650
型号 Type	M	N	O	Q	R	S	4-ϕD	最大重量(kg) MAX weight
SSR-50H-U	345	520	185	100	100	40	4-ϕ23	173
SSR-65H-U	375	565	205	100	100	40	4-ϕ23	216
SSR-80H-U	420	625	235	100	100	40	4-ϕ23	340
SSR-100H-U	450	700	290	120	120	40	4-ϕ23	448
SSR-125HB-U	560	785	375	140	120	40	4-ϕ23	623
SSR-150HB-U	645	890	475	140	120	40	4-ϕ23	1130
SSR-200HB-U	915	995	605	140	120	40	4-ϕ23	2088

注：重量中包括电机重量
Note:The weights given include the motor.

SSR-T型 性能表 TYPE SSR-T PERFORMANCE TABLE

0.55kW 0.75kW 1.1kW
1.5kW 2.2kW 3.0kW 4.0kW

Qs: 进风状态风量(ℓ/min) Suction-phase Air Volume(ℓ/min)
La: 所需动力(kW) Required electric power(kW)

型式 Type	口径 Bore	转速 rpm	排出压力(kgf/cm²) Discharge Pressure																	
			0.10		0.15		0.20		0.25		0.30		0.35		0.40		0.45		0.50	
			9.8kPa		14.7kPa		19.6kPa		24.5kPa		29.4kPa		34.3kPa		39.2kPa		44.1kPa		49.0kPa	
			Qs	La	Qs	La	Qs	La	Qs	La	Qs	La	Qs	La	Qs	La	Qs	La	Qs	La
SSR -20T	3/4B (20A)	1750	160	0.20	150	0.22	140	0.24	130	0.26	120	0.28	110	0.30	100	0.32				
		2000	200	0.23	190	0.25	180	0.27	170	0.29	160	0.31	150	0.33	140	0.35	130	0.37		
		2250	240	0.26	230	0.29	220	0.31	210	0.33	200	0.35	190	0.38	180	0.40	170	0.43	160	0.46
		2500	270	0.29	260	0.32	250	0.34	240	0.37	230	0.39	220	0.42	210	0.44	200	0.47	190	0.50
SSR -25T	1B (25A)	1750	210	0.23	195	0.25	180	0.27	265	0.30	150	0.32	135	0.35						
		2000	270	0.26	255	0.29	240	0.31	225	0.34	210	0.37	195	0.40	180	0.43	160	0.46		
		2250	310	0.30	295	0.33	280	0.35	265	0.39	250	0.42	235	0.46	220	0.49	200	0.53		
		2500	360	0.33	345	0.36	330	0.39	315	0.43	300	0.46	285	0.50	270	0.54	250	0.58	230	0.62
SSR -32T	1 1/4B (32A)	1750	360	0.27	340	0.31	320	0.34	300	0.38	280	0.42	260	0.46	240	0.50				
		2000	440	0.31	420	0.35	400	0.39	380	0.44	360	0.48	340	0.53	320	0.57				
		2250	520	0.35	500	0.40	480	0.44	460	0.49	440	0.54	420	0.59	400	0.64	370	0.70		
		2500	600	0.39	580	0.44	560	0.49	540	0.55	520	0.60	500	0.66	480	0.71	450	0.78	420	0.86

Qs: 进风状态风量(m³/min) Suction-phase Air Volume(m³/min)
La: 所需动力(kW) Required electric power(kW)

型式 Type	口径 Bore	转速 rpm	吐出压力(kgf/cm²) Discharge Pressure																	
			0.10		0.15		0.20		0.25		0.30		0.35		0.40		0.45		0.50	
			9.8kPa		14.7kPa		19.6kPa		24.5kPa		29.4kPa		34.3kPa		39.2kPa		44.1kPa		49.0kPa	
			Qs	La	Qs	La	Qs	La	Qs	La	Qs	La	Qs	La	Qs	La	Qs	La	Qs	La
SSR -40T	1 1/2B (40A)	1000	0.45	0.32	0.42	0.36	0.39	0.40	0.36	0.46	0.33	0.52								
		1250	0.65	0.40	0.62	0.45	0.59	0.50	0.56	0.58	0.53	0.65	0.51	0.73	0.48	0.80	0.46	0.90	0.43	0.99
		1500	0.84	0.48	0.81	0.54	0.78	0.60	0.75	0.69	0.72	0.78	0.70	0.87	0.67	0.96	0.65	1.07	0.62	1.18
		1750	1.04	0.56	1.01	0.63	0.98	0.70	0.95	0.81	0.92	0.91	0.90	1.01	0.87	1.11	0.85	1.25	0.82	1.38
SSR -50T	2B (50A)	1000	0.82	0.64	0.78	0.72	0.73	0.80	0.69	0.92	0.65	1.04	0.61	1.16	0.57	1.28				
		1250	1.22	0.80	1.18	0.90	1.13	1.00	1.09	1.15	1.05	1.30	1.01	1.45	0.97	1.60	0.93	1.79	0.89	1.97
		1500	1.61	0.96	1.57	1.08	1.52	1.20	1.48	1.38	1.44	1.56	1.40	1.74	1.36	1.92	1.32	2.14	1.28	2.36
		1750	2.01	1.12	1.97	1.26	1.92	1.40	1.88	1.61	1.84	1.82	1.80	2.02	1.76	2.22	1.72	2.49	1.68	2.76
SSR -65T	2 1/2B (65A)	1000	1.19	0.80	1.07	0.90	0.94	1.00	0.85	1.15	0.75	1.30	0.67	1.45	0.59	1.60				
		1250	1.69	1.00	1.57	1.13	1.45	1.25	13.6	1.44	1.26	1.63	1.18	1.82	1.10	2.00	1.05	2.23	0.99	2.45
		1500	2.18	1.20	2.06	1.35	1.93	1.50	1.84	1.73	1.74	1.95	1.66	2.18	1.58	2.40	1.53	2.68	1.47	2.95
		1750	2.68	1.40	2.56	1.58	2.43	1.75	2.34	2.02	2.24	2.28	2.16	2.53	2.08	2.78	2.03	3.12	1.97	3.45

SSR-VT型 真空性能表

TYPE SSR-VT VACUUM PERFORMANCE TABLE

0.55kW　0.75kW　1.1kW
1.5kW　2.2kW　3.0kW

Qs: 进风状态风量(ℓ/min) Suction-phase Air Volume(ℓ/min)
La: 所需动力(kW) Required electric power(kW)

型式 Type	口径 Bore	真空度 Vacuum pressure	-50mmHg -680mmAq		-75mmHg -1020mmAq		-100mmHg -1360mmAq		-125mmHg -1700mmAq		-150mmHg -2040mmAq		-175mmHg -2380mmAq		-200mmHg -2720mmAq		-225mmHg -3060mmAq		-250mmHg -3400mmAq	
		转速 rpm	Qs	La	Qs	La	Qs	La	Qs	La	Qs	La	Qs	La	Qs	La	Qs	La	Qs	La
SSR -20VT	3/4B (20A)	1750	165	0.15	150	0.16	135	0.18	120	0.19	105	0.21	90	0.22						
		2000	215	0.17	200	0.18	185	0.19	170	0.21	155	0.22	140	0.24	125	0.25				
		2250	245	0.19	230	0.21	215	0.23	200	0.24	185	0.26	170	0.28	155	0.30	140	0.32		
		2500	285	0.26	270	0.28	255	0.30	240	0.32	225	0.34	210	0.36	195	0.38	180	0.40	165	0.42
SSR -25VT	1B (25A)	1750	255	0.19	235	0.21	215	0.23	195	0.25	180	0.27	165	0.29	150	0.31				
		2000	320	0.22	300	0.25	280	0.27	260	0.30	240	0.33	225	0.35	210	0.38	195	0.40		
		2250	355	0.24	335	0.27	315	0.30	295	0.33	280	0.36	260	0.38	145	0.41	230	0.43	215	0.46
		2500	390	0.28	370	0.31	350	0.34	330	0.37	315	0.40	300	0.43	285	0.46	270	0.49	255	0.52
SSR -32VT	1 1/4B (32A)	1750	415	0.24	375	0.27	335	0.30	305	0.33	275	0.36	250	0.40	230	0.43	210	0.46		
		2000	530	0.25	490	0.29	450	0.33	410	0.36	375	0.40	340	0.44	310	0.47	285	0.51		
		2250	610	0.29	570	0.33	530	0.37	490	0.41	450	0.45	415	0.49	385	0.53	360	0.57	330	0.61
		2500	685	0.31	645	0.36	605	0.41	565	0.45	525	0.50	485	0.55	445	0.59	420	0.64	395	0.68

Qs: 进风状态风量(m^3/min) Suction-phase Air Volume(m^3/min)
La: 所需动力(kW) Required electric power(kW)

型式 Type	口径 Bore	真空度 Vacuum pressure	-50mmHg -680mmAq		-75mmHg -1020mmAq		-100mmHg -1360mmAq		-125mmHg -1700mmAq		-150mmHg -2040mmAq		-175mmHg -2380mmAq		-200mmHg -2720mmAq		-225mmHg -3060mmAq		-250mmHg -3400mmAq	
		转速 rpm	Qs	La	Qs	La	Qs	La	Qs	La	Qs	La	Qs	La	Qs	La	Qs	La	Qs	La
SSR -40VT	1 1/2B (40A)	1000	0.60	0.23	0.56	0.27	0.52	0.31	0.48	0.35	0.44	0.40	0.40	0.44	0.36	0.48	0.32	0.52		
		1250	0.77	0.30	0.73	0.35	0.69	0.40	0.65	0.46	0.61	0.51	0.57	0.57	0.53	0.62	0.49	0.67	0.45	0.73
		1500	1.03	0.34	0.99	0.40	0.94	0.47	0.90	0.54	0.86	0.61	0.82	0.67	0.78	0.74	0.74	0.81	0.69	0.88
		1750	1.14	0.40	1.11	0.47	1.08	0.54	1.04	0.61	1.01	0.69	0.98	0.76	0.94	0.83	0.91	0.90	0.88	0.98
SSR -50VT	2B (50A)	1000	1.18	0.45	1.10	0.54	1.02	0.63	0.94	0.71	0.86	0.80	0.78	0.89	0.70	0.98	0.62	1.06		
		1250	1.52	0.57	1.44	0.68	1.36	0.79	1.28	0.90	1.20	1.00	1.12	1.11	1.04	1.22	0.96	1.32	0.88	1.43
		1500	1.88	0.68	1.80	0.81	1.72	0.93	1.64	1.05	1.56	1.17	1.48	1.29	1.40	1.42	1.32	1.54	1.24	1.66
		1750	2.35	0.82	2.27	0.97	2.19	1.12	2.11	1.27	2.03	1.42	1.95	1.57	1.87	1.72	1.79	1.87	1.71	2.02
SSR -65VT	2 1/2B (65A)	1000	1.30	0.64	1.20	0.74	1.10	0.84	1.00	0.94	0.90	1.04	0.80	1.14	0.70	1.24				
		1250	1.83	0.70	1.73	0.83	1.63	0.96	1.53	1.09	1.43	1.22	1.33	1.35	1.23	1.48	1.13	1.61	1.03	1.74
		1500	2.19	0.80	2.09	0.95	1.99	1.10	1.89	1.15	1.79	1.40	1.69	1.55	1.59	1.70	1.49	1.85	0.39	2.00
		1750	2.74	1.01	2.64	1.19	2.54	1.39	2.44	1.55	2.34	1.73	2.24	1.91	2.14	2.09	2.04	2.27	1.94	2.45

SSR-T型 外形尺寸图 TYPE SSR-T OUTLINE DIMENSIONS

TYPE SSR-20T
TYPE SSR-25T
TYPE SSR-32T

★附属品标准
- 通用底座 • 皮带罩 • 风机皮带轮、电机带轮、V形皮带
- 吸入消声器（带过滤器）
- 安全阀 • 压力表 • 润滑油 • 地脚螺栓

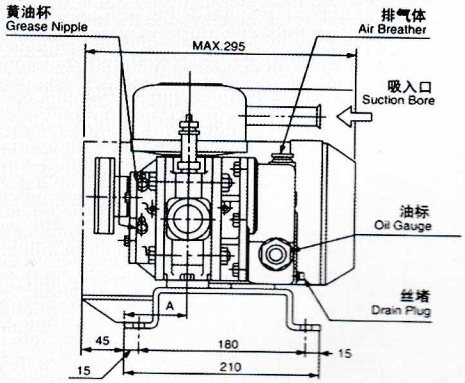

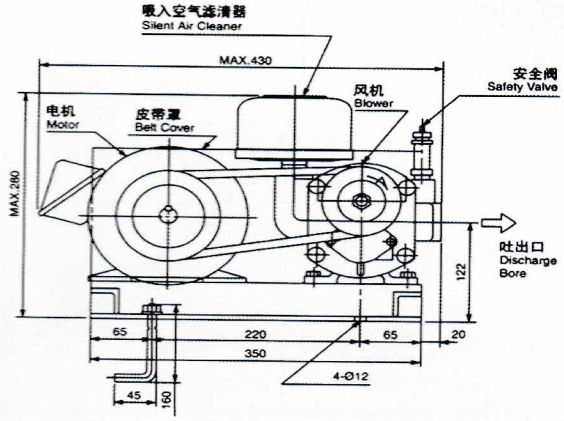

注）重量中不包括电机重量
Note:The mass given do not include the motor.

单位 mm
Unit mm

型式 Type / 记号 Mark	口径 Bore	A	重量(kg) Weight
SSR-20T	Rc3/4	60	19
SSR-25T	Rc1	67	20
SSR-32T	Rc1 1/4	82	22

TYPE SSR-40T、50T、65T

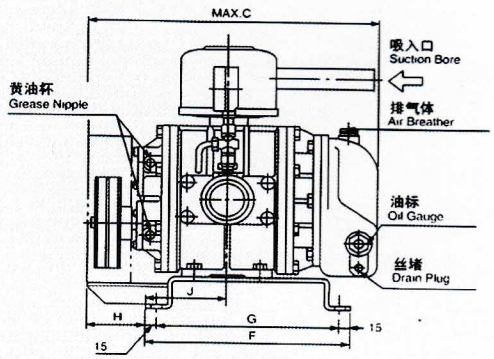

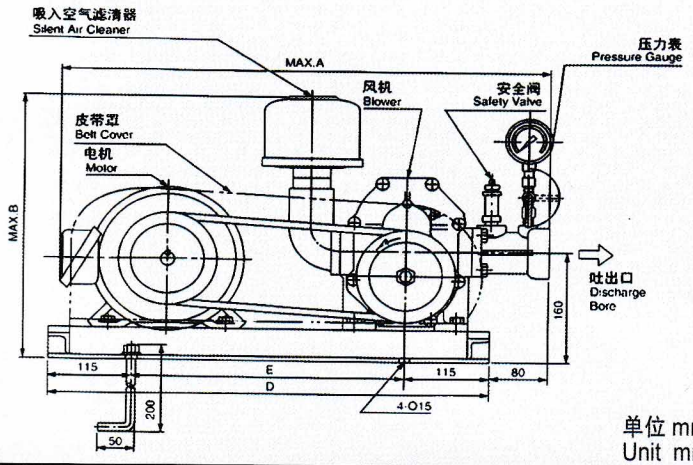

单位 mm
Unit mm

型式 Type / 记号 Mark	口径 Bore	A	B	C	D	E	F	G	H	J	重量(kg) Weight
SSR-40T	Rc1 1/2	670	360	350	550	320	250	220	60	85	42
SSR-50T	Rc2	700	380	405	600	370	280	250	80	110	61
SSR-65T	Rc2 1/2	700	380	440	600	370	280	250	80	130	64

注）重量中不包括电机重量
Note:The mass given do not include the motor.

>>SSR 附属品

>>TYPE SSR ACCESSORIES

吸入消声器(KSE)

cSuction Silencer(KSE)

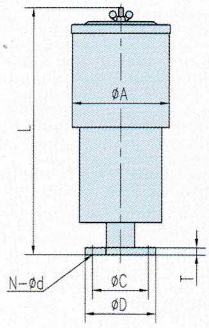

型 式 Type	A	C	D	L	T	N-d	重量(kg) Weight
KSE-50	165	95	120	570	12	4-15	8.0
KSE-65	190	105	130	635	14	4-15	10.5
KSE-80	242	130	155	720	14	4-15	16.0
KSE-100	270	145	180	820	14	4-19	20.5
KSE-125	320	165	200	1017	16	8-19	26.5
KSE-150	360	200	235	1158	16	8-19	37.5
KSE-175	360	230	265	1172	18	8-19	38.5
KSE-200	440	280	320	1495	20	8-23	62.0
KSE-250	550	345	385	1495	22	8-23	92.0

排出消声器(KM)

Discharge Silencer(KM)

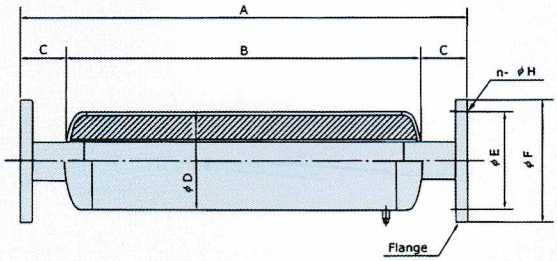

型 式 Type	口径 Bore	A	B	C	D	E	F	n-ΦH	重量(kg) Weight
KM-50	50A	600	480	60	140	125	165	4-Φ19	11
KM-65	65A	700	560	70	165	145	185	4-Φ19	16
KM-80	80A	900	740	80	190	160	200	8-Φ19	21
KM-100	100A	1200	1040	80	217	180	220	8-Φ19	32
KM-125	125A	1400	1210	95	261	210	250	8-Φ23	44
KM-150	150A	1600	1410	95	286	240	285	8-Φ23	61
KM-200	200A	1800	1600	100	320	295	340	8-Φ23	78
KM-250	250A	2000	1720	140	406	350	395	12-Φ23	110

立式排出消声器(RKM)

Vertical Discharge Silencer(RKM)

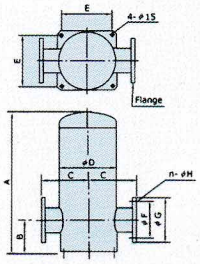

型 式 Type	口径 Bore	A	B	C	D	E	F	G	n-ΦH	重量(kg) Weight
RKM-50	50A	420	120	150	140	130	125	165	4-Φ19	15
RKM-65	65A	480	130	175	191	170	145	185	4-Φ19	23
RKM-80	80A	595	145	200	216	190	160	200	8-Φ19	39
RKM-100	100A	660	155	225	267	230	180	220	8-Φ19	40
RKM-125	125A	800	190	250	280	240	210	250	8-Φ23	50
RKM-150	150A	920	210	300	356	290	240	285	8-Φ23	80
RKM-200	200A	1050	256	325	406	350	295	340	8-Φ23	100
RKM-250	250A	1120	300	350	475	410	350	395	12-Φ23	110

弹性接头(KXT-Ⅲ型)

KXT Series Resilient Connect

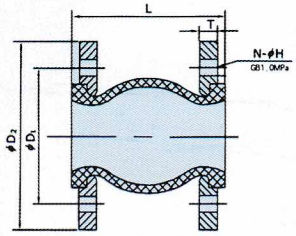

型 式 Type	口径 Bore	D1	D2	L	T	N-ΦH	重量(kg) Weight
-50	50A	125	165	105	18	4-Φ17.5	5.5
-65	65A	145	185	115	20	4-Φ17.5	6.0
-80	80A	160	200	135	20	8-Φ17.5	7.5
-100	100A	180	220	150	22	8-Φ17.5	9.0
-125	125A	210	250	165	24	8-Φ22	11.5
-150	150A	240	285	180	24	8-Φ22	15.0
-200	200A	295	340	190	24	8-Φ22	20.5
-250	250A	350	395	230	26	12-Φ23	27

单向阀(DCV)

Check Valve(DCV)

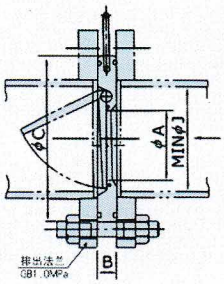

型 式 Type	口径 Bore	A	B	C	J	螺栓尺寸（个数） Fixing Bolt Size(Number)	重量(kg) Weight
DCV-50	50A	25	19	104	52.7	M16 X 86(4)	1.1
DCV-65	65A	36	19	124	65.9	M16 X 108(4)	1.4
DCV-80	80A	46	19	134	78.1	M16 X 108(8)	1.6
DCV-100	100A	67	19	159	102.3	M16 X 108(8)	2.3
DCV-125	125A	88	21	190	126.6	M20 X 115(8)	3.4
DCV-150	150A	108	24	220	151.0	M20 X 120(8)	5.0
DCV-200	200A	138	29	270	200	M20 X 120(8)	10
DCV-250	250A	185	29	328	250	M20 X 120(12)	13.5

>>SSR 真空用附属品

>>TYPE SSR VACUUM ACCESSORIES

Y型进口接管(YSS)

Y shaped reducer(YSS)

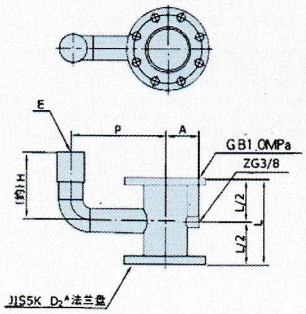

型 式 Type	D1	D2	E	L	H	P	A
YSS50-25	50A	40	G1	140	95	130	55
YSS65-25	65A	50	G1	160	105	140	60
YSS80-32	80A	65	G11/4	180	115	150	70
YSS100-32	100A	80	G11/4	200	125	160	75
YSS125-50	125A	100	G2	250	155	190	85
YSS150-50	150A	125	G2	260	160	210	100
YSS175-50	200A	150	G2	280	170	210	110
YSS200-50	200A	200	G2	320	190	250	125
YSS250-80	250A	\	G3	475	237.5	312.5	166.5

真空调整阀(VOCP-B)

Vacuum Breaker(VOCP-B)

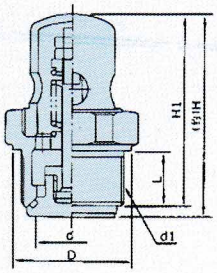

口径 Bore	d	d1	D	L	H1	H
1	22	G1	40	20	69	73
1 1/4	30	G1 1/4	48	22	79	83
1 1/2	36	G1 1/2	54	22	83	88
2	46	G2	68	28	100	106
2 1/2	60	G2 1/2	83	30	114	120
3	72	G3	98	35	132	140
4	90	G4	125	40	172	180

闸阀(GV)

Gate Valve (GV)

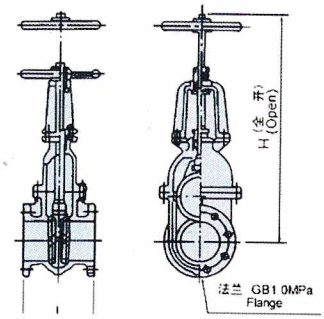

型式 Type	口径 Bore	L	H (参考)
GV-50	50A	178	381
GV-65	65A	190	428
GV-80	80A	203	493
GV-100	100A	229	588
GV-125	125A	254	689
GV-150	150A	267	798
GV-200	200A	328	920
GV-250	250A	450	969

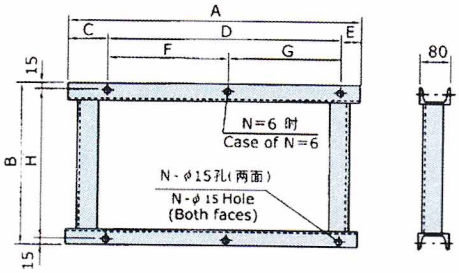

防振橡胶(A形)

Rubber Vibration Isolator (TYPE A)

型式 Type	D	H	L	d	适用机种 Application Type
A-35B	35	36	23	M8	TSA
A-35	35	26	24	M8	SSR-50-80
A-40	40	25	30	M8	SSR-100,125
A-50	50	27	30	M10	SSR-150
A-75	75	42	45	M12	SSR-175,200

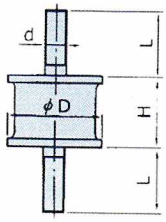

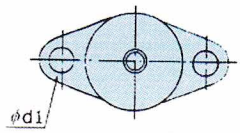

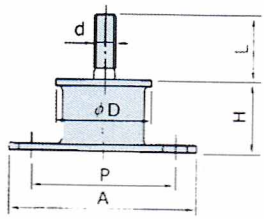

防振橡胶(B形)

Rubber Vibration Isolator (TYPE B)

型式 Type	D	H	L	d	D_1	A	P	适用机种 Application Type
B-35	35	26	24	M8	9	69	53	SSR-50-80
B-40	40	25	30	M8	9	76	60	SSR-100,125
B-50	50	27	30	M10	11.5	93	73	SSR-150

防振架台(SSR)

Vibration-Isolating Base (SSR)

适用机种 Application Type	A	B	C	D	E	F	G	H	N	重量(kg) Weight
SSR-50	560	300	100	410	50	-	-	270	4	10
SSR-65	600	340	100	450	50	-	-	310	4	11
SSR-80	650	360	100	500	50	-	-	330	4	12
SSR-100	730	470	100	580	50	-	-	440	4	14
SSR-125	860	480	110	700	50	350	350	440	6	16
SSR-150	960	590	160	750	50	400	350	550	6	18
SSR-175	1100	720	160	840	100	420	420	680	6	25.5
SSR-200	1280	750	180	1000	100	500	500	705	6	33

防振架台(SSR-HB)

Vibration-Isolating Base (SSR-HB)

适用机种 Application Type	A	B	C	D	E	F	G	M	N	重量(kg)) Weight
SSR-50H	600	360	100	450	-	-	330	15	4	13.5
SSR-65H	650	375	100	470	-	-	345	15	4	14.5
SSR-80H	710	480	100	530	-	-	450	15	4	16.5
SSR-100H	780	535	100	630	-	-	505	15	4	18.5
SSR-125HB	900	555	110	700	350	350	515	20	6	20.5
SSR-150HB	1100	720	160	840	420	420	680	20	6	25.5
SSR-200HB	1320	810	180	1000	500	500	760	25	6	30.0

>>SSR-T 附属品

>>SSR-T ACCESSORIES

单向阀(GV)

Gheck Valve(GV)

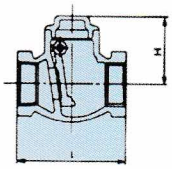

型式 Type	口径 Bore	L	H	重量 (kg) Weight
CV-20	Rc3/4	65	40	0.34
CV-25	Rc1	75	47	0.50
CV-32	Rc1 1/4	90	63	0.96
CV-40	Rc1 1/2	100	65	1.07
CV-50	Rc2	120	75	1.71
CV-65	Rc2 1/2	150	85	3.02

闸阀(GVS)

Gate Valve (GVS)

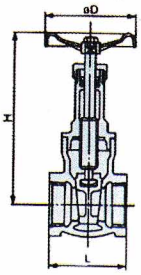

型式 Type	口径 Bore	L	H	D	重要 (kg) Weight
GVS-20	Rc3/4	49	80	56	0.4
GVS-25	Rc1	54	98	63	0.6
GVS-32	Rc1 1/4	57	105	70	0.8
GVS-40	Rc1 1/2	63	128	79	1.1
GVS-50	Rc2	72	145	89	1.7
GVS-65	Rc2 1/2	82	185	111	3.1

排出消声器(KMS)

Discharge Silencer(KMS)

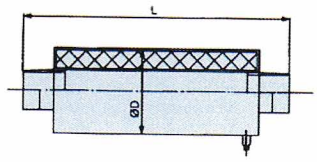

型式 Type	口径 Bore	D	L	重量 (kg) Weight
KMS-20	R3/4	89	440	3.6
KMS-25	R1	89	440	4.0
KMS-32	R1 1/4	102	490	5.1
KMS-40	R1 1/2	115	490	6.2
KMS-50	R2	134	530	8.3
KMS-65	R2 1/2	160	620	13.0

弹性接头(FJ)

Flexible Joint (FJ)

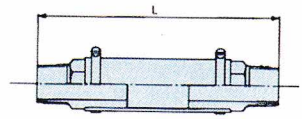

型式 Type	口径 Bore	L	重量 (kg) Weight
FJ-20	R3/4	170	0.26
FJ-25	R1	200	0.46
FJ-32	R1 1/4	200	0.62
FJ-40	R1 1/2	250	1.02
FJ-50	R2	280	1.54
FJ-65	R2 1/2	310	2.42

SSR®

山东省章丘鼓风机股份有限公司
SHANDONG ZHANGQIU BLOWER CO.,LTD
山东章晃机械工业有限公司
SHANDONG ZHANGHUANG MACHINERY INDUSTRY CO.,LTD

地址：山东省章丘市明水经济开发区世纪大道东首
电话：0531-83250025　83250012
传真：0531-83225838
售后服务：0531-83250134　83250124　83250027
网址：www.blower.cn
电子邮箱：xmb@blower.cn

代理店 (Agent)

本样本所记录的内容有因技术改进而变更的可能性，不另行通知，请予谅解。
It should be that we reserve the right to change the contents of this calatogue without prior notice.

2014.03