Product Catalog

产品选型手册

Select 优选系列

trusyou:

Smiles back

让笑容新生

种植体系统解决方案专家

为全球用户提供卓越、高性价比
的牙科产品，改善口腔健康和生活品质，焕发新生笑容

Pursuing Excellence

追求卓越

始终专注于产品性能与用户体验

Always focus on product performance
and user experience

COMPANY PROFILE

企业简介

ZheJiang Trusyou Medical
Instruments Co.,Ltd.

浙江卓仕优医疗器械有限公司创立于2012年，是集研发、设计、生产、销售为一体的现代化高新企业。专注于为全球用户提供牙种植体系统、手术工具器械、高级生物材料与全方位数字化解决方案。产品销售覆盖北美洲、欧洲、中东、东南亚等50多个国家和地区，并得到广泛认可。

公司积极开展与行业权威专家、临床医疗机构深入合作，依托国家级实验中心瓯江实验室和国内多家院校建立完善的产、学、研适配机制，并在各种新技术与解决方案及关键研究过程中取得重大突破。现已拥有5项口腔植入物相关的三类医疗器械注册证，4项二类医疗器械注册证，44项一类医疗器械备案及45项授权专利，产品已获得CE认证、美国FDA，澳大利亚TGA、加拿大MDSAP和ISO13485质量体系认证等行业内关键认证。

卓仕优坚持以科技创新推动产品研发，通过高精密的机械加工工艺、先进的表面处理技术、严谨的质量管理体系，计算机仿真技术与现代测试技术相结合，丰富产品结构，优化产品性能，以不断满足客户持续进步的需求。

12+
口腔种植行业背景(年)

45+
专利授权

500+
全球经销网络(个)

18000+
培训医生(位)

SURFACE TECHNOLOGY

表面处理技术

瑞士最新一代S.L.A Pro表面处理技术

- 加速骨整合效率 缩减骨愈合时间

程序化的氧化锆喷砂处理

- 有效提高钛金属种植体骨结合面积，保障产品表面形态一致性，并达到了铝元素0残留。

双酸热腐蚀(DAE)处理技术

- 促进表面2μm氧化物厚度的形成，不易去除，有效提高钛金属种植体骨结合面积。

24道超声波清洁预处理

- 酸成分0残留。

芯片级plasma等离子处理技术

- 在1000级真空环境把氩气装进反应器里，转化成等离子形态的氩离子。对种植体表面进行轰击使种植体表面的有机物得到完全的去除。植体化学键紧密结合的同时，提高了的亲水性。

骨界面接触面积增加

- 与普通种植体RBM表面处理相比S.L.A Pro种植体表面处理骨界面接触面积(BIC)增加45%左右，显著增强种植体的抗扭矩能力，并使其能够快速与周围组织形成紧密的结合，提升了25%骨愈合速度，缩短愈合期，提高种植成功机率。

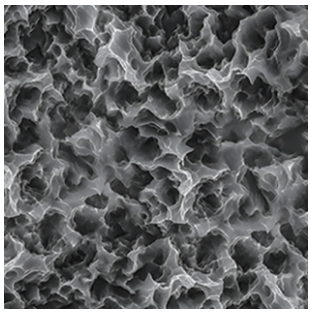

Select 优选系列种植体

- 具有内六角与11°莫氏锥度结构的骨水平种植体
- 合理的螺纹设计使种植体表面处理达到理想效果
- 锥形设计可以获得理想的初期稳定性
- 上端浅螺纹设计提升了在疏松骨质上的初期稳定性
- 螺旋式螺纹设计加强了自攻性

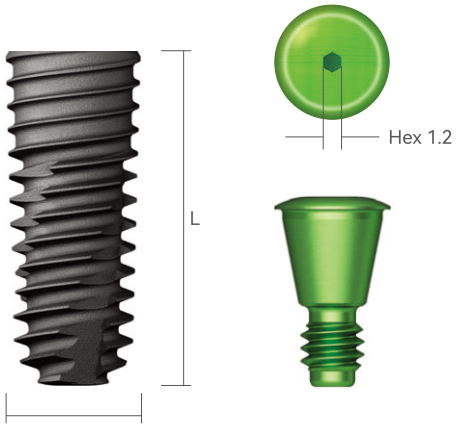

宽体种植体

- 适用于后牙区、拔牙后即刻种植及种植失败病例的重新植入
- 尖端螺纹设计，在拔牙窝3mm处即可获得良好的初期稳定性
- 建议植入扭矩：40Ncm以下

※后牙区单颗病例建议植入直径大于4.5mm的种植体

※产品代码直径和实际直径会有差异

订货代码

- U3.R4010无覆盖螺丝
- U3.R4010S含覆盖螺丝

D 3.5 Hex 2.1

M

L	8.5	10	11.5	13	15
	U3.M3508	U3.M3510	U3.M3511	U3.M3513	U3.M3515

D 4.0 Hex 2.5

R

L	7	8.5	10	11.5	13	15
	U3.R4007	U3.R4008	U3.R4010	U3.R4011	U3.R4013	U3.R4015

D 4.5 Hex 2.5

R

L	7	8.5	10	11.5	13	15
	U3.R4507	U3.R4508	U3.R4510	U3.R4511	U3.R4513	U3.R4515

D 5.0
Hex 2.5

R

L	7	8.5	10	11.5	13	15
	U3.R5007	U3.R5008	U3.R5010	U3.R5011	U3.R5013	U3.R5015

D 6.0
Hex 2.5

R

L	7	8.5	10	11.5	13
	U3.R6007	U3.R6008	U3.R6010	U3.R6011	U3.R6013

D 7.0
Hex 2.5

R

L	7	8.5	10	11.5	13
	U3.R7007	U3.R7008	U3.R7010	U3.R7011	U3.R7013

覆盖螺丝 CS

- 根据种植体植入深度选择不同的高度 (H)
- 使用1.2六角手动螺丝刀连接
- P=Platform平台
- 建议扭力≤10Ncm

M Mini

R Regular

P / H	0.4	1.4	2.0
M Fixture level			H
	U.CS.M35S	U.CS.M35M	U.CS.M35L
R Fixture level			H
	U.CS.R40S	U.CS.R40M	U.CS.R40L

愈合基台 HA

- Ø3.5种植体使用迷你型愈合基台
- 使用1.2六角手动螺丝刀连接
- 建议扭力≤10Ncm

M Mini

R Regular

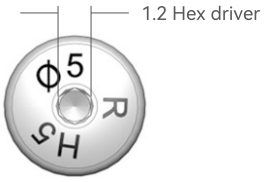

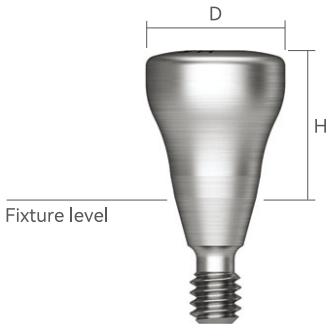

匹配表

愈合基台	H	3.0	4.0	5.0	7.0
基台	G/H	1.0	2.0 or 3.0	3.0 or 4.0	5.0以上
印模转移杆	Type	Short	Short	Long	Long

D / H	3.0	4.0	5.0	7.0	9.0
Ø4.0	U.HA.403M	U.HA.404M	U.HA.405M	U.HA.407M	U.HA.409M
Ø4.5	U.HA.453M	U.HA.454M	U.HA.455M	U.HA.457M	U.HA.459M

D / H	3.0	4.0	5.0	7.0	9.0
Ø4.0	U.HA.403R	U.HA.404R	U.HA.405R	U.HA.407R	U.HA.409R
Ø4.5	U.HA.453R	U.HA.454R	U.HA.455R	U.HA.457R	U.HA.459R
Ø5.0	U.HA.503R	U.HA.504R	U.HA.505R	U.HA.507R	U.HA.509R
Ø6.0	U.HA.603R	U.HA.604R	U.HA.605R	U.HA.607R	U.HA.609R
Ø7.0	U.HA.703R	U.HA.704R	U.HA.705R	U.HA.707R	U.HA.709R
Ø8.0	U.HA.803R	U.HA.804R	U.HA.805R	U.HA.807R	U.HA.809R
Ø9.0	U.HA.903R		U.HA.905R	U.HA.907R	

开窗式印模转移杆 OIP

- 使用个别托盘制取印模
- 独特的设计使其可固定在印模内
- 使用1.2六角手动螺丝刀连接
- 包装规格：转移杆+导向螺丝

M Mini

R Regular

D / L	11	15
	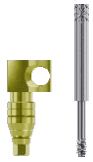	
Ø4.0	U.OIP.4011M	U.OIP.4015M
Ø4.5	U.OIP.4511M	U.OIP.4515M
Ø4.0	U.OIP.4011R	U.OIP.4015R
Ø4.5	U.OIP.4511R	U.OIP.4515R
Ø5.0	U.OIP.5011R	U.OIP.5015R
Ø6.0	U.OIP.6011R	U.OIP.6015R
Ø7.0	U.OIP.7011R	U.OIP.7015R

闭口式印模转移杆 CIP

D / L	11	15
Ø4.0	U.CIP.4011M	U.CIP.4014M
Ø4.5	U.CIP.4511M	U.CIP.4514M
Ø4.0	U.CIP.4011R	U.CIP.4014R
Ø4.5	U.CIP.4511R	U.CIP.4514R
Ø5.0	U.CIP.5011R	U.CIP.5014R
Ø6.0	U.CIP.6011R	U.CIP.6014R
Ø7.0	U.CIP.7011R	U.CIP.7014R

种植体替代体 LA

- 种植体水平取模用替代体

M Mini

R Regular

U.LA.350

U.LA.400

修复直基台 TA

- 适用于粘接/混合固位修复
- 种植体水平取模
- 利用基台印模帽可进行基台水平取模
- 使用1.2六角手动螺丝刀连接
- 建议拧紧扭矩：20Ncm(迷你)，30Ncm(标准)
- 包装规格：基台+黑金螺丝

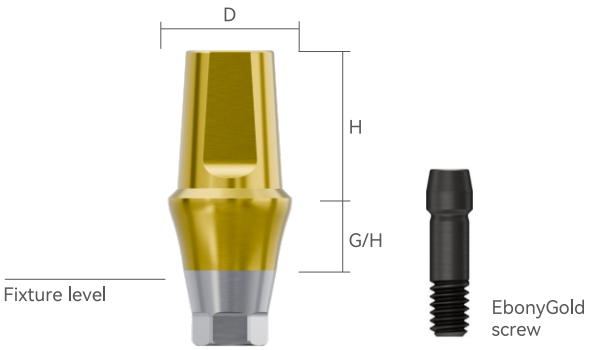

D 4.5

M

黑金螺丝：
U.LS.M102D

G / H	1.0	2.0	3.0	4.0	5.0
六角 Ø5.5	U.TA.(5)4510M	U.TA.(5)4520M	U.TA.(5)4530M	U.TA.(5)4540M	U.TA.(5)4550M
六角 Ø7	U.TA.(7)4510M	U.TA.(7)4520M	U.TA.(7)4530M	U.TA.(7)4540M	U.TA.(7)4550M
非六角 Ø5.5	U.TA.(5)4510MN	U.TA.(5)4520MN	U.TA.(5)4530MN	U.TA.(5)4540MN	U.TA.(5)4550MN
非六角 Ø7	U.TA.(7)4510MN	U.TA.(7)4520MN	U.TA.(7)4530MN	U.TA.(7)4540MN	U.TA.(7)4550MN

G / H	6.0	7.0
六角 Ø5.5	U.TA.(5)4560M	U.TA.(5)4570M
六角 Ø7	U.TA.(7)4560M	U.TA.(7)4570M
非六角 Ø5.5	U.TA.(5)4560MN	U.TA.(5)4570MN
非六角 Ø7	U.TA.(7)4560MN	U.TA.(7)4570MN

D 4.5

R

黑金螺丝:
U.LS.R83D

G / H	1.0	2.0	3.0	4.0	5.0
六角 Ø5.5	U.TA.(5)4510R	U.TA.(5)4520R	U.TA.(5)4530R	U.TA.(5)4540R	U.TA.(5)4550R
六角 Ø7	U.TA.(7)4510R	U.TA.(7)4520R	U.TA.(7)4530R	U.TA.(7)4540R	U.TA.(7)4550R
非六角 Ø5.5	U.TA.(5)4510RN	U.TA.(5)4520RN	U.TA.(5)4530RN	U.TA.(5)4540RN	U.TA.(5)4550RN
非六角 Ø7	U.TA.(7)4510RN	U.TA.(7)4520RN	U.TA.(7)4530RN	U.TA.(7)4540RN	U.TA.(7)4550RN

G / H	6.0	7.0
六角 Ø5.5	U.TA.(5)4560R	U.TA.(5)4570R
六角 Ø7	U.TA.(7)4560R	U.TA.(7)4570R
非六角 Ø5.5	U.TA.(5)4560RN	U.TA.(5)4570RN
非六角 Ø7	U.TA.(7)4560RN	U.TA.(7)4570RN

D 5.0

R

黑金螺丝:
U.LS.R83D

G / H	1.0	2.0	3.0	4.0	5.0
六角 Ø5.5	U.TA.(5)5010R	U.TA.(5)5020R	U.TA.(5)5030R	U.TA.(5)5040R	U.TA.(5)5050R
六角 Ø7	U.TA.(7)5010R	U.TA.(7)5020R	U.TA.(7)5030R	U.TA.(7)5040R	U.TA.(5)5050R
非六角 Ø5.5	U.TA.(5)5010RN	U.TA.(5)5020RN	U.TA.(5)5030RN	U.TA.(5)5040RN	U.TA.(5)5050RN
非六角 Ø7	U.TA.(7)5010RN	U.TA.(7)5020RN	U.TA.(7)5030RN	U.TA.(7)5040RN	U.TA.(7)5050RN

G / H	6.0	7.0
六角 Ø5.5	U.TA.(5)5060R	U.TA.(5)5070R
六角 Ø7	U.TA.(7)5060R	U.TA.(7)5070R
非六角 Ø5.5	U.TA.(5)5060RN	U.TA.(5)5070RN
非六角 Ø7	U.TA.(7)5060RN	U.TA.(7)5070RN

D 6.0

R

黑金螺丝:
U.LS.R83D

G / H	1.0	2.0	3.0	4.0	5.0
六角 Ø5.5	U.TA.(5)6010R	U.TA.(5)6020R	U.TA.(5)6030R	U.TA.(5)6040R	U.TA.(5)6050R
六角 Ø7	U.TA.(7)6010R	U.TA.(7)6020R	U.TA.(7)6030R	U.TA.(7)6040R	U.TA.(7)6050R
非六角 Ø5.5	U.TA.(5)6010RN	U.TA.(5)6020RN	U.TA.(5)6030RN	U.TA.(5)6040RN	U.TA.(5)6050RN
非六角 Ø7	U.TA.(7)6010RN	U.TA.(7)6020RN	U.TA.(7)6030RN	U.TA.(7)6040RN	U.TA.(7)6050RN

G / H	6.0	7.0
六角 Ø5.5	U.TA.(5)6060R	U.TA.(5)6070R
六角 Ø7	U.TA.(7)6060R	U.TA.(7)6070R
非六角 Ø5.5	U.TA.(5)6060RN	U.TA.(5)6070RN
非六角 Ø7	U.TA.(7)6060RN	U.TA.(7)6070RN

角度基台 AA

- 适用于粘结/混合固位修复
- 最大可补偿23°种植体植入角度
- 种植体水平取模
- 使用1.2六角螺丝刀连接
- 建议拧紧扭矩:
  20Ncm(微型)，30Ncm(标准型)
- 包装规格：基台+黑金螺丝

M Mini

R Regular

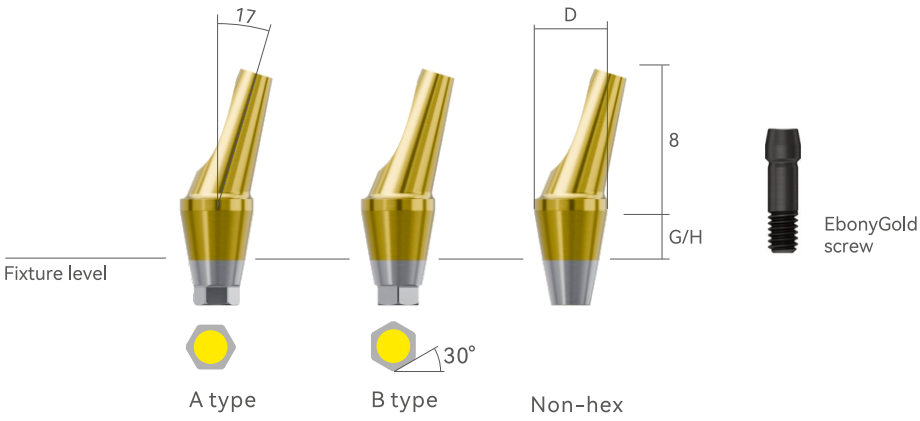

D 4.5

M

黑金螺丝:
U.LS.M102D

2.0 Hex A	2.0 Hex B	2.0 Non-Hex	4.0 Hex A	4.0 Hex B	4.0 Non-Hex
U.AA.4520MA	U.AA.4520MB	U.AA.4520MN	U.AA.4540MA	U.AA.4540MB	U.AA.4540MN

D 4.5

R

黑金螺丝:
U.LS.R83D

2.0 Hex A	2.0 Hex B	2.0 Non-Hex	4.0 Hex A	4.0 Hex B	4.0 Non-Hex
U.AA.4520RA	U.AA.4520RB	U.AA.4520RN	U.AA.4540RA	U.AA.4540RB	U.AA.4540RN

D 5.0

R

黑金螺丝:
U.LS.R83D

2.0 Hex A	2.0 Hex B	2.0 Non-Hex	4.0 Hex A	4.0 Hex B	4.0 Non-Hex
U.AA.5020RA	U.AA.5020RB	U.AA.5020RN	U.AA.5040RA	U.AA.5040RB	U.AA.5040RN

D 6.0

R

黑金螺丝:
U.LS.R83D

2.0 Hex A	2.0 Hex B	2.0 Non-Hex	4.0 Hex A	4.0 Hex B	4.0 Non-Hex
U.AA.5020RA	U.AA.6020RB	U.AA.6020RN	U.AA.6040RA	U.AA.6040RB	U.AA.6040RN

临时基台 TTA

- 适用于制作粘结/螺丝固位的临时修复
- 调磨后用于制作临时修复体
- 种植体水平取模
- 使用1.2六角螺丝刀连接
- 建议拧紧扭矩：20Ncm(微型/标准型)
- 包装规格：基台+钛螺丝

M Mini

R Regular

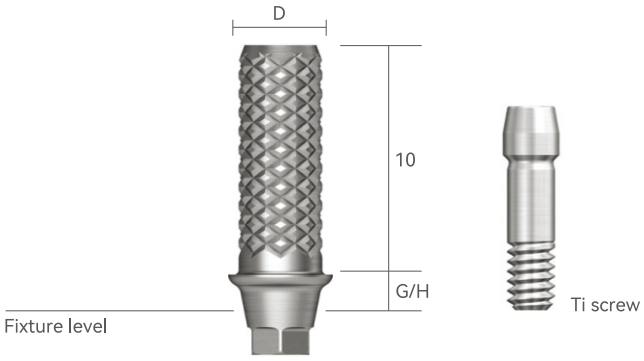

D 4.0

M

钛螺丝：
U.LS.M102

1.0 Hex	1.0 Non-Hex	3.0 Hex	3.0 Non-Hex
U.TTA.4010	U.TTA.4010N	U.TTA.4030	U.TTA.4030N

D 4.5

R

钛螺丝：
U.LS.R83

1.0 Hex	1.0 Non-Hex	3.0 Hex	3.0 Non-Hex
U.TTA.4510	U.TTA.4510N	U.TTA.4530	U.TTA.4530N

复合基台 MA

- 适用于螺栓固位修复
- 使用复合直基台螺丝刀加力
- 建议拧紧扭矩: 30Ncm(微型/标准型)
- 包装规格: 基台+把持器

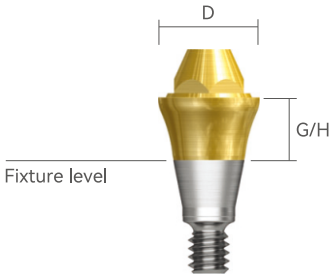

M Mini

R Regular

D 4.8

M

G / H	1.0	2.0	3.0	4.0	5.0
	U.MA.4810M	U.MA.4820M	U.MA.4830M	U.MA.4840M	U.MA.4850M

D 4.8

R

G / H	1.0	2.0	3.0	4.0	5.0
	U.MA.4810R	U.MA.4820R	U.MA.4830R	U.MA.4840R	U.MA.4850R

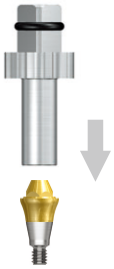

复合直基台
螺丝刀(手用)

H332

复合直基台
螺丝刀(机用)

MAMD-S
MAMD-L

复合角度基台 MA

- 适用于螺栓固位修复
- 角度补偿高达108°
- 使用1.2六角螺丝刀连接
- 建议拧紧扭矩：20Ncm(迷你)、30Ncm(常规)
- 包装规格：基台+黑金螺丝

M Mini

R Regular

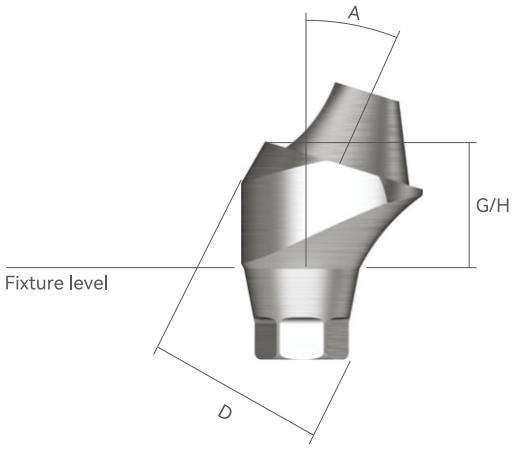

EbonyGold screw

D 4.8

M

黑金螺丝：
U.MLS.M95D

Angle	G / H	2.5	3.0	4.0
17°		U.17MA.4820M	U.17MA.4830M	U.17MA.4840M

Angle	G / H	3.5	4.0	5.0
30°		U.30MA.4830M	U.30MA.4840M	U.30MA.4850M

D 4.8

R

黑金螺丝：
U.MLS.R75D

Angle	G / H	2.5	3.0	4.0
17°		U.17MA.4820R	U.17MA.4830R	U.17MA.4840R

Angle	G / H	3.5	4.0	5.0
30°		U.30MA.4830R	U.30MA.4840R	U.30MA.4850R

复合保护帽 CPC

- 使用1.2六角螺丝刀
- 在口腔内保护复合基台，减少患者的异物感
- 拧紧扭矩:20Ncm
- 包装规格:保护帽

U.CPC.480

复合替代体 MLA

- 在模型上准确再现口腔内的复合基台
- 包装单位:复合替代体

U.CPC.480

复合转移杆

- 使用托槽取印模
- Holinone结构设计，不需要树脂固定的印模帽
- 不对称结构将邻接触的干涉减少到最小
- 包装单位:
  MOIP：复合开窗转移杆+螺丝
  MCIP：复合闭口转移杆

开窗非六角	开窗六角	闭口非六角
U.MOIP.480BL	U.MOIP.480SL	U.MCIP.480BL

复合钛基底 CTC

U.CTC.480BL

按扣基台 LCA

- 上下颌种植体支持固位的义齿
- 可补偿两颗种植体之间最大40° 的植入角度
- 1.5mm的低高度、稳定、多样的固位部件
- 使用专用的螺丝刀
- 建议拧紧扭矩: 30Ncm

M Mini

R Regular

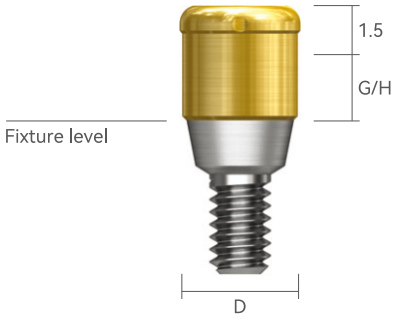

D 3.7

M

G / H	1.0	2.0	3.0	4.0	5.0
	U.LCA.3810M	U.LCA.3820M	U.LCA.3830M	U.LCA.3840M	U.LCA.3850M

G / H	6.0	7.0
	U.LCA.3860M	U.LCA.3870M

D 3.7

R

G / H	1.0	2.0	3.0	4.0	5.0
	U.LCA.3810R	U.LCA.3820R	U.LCA.3830R	U.LCA.3840R	U.LCA.3850R

G / H	6.0	7.0
	U.LCA.3860R	U.LCA.3870R

按扣基台固位帽套装(6件套)

- 组成
  1.橡胶圈:用于口腔内带入覆盖义齿前封闭按扣基台的周围区域
  2.固位帽
  3.阴帽黑色(技工室用): 只使用于制作修复体过程中的阴帽
  4.阴帽蓝色，固位力约6N
  5.阴帽粉色，固位力约12N
  6.阴帽透明，固位力约22N
- 根据病例选择使用合适的固位力的阴帽
- 使用按扣取核工具替换阴帽
- 包装规格: 1套

U.LCA.CAP

Port 基台印模帽

- 按扣基台用印模帽
- 使用成品托盘

U.LOIP.38

按扣基台替代体

- 按扣基台用替代体

U.LLA.38

按扣基台取核工具

- 按扣基台垫圈连接和更换时使用

LCCT

按扣基台螺丝刀

- 按扣基台用扭力板手用螺丝刀

TR260

trusyou:

浙江卓仕优医疗器械有限公司
Add: 浙江省乐清市经济开发区纬三路188号
Tel: 0577-62813313 Mobile:15158460117
www.trusyou.com/www.trusyou.cn